FORM NO. 3320-738

TORO

MODELLO 26620B-2000001 E SEGUENTI
MODELLO 26620BG-2000001 E SEGUENTI
MODELLO 26625B-2000001 E SEGUENTI
MODELLO 26625BG-2000001 E SEGUENTI

MANUALE D'ISTRUZIONI

TOSAERBA DA 53 CM CON SACCO POSTERIORE

⚠ ISTRUZIONI SULLA SICUREZZA

ATTENZIONE — Il gas di scarico del motore contiene monossido di carbonio, un veleno inodore e letale. Nello stato di California si è costatato che il monossido di carbonio può produrre difetti congeniti. Non fate funzionare il motore in un interno o in un'area racchiusa.

PRIMA DELL'USO

1. Usate il tosaerba solo dopo aver letto attentamente questo manuale. Familiarizzatevi con i comandi e l'uso corretto del tosaerba. Non permettete mai l'uso del tosaerba a bambini e a persone non appositamente istruite.

2. Tenete bambini e animali a dovuta distanza dalla zona di lavoro. Ispezionate accuratamente la zona dove verrà usato il tosaerba e ripulitela da rami, pietre, fili e rifiuti.

3. Indossate calzoni lunghi e scarpe pesanti. Non usate il tosaerba indossando sandali aperti o a piedi nudi.

4. Portate sempre degli occhiali o una visiera per proteggere gli occhi da oggetti eventualmente scagliati dalla macchina.

5. Controllate il livello di carburante prima di accendere il motore. Non riempite il serbatoio dentro casa, col motore acceso o prima che il motore si sia raffreddato per alcuni minuti dopo l'uso. Asciugate il carburante eventualmente versato prima di accendere il motore.

6. Assicuratevi che tutti gli schermi, ripari e dispositivi di sicurezza siano montati. Riparate o sostituite i pezzi danneggiati, comprese le decalcomanie.

DURANTE L'USO

7. Non accendete il motore dentro casa.

8. Tenetevi sempre in una posizione stabile. Impugnate saldamente le stegole e camminate: non si deve mai correre. Non azionate mai il tosaerba su erba bagnata. Tagliate l'erba solamente di giorno o con una buona luce artificiale.

9. Tagliate sempre l'erba trasversalmente sui pendii; mai andando su e giù. Quando cambiate di direzione su un pendio, usate estrema cautela. Non tagliate erba su pendii troppo ripidi.

10. Tenete viso, mani e piedi lontano dall'alloggiamento della lama di taglio quando il motore è in funzione. Rimanete dietro alle stegole fino a quando il motore si è arrestato e tenetevi sempre lontano dall'apertura di scarico.

11. Per la pacciamatura, assicuratevi che lo sportello dello scarico sia chiuso. Quando invece insaccate l'erba, ricordatevi di spegnere il motore prima di rimuovere e svuotare la sacca.

12. Spegnete il motore ed aspettate che tutte le parti in movimento abbiano smesso di girare prima di sturare lo scarico.

13. Poiché la lama di taglio continua a ruotare per alcuni secondi dopo che il motore è stato arrestato, rimanete al sicuro dietro le stegole finché tutte le parti in movimento non si siano fermate.

14. Se urtate un oggetto pesante o se la macchina vibra in modo eccessivo, fermate il motore e staccate il cavo dalla candela. Controllate se vi siano danni al tosaerba e fate tutte le dovute riparazioni prima di rimetterlo in moto.

15. Fermate il motore prima di regolare l'altezza del taglio.

16. Fermate il motore prima di attraversare un sentiero, una strada o un viale coperto di ghiaia.

17. Fermate il motore prima di abbandonare la vostra posizione dietro le stegole. Staccate il cavo ad alta tensione dalla candela se il tosaerba deve rimanere incustodito.

18. Non toccate la marmitta o il motore mentre questo è in funzione o non appena è stato spento perchè sono molto caldi e potrebbero causarvi scottature.

MANUTENZIONE

19. Eseguite soltanto gli interventi di manutenzione descritti in questo manuale. Se dovessero essere necessari interventi di riparazione o se aveste bisogno di aiuto, contattate il vostro rivenditore autorizzato della TORO.

20. Prima di pulire, ispezionare, riparare o regolare il tosaerba, fermate il motore e staccate il cavo ad alta tensione dalla candela. Tenete il cavo lontano dalla candela per evitare una messa in moto accidentale.

21. Per assicurarvi che il tosaerba sia in condizioni di funzionamento sicuro, controllate con fre-

ITALIAN

⚠ ISTRUZIONI SULLA SICUREZZA

quenza tutti i dadi, bulloni e viti e manteneteli sempre ben stretti. Assicuratevi che il bullone o i dadi di bloccaggio della lama siano stretti correttamente.

22. Per ridurre la possibilità di incendio, assicuratevi che il motore non sia sporco di grasso, erba, foglie o altro.

23. Controllate il sacco di raccolta dell'erba con frequenza per assicurarvi che non sia strappato o rovinato. Qualora lo fosse, sostituitelo con uno nuovo, per vostra protezione. Controllate che il sacco di raccolta di ricambio sia conforme alle originali raccomandazioni e specifiche tecniche della TORO.

24. Lasciate che il motore si raffreddi prima di riporre il tosaerba al chiuso. Non riponete il tosaerba in prossimità di fiamme vive o in un luogo dove una scintilla potrebbe incendiare le esalazioni di benzina.

25. Non fate girare il motore a velocità troppo alta cambiandone la regolazione.

26. All'uscita della fabbrica, il tosaerba è in conformità ai vigenti standard di sicurezza per tosaerbi rotatori. Per poterlo mantenere sempre in condizioni di massima efficienza e sicurezza, usate soltanto accessori e pezzi di ricambio originali della TORO. I pezzi di ricambio e gli accessori fabbricati da altri produttori potrebbero invalidare la conformità agli standard di sicurezza, cosa che potrebbe risultare pericolosa.

SPIEGAZIONE DEI SIMBOLI



SPIEGAZIONE DEI SIMBOLI



Trazione inserita



Trazione disinserita



Lento



Rapido



Folle

INDICE

	Pag.
Messa in opera	3-4
Prima dell'uso	4-5
Istruzioni d'uso	6-8
Manutenzione	8-13
Pulizia del filtro dell'aria	8
Sostituzione della candela	8-9
Drenaggio del carburante	9
Regolazione del gas	9
Cambio dell'olio del motore	9
Regolazione della propulsione delle ruote	9-10
Ispezione, rimozione e affilatura della lama di taglio	10-11
Lubrificazione	11
Caricamento della batteria	11-12
Pulizia dello chassis	12
Rimessaggio	12-13
Accessori opzionali	13-14
Identificazione del prodotto	14
Assistenza TORO	14

MESSA IN OPERA

INSTALLAZIONE DI STEGOLE, SACCA E BATTERIA

1. Aprite le estremità della stegola e fatele scorrere sui perni di montaggio del carter del tosaerba (fig. 1).

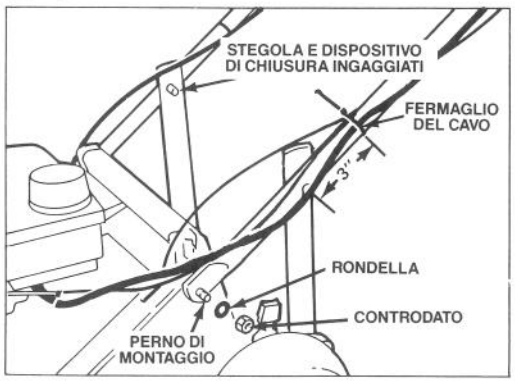

Figura 1

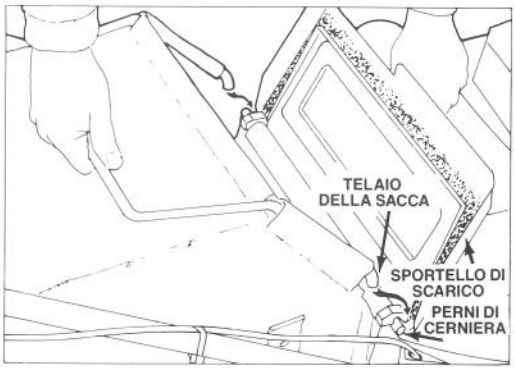

Figura 2

2. Fissate entrambi i lati della stegola ai perni di montaggio con una rondella ed un controdato (fig. 1).

3. Fate scattare le barre di chiusura della stegola all'interno, muovete la stegola su e giù per incastrare i perni nel foro centrale su entrambe le barre di chiusura (fig. 1).

4. Si può regolare l'altezza della stegola alla posizione desiderata spostando i perni in uno degli altri fori delle barre di chiusura.

5. Fissate i cavi di comando su entrambi i lati della stegola circa 7 cm sopra i perni (fig. 1).

6. Per installare la sacca di raccolta dell'erba, alzate lo sportello dello scarico ed agganciate il telaio della sacca ai perni di cerniera (fig. 2).

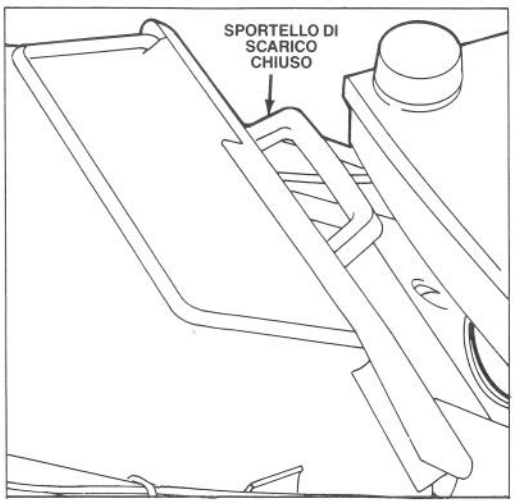

Figura 3

MESSA IN OPERA

Lasciate poggiare la sacca sul carter del tosaerba sopra l'apertura di scarico. Chiudete lo sportello ed assicuratevi che chiuda ermeticamente la parte superiore dell'apertura della sacca (fig. 3).

7. Fissate la leva di comando alla barra di comando con una vite ed un controdado (fig. 4).

8. Caricate la batteria (modello avviamento a chiave) seguendo le istruzioni a pag. 12, Caricamento della batteria, Infilate la batteria, col lato dell'etichetta all'insù, nelle guide sul retro del pannello di comando e collegate i cavi (Fig. 5). Inserite la chiave quando siete pronti ad accendere il motore.

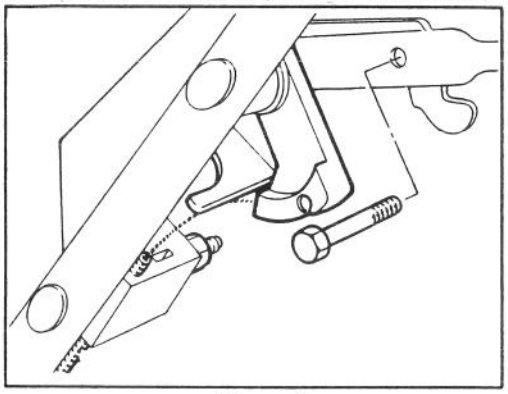

Figura 4

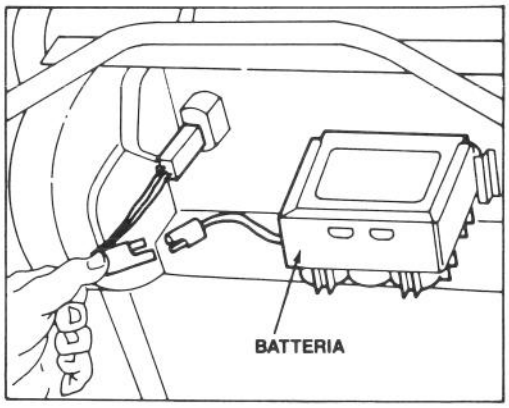

Figura 5

PRIMA DELL'USO

OLIO DEL MOTORE

All'inizio, dovrete versare 532 ml di olio 10W 30 nel motore. Usate un qualsiasi olio detergente di alta qualità che abbia la qualifica SC SD, o SF dell'API (American Petroleum Institute).

Prima di ciascun uso, assicutatevi che l'olio si trovi fra livelli ADD (rabbocco) e FULL (pieno) (Fig. 6). Aggiungete olio se il livello è basso.

1. Portate il tosaerba su una superficie piana e pulite la superficie attorno alla stecca dell'olio.

2. Togliete la stecca facendo ruotare il tappo di ¼ di giro in senso antiorario.

3. Ascuigate le stecca ed inseritela nel foro di reimpitura, fate ruotare il tappo di ¼ di giro in senso orario. Poi togliete la stecca e controllate il livello dell'olio (Fig. 6). Se il livello è basso, aggiungete un po' d'olio per farne giungere il livello fino alla tacca FULL (pieno) sulla stecca. NON RIEMPITE OLTRE IL FULL, POTRESTE CAUSARE DEI DANNI AL MOTORE AL MOMENTO DELL'AVVIAMENTO. VERSATE L'OLIO LENTAMENTE.

4. Inserite la stecca nel foro di riempitura e ruotate il tappo di ¼ di giro in senso orario per chiudere.

Nota: Controllate il livello dell'olio ogni volta che usate il tosaerba oppure ogni cinque ore di funzionamento. La prima volta dovrete cambiarlo dopo le prime due ore di funzionamento; in seguito dovrete cambiarlo ogni cinquanta ore. In condizioni di polvere o sporco eccessivo saranno necessari dei cambi d'olio più frequenti.

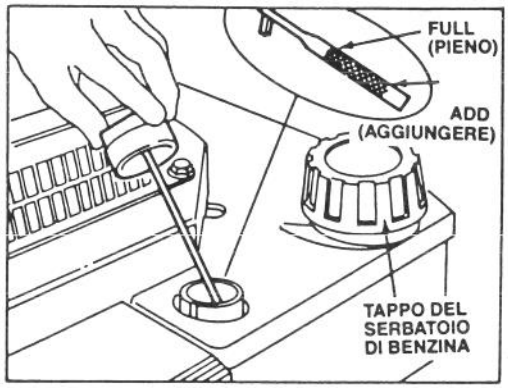

Figura 6

RIEMPIRE DI BENZINA IL SERBATOIO

Nota: La Toro raccomanda calorosamente di usare benzina di grado normale, SENZA PIOMBO, fresca e pulita in tutti i prodotti TORO provvisti di motori a benzina. La benzina senza piombo brucia in modo più pulito, prolunga la vita del motore e garantisce un buon avviamento perchè riduce l'accumulazione di depositi nella camera di combustione. Si potrà usare benzina con piombo se quella senza non è disponibile.

PRIMA DELL'USO

1. Pulite attorno al tappo del serbatoio di benzina e rimuovete il tappo dal serbatoio (Fig. 6). Riempite il serbatoio fino a 6-13 mm (1/4-1/2") dall'orlo del foro di rabbocco. Questo spazio servirà ad assorbire l'espansione del carburante.
2. Rimettete il tappo del serbatoio ed asciugate la benzina versata fuori.

IMPORTANTE: Non mischiate l'olio con la benzina. Non usate mai metanolo, benzina che contenga metanolo, gasohol con più del 10% di etanolo, benzina super, o spirito per evitare eventuali danni al sistema carburante del motore.

⚠ PERICOLO

La benzina è estremamente infiammabile ed esplosiva sotto certe condizioni. Non fumate mentre maneggiate il carburante e tenetelo lontano dalle fiamme vive e dalle scintille. Non comprate mai più di una scorta di 30 giorni di benzina. Mettete la benzina in un contenitore approvato e tenetela lontano dai bambini.

Riempite il tosaerba di benzina all'aperto e solo a motore freddo. Riempite il serbatoio fino a 13 mm dall'orlo. Questo spazio servirà ad assorbire l'espansione del carburante. Servitevi di un imbuto per evitare di versare fuori della benzina ed asciugate quella eventualmente caduta.

ISTRUZIONI D'USO

CONSIGLI UTILI

1. CONTROLLATE IL LIVELLO DELL'OLIO – Mantenete l'olio al livello di ADD e FULL come mostrato sulla stecca.

2. PRIMA DI TAGLIARE l'ERBA — Assicuratevi che il sistema di autopropulsione e la barra di comando funzionino correttamente. Quando la barra di comando viene rilasciata, l'avanzamento deve cessare.

3. TAGLIO E RACCOLTA—Si ottengono i migliori risultati quando il motore gira alla massima velocità e si taglia solo circa un terzo del filo d'erba. Se si deve tagliare erba alta, regolate apposta l'altezza del taglio per la prima passata. Poi ritagliate l'erba con una regolazione più normale. Se si taglia erba troppo lunga il tosaerba rischia di intasarsi e quindi far imballare il motore.

Quando tosate l'erba in condizioni asciutte e polverose, portate la leva del gas in una posizione di minore velocità per ridurre la quantità di polvere generata dal tosaerba.

4. LAMA AFFILATA—Iniziate ogni stagione di taglio con una lama affilata. Dovrete periodicamente limare le tacche sulla lama.

AVVIAMENTO, ARRESTO ED AUTOPROPULSIONE

1. COMMANDI — L'interruttore a chiave (Modelli ad avviamento a chiave), l'acceleratore, il comando di velocità de avanzamento e la barra di commando autopropulsione si trovano sulla stegola superiore (Fig. 7). L'avviamento a strappo si trova sopra al motore.

2. Inserite il cavo nella candela e, nei modelli ad autopropulsione, spostate il comando della velocità sulla "N" (folle) (Fig. 7).

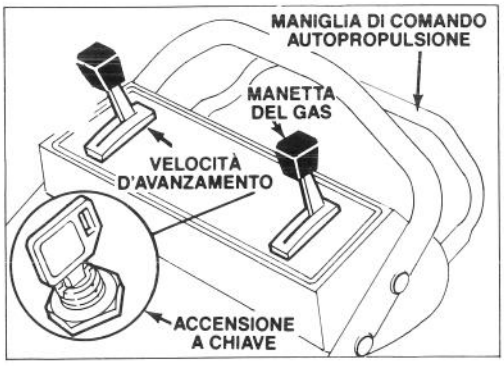

Figura 7

3. AVVIAMENTO A STRAPPO – Spostate la manetta del gas (Fig. 7) su CHOKE. Sostenete voi stessi ed il tosaerba posizionando il vostro piede sulla parte superiore sinistra dell'alloggiamento della lama, dove è il simbolo del piede. Tirate la cordicella di avviamento montate sul motore (Fig. 8) e regolate il gas nel modo desiderato dopo che il motore è stato avviato. Quando il motore parte, spostate la manetta del gas da CHOKE (starter) alla regolazione desiderata.



Figura 8

4. AVVIAMENTO ELETTRICO (KEY-LECTRIC) – Spostate la manetta del gas (Fig. 7) su CHOKE. Girate la chiave (Fig. 7) su START e lasciatela appena il motore si avvia.

Nota: Se la batteria è scarica, si può avviare il motore con la cordicella a strappo (Fig. 8).

5. TRAZIONE (modello ad autopropulsione) — Portate il comando di velocità d'avanzamento sull'impostazione desiderata e premete la barra di comando contro la stegola per far muovere il tosaerba. La velocità varia a seconda della distanza fra la barra di controllo e la stegola (Fig. 9).

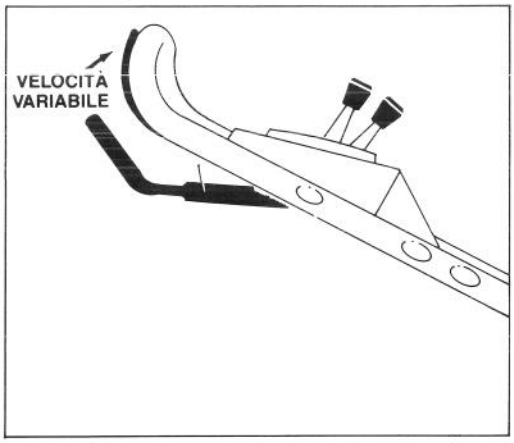

Figura 9

6. ARRESTO (Fig. 7) — Rilasciate la barra di comando per arrestare la trazione. Nei modelli ad

autopropulsione portate il comando della velocità d'avanzamento su "N" (folle). Per fermare il motore, spostate la manetta del gas su OFF. Togliete la chiave dall'interruttore o rimuovete il cavo dalla candela se il tosaerba viene lasciato incustodito o non viene usato.

USO DEL SACCO DI RACCOLTA DELL'ERBA

1. Fermate il motore ed aspettate che tutte le parti si arrestino.

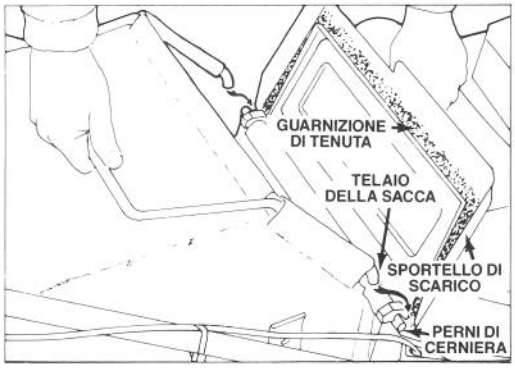

Figura 10

2. INSTALLAZIONE DELLA SACCA—Alzate lo sportello di scarico ed agganciate il telaio della sacca ai perni di cerniera (fig. 10). Lasciate poggiare la sacca sul carter del tosaerba sopra l'apertura di scarico. Chiudete lo sportello ed assicuratevi che chiuda ermeticamente l'apertura superiore della sacca.

3. CONTROLLO DELLA SACCA – Per controllare se il sacco di raccolta è pieno, lasciate andare la barra di comando, spostate su OFF la manetta del gas ed aspettate che la lama si fermi. Tastate il sacco per accertarvi se deve essere svuotato.

4. RIMOZIONE DELLA SACCA – Lasciate andare la barra di comando, spostate su OFF la manetta del gas ed aspettate che le tutte le parti in movimento si fermino. Per vostra protezione, tenete sempre mani e piedi lontano dal carter del tosaerba perché il motore é acceso. Aprite lo sportello di scarico. Tenendo aperto le sportello di scarico, afferrate il manico della sacca e togliete la dal tosaerba. Lasciate che le sportello di scarico si chiuda.

5. SVUOTATURA DELLA SACCA—Afferrate la sacca dal manico e dal lato posteriore. Alzate pian piano la parte posteriore della sacca, scuotendo per svuotare l'erba.

NOTA: Se la sacca di raccolta dell'erba è troppo piena, dei fili d'erba potrebbero restare nell'apertura di scarico quando si rimuove la sacca. Generalmente questi fili verranno sospinti dentro la sacca quando questa viene reinstallata e la lama è ingaggiata. Se l'apertura di scarico rimane ottturata, assicuratevi di spegnere il motore ed attendere che tutti i pezzi moventi si siano arrestati prima di ripulire gli eventuali fili d'erba dal tosaerba.

⚠ AVVERTIMENTO

Non dovete mai aprire lo scarico mentre il motore del tosaerba è acceso, perché i fili tagliati e gli altri detriti vengono espulsi con tale forza da poter causare delle lesioni.

La sacca dell'erba riceve e contiene la maggioranza degli oggetti estranei, quali sassi e altri detriti. La stoffa della sacca è però soggetta a usura e logorio normali. Dovrete quindi controllare frequentemente la sacca e, qualora fosse in cattivo stato, sostituirla con una nuova sacca TORO genuina dotata di questo avvertimento o di uno simile.

REGOLAZIONE DELL'ALTEZZA DI TAGLIO

Tre numeri stampati sul carter rappresentano le impostazioni dell'altezza del taglio. Il rombo fra i numeri rappresenta un aumento di 12 mm.

⚠ AVVERTIMENTO

Non modificate la regolazione dell'altezza di taglio a motore acceso.

1. Spegnete il motore.

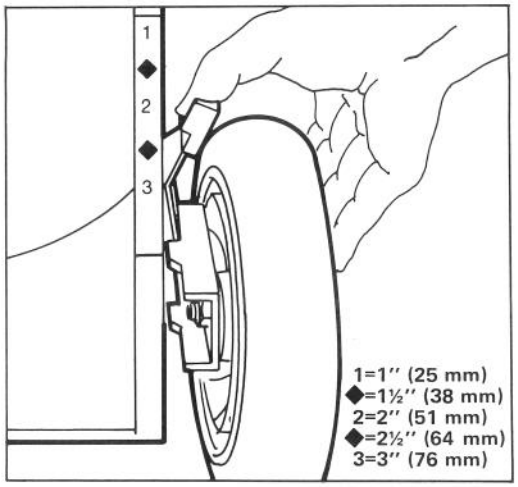

Figura 11

ISTRUZIONI D'USO

2. Per rendere la regolazione più agiata, alzate il tosaerba in modo da sollevare la ruota da terra. Per sollevare l'alloggiamento, non mettere le mani sotto il carter. Spingete la levetta di regolazione verso la ruota e spostatela sulla lettera desiderata (Fig. 11). Assicuratevi che il perno della levetta sia incastrato nella tacca corrispondente sullo chassis. Regolate tutte le ruote alla stessa altezza

Nota: Si possono regolare le ruote anteriori con una precisione di 12 mm. Portate la levetta di regolazione oltre "1" e fate scattare il perno nell'alloggiamento sul carter.

3. Quando è richiesta la massima potenza o quando si tosa in condizioni di stoppia spugnosa che fa affondare le ruote posteriori nel prato, aumentate di uno scatto l'impostazione delle ruote posteriori. Assicuratevi che le ruote siano impostate tutte sulla stessa altezza quando tosate in condizioni normali per assicurare la miglior qualità di taglio.

MANUTENZIONE

⚠ CAUTELA

Togliete il cavo dalla candela prima di eseguire regolazioni o interventi di manutenzione.

PULIZIA DEL FILTRO DELL'ARIA

In condizioni di uso normale dovrete pulire il filtro dell'aria ogni 25 ore di servizio. Se il tosaerba viene utilizzato in condizioni di sporcizia o polvere, il filtro dovrà essere pulito con maggior frequenza.

1. Spegnete il motore e togliete il cavo dalla candela.

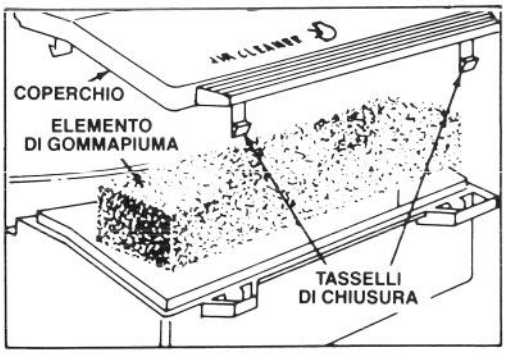

Figura 12

2. Spingete in dentro i tasselli di chiusura ed alzate il coperchio del filtro dell'aria. Pulite accuratamente il coperchio (Fig. 12).

3. Se l'elemento di gommapiuma è sporco, rimuovetelo (Fig. 12) e pulitelo accuratamente.

A. LAVATE l'elemento di gommapiuma in una soluzione di sapone liquido ed acqua calda. Strizzatelo per estrarne lo sporco ma non torcetelo perchè potrebbe rompersi.

B. ASCIUGATE l'elemento avvolgendolo in uno straccio pulito. Strizzate lo straccio con l'elemento dentro per asciugarlo.

C. IMBEVETE l'elemento con circa 90 ml di olio motore SAW 10W30. Strizzatelo per distribuire l'olio su tutto l'elemento e farne uscire l'eccesso. La gommapiuma deve essere umida d'olio.

4. Riponete l'elemento nella sua sede e rimettete il coperchio del filtro.

IMPORTANTE: Non fate funzionare il motore senza il filtro dell'aria perchè questo può consumare rapidamente il motore e danneggiarlo.

SOSTITUZIONE DELLA CANDELA

Usate una candela NGK BPR6ES o di tipo equivalente, con una distanza tra gli elettrodi di 0,81 mm (Fig. 13). Rimuovete la candela ogni 25 ore di servizio e controllatene le condizioni.

1. Fermate il motore e staccate il cavo dalla candela.

2. Pulite attorno alla candela e toglietela dalla testata del cilindro.

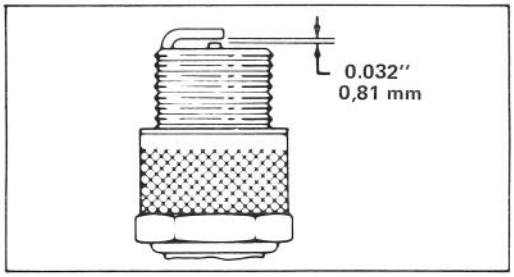

Figura 13

IMPORTANTE: sostituite le candele incrinate, rovinate o eccessivamente sporche. Non sabbiate, scrostate o pulite gli elettrodi perchè

particelle di metallo potrebbero staccarsi, entrare nel cilindro e quindi danneggiare il motore.

3. Fissate la distanza fra gli elettrodi a 0,81 mm (Fig. 13). Installate la candela correttamente distanziata e la relative guarnizione. Stringetela forte a 20,4 N.m.

DRENAGGIO DEL CARBURANTE

1. Fermate il motore e staccate il cavo di accensione dalla candela.

2. Togliete il tappo dal serbatoio e, mediante una pompa a sifone, drenate il carburante in un recipiente pulito.

Nota: Questo è l'unico procedimento raccomandato per il drenaggio del carburante.

REGOLAZIONE DEL GAS

Sarà necessario regolare il comando del gas se il motore non parte o si ferma. Ogni volta che si installa un nuovo cavo si deve regolare il comando del gas.

1. Fermate il motore staccate il cavo dalla candela.

2. Chiudete il portello del tosaerba e rimuovete il sacco di raccolta.

3. Portate il comando del gas su FAST (rapido).

4. Allentate la vite di serraggio del cavo fino a che il cavo possa scorrere (Fig. 14). Allineate i fori della manetta del gas ed il supporto del comando del gas. Tirate di poco il cavo per tenderlo e stringete la vite di serraggio per fissarlo.

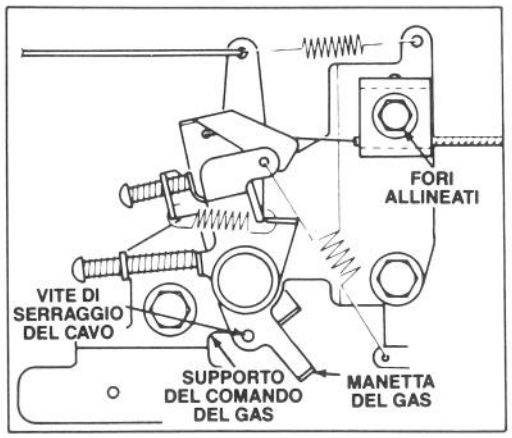

Figura 14

CAMBIO DELL'OLIO DEL MOTORE

Cambiate l'olio dopo le prime due ore d'uso e poi ogni 25 ore di servizio. Siccome l'olio caldo può essere drenato più facilmente e porta più contaminanti di quello freddo, fate girare il motore per uno o due minuti prima di drenare l'olio.

1. Fermate il motore e staccate il cavo di accensione dalla candela.

2. Rimuovete il sacco di raccolta dell'erba. Drenate la benzina dal serbatoio seguendo le istruzioni in Drenaggio del carburante a pag. 9.

3. Alzate il lato sinistro del tosaerba di almeno 30 cm e rimuovete il tappo di drenaggio. Inserite una bacinella di raccolta sotto il tosaerba.

4. Inserite il tubo di drenaggio dell'olio nell'apposito foro e abbassate il tosaerba. Alzate il lato destro del tosaerba fino a che tutto l'olio sia colato nel recipiente di raccolta.

5. Dopo il drenaggio, rimettete il tappo di drenaggio e riempite il motore con olio nuovo seguendo le istruzioni in Olio del motore a pag. 4.

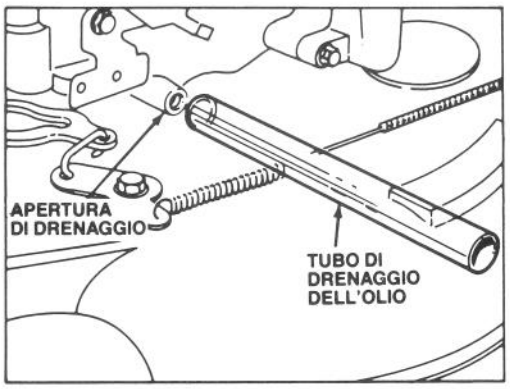

Figura 15

REGOLAZIONE DELLA PROPULSIONE DELLE RUOTE

Se il tosaerba non si muove automaticamente o se ha tendenza a spostarsi in avanti quando la trazione non è ingaggiata, sarà necessario regolare il cavo di comando della trazione.

1. Spegnete il motore.

2 Allentate il dado sul blocco di sostegno (Fig. 16).

3. Allentate il controdado sul cavo della trazione (Fig. 16).

4. Alzate la barra di comando fino a incontrare una certa resistenza. Quando è regolata correttamente, la barra di comando si deve trovare a 3,5 cm dalla stegola (fig. 17).

5. Spostate in su il controdado superiore per aumentare la distanza fra la barra di comando e la stegola. Spostate in giù il controdado superiore per diminuire la distanza fra la barra di comando e la stegola.

6. Ripetete i passi 3 e 4 fino ad ottenere la corretta regolazione.

MANUTENZIONE

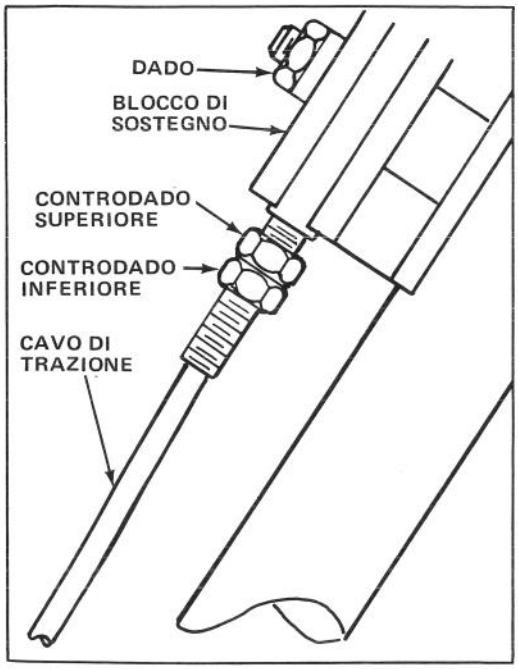

Figura 16

7. Serrate il controdado inferiore per bloccare la regolazione.

8. Il controdado superiore dovrebbe aderire al blocco di sostegno quando la regolazione è completata (Fig. 16).

9. Serrate il dado sul blocco di sostegno.

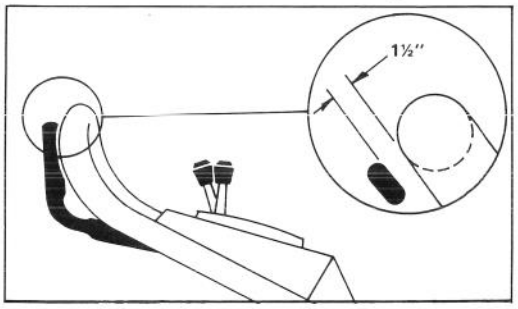

Figura 17

ISPEZIONE, RIMOZIONE, AFFILATURA DELLA LAMA DI TAGLIO

1. Fermate il motore e togliete la chiave dall'interruttore o staccate il cavo dalla candela.

2. Drenate la benzina dal serbatoio seguendo le istruzioni a pag. 9. Drenaggio del carburante.

3. Inclinate il tosaerba sul fianco destro. Evitate di far girare la lama. Ne potrebbero risultare dei problemi di accensione.

4. ISPEZIONE DELLA LAMA DI TAGLIO—Esaminate attentamente la lama di taglio per controllare se è tagliente o consumata, soprattutto nel punto d'incontro delle parti piatte e dell'alettatura della lama (Fig. 18A). Sabbia e materiale abrasivo possono consumare il metallo che raccorda le parti piatte e curve della lama, perciò controllatele prima di usare il tosaerba. Se notate consumo o crepe (Fig. 18B e C), sostituite la lama seguendo l'istruzione 5.

5. RIMOZIONE DELLA LAMA – Con la mano guantata o protetta da uno straccio, tenete ferma la lama di taglio. Rimuovete il bullone, la rosetta di sicurezza e la lama (Fig. 19).

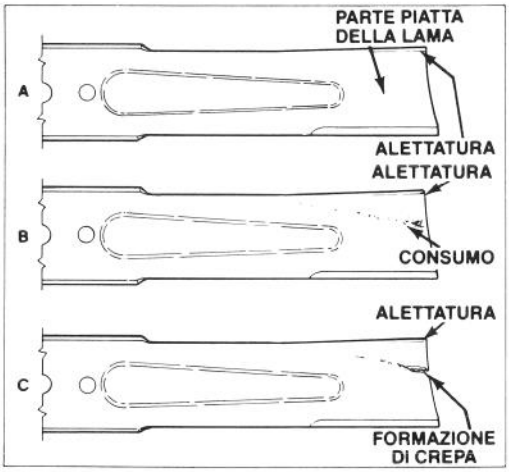

Figura 18

⚠ CAUTELA

Se continuate ad usare una lama consumata si verrà a formare una crepa tra la parte piatta e l'alettatura. Col tempo un pezzo di lama potrebbe rompersi e venir scagliata da sotto la macchina causando gravi lesioni a voi stessi o altri.

Nota: Per ottenere prestazioni di taglio ottimali sostituite la lama prima di ogni stagione di taglio. Nel corso dell'anno limate via le piccole tacche per mantenerla ben affilata.

6. AFFILATURA DELLA LAMA—Con una lima, affilate il lato superiore della lama badando a mantenere l'angolo di taglio originale (Fig. 20). La lama rimarrà ben bilanciata se affilandola toglierete la stessa quantità di metallo su entrambi i lati.

IMPORTANTE: Controllate la bilanciatura della lama mediante un apposito attrezzo. Si potrà

acquistare un bilanciatore di lame in qualsiasi negozio di ferramenta. Una lama ben bilanciata rimarrà ferma in posizione orizzontale mentre una lama sbilanciata si fermerà sul lato più pesante. Se la lama non è bilanciata, continuate ad affilare per togliere più metallo sul lato pesante.

7. Montate sul tosaerba una lama affilata e bilanciata con il bullone e la rosetta di sicurezza appositi. L'alettatura della lama deve trovarsi in alto. Stringete il bullone a 68 N.m.

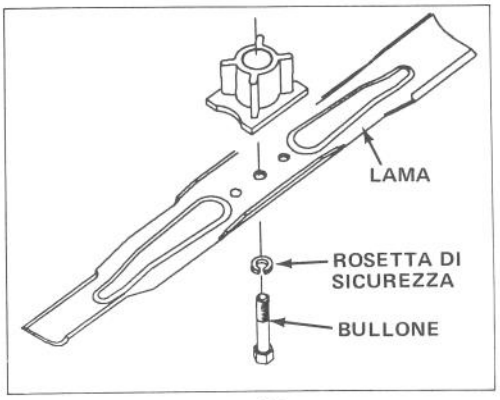

Figura 19

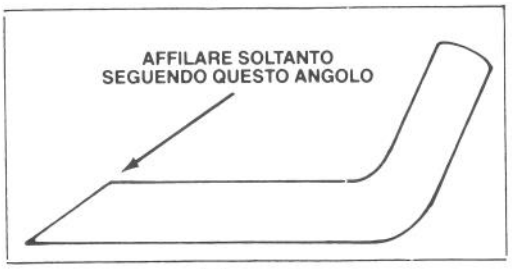

Figura 20

LUBRIFICAZIONE

Ogni 25 ore di servizio o alla fine della stagione di taglio, si dovranno lubrificare le ruote anteriori e posteriori.

1. Applicate 2 o 3 gocce d'olio all'interno ed all'esterno di tutti i bulloni delle ruote. Fate girare le ruote per distribuire l'olio all'interno delle bussole. Asciugate l'olio di troppo.

2. Portate le levette di altezza di taglio delle ruote posteriori in posizione "2". Asciugate gli ingrassatori con un panno pulito (fig. 21). Collocate la pompa d'ingrassaggio sull'ingrassatore ed applicate delicatamente 2 o 3 pompe di grasso a base di litio multiuso no. 2.

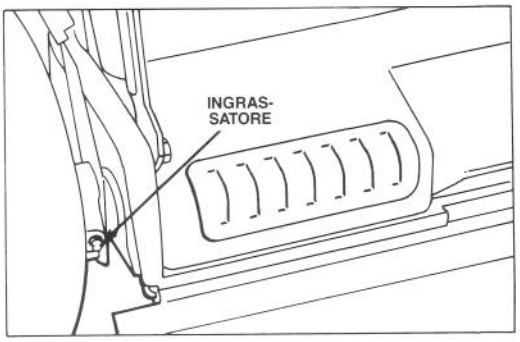

Figura 21

CARICAMENTO DELLA BATTERIA

Benchè una batteria nuova non sia completamente carica, una carica parziale di 4 ore darà elettricità sufficiente per avviare la macchina varie volte. Tuttavia, per assicurare una carica completa, la batteria nuova dovrà essere caricata per 72 ore consecutive. Caricate la batteria per 72 ore anche quando riponete il tosaerba in magazzino e in primavera. Durante l'uso normale, l'alternatore del motore la mantiene carica.

1. Spegnete il motore e staccate i cavi dal terminale della batteria (Fig. 22).

2. Se lo desiderate potrete rimuovere la batteria facendola uscire dalle scanalature di montaggio, ma non sarà necessario rimuoverla se potete portare il tosaerba in prossimità di una presa elettrica.

3. Collegate il caricabatterie TORO alla batteria ed inseritelo in una presa elettrica. Dopo aver caricato la batteria per un dato periodo di tempo,

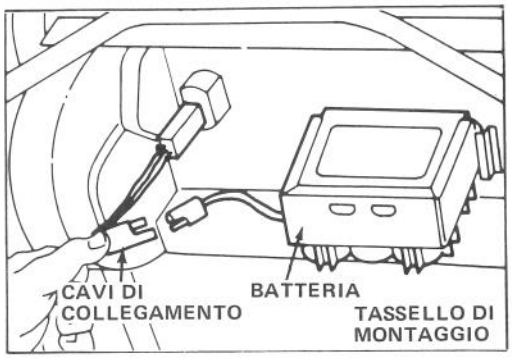

Figura 22

staccate il caricabatterie dalla presa e dalla batteria.

4. Ricollegate i cavi al terminale della batteria.

MANUTENZIONE

IMPORTANTE: Si raccomanda di usare solo il caricabatterie TORO perchè gli altri potrebbero causare danni alla batteria. Usate sempre il caricabatterie al chiuso e caricate la batteria a temperatura ambiente (20° C) sempre che sia possibile. Non caricate la batteria per più di 72 ore perchè ne potrebbero risultare danni.

PULIZIA DELLO CHASSIS

Per assicurare delle prestazioni ottimali, la parte inferiore della macchina e l'interno dello scarico dell'erba dovranno essere tenuti ben puliti.

1 Spegnete il motore e togliete il cavo dalla candela.

2. Drenate la benzina dal serbatoio seguendo le istruzioni a pag. 9. Drenaggio del carburante.

3. Sollevate el tosaerba sul fianco destro (Fig. 23). Evitate di far girare la lama quando il tosaerba è inclinato perchè ne portebbero risultare difficoltà di avviamento.

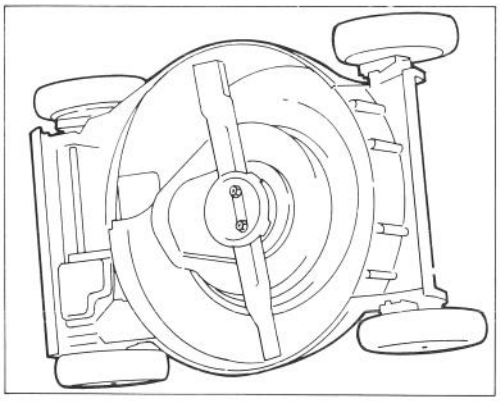

Figura 23

4. Ripulite l'erba tagliata e lo sporco attaccato allo chassis del tosaerba lavandolo con un getto d'acqua. Raschiate con un attrezzo di legno lo sporco che non siete riusciti ad eliminare. Evitate però di ferirvi contro la lama o gli angoli vivi della macchina.

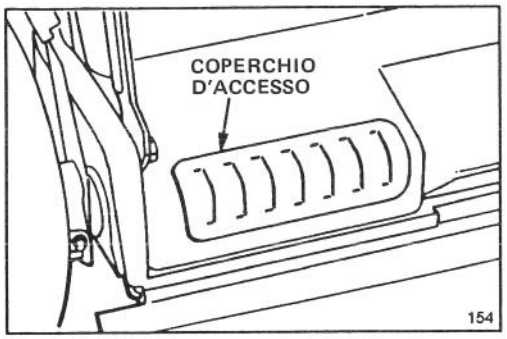

Figura 24

5. Pulite lo sportello di scarico e le cerniere togliendo l'erba o i detriti che rischiano di ostacolare il funzionamento dello sportello. Nel pulire la porta si deve fare attenzione a non danneggiare la guarnizione di tenuta in gommapiuma.

6. Rimuovete il pannello di accesso e pulite la superficie attorno alla scatola ingranaggi (fig. 24).

RIMESSAGGIO

1. Per il rimessaggio a lungo termine, raccomandiamo che dreniate il carburante dal serbatoio o che prima del rimessaggio usiate uno stabilizzante. Per il drenaggio della benzina, seguite le istruzione relative a pagina 9. Fatto ciò, avviate il motore, lasciandolo girare al minimo finché non si sia consumato tutto il carburante rimasto nel tubo ed il motore non si sia fermato. Ripetete la procedura d'avviamento altre due volte, per assicurarvi che il motore sia privo di carburante. Se non drenate il carburante, si formeranno dei depositi gommosi di vernice che potranno causare difficoltà di funzionamento del motore o addirittura problemi d'avviamento.

Il carburante va lasciato nel serbatoio solo se prima del rimessaggio vi se è aggiunto uno stabilizzante/conditizionatore come quello della Toro. Lo stabilizzante/conditizionatore della Toro è a base di distillato di petrolio. La Toro non raccomanda stabilizzanti a base alcolica, come etanolo, metanolo o isopropile. Usate lo stabilizzatore nelle quantità raccomandate rispettando le istruzioni stampate sul contenitore. In condizioni normali tutti gli additivi per carburante sono attivi per 6-8 mesi.

2. Drenate l'olio seguendo le istruzioni a pag. 9, Cambio dell'olio del motore. Dopo averlo drenato, non riempite il motore d'olio prima di aver portato a termine le istruzioni seguenti (3-10).

3. Togliete la candela e versate du cucchiai di olio SAE 10W30 nel foro del cilindro. Tirate lentamente la cordicella dell'avviamento per distribuire l'olio all'interno del cilindro. Rimettete la candela e stringetela a 20,4 N.m. NON RIINSERITE CAVO DELLA CANDELA.

4. Pulite lo sporco da sotto lo chassis seguendo le istruzioni a pag. 12, Pulizia dello chassis.

5. Controllate le condizioni della lama di taglio seguendo le istruzioni a pag. 10, Ispezione, rimozione, affilatura della lama di taglio.

6. Stringete tutti i dadi, bulloni e viti.

7. Pulite lo sporco e i rifiuti dal cilindro, dalle alette del cilindro e dall'alloggiamento del soffiatore. Ripulite anche i fili d'erba, lo sporco e le incrostazioni dalle parti esterne del motore, dall'alloggiamento e da sopra il tosaerba.

MANUTENZIONE

8. Pulite il filtro dell'aria seguendo le istruzioni a pag. 8, Pulizia del filtro dell'aria.

9. Lubrificate tutte le ruote seguendo le istruzioni a pag. 11, Lubrificazione.

10. Ritoccate la vernice di tutte le parti scrostate o arrugginite. La vernice Re-Kote Toro è disponibile presso il rivenditore autorizzato della TORO.

11. Riempite d'olio il motore seguendo le istruzioni a pag. 4. Olio del motore.

12. Caricate la batteria per 72 ore seguendo le istruzioni a pag. 11. Caricamento della batteria.

13. Riponete il tosaerba in un luogo asciutto e pulito. Coprite la macchina per proteggerla e mantenerla pulita.

ACCESSORI OPZIONALI

Presso il vostro locale rivenditore autorizzato della TORO potrete acquistare i seguenti accessori per usi speciali.

1. **Kit scarico laterale, N° modello 59112** – S'installa in pochi secondi sul lato posteriore al posto del sacco di raccolta. Permette di spergere i fili tagliati mentre si rifila su entrambi i lati (Fig. 25).

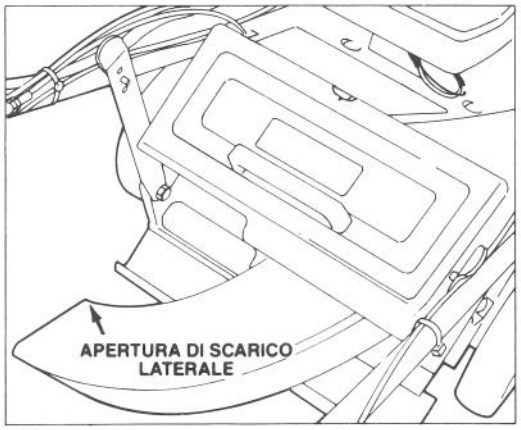

Figura 25

2. **Kit toglistoppia, N° modello 59131** – A montaggio frontale per facilitarne la manovra, s'installa in pochi secondi. I denti a molla grattano e vibrano nell'erba, staccando così le stoppie che sono poi aspirate nel sacco di raccolta (Fig 26) e facilmente eliminate.

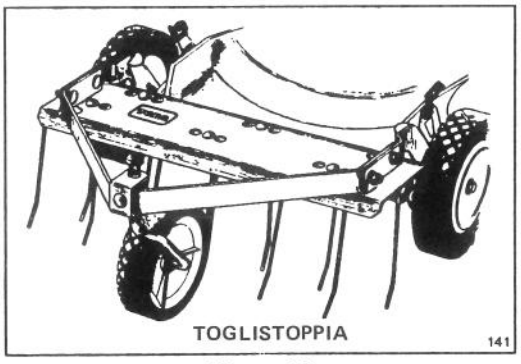

Figura 26

3. **Kit trinciafoglie, N°modello 59181** – S'installa sul lato inferiore del tosaerba in pochi minuti senza che si debba smontare la lama. Sminuzza i fili d'erba facilitandone l'aspirazione nel sacco di raccolta e la susseguente eliminazione (Fig. 27).

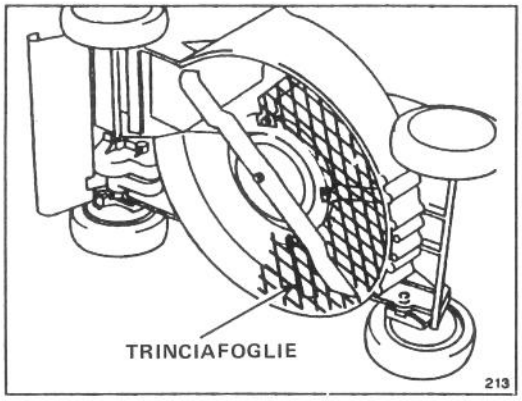

Figura 27

4. **Kit per pacciamatura, N° modello 59172** – Comprende il punzone di pacciamatura (Fig. 28),

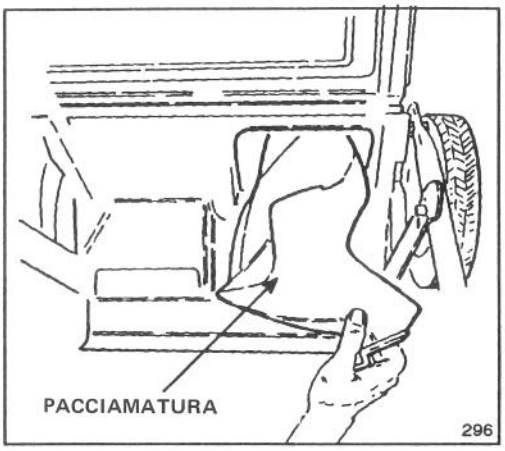

Figura 28

ACCESSORI OPZIONALI

la lama di pacciamatura, il rinforzo per la lama e la coppa di protezione. Trasforma il tosaerba con sacco posteriore in tosaerba per pacciamatura.

5. **Parascintille (N° parte 56-6730)** — Se avete bisogno d'un parascintille perché richiesto da regolamenti locali, statali o federali, lo potrete acquistare presso il vostro rivenditore autorizzato all'assistenza della TORO. Pulitelo ogni 75 ore di funzionamento.

IDENTIFICAZIONE DEL PRODOTTO

L'etichetta che reca il numero di modello ed il numero di serie dell'apparecchio si trova nell'angolo in basso a destra del pannello di comando.

Nella corrispondenza relativa al vostro tosaerba o quando richiedete pezzi di ricambio, fate sempre riferimento a entrambi i numeri.

ASSISTENZA TORO

Se mai aveste bisogno di assistenza (riguardo a sicurezza, messa in opera, manutenzione o localizzazione dei guasti) mettetevi in contatto col vostro distributore o rivenditore autorizzato della TORO, che troverete sulle "pagine gialle".

I rivenditori ed i distributori oltre ad avere tecnici specializzati, hanno a disposizione accessori e pezzi di ricambio approvati dalla fabbrica. Usate solo accessori e pezzi di ricambio TORO genuini sul vostro tosaerba TORO.