FORM NO. 3320-738

TORO

SERIENR. 26620B-2000001 OCH HÖGRE
SERIENR. 26620BG-2000001 OCH HÖGRE
SERIENR. 26625B-2000001 OCH HÖGRE
SERIENR. 26625BG-2000001 OCH HÖGRE

INSTRUKTIONS-BOK

21" (0,53 m) REAR BAGGER

⚠ SÄKERHETSFÖRESKRIFTER

VARNING! Motorns avgaser innehåller kolmonoxid som är en luktfri, giftig gas. För delstaten Kalifornien är kolmonoxid också känd för att orsaka födselskador. Kör inte motorn inomhus eller slutet rum.

FÖRE KÖRNING

1. Läs denna instruktionsbok noggrannt innan du använder gräsklipparen. Gör dig bekant med reglagen och hur klipparen fungerar. Låt aldrig barn köra klipparen eller vuxna som inte är bekanta med den.
2. Håll alla, speciellt barn och husdjur, borta från arbetsområdet. Ta bort pinnar, stenar, varjar och annan bråte från området som ska klippas.
3. Var klädd i långbyxor och kraftiga skor. Kör inte maskinen med sandaler på eller barfota.
4. Använd alltid skyddsglasögon eller ögonskydd när maskinen körs för att skydda ögonen mot främmande föremål som kan kastas från maskinen.
5. Kontrollera bränslenivån innan motorn startas. Fyll inte tanken inomhus, när motorn är igång eller innan motorn har kallnat något efter körning. Torka upp spilld bensin innan motorn startas.
6. Behåll alla skyddsplåtar och säkerhetsanordningar på plats. Reparera eller byt ut felaktiga eller skadade delar. Reparera eller byt ut skadade delar inklusive dekaler. Kontrollera samtliga säkerhetsanordningar före varje användning.

UNDER KÖRNING

7. Kör inte motorn inomhus.
8. Se till att du har bra fotfäste. Håll ett säkert grepp om handtaget och gå; spring inte. Kör aldrig maskinen i vått gräs. Klipp bara i dagsljus eller god elektrisk belysning.
9. Klipp grässluttningar från sida till sida; inte uppifrån och ned. Var mycket försiktig när du byter riktning på sluttningar. Klipp inte branta sluttningar.
10. Håll ansikte, händer och fötter borta från rotorknivskåpan och knivbladet medan motorn är igång. Stanna bakom handtaget och håll dig borta från utkastaröppningen.
11. Se till att utkastaslukan är stängd när gräsklippet inte ska kastas ut. När gräset samlas upp ska motorn vara avstängd innan uppsamlarpåsen tas bort och töms.
12. Stäng av motorn och vänta tills alla rörliga delar stannat innan utkastaröppningen befrias från tilltäppning.
13. Eftersom bladet fortsätter att rotera en stund efter det att gasreglaget förts till "OFF", skall man hålla sig bakom handtaget tills dess alla rörliga delar stannat helt.
14. Om kniven träffar ett fast föremål eller om maskinen vibrerar onormalt ska motorn stängas av och tändstiftskabeln lossas från tändstiftet. Kontrollera klipparen beträffande eventuella skador och utför alla reparationer innan maskinen används igen.
15. Stanna motorn för justering av klipphöjd.
16. Stäng av motorn innan du korsar en grusbelagd körbana, väg eller trottoar.
17. Stanna motorn innan du lämnar förarplatsen — bakom handtaget. Om maskinen lämnas obevakad ska tändstiftkabeln lossas från tändstiftet.
18. Rör inte vid ljuddämparen eller motorn medan den är igång eller omedelbart efter den har stannat, eftersom dessa delar är heta nog att orsaka brännskador.

UNDERHÅLL

19. Utför endast de underhållsföreskrifter beskrivna i denna handbok. Om mer omfattande reparationer behövs eller du behöver hjälp ska du kontakta en TORO-återförsäljare.
20. Stäng av motorn och lossa kabeln från tändstiftet när klipparen ska rengöras, inspekteras, repareras eller justeras. Håll kabeln borta från tändstiftet föratt förhindra oavsiktlig start.
21. Försäkra dig om att maskinen är i fullgott skick genom att ofta kontrollera att alla skru-

SWEDISH

SÄKERHETSFÖRESKRIFTER

var, muttrar och bultar är väl tilldragna. Se till att knivbladets bult eller fästmuttrar är riktigt tilldragna.

22. För att minska brandfaran ska motorn hållas fri från överflödig olja, gräs, löv och smutssamlingar.

23. Kontrollera gräsuppsamlingspåsen ofta beträffande hål eller slitage. Byt ut den mot en ny för att förhindra olyckor. Kontrollera att utbytespåse uppfyller TORO's ursprungliga rekommendationer och specifikationer.

24. Låt motorn kallna före förvaring inomhus. Förvara inte maskinen nära öppen flamma eller där bensinångorna kan antändas av gnistor.

25. Övervarva inte motorn genom att ändra varvtalsreglaget.

26. Vid tillverkningstillfället var gräsklipparen i enlighet med säkerhetsbestämmelserna för rotorgräsklippare. För att den även i fortsättningen ska vara säker och effektiv bör du alltid köpa äkta TORO-reservdelar och tillbehör.

SYMBOLFÖRTECKNING



INNEHÅLLSFÖRTECKNING

	Sida
Monteringsanvisningar	3-4
Före användning	4-5
Körinstruktioner	5-7
Underhåll	7-11
Rengöring av luftrenaren	7
Utbyte av tändstift	7-8
Tömning av bränsletank	8
Justering av gasreglage	8
Byte av vevhusolja	8
Justering av drivningsreglage	8-9
Inspektering byte/skärpning av rotorkniv	9-10
Smörjning	10
Laddning av batteri	10
Rengöring av rotorknivhus	10-11
Vinterförvaring	11
Valfria tillbehör	12
Produktidentifiering	13
Toro-service	13

MONTERINGSANVISNINGAR

INSTALLERING AV HANDTAG, GRÄSUPPSAMLARPÅSE OCH BATTERI

1. Sära på handtagets ändar och skjut dem över monteringstapparna på maskinhuset (fig. 1).

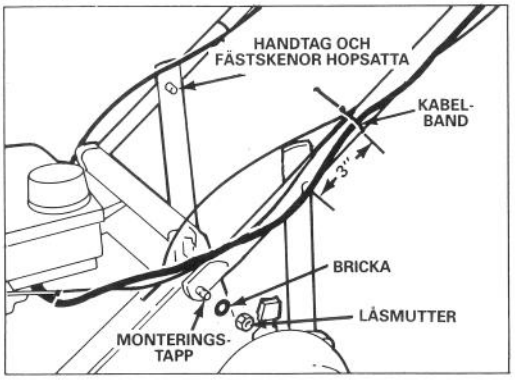

Figur 1

2. Fäst båda sidorna på handtaget till fästskenorna med bricka och låsmutter (fig. 1).

3. Böj fästskenorna lätt inåt, rör handtaget uppåt och nedåt tills knopparna på handtaget snappar i de mellersta hålen på skenorna (fig. 1).

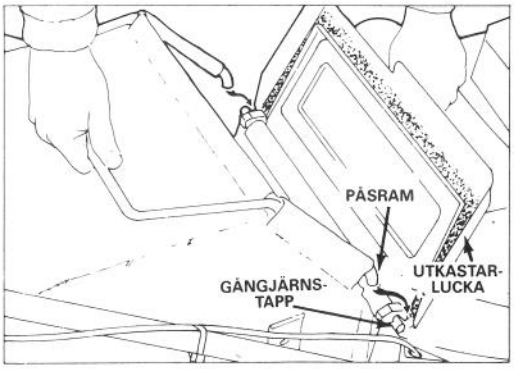

Figur 2

4. Handtagets längd kan justeras genom att flytta handtagets knoppar till ett annat hål i fästskenorna.

5. Fäst kontrollkablarna till var sida om handtaget ungefär 7 cm ovanför knopparna (fig. 1).

6. För att montera gräsuppsamlarpåsen lyftes utkastarluckan och påsens ram hakas på gångjärnstapparna (fig. 2). Påsen ska vila mot maskinhuset över utkastaröppningen. Stäng luckan och se till att den sluter tätt runt översidan på påsmynningen (fig. 3).

7. Fäst kontrollhävarmen till kontrollhandtaget med skruv och läsmutter (fig. 4).

8. Ladda batteriet (el-start modell): se "Laddning av batteri", sid. 10. Skjut in batteriet med etiketten uppåt mellan hållarna på baksidan av kontrollpanelen och anslut elkablarna (Fig. 5). Sätt i nyckeln i tändlåset när du är redo att starta motorn.

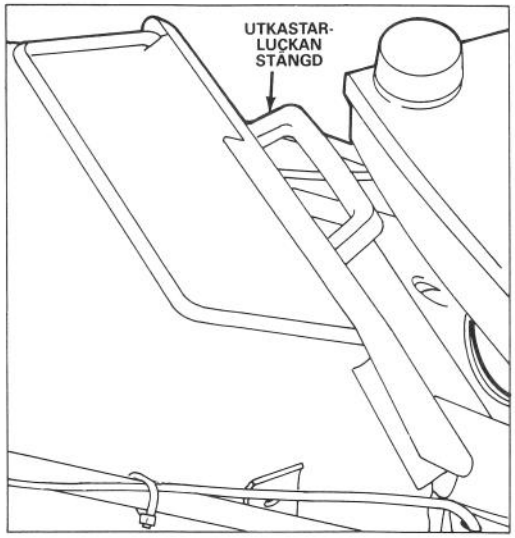

Figur 3

MONTERINGSANVISNINGAR

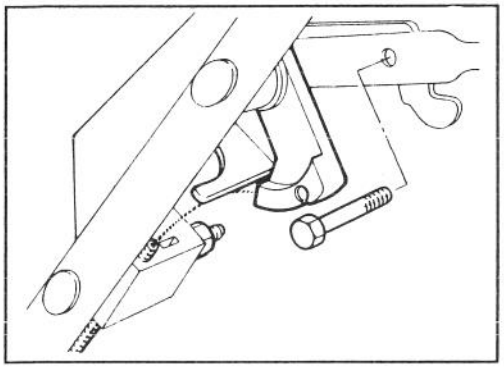

Figur 4

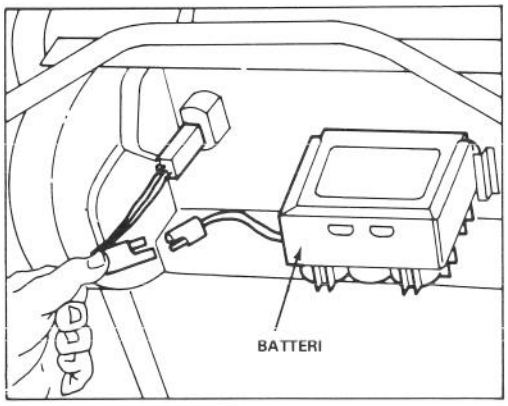

Figur 5

FÖRE ANVÄNDNING

FYLL VEVHUSET MED OLJA

Vevhuset måste fyllas med 0,6 liter 10W30 motorolja. Använd en ranande olja av hög kvalitet som har Amerikanska Petroleum Institutets -API- "serviceklassifiering" SC, SD, SE eller SF.

Se före varje användning till att oljenivån är mellan ADD och FULL på oljemätstickan (Fig. 6). Tillsätt olja om nivån är låg.

1. Sätt gräsklipparen på ett plant underlag och gör rent omkring oljemätstickan.

2. Ta upp mätstickan genom att vrida locket moturs 1/4 varv.

3. Torka av mästickan och stick in den i påfyllningshålet. Vrid locket 1/4 varv medurs. Dra sedan ut stickan och kontrollera oljenivån (Fig. 6). Om nivån är för låg, tillsätt bara tillräckligt mycket olja att nå FULL-strecket på sticken. FYLL INTE ÖVER FULL-STRECKET EFTERSOM MOTORN DÅ KAN SKADAS VID START. FYLL PÅ OLJA LÄNGSAMT.

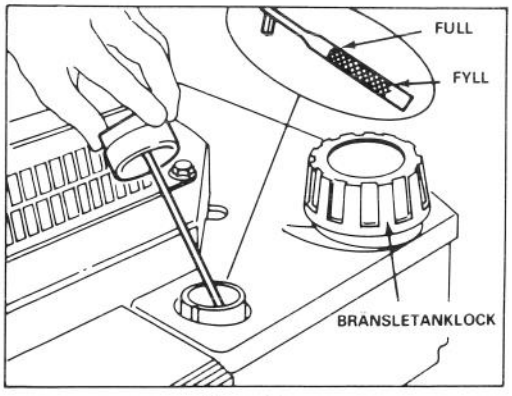

Figur 6

4. Inför mätstickan i påfyllningshålet och vrid locket 1/4 varv medurs för att låsa.

Obs.: Kontrollera oljenivån var 5:e arbetstimme eller varje gång gräsklipparen används. Första oljebytet ska ske efter 2 arbetstimmar, därefter ska oljan under normala förhållanden bytas var 25:e arbetstimme. Om motorn får arbeta under dammiga och smutsiga förhållanden, måste oljan bytas oftare.

FYLL BRÄNSLETANKEN MED BENSIN

Obs.: Toro rekommenderar att ny, ren, BLYFRI bensin med medelhögt oktantal användes i deras produkter. Blyfri bensin förbränns renare, förlänger motorns livslängd och underlätter start genom att minska föroreningarna i förbränningskammaren. Blyhaltig bensin kan användas om blyfri inte är tillgänglig.

FARA

Bensin är mycket lättantändlig och explosionsfarlig under vissa förhållanden. Rök inte när du hanterar bensin och håll bränslet borta från öppen flamma och gnistor. Köp aldrig mer än vad som går åt på 30 dagar. Förvara bensinen i godkända behållare och håll den utom räckhåll för barn.

Fyll tanken utomhus, endast när motorn är kall. Fyll till inom 13 mm från tankens överkant. Detta tomrum är för expansion av bensinångorna. Använd tratt för att hindra spill. Torka upp spilld bensin.

FÖRE ANVÄNDNING

1. Gör rent omkring tanklocket och ta bort locket (fig. 6). Fyll tanken till mellan 6 och 13 mm under påfyllningsrörets mynning och aldrig upp till mynningen. Bensinen behöver detta utrymme för expansion.

2. Skruva på tanklocket och torka upp eventuellt spilld bensin.

VIKTIGT: Blanda inte olja med bensinen. Använd aldrig metanol, bensin som innehåller metanol, gasohol som innehåller mer än 10% etanol, eller mineralterpentin eftersom det kan resultera i skador till bränslesystemet.

KÖRINSTRUKTIONER

KÖRNINGSTIPS

1. KOLLA OLJENIVÅN – Håll oljenivån mellan ADD och FULL på oljemätstickan (Fig. 6).

2. FÖRE VARJE ANVÄNDNING — Försäkra att drivningsreglage och kopplingshandtag fungerar på rätt sätt. När kopplingshandtaget släpps skall maskinen stanna.

3. KLIPPNING OCH GRÄSUPPSAMLING — Bästa resultat uppnås när motorn går i toppfart och bara ungefär 1/3 av gräsbladet klipps. Om man måste klippa långt gräs, ska den högsta höjdinställningen användas för den första klippningen. Klipp sedan gräset en gång till med en mer normal inställning. Om gräset är alltför långt kan det fastna i maskinen och orsaka motorstopp.

När maskinen används där omgivningen är torr och dammig bör gasreglaget kopplas ner till lägre hastighet för att minska dammspridningen som maskinen kan orsaka.

4. SKARPT KNIVBLAD — Börja varje gräsklippningsäsong med ett skarpt blad. Fila av hack emellanåt.

START, STOPP OCH SJÄLVGÅNG

1. REGLAGE – Tändlås (el-modeller), gasreglage, hastighetsväljaren och kopplingshandtaget för självagång finns på övre handtaget (fig. 7). Mangnpullstarten fins ovanpå motorn.

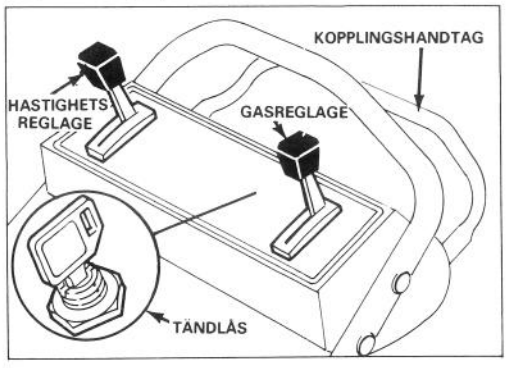

Figur 7

2. Koppla tändkabeln till tändstiftet och, på självgående modeller, sätt hastighetsväljaren på "N" (Fig. 7).

3. FINGERTOPP START – Sätt gasreglaget på CHOKE. Tag ordentligt stöd genom att placera ena foten på markerad plats ovanpå rotorknivskåpen. Dra i magnapullens handtag (Fig. 8) och regulera gasen när motorn startar. När motorn startar, flytta gasreglaget från "CHOKE"-läget och ställ i önskat läge.

4. EL-START — Sätt gasreglaget pa CHOKE. Vrid tändnyckeln till Start och släpp när motorn börjar ga.

Obs.: Om batteriet är urladdat kan motorn startas med magnapullen fig. 8).

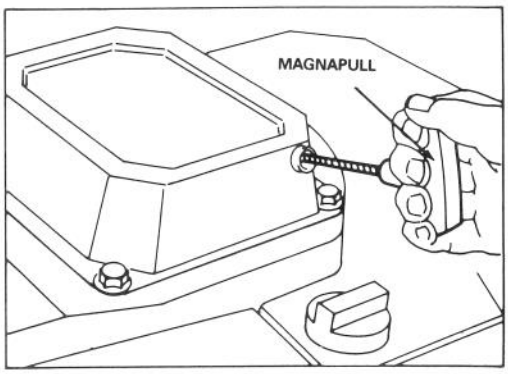

Figur 8

5. DRIVNINGSREGLAGE (självgående modeller) — Sätt hastighetsväljaren på önskad inställning och krama kopplingshandtaget mot handtaget. Farten varieras beroende pä avståndet mellan handtaget och kopplingshandtaget (fig. 9).

OBS.: Drivhjulen är försedda med frihjulskoppling vilket gör att maskinen lättare kan dragas bakåt när hjuldrivningen är frånkopplad. För att koppla ur frihjulsgången måste maskinen skjutas framåt några centimeter sedan hjulen har stannat.

KÖRINSTRUKTIONER

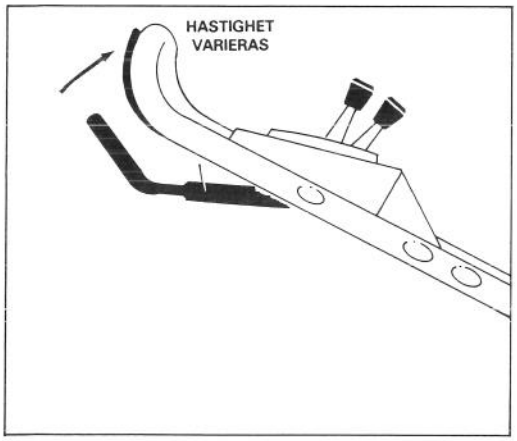

Figur 9

6. STOPP (fig. 7) – Släpp kontrollhandtaget för att stanna drivningen. Sätt hastighetsreglaget på "N" på självgående modeller. Sätt gasreglaget å OFF för att stanna motorn. Ta ur nyckeln från tändlåset eller dra tändkabeln från tändstiftet om maskinen ska lämnas obevakad eller ur bruk.

ANVÄNDNING AV GRÄSUPPSAMLARE

1. Stanna motorn och vänta tills alla rörliga delar har stannat.

2. MONTERING AV UPPSAMLARPÅSEN – Lyft upp utkastarluckan och haka fast påsens ram på gångjärnstapparna (fig. 10). Påsen ska vila mot maskinhuset över utkastaröppningen. Stäng luckan och se till att den sluter tätt runt översidan på påsmynningen.

3. FULL UPPSAMLARPÅSE – För att kontrollera om gräsuppsamlaren är full, släpp kopplingshandtaget, för gasreglaget till "OFF" och vänta tills kniven har stannat. Känn efter på upsammlarpåsen om den behöver tömmas.

4. BORTAGNING AV UPPSAMLARPÅSE – Släpp kopplingshandtaget, för gasreglaget till "OFF" och vänta tills alla rörliga delar har stannat. Håll alltid händer och fötter borta från maskinhuset medan motorn är igång. Öppna utkastarlucken. Håll i utkastarluckan och fatta handtåget på uppsamlarpåsen och lyft av den från maskinen. Låt utkastarluckan slutas till igen.

5. TÖMNING AV UPPSAMLARPÅSE – Fatta påsen baktill och i ramhandtaget. Lyft bakre änden på påsen och skaka.

OBS.: Om påsen är överfull kan det hända att en del gräs finns kvari i utkastaröppningen när påsen borttagits. I de flesta fall blåses det in i påsen när den har återmonterats och knivbladet

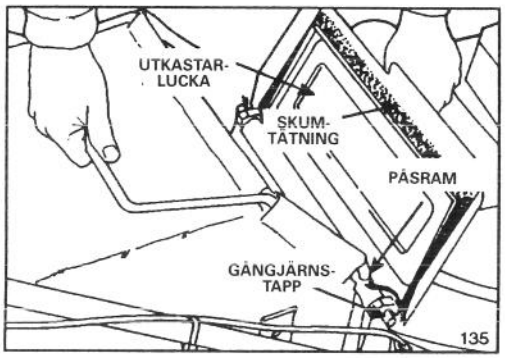

Figur 10

kopplats till. Om utkastaröppningen fortstättar att vara tilltäppt, stäng av motorn, vänta tills alla rörliga delar stannat, och rensa bort gräsklippet från maskinen.

⚠ VARNING!

Öppna aldrig utkastarluckan på maskinen när motorn är igång. Gräsklipp och annat bråte kastas ut med sådan kraft att skador kan förorsakas.

Materialet som påsen är gjord av håller för det mesta av de främmande föremål som kan förekomma, såsom småsten och annat bråte. Emellertid nöts den så småningom i normal användning. Så undersök påsen ofta, och, om slitage upptäcks, ersätt den med en äkta TORO-påse som är försedd med denna eller liknande varning.

JUSTERING AV KLIPPHÖJDEN

Tre nummer ingjutna i huset utmärker klipphöjdsinställningarna. Rutorna mellan varje nummer representerar inställningssteg om 12 mm.

⚠ VARNING

Justera inte klipphöjds-inställningen med motorn igång.

1. Stanna motorn.

2. Lyft huset så att hjulet höjes över marken för att underlätta justeringen. Inga händer under däcket för att lyfta huset. Pressa ned justeringsspaken mot hjulet och flytta den till önskad inställning (Fig. 11). Se till att styrpinnen på justeringsspaken passas in i urtaget på huset. Justera alla hjulen till samma höjd.

KÖRINSTRUKTIONER

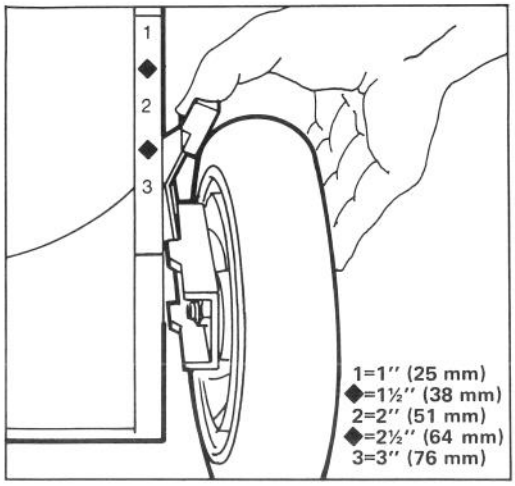

Figur 11

OBS.: Framhjulen kan justeras upp till 12 mm. Flytta justeringsspaken förbi "1" och låt styrpinnen glida in i urtaget på huset.

3. Under förhållanden där maximum kraft behövs eller när gräsmattan är så tjock att bakhjulen sjunker ner, bör bakhjulen ställas in en grad högre. Se till att hjulen återställs till liksidig inställning för normal klippning för att försäkra bästa resultat.

UNDERHÅLL

⚠ VARNING

Lossa tändkabeln från tändstiftet före justering eller underhåll.

RENGÖRING AV LUFTRENARE

Normalt bör luftrenaren göras ren efter varje 25 arbetstimmar. Den behöver rengöras oftare om maskinen används under mycket smutsiga eller dammiga förhållanden.

1. Stanna motorn och koppla ur kabeln från tändstiftet.

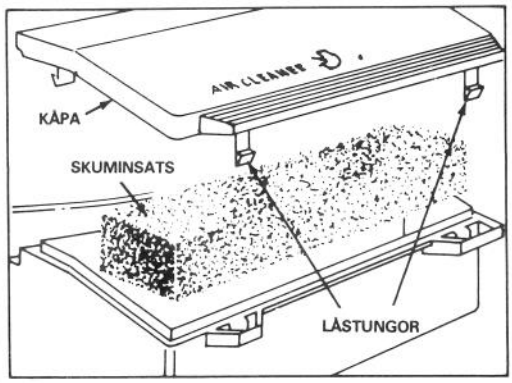

Figur 12

2. Pressa in låstungorna och lyft av luftrenarens kåpa. Rengör kåpan noga (fig. 12).

3. Om översidan på skuminsatsen är smutsig ska den tas ut och rengöras noggrant (fig. 12).

A. TVÄTTA skuminsatsen i en lösning av flytande tvål och vatten. Krama ur smutsen, men vrid inte så skumplasten inte går sönder.

B. TORKA den genom att svepa den i en ren trasa och krama ur vattnet.

C. DRÄNK IN skuminsatsen med 90 ml SAE 10W30 motorolja. Krama insatsen för att avlägsna överflödig olja och för att distribuera oljan jämnt i skumplasten. Insatsen ska vara fuktigt.

4. Återställ insatsen och luftrenarens kåpa.

VIKTIGT: Kör inte motorn utan luftrenarinsatsen eftersom följden därav sannolikt blir extremt slitage och skador till motorn.

UTBYTE AV TÄNDSTIFT

Använd ett NGK BPR6ES tändstift eller motsvarande. Rätt gnistgap är 0,8 mm. Ta ut stiftet efter varje 25 arbetstimmar och kolla dess tillstånd.

1. Stanna motorn och lossa kabeln från stiftet.

2. Gör rent omkring tändstiftet och skruva ur stiftet från cylindern.

VIKTIGT: Byt ut stiftet om det har sprickor, sotavlagringar o. dyl. Sandblästra eller skrapa inte elektroderna vilket kunde förorsaka smuts i cylindern och skador till motorn.

UNDERHÅLL

3. Justera gnistgapet till 0,8 mm (fig. 13). Montera det justerade stiftet och packningen. Dra till stiftet ordentligt till 20,4 N-m.

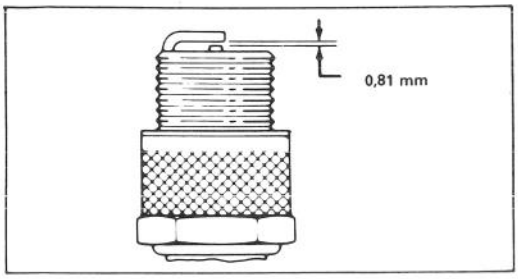

Figur 13

TÖMNING AV BRÄNSLETANK

1. Stanna motorn och lossa tändkabeln.
2. Ta locket av bränsletanken och använd en sifonpump att tömma bensinen i en ren behållare.

Obs.: Detta är det enda rekommenderade förfarandet för tömning av bränsle.

JUSTERING AV GASREGLAGE

Det kan bli nödvändigt att justera gasreglaget om motorn inte startar eller stannar. Varje gång en ny gasreglagevajer installeras måste reglaget justeras.

1. Stanna motorn och lossa tändkabeln.
2. Stäng luckan på klipparhuset och ta bort gräsuppsamlaren.
3. Sätt gasreglaget till SNABBT.
4. Lossa kabelklämmans skruv tills gasvajern löper fritt (fig. 14). Rikta in hålen i reglagearmen och reglagefästet. Dra litet i gasvajern för att avlägsna eventuellt slack och dra till kabelklämmans skruv så att justeringen fixeras.

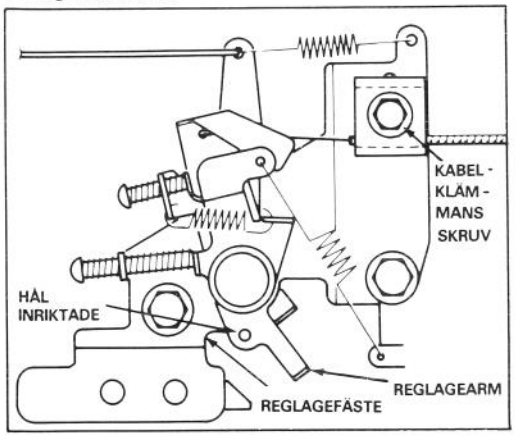

Figur 14

BYTE AV VEVHUSOLJA

Byt olja efter de första 2 arbetstimmarna och efter varje 25 arbetstimmar därefter. Eftersom varm olja flyter bättre och bär med sig mer föroreningar än kall olja bör motorn köras ett par minuter före tömning.

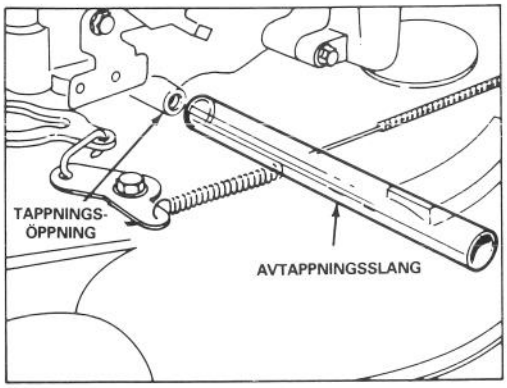

Figur 15

1. Stanna motorn och ta ur nyckeln från tändläset eller lossa tändkabeln.
2. Ta bort gräsuppsamlaren. Töm bensintanken; se "Tömning av bränsletank", sid. 8.
3. Tippa upp maskinens vänstra sida åtminstone 25 cm och ta bort avtappningspluggen. Placera en spilloljebehållare under maskinens vänstra sida.
4. Insätt avtappningsslangen över öppningen och tippa tillbaka maskinen. Lyft upp högra sidan tills all olja har runnit ner i spilloljebehållaren.
5. Sätt tillbaka avtappningspluggen sedan all olja runnit ur och fyll motorn med ny olja; se "Påfyllning av vevhusolja", sid. 4.

JUSTERING AV DRIVNINGSREGLAGE

Om maskinen inte går av sig själv eller är benägen att krypa framåt även fast drivningen är frikopplad, blir bet nödvändigt att justera drivningsreglagekabeln.

1. Stäng av motorn. Ta nyckeln ur tändläset.
2. Lossa muttern på stödblocket (Fig. 16).
3. Lossa nedre Ismuttern på drivningsreglagekabeln (Fig.16).
4. Lyft kopplingshandtaget tills lätt motstånd känns. Kopplingshandtaget bör vara 3,5 cm från handtaget när justeringen är rätt gjord (fig. 17).
5. Vrid övre låsmuttern uppåt för att öka avståndet mellan kopplingshandtaget och handtaget. Vrid övre låsmuttern nedåt för att minska

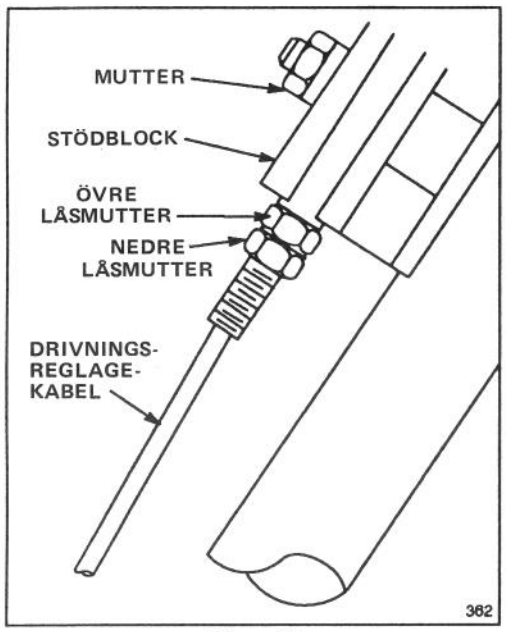

Figur 16

avståndet mellan kopplingshandtaget och handtaget.

6. Upprepa steg 3 och 4 tills justeringen är slutförd.

7. Drag åt nedre låsmuttern för att säkra justeringen.

8. Den övre låsmuttern skall ligga an mot stödblocket när justeringen är klar (Fig. 16).

9. Drag åt muttern på stödblocket.

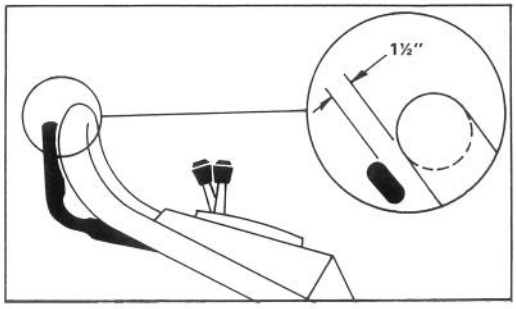

Figur 17

INSPEKTERING/BYTE/SKÄRPNING AV ROTORKNIV

1. Stanna motorn och lossa kabeln från tändstiftet.

2. Töm bränsletanken: se "Tömning av bränsletanken", sid. 8.

3. Tippa upp klipparen på höger sida. Undvik knivbladet. Följden kan bli startsvårigheter.

4. INSPEKTERA BLADET — Syna bladet noga för att upptäcka eventuellt slitage, speciellt i övergången mellan den flata och den svängda delen (fig. 18A). Eftersom sand och andra nötande material kan slita bort metallen på detta ställe, ska knivbladet undersökas före användning. Om en skåra eller annat slitage upptäcks (fig. 18B och C) ska bladet bytas ut. Se moment 5.

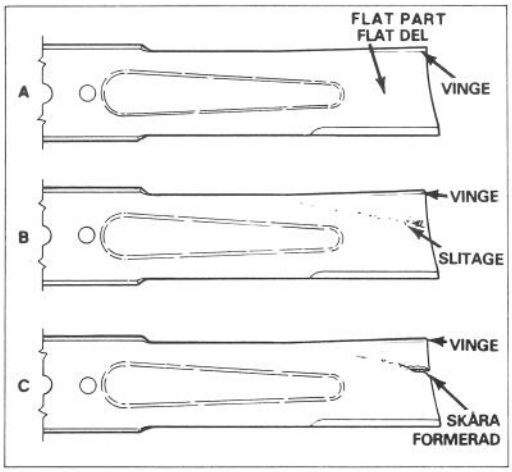

Figur 18

5. BORTTAGNING AV ROTORKNIV – Fatta knivänden med en trasa eller en tjokt stoppad handske. Lossa knivbulten, fjäderbricka och kniv (Fig. 19).

⚠ VARNING

Om knivbladet får slitas ned kan ett slitagespår formas nära vingen. Till slut kan en del av kniven brytas av och orsaka allvarliga personskador till dig eller omkringstående.

Obs.: För bästa resultat bör man börja varje gräsklippningssäsong med ett nytt knivblad. Fila ner små ojämnheter under årets lopp för att bevara eggen.

6. SKÄRPNING AV KNIVBLADET — Skärp ovansidan på bladet med en fil och behåll den ursprungliga skärvinkeln (fig. 20). Rotorkniven behåller sin balans om samma mängd filas bort från båda skäreggarna.

UNDERHÅLL

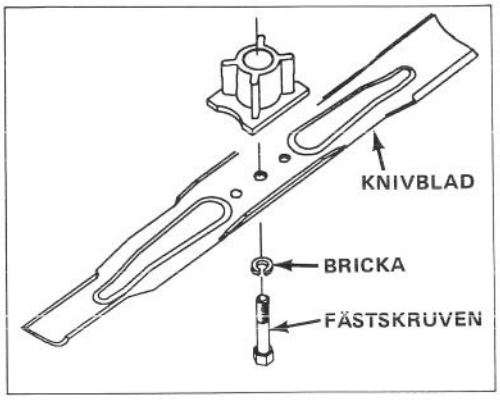

Figur 19

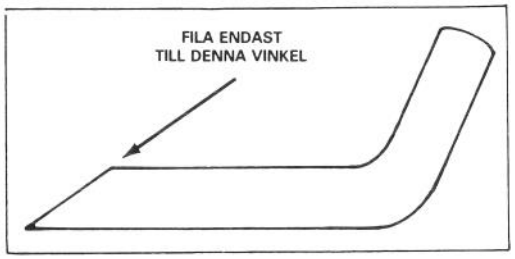

Figur 20

7. För att vara rätt insatt måste vingarna på bladet peka mot rotorknivhuset. Dra till fästskruven till 68 N-m.

SMÖRJNING

Efter varje 25 arbetstimmar eller när säsongen slutar måste fram- och bakhjulen smörjas.

1. Smörj med 2 eller 3 droppar lätt olja på insidan och utsidan av alla hjulbultarna. Snurra hjulen för att distribuera oljan in i bussningarna. Torka upp överflödig olja.

2. Flytta bakre hjulens klipphöjdsinställning till "2". Torka av smörjnippeln med en ren trasa (fig. 21). Inför en fettspruta i nippeln och pumpa försiktigt 2 eller 3 pumptag med litiumfett nr. 2 av universaltyp.

LADDNING AV BATTERI

Även fast ett nytt batteri inte är laddat, kan en delvis laddning om 4 timmar ge tillräcklig energi för flera starter. Men ett nytt batteri måste laddas 72 timmar i sträck för full laddning. 72 timmars laddning är också rekommenderad för vinterförvaring och för vårladdning.

1. Stanna motorn och lossa kabelhärvans anslutning vid batteriet (fig. 22).

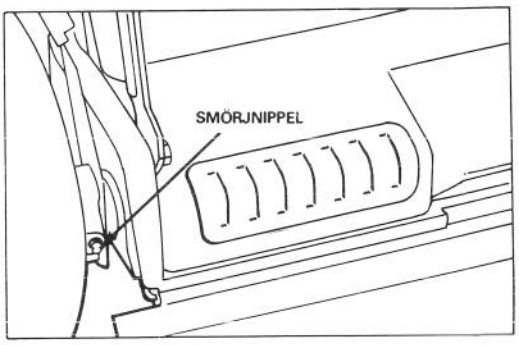

Figur 21

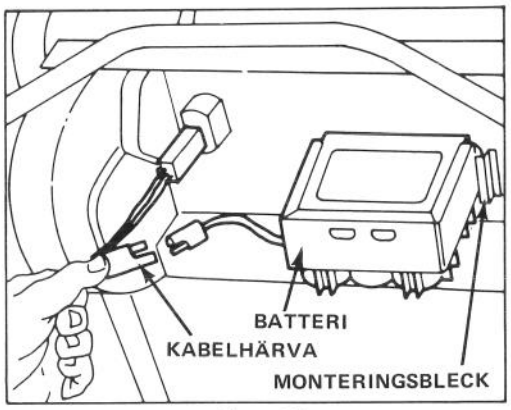

Figur 22

2. Om så önskas kan batteriet avlägsnas genom att dra ut det från hållarna. Detta är inte nödvändigt om klipparen kan ställas nära ett el-uttag.

3. Anslut TORO batteriladdare till batteriet och stick in den i ett el-uttag. Efter tillräcklig laddning ska laddaren tas ur uttaget och avlägsnas från batteriet.

4. Anslut kabelhärvan till batteriets anslutning.

VIKTIGT: Endast användning av TORO batteriladdare är rekommenderad därför att andra laddare kan skada batteriet. Använd alltid laddaren inomhus och ladda batteriet vid rumstemperatur (ca. 18°C) om möjligt. Ladda inte batteriet längre än 72 timmar, annars är det fara för skada.

RENGÖRING AV ROTORKNIVHUS

För att försäkra bästa prestanda ska undersidan av rotorknivhuset och insidan av utkastaren hållas rena.

1. Stanna motorn och koppla ur kabeln från tändstiftet.

2. Töm ur bensinen: se "Tömning av bränsletanken", sid. 8.

3. Tippa klipparen på högra sidan (fig. 23). Undvik rotorknivbladet för att förhindra eventuella startproblem.

4. Spruta vatten på rotorhuset med en trädgårdsslang så att smuts och gammalt gräsklipp som har fastnat lossas. Skrapa bort rester som vattenstrålen inte fick bort med en träskrapa. Undvik skarpa kanter och ojämnheter.

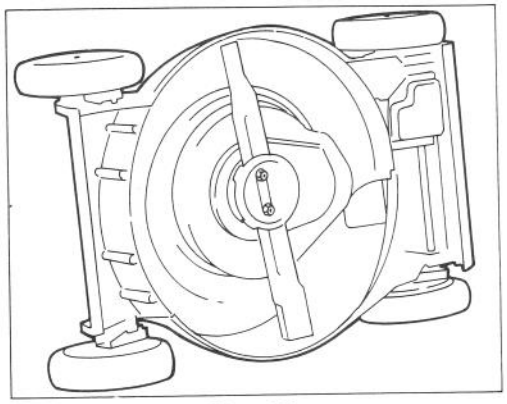

Figur 23

5. Rensa bort gräs och skräp som kan inverka på funktionen från utkastarlucka och gångjärn. Var försiktig när luckan rengöres så att skumtätningen inte skadas.

6. Tag bort åtkomstpanelen och gör rent omkring växellådan (fig. 24).

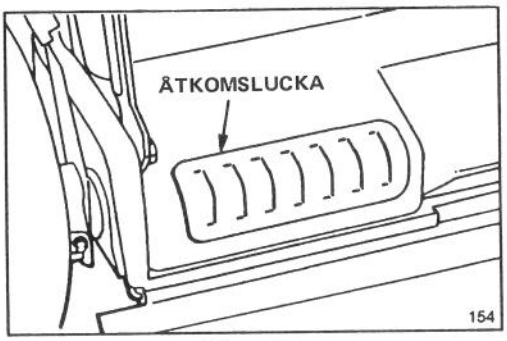

Figur 24

VINTERFÖRVARING

1. Vid långvarig förvaring skall antingen bränsletanken tömmas eller bränslestabiliseringsmedel tillsättas för förvaring. Se "Tömning av bensin", sid. 8. När bränslet tömts, starta motorn och låt den gå på tomgang tills dess all bensin förbrukats och motorn stannar. Försök att starta ett par gånger för att vara säker på att all bensin i motorn förbrukats. Om bensinen ej töms bildas beckliknande beläggningar som gör att motorn går dåligt och som även kan göra motorn svärstartad.

Bränsle får lämnas kvar i tanken endast om ett bränslestabiliseringsmedel såsom Toro Stabilizer/Conditioner tillsättes för förvaring. Toro Stabilizer/Conditioner är ett på petroleumdestillat baserat konditionerings- och stabiliseringsmedel. Toro rekommenderar inte användning av stabiliserinfstillsatser på alkoholbas, såsom exempelvis etanol, metanol eller isopropyl. Använd bränslestabiliseringsmedel och dosera enligt förpackningens rekommendation.

Under normala förhållanden är alla bränsletillsatser effektiva under en period av 6-8 månader.

2. Töm ur oljan: se 'Byte av vevhusolja", sid. 8. Sedan oljan har tömts ur ska vevhuset inte fyllas igen innan de följande moment (3-9) har fullföljts.

3. Ta bort tändstiftet och häll 2 teskedar SAE 10W30 olja i hålet på cylindern. Dra långsamt i startsnöret så att oljan fördelas på insidan av cylindern. Sätt tillbaka tändstiftet och dra åt till 20,4 N-m). ANSLUT INTE TÄNDSTIFTSKABELN TILL TÄNDSTIFTET.

4. Gör ren undersidan av rotorhuset: se "Rengöring av rotorhuset", sid. 10.

5. Inspektera rotorknivbladet: se "Inspektering/utbyte/skärpning av rotorkniven", sid. 9.

6. Dra till alla muttrar, bultar och skruvar.

7. Rensa bort smuts och gräsrester från cylindern, cylinderhuvudets flänsar och fläkthuset. Rengör också alla utvändiga delar av motorn, klipparhuven och översidan av rotorhuset.

8. Rengör luftrenaren: se "Rengöring av luftrenaren", sid. 7.

9. Smörj hjulen: se "Smörjning", sid. 10.

10. Bättra alla rostiga och repiga ytor med färg. Toro Re-Kote färg finns hos TORO-återförsäljare.

11. Fyll vevhuset med olja: se "Fyll vevhuset med olja", sid. 4.

12. Ladda batteriet 72 timmar: se "Laddning av batteri", sid. 10.

13. Förvara klipparen i en ren torr plats. Täck över den för att hålla den ren och skyddad.

VALFRIA TILLBEHÖR

För speciella förhållanden finns följande tillbehör att köpa hos din lokala TORO-återförsäljare.

1. **Sidoutkastarsats, modell nr. 59112** – Monteras på några sekunder. Monteras baktill i stället för gräspåsen. Sprider gräsklippet åt båda sidorna när man klipper (Fig. 25).

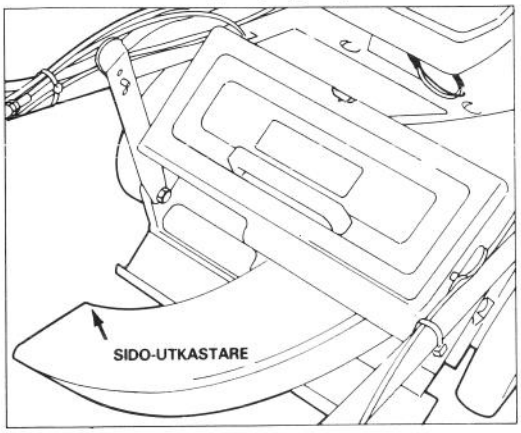

Figur 25

2. **Räfsa, modell 59131** – Monteras på några minuter. Monteras fram på klipparen vilket gör enheten lätt att manövrera. Fjädrande pinnar lossar dött gräs som sugs upp i gräspåsen (Fig. 26) och därmed lätt avlägsnas.

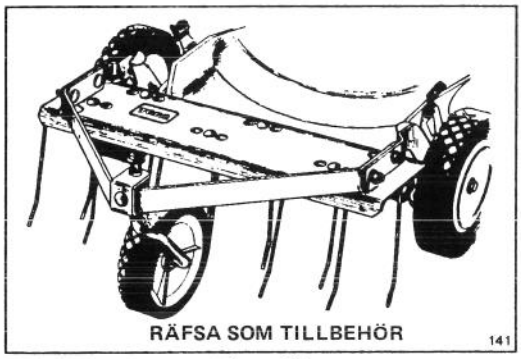

Figur 26

3. **Lövtuggarsats, modell nr. 59181** – Monteras på gräsklipparens undersida på några minuter utan att knivbladet behöver demonteras. Strimlar löv i små bitar som sugs upp i gräspåsen och därmed lätt avlägsnas (Fig. 27).

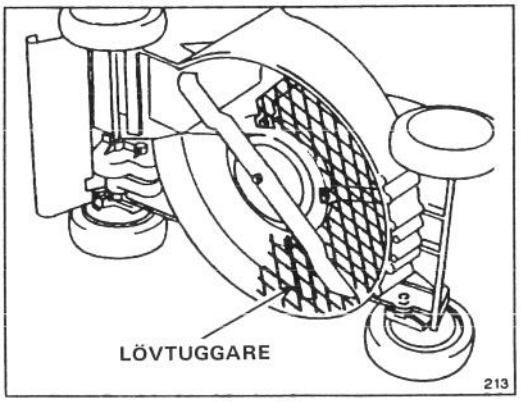

Figur 27

4. **Grästuggarsats, modell nr. 59172** – Inkluderar tuggningsplugg (Fig. 28), tuggningsblad, bladförstyvning och kopp som förhindrar klippning alltför nära markytan. Med denna sats konverteras gräsklippare med bakre uppsamlingspåse (rear bagger) till en maskin som finfördelar grasklippet.

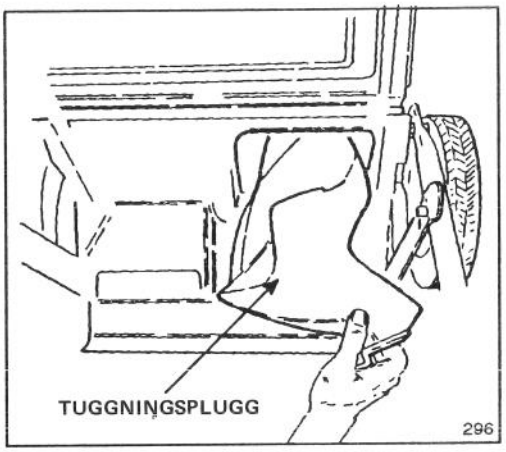

Figur 28

5. **Gnistsläckare som valfritt tillbehör (Reservdelsnummer 56-6730)** – Om gnistsläckare krävs enligt lokala eller andra bestämmelser kan sådan köpas hos din lokala auktoriserade TORO-återförsäljare. Rengör nätet efter varje sjuttiofem timmars driftstid.

PRODUKTIDENTIFIERING

En dekal med modell- och tillverkningsnummer sitter på reglagepanelens undersida. Hänför alltid till specifika nummer på denna etikett i all korrespondens eller när reservdelar behövs.

TORO-SERVICE

Om hjälp behövs — beträffande säkerhet, montering, bruk eller underhåll eller felsökning — ska närmaste TORO-återförsäljare eller distributör. Se Yrkesregistret i telefonboken. Förutom tränade tekniker har återförsäljaren och distributören också fabriksgodkända tillbehör och reservdelar. Håll din Toro klippare genomgående TORO. Köp äkta TORO reservdelar och tillbehör.


TORO®