SWEDISH FORM NO. 3320-524

TORO®

MODELL: 38565–9000001
och uppåt

**INSTRUKTIONSBOK**

# 1132 SNÖSLUNGA MED POWER SHIFT

## ⚠ SÄKERHETSFÖRESKRIFTER

**SNÖSLUNGA MED POWER SHIFT modell 1132 uppfyller eller överskrider säkerhetsstandarden för snöslungor som fastställts av The Outdoor Power Equipment Institute. Därför kan TORO stolt förevisa OPEIs säkerhetsintyg. För att intyga maximal säkerhet och erhålla optimal prestanda samt få kännedom om produkten är det ytterst viktigt att alla som använder snöslungan läser och gör sig införstådda med innehållet i denna instruktionsbok innan motorn ens har startats. Var speciellt uppmärksam på säkerhetssymboler som betyder VARNING eller FARA—"instruktioner om personsäkerhet". Läs och fatta innebörden i de instruktionerna, för de har att göra med säkerhet. Försummelse att iakttaga sådana instruktioner kan resultera i personskador.**

Följande instruktioner är jämförliga med Instruktioner för säker snöröjning som fastställda av ANSI—American National Standards Institute. Snöslungan är konstruerad och testad för rimligt säker användning; emellertid måste den brukas i enlighet med de följande säkerhetsföreskrifterna, annars kan ALLVARLIGA PERSONSKADOR UPPSTÅ.

### FÖRE ANVÄNDNING

1. Läs och gör dig säker på att du förstår innehållet i denna instruktionsbok innan du startar och kör denna maskin. Gör dig bekant med alla reglage och hur man snabbt slår av motorn.

2. Håll alla, speciellt barn och husdjur, borta från arbetsområdet. Låt aldrig barn köra snöslungan.

3. Inspektera noggrant området där snöslungan skall användas. Ta bort dörrmattor, kälkar, brädor, vajrar och andra främmande föremål som eventuellt kan köras över och kastas omkring.

4. Behåll alla skyddsplåtar och säkerhetsanordningar på plats. Om en plåt eller en säkerhetsanordning är felaktig ska felet avhjälpas innan snöslungan tas ibruk. Dra också åt lösa skruvar och muttrar.

5. Var klädd i lämpliga vinterkläder. I synnerhet skorna är viktiga för bra fotfäste på halt underlag. Kläd dig inte i alltför lösa kläder som möjligen kan fastna i maskineriet.

6. Justera båda medarna så att inmatarvalsens kåpa inte skrapar grusgångar och bara ytor.

7. Innan motorn startas skall hastighetsreglaget ställas på N (tomgång).

8. Använd alltid en treledarkontakt och treledarkabel för att starta en snöslunga försedd med elstart.

9. Fyll bränsletanken med bensin innan motorn startas. Undvik att spilla bensin. Hantera bensinen försiktigt eftersom den är mycket lättantändlig. RÖK INTE I NÄRHETEN AV BENSIN.

A. Använd en godkänd bensindunk.

B. Fyll bränsletanken utomhus och bara när motorn inte är igång. Motorn skall vara kall för att förhindra eldfara.

C. Öppna dörren om motorn skall köras i ett garage därför att avgaserna är farliga och kan eventuellt vara livsfarliga. Kör inte motorn innomhus.

D. Torka upp spilld bensin och sätt på locket ordentligt på bensindunken och snöslungans bränsletank innan motorn startas.

### UNDER KÖRNING

10. STANNA BAKOM HANDTAGEN OCH UR VÄGEN FÖR UTKASTARRÖRET MEDAN SNÖSLUNGAN KÖRS. Håll ansikte, händer, fötter och alla andra kroppsdelar såväl som kläder borta från skymda, rörliga eller roterande maskindelar.

11. INNAN SNÖSLUNGAN SKALL JUSTERAS, RENGÖRAS, REPARERAS ELLER INSPEKTERAS, OCH INNAN UTKASTARRÄNNAN RENSAS SKALL MOTORN STÄNGAS AV OCH ALLA RÖRLIGA DELAR STANNA. DRAG

©The Toro Company – 1988

# SÄKERHETSFÖRESKRIFTER

DESSUTOM BORT TÄNDKABELN FRÅN STIFTET OCH HÅLL KABELN VÄL BORTA FRÅN STIFTET FÖR ATT FÖRHINDRA OAVSIKTLIG START. ANVÄND EN KÄPP FÖR ATT AVLÄGSNA TILLTÄPPNINGAR.

12. Håll omkringstående personer och husdjur borta från snöslungan och arbetsområdet.

13. Låt motorn gå ett par minuter för att värma upp den och låta maskinen justeras till utomhustemperaturen före snöröjning.

14. Kör inte maskinen innomhus utom för att starta motorn. När motorn startas innomhus skall dörrarna vara öppna, för avgaserna är farliga.

15. Kör aldrig snöslungan utan att ha god sikt och belysning. Se till att du har gott fotfäste och håll ett stadigt grepp om handtagen, speciellt vid backning.

16. Var uppmärksam när du kör snöslungan, speciellt när det gäller hål i marken eller andra dolda faror. Var försigtig när du röjer snö från grusade körbanor, för stenar kan kastas omkring om inte medarna är justerade så att rotorhuset har fri höjd över gruset.

17. Gör inga justeringar medan motorn är igång.

18. Vänd aldrig utkastarröret mot omkringstående personer, glasrutor, bilar, källarfönster eller branta kanter eller kör snöslungan utan rätt inställning på snöslungarvinkeln.

19. Röj snö från sluttningar genom att gå upp och ner, inte tvärsöver, och var försiktig när du ändrar riktning. Använd lågväxel och bakre hjulposition när du kör på sluttningar. Röj aldrig snö från mycket branta sluttningar.

20. Överbelasta inte snöslungan genom att röja för hastigt.

21. Om maskinen träffar ett främmande föremål eller börjar vibrera onormalt, slå av motorn och vänta tills alla rörliga delar stannat. Drag av tändkabeln från stiftet och kolla snöslungan genast för möjlig skada eller tilltäppning eller lösa delar. Vibreringar är vanligen en indikering att något är fel. Reparera all skada innan maskinen används igen.

22. Rör inte vid motorn medan den är igång eller när den just har stannat därför att den då är het nog att orsaka brännskador. Tillsätt inte olja eller kolla oljenivån i vevhuset medan motorn är igång, för detta kan vara farligt.

23. Innan du lämnar förarpositionen—bakom handtagen—vrid startnyckeln till FRÅN. Ta ur nyckeln från tändlåset om maskinen skall lämnas obevakad.

24. Kör aldrig snöslungan vid höga hastigheter på halt underlag. Var försiktig när du backar.

25. Låt motorn gå ett par minuter efter snöröjning så att rörliga delar inte fryser fast.

## UNDERHÅLL AV SNÖSLUNGAN

26. Fullfölj endast de underhållsinstruktioner som beskrivs i denna bok. Slå ifrån motorn före all underhållsservice eller justering. Drag dessutom av tändkabeln från stiftet och håll kabeln borta från stiftet för att förhindra oavsiktlig start. Om omfattande service någonsin behövs skall du vända dig till närmaste auktoriserad TORO-återförsäljare.

27. Håll snöslungan i gott skick genom att se till att alla skruvar och muttrar är väl tilldragna. Kolla motorbygelns fästbultar ofta för att försäkra att de är åtdragna.

28. Rusa inte motorn genom att ändra regulatorinställningen. Rekommenderad motorvarvshastighet är 3500 vpm. För att försäkra säkerhet och rätt inställning skall motorns maxhastighet (3500 vpm) kontrolleras med en takometer.

29. Låt motorn kallna innan snöslungan ställs undan i ett förvaringsutrymme såsom ett garage eller skjul, och se till att bränsletanken är tom. Förvara inte snöslungan nära en öppen flamma eller där gnistor kan antända bensinångorna.

30. När snöslungan skall förvaras för en längre period—sommarförvaring eller mer än 30 dagar—skall all bensin tömmas från tanken för att förhindra eventuell eldfara. Förvara bensinen i en godkänd behållare. Ta ur tändnyckeln från tändlåset och förvara den i en säker plats.

31. Snöslungan var tillverkad i enlighet med eller bättre än säkerhetsstandarden för snöslungor. För fortsatt säkerhet och effektivitet, använd endast äkta TORO-originalreservdelar och tillbehör. ANVÄND ALDRIG ERSÄTTNINGAR. TORO-märket försäkrar äkta vara.

32. I säkerhetssyfte, använd bara de tillbehör och tillsatser som TORO rekommenderar för att tillfredsställa bevis om fortsatt säkerhetstillstånd. Användning av ersättningsdelar kan medföra risk.

# SYMBOLFÖRTECKNING



Snabbt



Sakta



Fara



Tändning på



Tändning av



Håll händerna borta



Läs instruktionsboken



Tomgångsläge



Motorhastighet (gasreglage)



Het yta



Stäng av motorn innan förarplatsen lämnas



Undvik skador genom att hålla händer, fötter och kläder borta från rotorbladen




Stäng av motorn före rensning av utkastarröret



Primerpump



ROTORDREV IKOPPLAT



ROTORDREV FRÅNKOPPLAT



Choke öppen



Choke stängd



Rotorn ikopplad



Utkastarrörets riktning



Hjuldrev ikopplat



Framåt



Back

# LÖSA DELAR

| Del | Antal | Användning |
|---|---|---|
| Flänsskruv 5/16-18 x 5/8" lång | 6 | Montering av inmatarvalsens kåpa, sidan 5 |
| Lägre remskydd | 1 | |
| Flänsskruv 1/4-20 x 1/2" lång | 5 | Montering av remskydd, sidan 5 |
| Kabelskydd | 1 | |
| Växelstång | 1 | |
| Låsmutter 3/8-16 | 2 | Installering av växelspaken, sidan 5 |
| Utkastarränna | 1 | Installering av utkastarröret, sidan 6 |
| Snäckdrev | 1 | |
| Fäste för snäckdrev | 1 | |
| Vagnsbult 5/16-18 x 1" lång | 1 | |
| Flat bricka | 1 | Installering av styrstången för utkastarröret, sidan 6 |
| Låsmutter 5/16" | 1 | |
| Nyckel | 1 | Använd i tändlåset |
| Registreringskort | 2 | För produktregistrering hos fabriken |

**Specifikationer och utförande föremål för ändring utan varsel.**

# INNEHÅLLSFÖRTECKNING


| | sida |
|---|---|
| Säkerhetsföreskrifter | 1-2 |
| Symbolförteckning | 3 |
| Lösa delar | 4 |
| Monteringsanvisningar | 5-7 |
| Startförberedelser | 8 |
| Fyll vevhuset med olja | 8 |
| Fyll bränsletanken med bensin | 8 |
| Reglage | 9-10 |
| Start och avstängning av motor | 11 |
| Körinstruktioner | 12-13 |
| Reglering av Power Shift | 12 |
| Frihjuls- eller självgång | 12 |
| Snöslungningstips | 12 |
| Justering av medarna | 12 |
| Underhåll | 13 |
| Tömning av bensin | 13 |
| Smörjning av snöslunga | 14 |
| Byte av vevhusolja | 14 |
| Olja för inmatarvalsens växellåda | 14 |
| Justering av drivrem för inmatarvals/ skovelhjul | 14 |
| Justering av hjuldrevsrem | 15 |
| Utbyte av drivremmar | 15 |
| Justering av drivkedja | 16 |
| tbyte av tändstift | 17 |
| Justering av förgasare | 17 |
| Förberedelser för sommarförvaring | 18 |
| Identifiering och beställning | 19 |

# MONTERINGSANVISNINGAR

**Obs**: I de fall anvisningar lämnats beträffande riktning (höger och vänster), förutsätts att föraren befinner sig i normalt körläge bakom handtagen.

### MONTERING AV INMATARVALSENS KÅPA (Fig. 1-3)

1. Ta bort de två flänshuvudskruvarna som fäster tomgångsskivmontaget till motorramen. Ta bort tomgångsskivmontaget.
2. Passa in hålen i inmatarvalsens kåpa med monteringshålen i motorramen (Fig. 1).

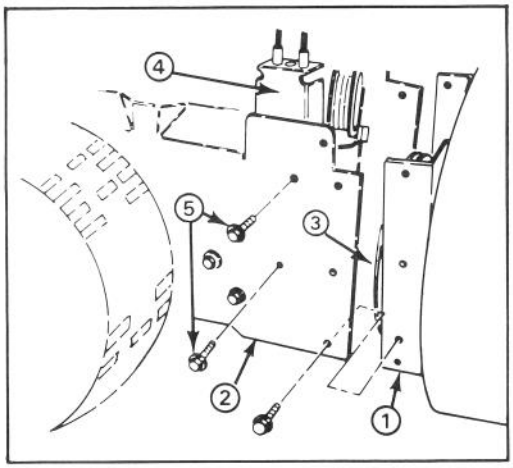


Figur 1

*1. Inmatarvalsens kåpa 4. Tomgångsskivmontage*
*2. Motorram 5. Monteringsskruvar (2)*
*3. Skovelhjulets trissa*

3. Led kilremmen för skovelhjulet runt skovelhjulets trissa.

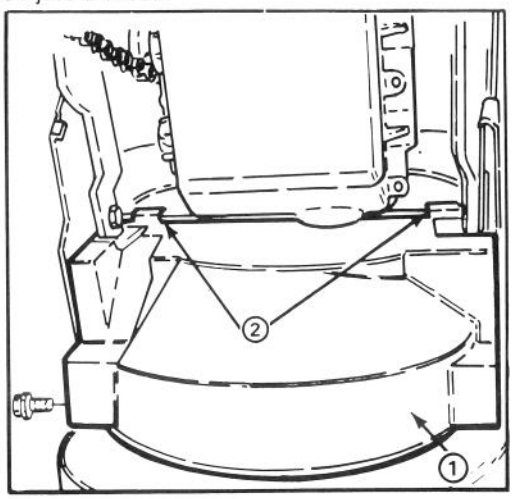


Figur 2

*1. Lägre remskydd (visat nerifrån) 2. Montageflänsar*

4. Fäst inmatarvalsens kåpa till motorramen med sex 5/16-18 x 5/8" långa flänshuvudskruvar.
5. Återställ tomgångskivmontaget. Se till att trissorna är inpassade med remmarna.
6. Tippa snöslungan över så den vilar på inmatarvalsens kåpa.
7. Montera lägre remskyddet till undersidan på inmatarvalsens kåpa och motorramen med två 1/4-20 x 1/2" långa flänshuvudskruvar (Fig. 2). Se till att remskyddets montageflänsar ligger mot bakre delen av motorramen.
8. Montera övre remskyddet till motorramen med 3 1/4-20 x 1/2" långa flänshuvudskruvar (Fig. 3).
9. Skjut kabelskyddet över kablarna och in i hålet i remskyddet.

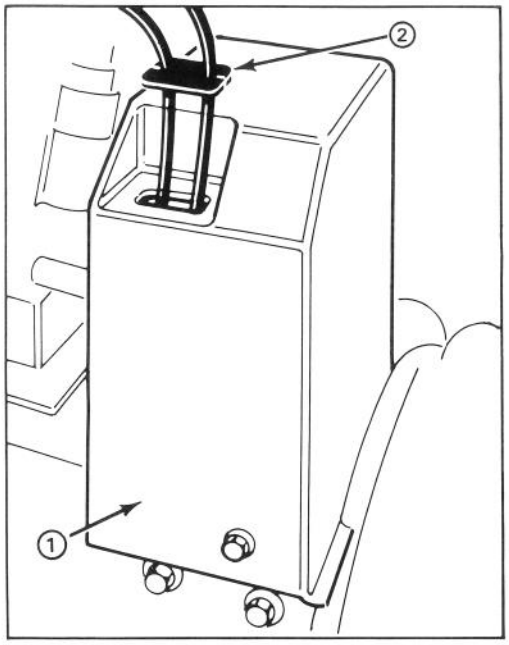


Figur 3

*1. Övre remskydd*
*2. Kabelskydd*

### INSTALLERING AV VÄXELSPAK (Fig. 4)

**Obs:** Växelspaken skall placeras böjd bakåt.

1. Passa in tappen på växelspakens övre kulled genom främre delen på växelfästet och fäst med en 3/8-16 låsmutter.
2. Insätt tappen på växelspakens nedre kulled genom högra sidan på transmissionsspaken och fäst med en 3/8-16 låsmutter.
3. Växla till andra växeln och kontrollera inställningen av växelspaken mot Power Shift-spåret.

# MONTERINGSANVISNINGAR

**Obs:** Om växelspakens stång inte är inpassad i Power Shift-spåret i instrumentbrädet (Fig. 4 infällning), måste stångens längd justeras enligt följande:

A. Ta loss kulleden från transmissionsspaken och lossa kontramuttern.

B. Rotera kullleden uppåt eller nedåt tills växelspakens stång är inpassad i Power Shift-spåret.

C. Återställ kulleden till transmissionsspaken och drag till kontramuttern.

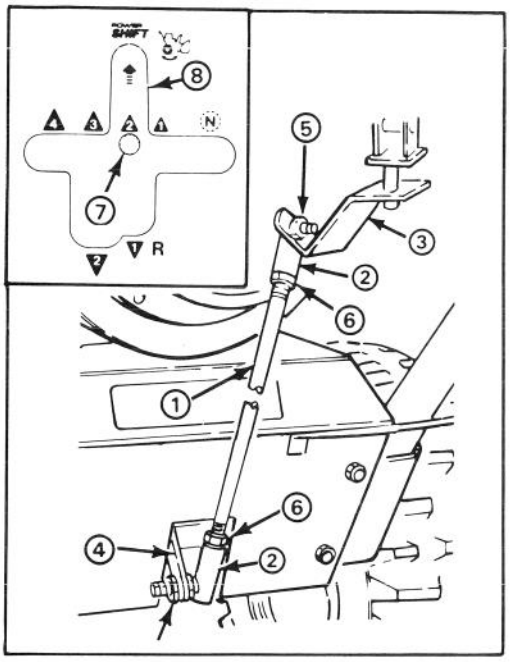


Figur 4

*1. Växelspak*
*2. Kulled*
*3. Växelfäste*
*4. Transmissionsspak*
*5. Låsmutter*
*6. Kontramutter*
*7. Växelspaksstång*
*8. Power Shift-spår*

## INSTALLERING AV UTKASTARRÖRET (Fig. 5)

**Obs:** Smörj utkastarrörets ring med en tunt lager av lågtemperaturfett före installeringen.

1. Sätt utkastarröret—öppna sidan framåt—över utkastaröppningen från inmatarvalsen så att plasthållarna för utkastarröret vilar på ringen. Se till att hållarnas styrpinnar är insatta i hålen i utkastarrörets kuggväxel.

2. Drag åt maskinskruv och låsmutter på vänstra sidan tills brickan för plasthållaren är i position mot plasthållaren och utkastarröret är fäst vid ringen.

3. Skjut plasthållaren på höger sida i riktning mot utkastarröret (skårat) och fäst maskinskruven.

4. Se till att utkastarröret roterar fritt på ringen. Flytta den högra hållaren utåt för att underlätta rörelsen.

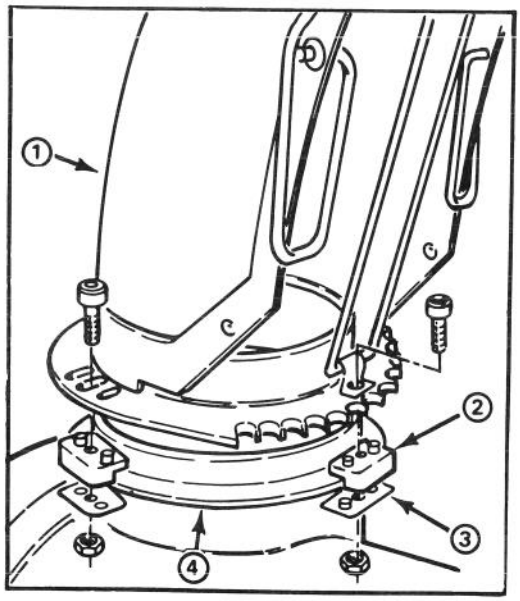

Figur 5

*1. Utkastarrör*
*2. Plasthållare för utkastarrör*
*3. Bricka för plasthållare*
*4. Utkastarrörets ring*

## INSTALLERING AV UTKASTARRÖRETS STYRSTÅNG (Fig. 6)

1. Insätt den 5/16-18 x 1" långa vagnsbulten i drevfästets monteringshål.

2. Placera snäckdrevet i fästet, passa in hålen och sätt in utkastarrörets styrstång genom fäste och drev.

3. Montera snäckdrevet och fästet till monteringsflänsen med flat bricka och låsmutter utan att draga åt.

4. Skjut in snäckdrevet i utkastarrörets kuggtänder och drag åt låsmuttern.
5. Kontrollera funktionen, flytta drevet litet utåt om det kärvar.

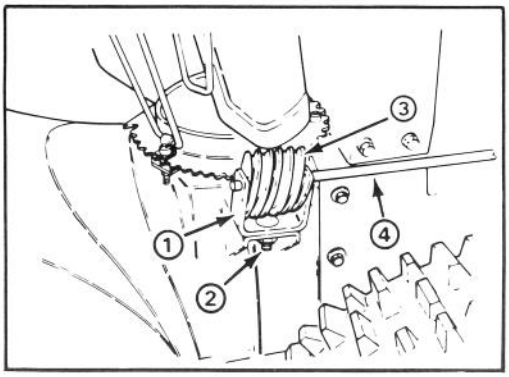


Figur 6

*1. Drevfäste*
*2. Vagnsbult, flat bricka och låsmutter*
*3. Snäckdrev*
*4. Styrstång för utkastarrör*

**KONTROLLERA DÄCKENS LUFTTRYCK**

**VIKTIGT: Kontrollera däckens lufttryck. De är överuppumpade på fabriken för leverans. Innan snöslungan tages ibruk skall lufttrycket minskas lika i båda däcken till 10-15 psi.**

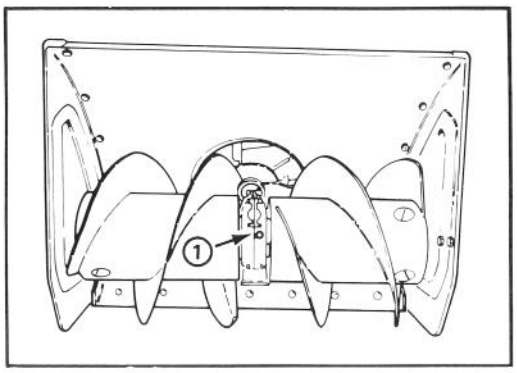


Figur 7

*1. Rörplugg*

**KONTROLLERA OLJAN I INMATARVALSENS VÄXELLÅDA (Fig. 7)**

1. Flytta snöslungan till ett plant underlag.
2. Ta bort rörpluggen från växellådan.
3. Kolla oljenivån i växellådan. Oljan måste vara nära att flöda över i öppningen.
4. Om oljenivån är låg, fyll på med GL-5 eller GL-6 SAE 85-95 EP transmissionsolja tills nivån är nära överflöd.
5. Återställ rörpluggen i växellådan.

# STARTFÖRBEREDELSER

### FYLL VEVHUSET MED OLJA (Fig. 8)

Motorn levereras från fabriken utan olja i vevhuset. Därför måste olja tillsättas innan motorn startas.

**VIKTIGT: Kolla oljenivån var femte driftstimme eller varje gång maskinen används. Till att börja med skall oljan bytas ut efter de första två driftstimmarna; därefter skall oljan bytas efter varje 25 timmars drift, under normala förhållanden, eller en gång om året.**

1. Flytta maskinen till ett plant underlag för att försäkra tillförlitlig oljenivåmätning.
2. Rengör området runt oljemätstickan för att förhindra främmande föremål att falla i hålet när stickan tas ur.
3. Ta ut mätstickan från vevhuset.

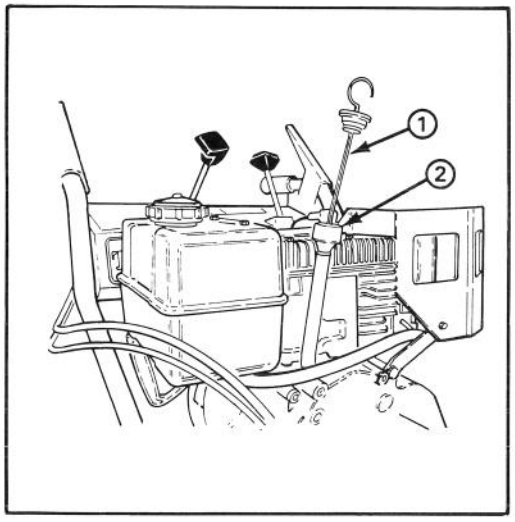


Figur 8

*1. Mätsticka*
*2. Påfyllnadshål*

4. Häll långsamt olja av typ SAE 5W-30 eller SAE 10 i påfyllningshålet enligt tabellen nedan. Man kan använda vilken olja som helst av god kvalitet med beteckningen SE eller SF från American Petroleum Institute—API.

Tabell för påfyllnad av olja.

| | |
|---|---|
| 1132 Snöslunga | 48 ounces olja |

**Obs:** Oljemätstickan måste vara helt insatt för att försäkra rätt bedömning av pljenivån. FYLL INTE TILL ÖVERFLÖD.

**⚠ VARNING**

**Därför att bensin är lättantändlig måste man iaktta försiktighet vid hantering och förvaring. Fyll inte tanken när motorn går eller är varm och inte heller när maskinen står inomhus. Håll dig borta från öppen eld och elektriska gnistor, och RÖK INTE när du blandar bränsle eller fyller på tanken. Fyll aldrig tanken ända upp till påfyllnadshålet, utan lämna ungefär 1 cm mellan bränslenivån och överkanten på halsen, så bränslet kan expandera. Fyll alltid tanken utomhus och använd tratt eller pip för att föhindra spill. Torka upp spilld bensin innan motorn startas. Förvara bensinen i en godkänd behållare, och håll dunkens lock väl påsatt.**

**Lagra bensin på sval, välventilerad plats, aldrig i bostadsutrymmen. Köp inte mer bensin än som kan beräknas gå åt under en månad. Längre förvaring kan påverka bensinens flyktighetsgrad. Bensin är avsedd att användas som bränsle i förbränningsmotorer; använd den inte till något annat. Eftersom många barn tycker om kukten av bensin, ska den förvaras utom räckhåll för barn. Ångorna är farliga att inandas och är explosiva.**

### FYLL BRÄNSLETANKEN MED BENSIN

TORO REKOMMENDERAR STARKT ATT ENDAST REN, FÄRSK, BLYFRI BENSIN ANVÄNDS I TORO BENSINDRIVNA PRODUKTER. BLYFRI BENSIN FÖRBRÄNNS RENARE, FÖRLÄNGER MOTORNS LIVSLÄNGD OCH GÖR MOTORN MER LÄTTSTARTAD GENOM ATT FÖRHINDRA ATT FÖRORENINGAR SAMLAS I FÖRBRÄNNINGSKAMMAREN. BLYHALTIG BENSIN KAN ANVÄNDAS OM INGEN BLYFRI ÄR TILLGÄNGLIG.

**OBS.: ANVÄND ALDRIG METANOL, BENSIN SOM INNEHÅLLER METANOL, GASOHOL SOM INNEHÅLLER MER ÄN 10% ETANOL, BENSINTILLSÄTTNINGAR, HÖGOKTANBENSIN ELLER TETRAETYLBLY-FRI BENSIN, TY DETTA KAN SKADA MOTORNS BRÄNSLESYSTEM.**

1. Rengör området omkring bränsletankens lock. Ta bort locket från bränsletanken och fyll tanken till inom 13 mm från kanten med blyfri bensin. Sätt tillbaka locket.

Bränsletanken håller 3,8 l.

# REGLAGE

**Reglage för inmatarvals/skovelhjul** (Fig. 9)—Reglaget har två inställningar: IKOPPLAD och FRÅNKOPPLAD. För att koppla i inmatarvals och skovelhjul kramas reglaget mot handtaget. För att koppla ur släpps reglaget.

**Reglage för hjuldrev** (Fig. 9)—För att koppla in hjulen eller aktivera Power Shift-systemet måste reglaget kramas mot det vänstra handtaget. För att koppla ur hjulen släpps reglaget.

**Hastighetsreglage** (Fig. 9)—Detta reglage har fyra hastigheter framåt och två back, och reglerar också Power Shift för hjulen. För att välja hastighet flyttas spaken till önskad position.

**Obs:** Reglaget till hjuldrevet måste lösgöras innan växling för att ändra riktning eller ändra till Power Shift-position. Växling under gång kan utföras mellan alla hastigheter framåt utan att lossa reglaget till hjuldrevet.

**Låsning av inmatarvalsen:** (Fig. 9)—När reglagen för både inmatarvals/skovelhjul och hjuldrev är ikopplade, låser hjuldrevsreglaget mekanismen för inmatarvals/skovelhjulet . Genom att släppa hjuldrevsreglaget frigörs inmatarvals/skovelhjulet

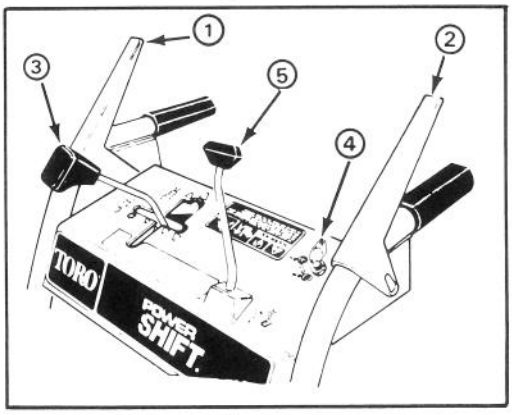


Figur 9

1. *Reglage för inmatarvals/skovelhjul*
2. *Reglage för hjuldrev*
3. *Hastighetsreglage*
4. *Tändlås*
5. *Reglage för utkastarrör*

**Reglage för utkastarrör** (Fig. 9)—Rotera utkastarrörets reglage medurs för att vrida utkastarröret till höger och moturs för att vrida det till vänster.

**Tändlås** (Fig. 9)—Tändlåset har två lägen: PÅ och AV. Vrid nyckeln till PÅ-läget innan motorn startas. För att stänga av motorn vrids nyckeln till AV.

**Gasreglage** (Fig. 10)—När gasreglaget förs uppåt ökas motorns hastighet.

**Choke** (Fig. 10)—Choken är belägen på motorns vänstra sida. Rotera chokereglaget till ÖPPEN-ställningen för att starta en kall motor. Efterhand som motorn värms upp, vrids chokereglaget gradvis till STÄNGD.

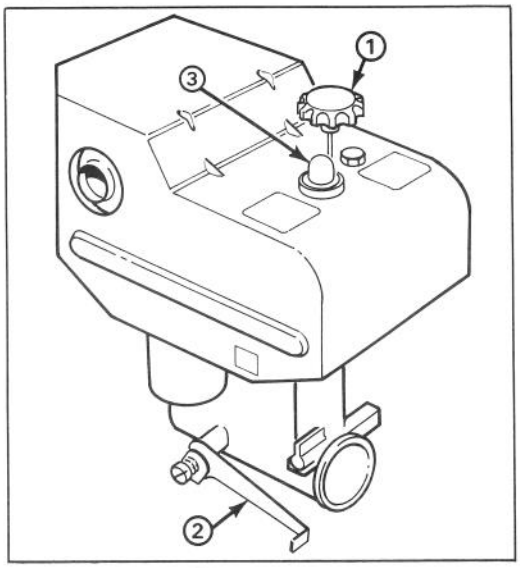


Figur 10

1. *Gasreglage*
2. *Choke*
3. *Primer*

**Primer** (Fig. 10)—Tryck på primern för att pumpa litet bensin in i motorn för att undrlätta start i kallt väder.

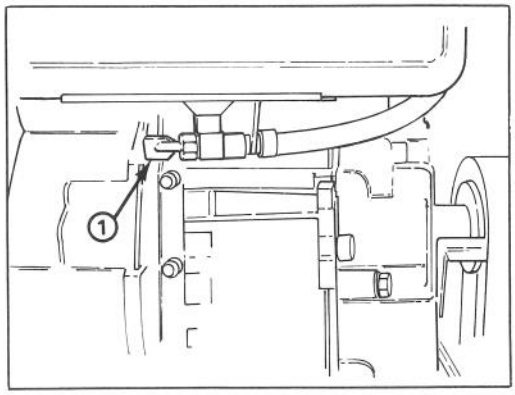


Figur 11

1. *Bränsleventil*

# REGLAGE

**Ventil för avstängning av bränsletillförsel** (Fig. 11)—Ventilen är belägen under bränsletanken. Stäng ventilen för att stoppa flödet av bensin från tanken och öppna ventilen för att tillåta bensin att flyta in i förgasaren. Stäng ventilen när snöslungan inte används.

**Handtag för avböjningsskärm**—Handtaget ovanpå utkastarröret används för att kontrollera höjden på snöströmmen.

**Rekylstart** (Fig. 12)—Rekylstarten är belägen på baksidan av motorn. Drag i rekylstarten för att starta motorn.

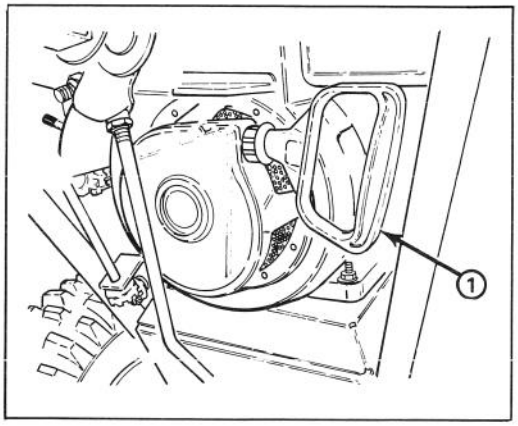


Figur 12

*1. Rekylstart*

# START OCH AVSTÄNGNING AV MOTOR

## ATT STARTA MOTORN

**VIKTIGT: Kontrollera att inmatarvals och skovelhjul inte fryser fast utan kan rotera fritt. Se också till att inkastarröret inte är tilltäppt.**

1. Sätt hastighetsreglaget till N—tomgång— och gasreglaget till SNABBT (Fig. 9).
2. Öppna ventilen för bränsletillförsel under bränsletanken.
3. Sätt choken till öppet chokeläge (Fig. 10).
4. Vrid tändnyckeln till På (Fig. 9).
5. **Tryck på primern (Fig. 10) fem gånger.**
6. Fatta rekylstarthandtaget (Fig. 12) och dra sakta tills motstånd blir kännbart; dra sedan hårt för att starta motorn. Håll ett stadigt grepp om starthandtaget och låt snöret återgå sakta.

**Obs:** Om motorn inte startar eller om temperaturen är under −20°C kan man behöva trycka på primern igen.

7. När motorn har startat vrids choken genast till ¾ läge (Fig. 10). Efterhand som motorn värms upp vrids choken till ½ läge; sedan till STÄNGD. Om motorn hackar vrids choken till ½ läge igen. När motorn värms upp vrids choken till STÄNGD.

## INNAN MOTORN STÄNGS AV

1. Låt motorn gå ett par minuter för att hjälpa till att torka eventuell fuktighet som kan ha samlats på motorn.

## ATT STÄNGA AV MOTORN:

1. Släpp reglagen till hjuldrev och inmatarvals/skovelhjul (Fig. 9).
2. Sätt hastighetsreglaget på N—tomgång.
3. Sätt gasreglaget till sakta och vrid tändnyckeln till AV.

# KÖRINSTRUKTIONER

## REGLERING AV POWER SHIFT

Flytta hjulen bakåt till Power Shift-läget i tung snö eller drivor.

Lämna hjulen i främre läget i lätt snö eller när snöslungan skall flyttas.

1. Släpp hjuldrevsreglaget.
2. För att flytta hjulen till främre eller bakre läge, skjutes växelspaken framåt så långt det går till Power Shift-läge och hålles där (Fig. 13).

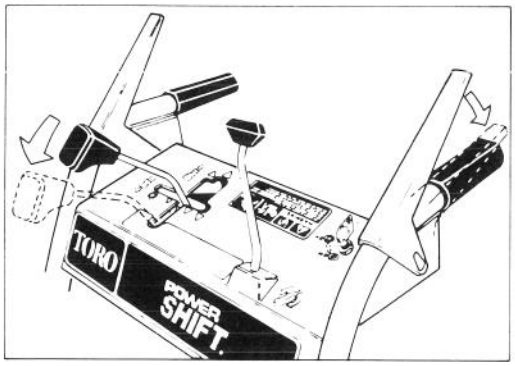


Figur 13

3. Koppla in hjuldrevsreglaget för att flytta hjulen in i Power Shift-läge (Fig. 13 och 14).

**Obs:** Det kan bli nödvändigt att lyfta hjulen något för att underlätta denna manöver.

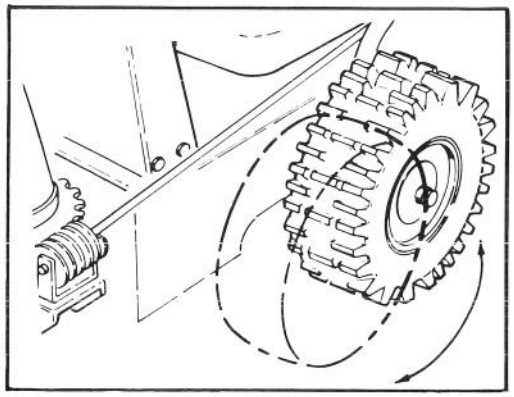

Figur 14

**Obs:** Om hjulen inte flyttar i önskad riktning när Power Shift används, upprepas proceduren. Hjulen måste rotera framåt för att flytta hjulen framåt, och rotera bakåt när hjulen ska flyttas bakåt.

## FRIHJULS- ELLER SJÄLVGÅNG

Snöslungan kan gå i frigång eller inkopplad för självgång. När axelsprintarna är införda i de yttre hålen i axeltappen (Fig. 15) är snöslungan i frihjulskörning. När båda sprintarna är insatta i hålen i hjulnavet och det inre hålet i axeltappen (Fig. 15) blir snöslungan självgående.

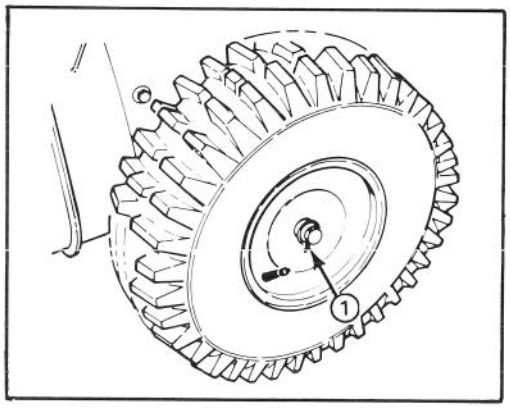


Figur 15

*1. Axelsprint*

## SNÖSLUNGNINGSTIPS

1. När snöslungan inte är i användning bör ventilen för bränsletillförsel vara stängd, hastighetsreglaget i N-läge och nyckeln borttagen från tändlåset.
2. Röj snö så snart som möjligt efter snöfall för bästa resultat.
3. Tryck ner på handtagen när maskinen är i Power Shift-läge för att öka dragkraften.
4. Om snö ska röjas från områden med grus eller makadam ska medarna justeras så att inmatarvalsens kåpa inte skrapar ytan: se "Justering av medarna", sidan 12.
5. För ytor med cement eller asfalt, justera medarna så att det finns ett avstånd om 3 mm mellan underkanten på kåpan och markytan.
6. Rikta snöströmmen medvinds om möjligt, och överlappa varje varv så att all snö blir ordentligt avlägsnad. Om hjulen slirar, lägg in en lägre växel så att hastigheten framåt minskas.
7. Under vissa väderförhållanden kan några av reglagen och roterande delar frysa ihop. Om något reglage kärvar till, stäng av motorn; kolla sedan alla delar för eventuell frysning. ANVÄND INTE VÅLD OCH FÖRSÖK ANVÄNDA REGLAGEN MEDAN DE ÄR FRUSNA. Frigör alla reglage före användning.

## JUSTERING AV MEDARNA (Fig. 16)

När snöslungan skall användas på cement eller asfalterade ytor, justera medarna enligt moment 1 och 2. Justera endast enligt moment

# KÖRINSTRUKTIONER

3 när snöslungan skall användas på grus eller makadam.

1. Flytta snöslungan til ett plant underlag. Lossa sedan fyra flänsskruvar som fäster de två medarna till inmatarvalsens sidostycken. Medarna måste kunna slida upp och ned.

2. Justera båda medarna så att det finns 3 mm mellan inmatarvalsens kåpa och marken. När medarna har justerats, dras flänsskruvarna åt. Kolla sedan skraparbladet som är monterat till undersidan av inmatarvalsens kåpa. Skraparbladet måste vara parallell med markytan. Om så inte är fallet, justeras medarna igen. Utför inte moment 3 sedan medarna justerats för hårda ytor.

3. Lossa fyra flänsskruvar som fäster de två medarna till inmatarvalsens sidostycken. Skjut sedan de båda medarna neråt så mycket det går så att inmatningsskruven befinner sig så långt som möjligt från markytan; dra sedan åt flänsskruvarna.

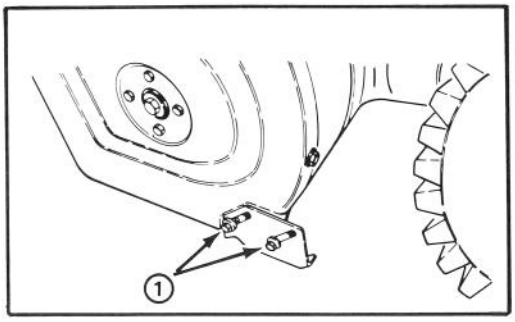


Figur 16

*1. Flänsskruvar*

# UNDERHÅLL

**VARNING**

**För att förhindra oförutsedd start av motorn medan underhåll pågår, ska tändnyckeln vridas av och tas ut ur tändlåset. Ta bort kabeln från tändstiftet och se till att kabeln inte oavsiktligt vidrör stiftet.**

### TÖMNING AV BENSIN

1. Stäng ventilen för avstängning av bränsletillförsel under motorn (Fig. 17).

2. Placera en ren dräneringspanna under ventilen.

**VARNING**

**Eftersom bensinen är explosiv måste tanken tömmas utomhus, på avstånd från öppen eld. Se till att motorn är kall. Torka upp spilld bensin. Rök inte medan du hanterar bensin.**

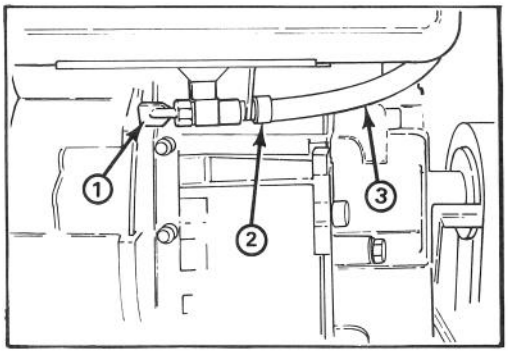


Figur 17

*1. Bränsleventil*
*2. Klammer*
*3. Bränsleslang*

3. Lossa klammern som håller bränsleslangen till ventilen och dra bort slangen från ventilen (Fig. 17).

4. Öppna ventilen och låt bensinen rinna i dräneringspannan.

5. Återställ bränsleslangen och fäst med klammer.

# UNDERHÅLL

## SMÖRJNING AV SNÖSLUNGA

1. Smörj drivkedjan en gång om året med smörjmedel avsett för kedjor (Fig. 18). Torka upp överflödig olja.

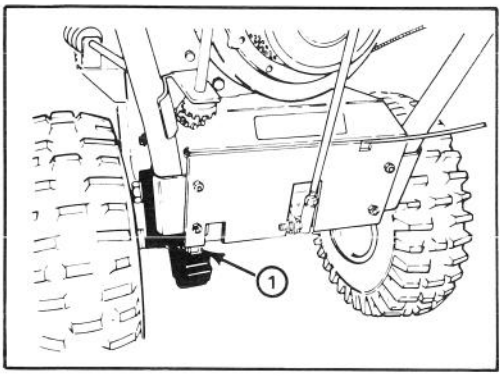


Figur 18

*1. Drivkedja*

## BYTE AV VEVHUSOLJA (FIG. 19)

Till en början ska oljan bytas efter de första 2 timmarna i drift; därefter varje 25 timmars drift eller en gång om året. Om möjligt bör motorn köras just före oljebytet, för varm olja flyter bättre och bär med sig mer föroreningar än kall olja.

1. Lossa tändkabeln från tändstiftet och se till att kabeln inte oavsiktligt vidrör stiftet.

2. Rengör området omkring avtappningslocket. Skjut in dräneringspannan under avtappningsröret; ta sedan av rörets lock.

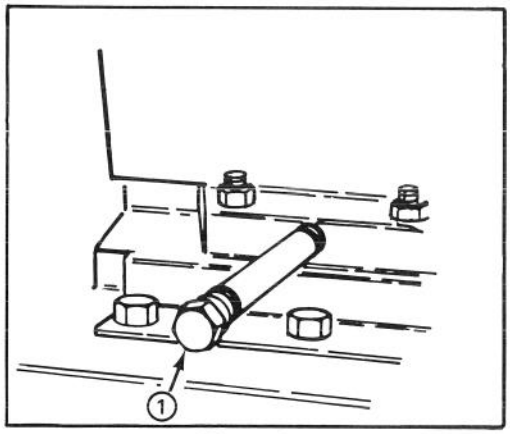


Figur 19

*1. Avtappningslock*

3. När all olja runnit ur skruvas locket fast igen.

4. Placera snöslungan på ett plant underlag. Fyll vevhuset med olja: se "Fyll vevhuset med olja", sidan 8. Torka upp eventuellt spilld olja.

## OLJA FÖR INMATARVALSENS VÄXELLÅDA(Fig. 20)

Inmatarvalsens växellåda var fylld med olja i fabriken, så regelbundet underhåll är inte nödvändigt. Men om oljan i växellådan måste bytas:

1. Töm bränsletanken. Torka upp eventuellt spilld bensin.

2. Placera snöslungan på plant underlag.

3. Rengör området runt rörpluggen.

4. Ställ en dräneringspanna nedanför framsidan av inmatarvalsens växellåda och ta bort pluggen: se "Kontrollera oljan i inmatarvalsens växellåda", sidan 7.

5. Tippa snöslungan framåt och håll den så tills all olja har runnit ut från växellådan.

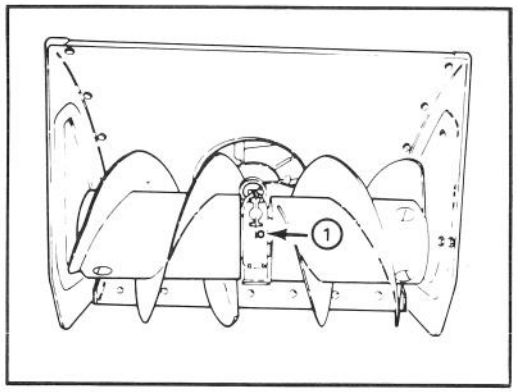


Figur 20

*1. Rörplugg*

6. Sätt försiktigt tillbaka snöslungan i normal position. Se till att den står på plant underlag. Fyll sedan inmatarvalsens växellåda med GL-5 eller GL-6 SAE 85-95 EP transmissionsolja tills oljan nästan rinner över.

7. Sätt tillbaka rörpluggen i röret.

## JUSTERING AV DRIVREM FÖR INMATARVALS/SKOVELHJUL (Fig. 21-22)

Om drivremmen för inmatarvalsen/skovelhjulet slirar, vilket resulterar i minskad snöslungningseffekt, behövs en justering. VARJE GÅNG EN NY REM INSTALLERAS BEHÖVS EN JUSTERING.

1. Avlägsna 3 flänshuvudskruvar som fäster remskyddet till motorramen och skjut upp remskyddet uppåt kablarna.

2. Kontrollera tomgångsdrevet och bromsjusteringen. Det ska finnas ett mellanrum om minst 3 mm mellan skenan på skovelhjulets tomgångsarm och bromsarmen (Fig. 22). Om mellanrummet är mindre än 3 mm måste remmen bytas ut.

3. Lossa den övre kontramuttern som fäster kabeln för inmatarvals/skovelhjulet till fästbygeln (Fig. 21).

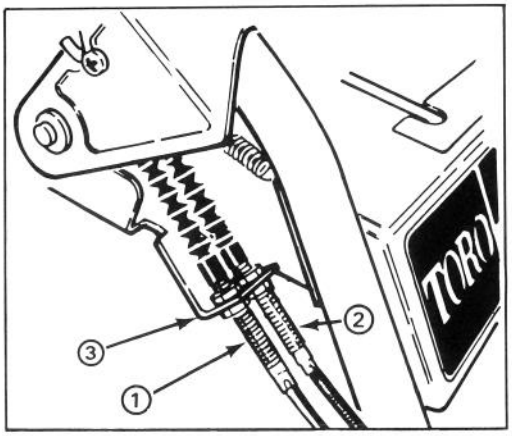


Figur 21

*1. Kabel för inmatarvals/skovelhjul*
*2. Hjuldrevskabel*
*3. Monteringsbygel*

4. Rotera den nedre kontramuttern uppåt för att öka remspänningen.

**Obs**: Rotera alltid muttern ett varv i taget när remspänningen ska justeras.

5. Dra åt den övre kontramuttern mot bygeln.

**VARNING**

**Felaktig justering kan orsaka skada om inmatarvals/skovelhjulet roterar när det är urkopplat. Använd bara äkta TORO-reservdelar.**

6. Återställ remskyddet.

7. Kontrollera remmens spänning genom att köra inmatningsvalsen. Om remmen fortfarande slirar, upprepas proceduren.

### JUSTERING AV HJULDREVSREM (Fig. 21)

Om hjuldrevsremmen slirar i drift måste den justeras. Varje gång en rem byts utbehövs en justering.

1. Lossa den övre kontramuttern som fäster kabeln för hjuldrevet till fästbygeln.

2. Rotera den nedre kontramuttern uppåt för att öka remspänningen.

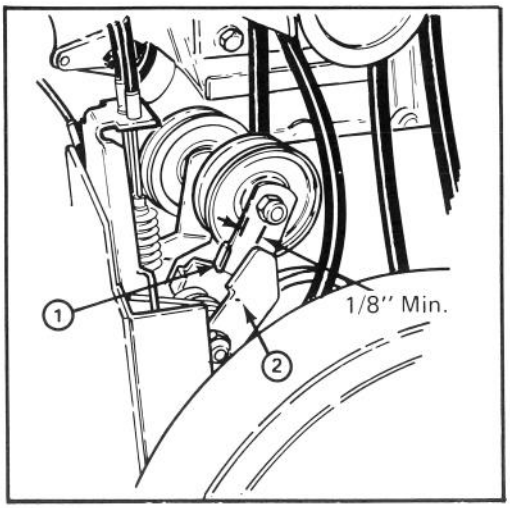


Figur 22

*1. Tomgångsarm*
*2. Bromsarm*

**Obs**: Rotera alltid muttern ett varv i taget när remspänningen ska justeras.

3. Dra åt den övre kontramuttern mot bygeln.

4. Kontrollera remmens spänning genom att köra maskinen. Om remmen fortfarande slirar, upprepas proceduren.

**VIKTIGT: Justera inte remmen alltför stramt därför att det kan förorsaka att snöslungan "kryper" när hjuldrevet är ikopplat. Om detta händer, ändra justeringen och lossa spänningen.**

### UTBYTE AV DRIVREMMAR (Fig. 23)

Om kilremmarna för inmatarvals/skovelhjul och hjuldrev blir nötta, glaserade, uttänjda, oljedränkta eller på annat sätt skadade, måste de bytas ut.

1. Lossa tändkabeln från tändstiftet och se till att kabeln inte oavsiktligt vidrör stiftet.

2. Ta bort 3 självgängande skruvar som håller remskyddet på plats, och skjut upp remskyddet uppåt kablarna.

3. Sätt hastighetsreglaget till N, tomgång.

4. Ta bort 2 flänshuvudskruvar som fäster tomgångsskivsmontage till motorramen. Ta bort tomgångsskivsmontaget.

5. Ta bort huvudskruv och låsbricka som fäster halvskivan till framsidan av remskivsmontaget.

6. Skjut inmatarvals/skovelhjulets remskiva och rem av vevaxeln och ta bort remmen från inmatarvalsens remskiva.

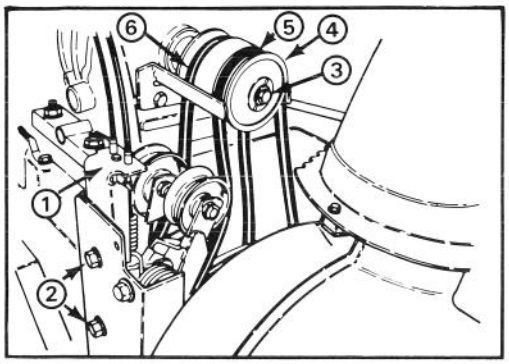


Figur 23

1. *Tomgångsskivsmontage*
2. *Monteringsskruvar (2)*
3. *Huvudskruv och låsbricka*
4. *Halvskiva*
5. *Drivrem för inmatarvals/skovelhjul*
6. *Hjuldrevsrem*

7. Om hjuldrevets rem ska bytas ut, skjut hjuldrevsremskivan och remmen av vevaxeln och ta bort remmen från transmissionsremskivan.

8. Lossa kontramuttern som fäster kabeln motsvarande remmen som ska bytas ut till bygeln (Fig. 21). Kabeln måste glida fritt i bygeln under rembyte.

9. Återställ remmarna genom att omvända proceduren. Se till att halskivans flänsar är insatta i monteringsspåret i remskivan för inmatarvals/skovelhjulet vid återställningen.

**Obs:** Se till att tomgångsskivorna är inpassade med remmarna vid återställning av tomgångsskivsmontaget.

10. Justera remmarna igen, se "Justering av drivrem för inmatarvals/skovelhjul" eller "Justering av hjuldrevsrem".

**⚠ VARNING**

**Felaktig justering kan orsaka skada om inmatarvals/skovelhjulet roterar när det är urkopplat. Använd bara äkta TORO-reservdelar.**

### JUSTERING AV DRIVKEDJA (Fig. 24-27)

Drivkedjan måste justeras så att den har en nedböjning av 3 -9,5 mm mitt emellan transmissionsskivan och axelhjulet. Kontrollera nedböjningen efter varje 25 timmars drift.

1. Kontrollera nedböjningen genom att lyfta kedjan lätt mitt emellan hjulen. Nedböjningen ska vara 3-9,5 mm. Om inte måste kedjan justeras.

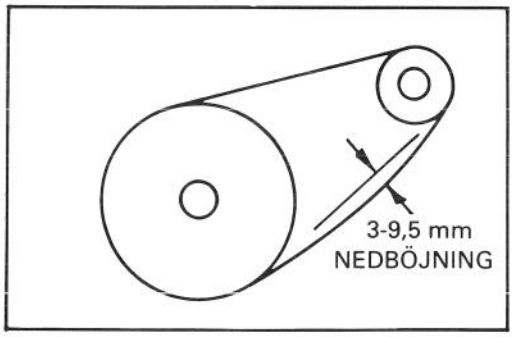


Figur 24

**VIKTIGT: För att justera drivkedjan måste snöslungan tippas upp så den vilar på inmatarvalskåpan. All bensin måste då först tömmas ur bränsletanken.**

2. Se till att hjulen är i bakre läget, sätt växeln i tvåan och tippa upp snöslungan så den vilar på inmatarvalsens kåpa.

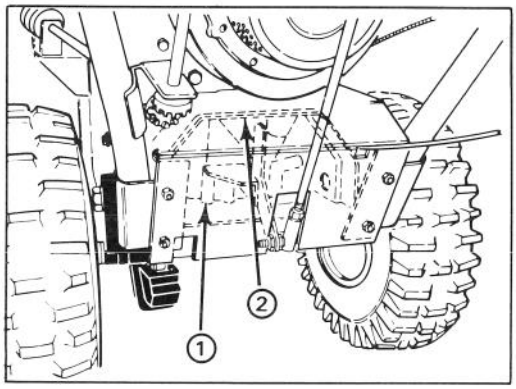


Figur 25

1. *Transmission*
2. *Transmissionsram*

3. Lossa de 4 flänshuvudskruvarna (2 på var sida) som håller transmissionsramen till motorramen (Fig. 26).

4. Sväng den bakre delen av transmissionsramen tills 3-9,5 mm nedböjning (slack) erhålles på kedjen och dra åt flänshuvudskruvarna igen.

**VIKTIGT: Överdriven kedjespänning kan orsaka transmissionsskada.**

**Obs:** Om växelspaken inte är inpassad i Power Shift-spåret på instrumentbrädet (Fig. 27 infällning), måste spakens längd justeras enligt följande:

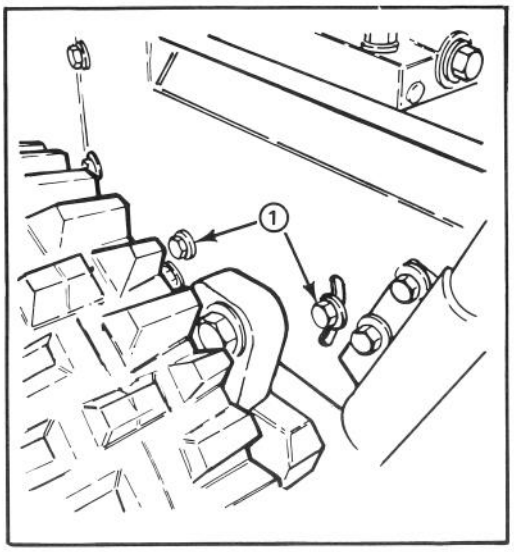


Figur 26

*1. Flänshuvudskruvar*

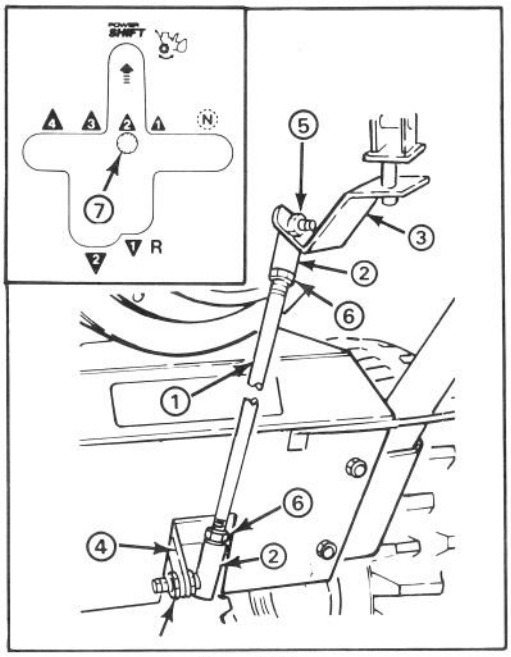


Figur 27

*1. Växelspak*
*2. Kulled*
*3. Växelfäste*
*4. Transmissionsspak*
*5. Låsmutter*
*6. Kontramutter*
*7. Växelspaksstång*

A. Ta loss kulleden från transmissionsspaken och lossa kontramuttern.

B. Rotera kullleden uppåt eller nedåt tills växelspakens stång är inpassad i Power shift-spåret.

C. Återställ kulleden till transmissionsspaken och drag till kontramuttern.

5. Kontrollera kedjans nedböjning igen och sätt tillbaka snöslungan till normal position.

**UTBYTE AV TÄNDSTIFT (Fig. 28)**

Använd Champion RCJ-8 eller Autolite AR7N tändstift. Rätt gnistgap är 0,76 mm. Eftersom gnistgapet ökar gradvis i normal användning ska tändstiftet bytas ut efter varje 25 timmers driftsperiod.

1. Rengör området runt tändstiftet så att främmande föremål inte kan falla in i cylindern när stiftet tas bort.

2. Lossa kabeln från tändstiftet och ta bort stiftet från cylindern.

**VIKTIGT: Om tändstiftet har sprickor, avlagringar eller är smutsigt måste det bytas ut. Sandblästra eller skrapa inte elektroderna, eftersom korn kan lossna från stiftet och falla ned i cylindern. Resultatet blir sannolikt att motorn skadas.**

3. Ställ in gnistgapet mellan elektroderna på det nya tändstiftet till 0,76 mm (Fig. 28). Sätt tillbaka tändstiftet på cylindern. Dra åt till 20,4 N-m. Om inte skiftnyckel används, dra till ordentligt för hand.

4. Anslut kabeln till stiftet.

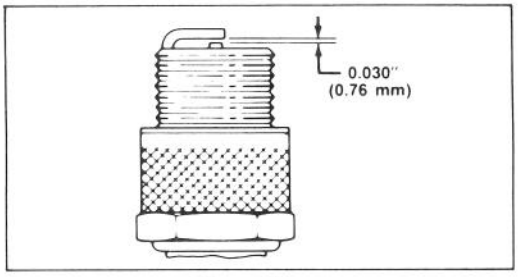


Figur 28

**JUSTERING AV FÖRGASARE (Fig. 29)**

Förgasaren var justerad i fabriken, men en enstaka justering kan bli nödvändig.

1. Nålventil—Stäng nålventilen genom att försiktigt vrida den medurs tills ett lätt motstånd känns.

**VIKTIGT: Dra inte åt nålventilen för hårt eftersom ventil och säte i förgasaren då troligen kommer att skadas.**

2. Vrid—öppna—nålventilen 1½ varv moturs.

3. Tomgångsventil—Stäng tomgångsventilen genom att försiktigt vrida den medurs tills ett lätt motstånd känns.

**VIKTIGT: Dra inte åt tomgångsventilen för hårt eftersom ventil och säte i förgasaren då troligen kommer att skadas.**

4. Vrid—öppna—tomgångsventilen från ¼ till ¾ varv moturs.

**Obs:** Inställningarna för nålventil och tomgångsventil är ungefärliga. Men dessa inställningar gör det möjligt att starta motorn så att förgasaren kan fininställas—moment 5—11.

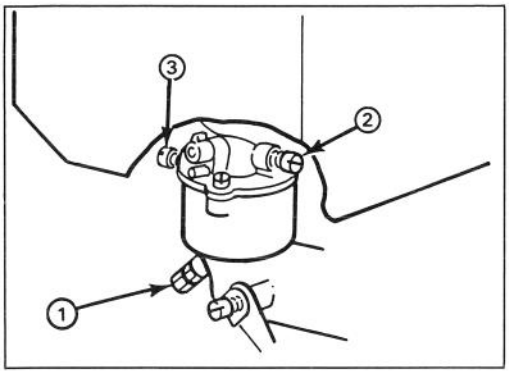


Figur 29

*1. Nålventil*
*2. Tomgångsventil*
*3. Justeringsskruv för tomgångsventil*

5. Starta motorn och låt den gå för uppvärmning i ca två till tre minuter. Ställ då in gasreglaget till SNABB.

**⚠ VARNING**

**Motorn måste vara igång under finjusteringen av förgasaren. För att förhindra eventuella personskador, ska inmatarvalsreglaget och hjuldrevsreglaget sättas på FRÅNKOPPLAT, och kom ihåg att hålla händer och fötter och andra kroppsdelar borta från ljuddämpare, inmatarvals, utkastarrör och alla roterande delar.**

6. Vrid nålventilen medurs—inåt—tills motorn hackar på grund av alltför tunn bensinblandning. Vrid då nålventilen moturs—utåt—tills motorn börjar gå ojämnt på grund av alltför rik bensinblandning. Vrid då nålventilen medurs igen tillbaka till medelpunkten mellan de två inställningarna så att motorn går jämnt.

7. Ställ gasreglaget tillbaka på tomgång. Vrid nu justeringsskruven tills motorn rusar—1750 vpm.

8. Vrid tomgångsventilen medurs—inåt—tills motorn hackar på grund av alltför tunn bensinblandning. Vrid då tomgångsventilen moturs—utåt—tills motorn börjar gå ojämnt på grund av alltför rik bensinblandning. Vrid då tomgångsventilen medurs igen tillbaka till medelpunkten mellan de två inställningarna.

9. Vrid justeringsskruven igen tills motorn rusar—1750 vpm.

10. Kontrollera förgasarens justering genom att snabbt omställa gesreglaget från tomgång till högfart. Motorn bör accelerera utan att tvekan eller ojämnhet. Om motorn inte accelererar riktigt justeras förgasaren till en litet rikare bränsleblandning.

11. När förgasaren är justerad stängs motorn av.

## FÖRBEREDELSER FÖR SOMMARFÖRVARING

1. Töm bränsletanken: se "Tömning av bensin". Torka upp eventuellt spillld bensin.

2. Starta motorn och låt den gå tills den stannar på grund av brist på bensin.

3. Ta bort tändstiftet från cylindern. Häll sedan två teskedar motorolja i tändstiftshålet i cylindern. Sätt tillbaka tändstiftet i cylindern, men anslut inte kabeln till stiftet. Dra sedan långsamt i rekylsnöret för att distribuera oljan jämnt i cylindern.

4. Smörj snöslungan: se "Smörjning av snöslungan". Byt oljan i vevhuset: se "Byte av vevhusolja".

5. Rengör snöslungan. Bättra på repade ytor med färg. Sanda före målning, och använd ett rostskydd för att förhindra att metalldelarna rostar.

6. Dra åt alla skruvar och muttrar. Reparera alla skadade delar eller byt ut dem.

7. Förvara snöslungan i en ren, torr plats, och täck över den.

8. Snöslungan kan förvaras i upprätt position. Tappa ur bensin och olja innan snöslungan tippas upprätt på inmatarvalsens kåpa.

# IDENTIFIERING OCH BESTÄLLNING

## MODELL- OCH SERIENUMMER

Snöslungan har två identifieringsnummer: ett modellnummer och ett serienummer. De två numren finns instämplade på en skylt som är placerad på baksidan av motorns monteringsplatta. Uppge alltid dessa nummer i korresponens som rör snöslungan, för att försäkra att rätt information och reservdelar erhålls.

För att beställa reservdelar från en auktoriserad TORO-återförsäljare ska följande information uppges:

1. Modell- och serienummer på snöslungan.
2. Nummer, beskrivning på delen eller delarna, och önskat antal.

**Obs**: Använd inte referensnummer om en reservdelskatalog brukas; använd RESERVDELSNUMRET.


TORO®