FORM NO. 3320-564

TORO®

SERIENR. 26621-0000001 OCH HÖGRE

INSTRUKTIONS-BOK

21'' (0,53 m) REAR BAGGER

⚠ SÄKERHETSFÖRESKRIFTER

FÖRE KÖRNING

1. Läs denna instruktionsbok noggrannt innan du använder gräsklipparen. Gör dig bekant med reglagen och hur klipparen fungerar. Låt aldrig barn köra klipparen eller vuxna som inte är bekanta med den.

2. Håll alla, speciellt barn och husdjur, borta från arbetsområdet. Ta bort pinnar, stenar, varjar och annan bråte från området som ska klippas.

3. Var klädd i långbyxor och kraftiga skor. Kör inte maskinen med sandaler på eller barfota.

4. Kontrollera bränslenivån innan motorn startas. Fyll inte tanken inomhus, när motorn är igång eller innan motorn har kallnat något efter körning. Torka upp spilld bensin innan motorn startas.

5. Behåll alla skyddsplåtar och säkerhetsanordningar på plats. Reparera eller byt ut felaktiga eller skadade delar.

UNDER KÖRNING

6. Drivningen och rotorkniven ska stanna när kontrollhandtaget släpps. Kontrollera att broms och kontrollreglage fungerar riktigt före varje användning.

7. Kör inte motorn inomhus.

8. Se till att du har bra fotfäste. Håll ett säkert grepp om handtaget och gå; spring inte. Kör aldrig maskinen i vått gräs. Klipp bara i dagsljus eller god elektrisk belysning.

9. Klipp grässluttningar från sida till sida; inte uppifrån och ned. Var mycket försiktig när du byter riktning på sluttningar. Klipp inte branta sluttningar.

10. Använd alltid skyddsglasögon eller ögonskydd vid klippning för att skydda ögon från främmande föremål som kan kastas ut ur maskinen. Håll ansikte, händer och fötter borta från rotorknivskåpan och knivbladet medan motorn är igång. Stanna bakom handtaget och håll dig borta från utkastaröppningen.

11. Se till att utkastaslukan är stängd när gräsklippet inte ska kastas ut. När gräset samlas upp ska motorn vara avstängd innan uppsamlarpåsen tas bort och töms.

12. Stäng av motorn och vänta tills alla rörliga delar stannat innan utkastaröppningen befrias från tilltäppning.

13. Eftersom bladet fortsätter att rotera ett par sekunder sedan kopplingshandtaget släppts bör du stanna bakom handtagen tills alla rörliga delar stannat.

14. Om kniven träffar ett fast föremål eller om maskinen vibrerar onormalt ska motorn stängas av och tändstiftskabeln lossas från tändstiftet. Kontrollera klipparen beträffande eventuella skador och utför alla reparationer innan maskinen används igen.

15. Stanna motorn för justering av klipphöjd.

16. Stäng av motorn innan du korsar en grusbelagd körbana, väg eller trottoar.

17. Stanna motorn innan du lämnar förarplatsen — bakom handtaget. Om maskinen lämnas obevakad ska tändstiftkabeln lossas från tändstiftet.

18. Rör inte vid ljuddämparen eller motorn medan den är igång eller omedelbart efter den har stannat, eftersom dessa delar är heta nog att orsaka brännskador.

UNDERHÅLL

19. Utför endast de underhållsföreskrifter beskrivna i denna handbok. Om mer omfattande reparationer behövs eller du behöver hjälp ska du kontakta en TORO-återförsäljare.

20. Stäng av motorn och lossa kabeln från tändstiftet när klipparen ska rengöras, inspekteras, repareras eller justeras. Håll kabeln borta från tändstiftet föratt förhindra oavsiktlig start.

21. Försäkra dig om att maskinen är i fullgott skick genom att ofta kontrollera att alla skruvar, muttrar och bultar är väl tilldragna. Se till att knivbladets fästmuttrar är tilldragna till 34-45 N-m.

22. För att minska brandfaran ska motorn hållas fri från överflödig olja, gräs, löv och smutssamlingar.

SWEDISH

SÄKERHETSFÖRESKRIFTER

23. Kontrollera gräsuppsamlingspåsen ofta beträffande hål eller slitage. Byt ut den mot en ny för att förhindra olyckor.

24. Låt motorn kallna före förvaring inomhus. Förvara inte maskinen nära öppen flamma eller där bensinångorna kan antändas av gnistor.

25. Övervarva inte motorn genom att ändra varvtalsreglaget.

26. Vid tillverkningstillfället var gräsklipparen i enlighet med säkerhetsbestämmelserna för rotorgräsklippare. För att den även i fortsättningen ska vara säker och effektiv bör du alltid köpa äkta TORO-reservdelar och tillbehör.

SYMBOLFÖRTECKNING



INNEHÅLLSFÖRTECKNING

	Sida
Monteringsanvisningar	3
Före användning	4
Skötselinstruktioner	5-8
Underhåll	8-14
Rengöring av luftrenaren	8
Utbyte av tändstift	9
Tömning av bensin	9
Justering av gasreglage	9
Byte av vevhusolja	9
Justering av drivningsreglage	10
Inspektion/utbyte/skärpning av rotorkniven	10-11
Smörjning	11
Justering ava knivbladsbromsen	11-12
Rengöring av knivbladets bromskopplingsskydd	12-13
Rengöring av klipphuven	13-14
Vinterförvaring	14
Gnistskydd	14
Produktidentifiering	14
Toro-service	14

MONTERINGSANVISNINGAR

MONTERING AV HANDTAG OCH GRÄSUPPSAMLARE

1. Sära på handtagets ändar och skjut dem över monteringstapparna på maskinhuset (fig. 1).

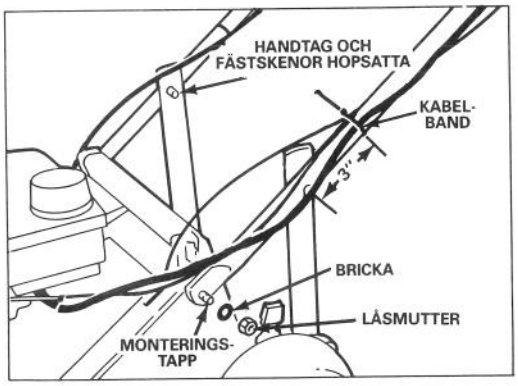

Figur 1

2. Fäst båda sidorna på handtaget till fästskenorna med bricka och låsmutter (fig. 1).

3. Böj fästskenorna lätt inåt, rör handtaget uppåt och nedåt tills knopparna på handtaget snappar i de mellersta hålen på skenorna (fig. 1).

4. Handtagets längd kan justeras genom att flytta handtagets knoppar till ett annat hål i fästskenorna.

5. Fäst kontrollkablarna till var sida om handtaget ungefär 7 cm ovanför knopparna (fig. 1).

6. För att montera gräsuppsamlarpåsen lyftes utkastarluckan och påsens ram hakas på gångjärnstapparna (fig. 2). Påsen ska vila mot maskinhuset över utkastaröppningen. Stäng luckan och se till att den sluter tätt runt översidan på påsmynningen (fig. 3).

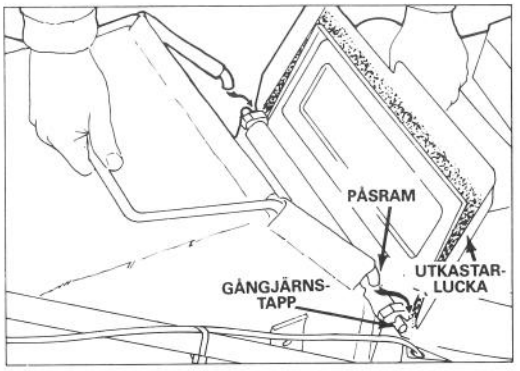

Figur 2

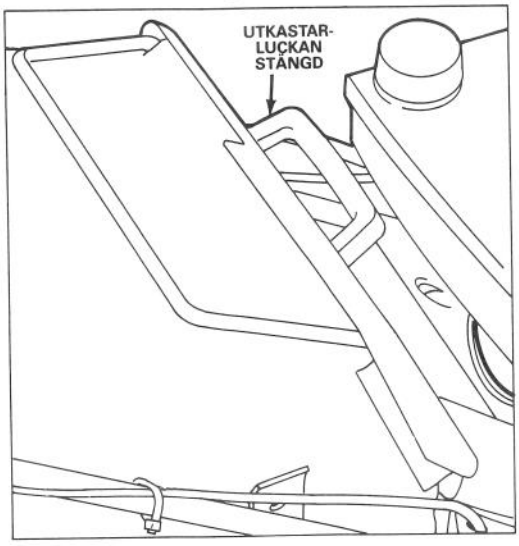

Figur 3

FÖRE ANVÄNDNING

FYLL VEVHUSET MED OLJA

Vevhuset måste fyllas med 0,6 liter SAE 30 motorolja. Använd en renande olja av hög kvalitet som har Amerikanska Petroleum Institutets -API- "serviceklassifiering" MS, SC, SD, eller SF.

Se till att oljenivån är inom SÄKERHETSGRÄNSEN. Tillsätt olja om nivån är låg.

1. Sätt gräsklipparen på ett plant underlag och gör rent omkring oljemätstickan.
2. Ta upp mätstickan genom att vrida locket moturs 1/4 varv.
3. Torka av mätstickan och stick in den i påfyllningshålet. Vrid locket 1/4 varv medurs. Dra sedan ut stickan och kontrollera oljenivån (fig. 4). Om nivån är för låg, tillsätt bara tillräckligt mycket olja att nå FULL-strecket på stickan. FYLL INTE ÖVER FULL-STRECKET EFTERSOM MOTORN DÅ KAN SKADAS VID START.

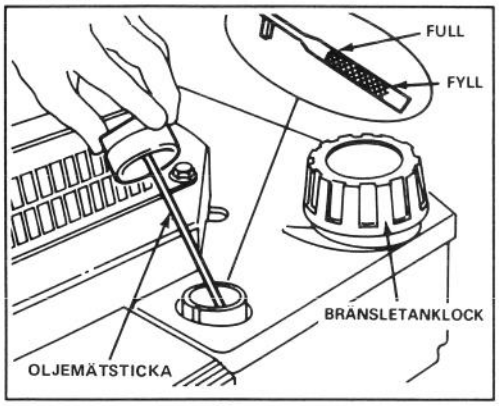

Figur 4

4. Inför mätstickan i påfyllningshålet och vrid locket 1/4 varv medurs för att låsa.

Obs.: Kontrollera oljenivån var 5:e arbetstimme eller varje gång gräsklipparen används. Första oljebytet ska ske efter 2 arbetstimmar, därefter ska oljan under normala förhållanden bytas var 25:e arbetstimme. Om motorn får arbeta under dammiga och smutsiga förhållanden, måste oljan bytas oftare.

FYLL BRÄNSLETANKEN MED BENSIN

Obs.: Toro rekommenderar att ny, ren, BLYFRI bensin med medelhögt oktantal användes i deras produkter. Blyfri bensin förbränns renare, förlänger motorns livslängd och underlätter start genom att minska föroreningarna i förbränningskammaren. Blyhaltig bensin kan användas om blyfri inte är tillgänglig.

⚠ FARA

Bensin är mycket lättantändlig och explosionsfarlig under vissa förhållanden. Rök inte när du hanterar bensin och håll bränslet borta från öppen flamma och gnistor. Köp aldrig mer än vad som går åt på 30 dagar. Förvara bensinen i godkända behållare och håll den utom räckhåll för barn.

Fyll tanken utomhus, endast när motorn är kall. Fyll till inom 6-13 mm från tankens överkant. Detta tomrum är för expansion av bensinångorna. Använd tratt för att hindra spill. Torka upp spilld bensin.

1. Gör rent omkring tanklocket och ta bort locket (fig. 4). Fyll tanken med blyfri bensin upp till ca 13 mm från mynningen.
2. Skruva på tanklocket och torka upp eventuellt spilld bensin.

VIKTIGT: Blanda inte olja med bensinen. Använd aldrig metanol, bensin som innehåller metanol, gasohol som innehåller mer än 10% etanol, eller mineral-terpentin eftersom det kan resultera i skador till bränslesystemet.

ANVÄND INTE NÅGRA ANDRA BRÄNSLETILLSATSER ÄN SÅDANA, SOM ÄR AVSEDDA ATT STABILISERA BRÄNSLET UNDER LAGRING (T.EX. TOROS "PRESERVIT" ELLER LIKNANDE PRODUKT). ANVÄND ALDRIG NÅGRA TILLSATSER FÖR ATT FÖRSÖKA ÖKA MASKINENS EFFEKT ELLER PRESTANDA.

KÖRINSTRUKTIONER

FEMFALDIG ANVÄNDBARHET

BAKMONTERAD GRÄSUPPSAMLARE — Samla upp det saftiga vårgräset så hålls din gräsmatta fri från halmbildning.

KLIPPNING UTAN GRÄSUPPSAMLING–På sommaren när gräset växer långsammare och är mer torrt, kan man låta gräset spridas över gräsmattan. Tag då bort uppsamlarpåsen och stäng utkastarluckan (fig. 5).

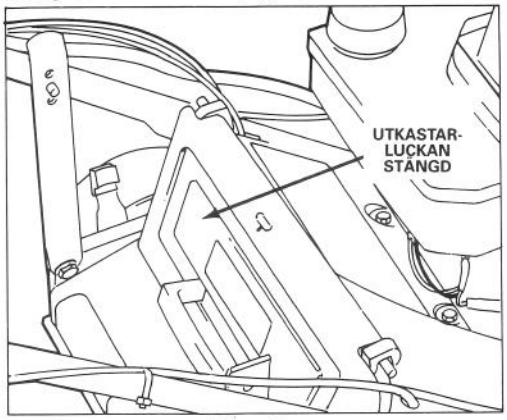

Figur 5

SIDO-UTKASTARE — Du kan välja att sprida gräsklippet åt en sida med en bakmonterad sido-utkastare. Den monteras mellan handtagen, så du kan klippa på båda sidor (fig. 6).

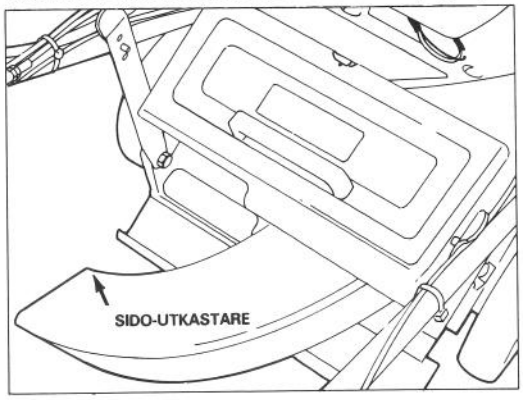

Figur 6

ANVÄNDNING AV TORO MINIHARV — Fjädrande pinnar på Toro Miniharv vibrerar och krattar genom gräset och lossar gammalt hoptovat gräs som då sugs in i uppsamlaren (fig. 7).

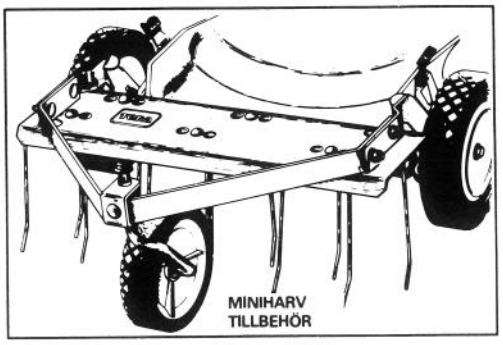

Figur 7

KÖRNINGSTIPS

1. KOLLA OLJENIVÅN — Håll oljenivån inom SÄKERHETSGRÄNSEN enligt oljemätstickan.

2. FÖRE VARJE ANVÄNDNING–Se till att knovbroms, självgångskoppling och kopplingchandtag fungerar på rätt sätt. När kopplingshandtaget släpps ska knivbladet och självgångskopplingen stanna.

3. KLIPPNING OCH GRÄSUPPSAMLING — Bästa resultat uppnås när motorn går i toppfart och bara ungefär 1/3 av gräsbladet klipps. Om man måste klippa långt gräs, ska den högsta höjdinställningen användas för den första klippningen. Klipp sedan gräset en gång till med en mer normal inställning. Om gräset är alltför långt kan det fastna i maskinen och orsaka motorstopp.

När maskinen används där omgivningen är torr och dammig bör gasreglaget kopplas ner till lägre hastighet för att minska dammspridningen som maskinen kan orsaka.

4. SKARPT KNIVBLAD — Börja varje gräsklippningsäsong med ett skarpt blad. Fila av hack emellanåt.

START, STOPP OCH SJÄLVGÅNG

1. REGLAGE–Gas-reglage, hastighetsväljaren och kopplingshandtaget för självagång finns på övre handtaget (fig. 8). Magnapullstarten fins ovanpå motorn.

2. Koppla tändkabeln till tändstiftet och, på självgående modeller, sätt hastighetsväljaren på "N" (fig. 8).

KÖRINSTRUKTIONER

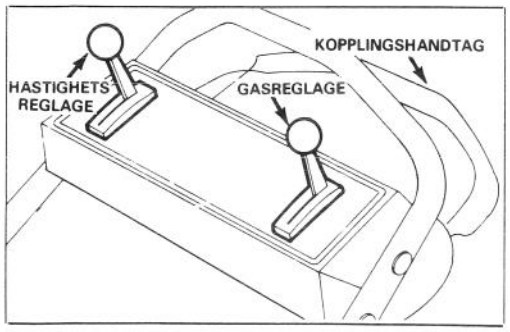

Figur 8

3. FINGERTOPP START — Sätt gasreglaget på CHOKE. Dra i magnapullens handtag (fig. 9) och regulera gasen när motorn startar.

4. DRIVNINGSHASTIGHET (Fig. 8)–Ställ in hastighetsreglaget till önskat läge. Nummer "1" är långsamt, "2" är normalläge och "3" snabb gånghastighet. Ställ hastighetsreglaget till "N"-läget när klipparen används för trimmning eller när du går ifrån maskinen.

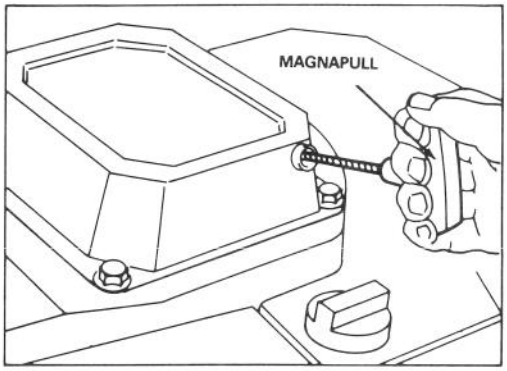

Figur 9

5. REGLERING AV ROTORKNIV OCH DRIVNING (fig. 10) — För kontrollhandtaget ner till "A" och res upp det till "B" för att koppla in knivbladet. Sätt hastighetsreglaget till önskat läge och krama kontrollhandtaget mot handtaget "C" för drivning. Drivningshastigheten varieras beroende på mellanrummet mellan kontrollhandtaget och handtaget. För att koppla ur drivningen men hålla bladet ikopplat ska kopplingshandtaget långsamt släppas ned till mellanpositionen. För självgång med bladet urkopplat kramas bara kopplingshandtaget helt mot handtaget, vilket eliminerar den nedåtriktade rörelsen som behövs för bladets ikoppling.

OBS.: Drivhjulen är försedda med frihjulskoppling vilket gör att maskinen lättare kan dragas bakåt när hjuldrivningen är frånkopplad. För att koppla ur frihjulsgången måste maskinen skjutas framåt några centimeter sedan hjulen har stannat.

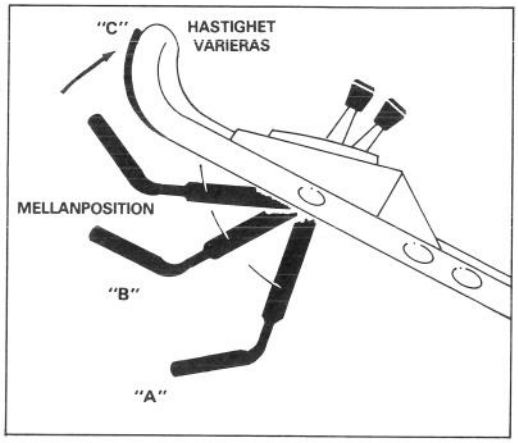

Figur 10

6. STOPP (fig. 8)—Släpp kontrollhandtaget för att stoppa rotorknivbladet och drivningen. Sätt hastighetsreglaget till "N". För att stanna motorn förs gasreglaget till OFF. Lossa kabeln från tändstiftet om maskinen ska lämnas obevakad eller ur bruk.

ANVÄNDNING AV GRÄSUPPSAMLARE

Lämna uppsamlingspåsen på plats vare sig du använder den eller ej.

1. Stanna motorn och vänta tills alla rörliga delar har stannat.

2. MONTERING AV UPPSAMLARPÅSEN–Lyft upp utkastarluckan och haka fast påsens ram på gångjärnstapparna (fig. 11). Påsen ska vila mot maskinhuset över utkastaröppningen. Stäng luckan och se till att den sluter tätt runt översidan på påsmynningen.

3. FULL UPPSAMLARPÅSE–För att se efter om påsen är full, släpp kopplingshandtaget och vänta tills kniven stannat. Känn efter på upsammlarpåsen om den behöver tömmas.

4. BORTTAGNING AV UPPSAMLARPÅSE–Stanna motorn och vänta tills alla rörliga delar har stannat. Öppna utkastarluckan. Håll i utkastarluckan och fatta handtaget på uppsamlarpåsen och lyft av den från maskinen. Låt utkastarluckan slutas till igen. Håll alltid händer och fötter borta från maskinhuset medan motorn är igång.

5. TÖMNING AV UPPSAMLARPÅSE–Fatta påsen baktill och i ramhandtaget. Lyft bakre änden på påsen och skaka.

KÖRINSTRUKTIONER

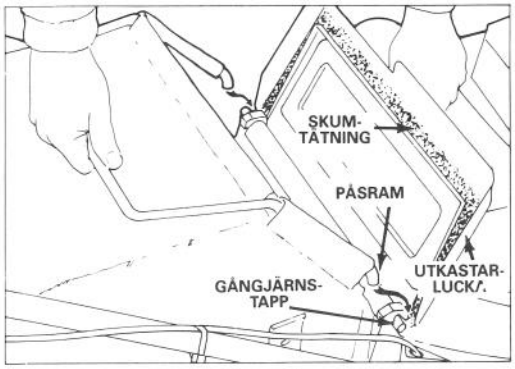

Figur 11

OBS.: Om påsen är överfull kan det hända att en del gräs finns kvari i utkastaröppningen när påsen borttagits. I de flesta fall blåses det in i påsen när den har återmonterats och knivbladet kopplats till. Om utkastaröppningen fortsättar att vara tilltäppt, stäng av motorn, vänta tills alla rörliga delar stannat, och rensa bort gräsklippet från maskinen.

VARNING!

Öppna aldrig utkastarluckan på maskinen när motorn är igång. Gräsklipp och annat bråte kastas ut med sådan kraft att skador kan förorsakas.

Materialet som påsen är gjord av håller för det mesta av de främmande föremål som kan förekomma, såsom småsten och annat bråte. Emellertid nöts den så småningom i normal användning. Så undersök påsen ofta, och, om slitage upptäcks, ersätt den med en äkta TORO-påse som är försedd med denna eller liknande varning.

JUSTERING AV KLIPPHÖJDEN

Tre nummer ingjutna i huset utmärker klipphöjdsinställningarna. Rutorna mellan varje nummer representerar inställningssteg om 12 mm.

1. Stanna motorn.

VARNING

Justera inte klipphöjds-inställningen med motorn igång.

2. Lyft huset så att hjulet höjes över marken för att underlätta justeringen. Pressa ned justeringsspaken mot hjulet och flytta den till önskad inställning (fig. 12). Se till att styrpinnen på justeringsspaken passas in i urtaget på huset. Justera alla hjulen till samma höjd.

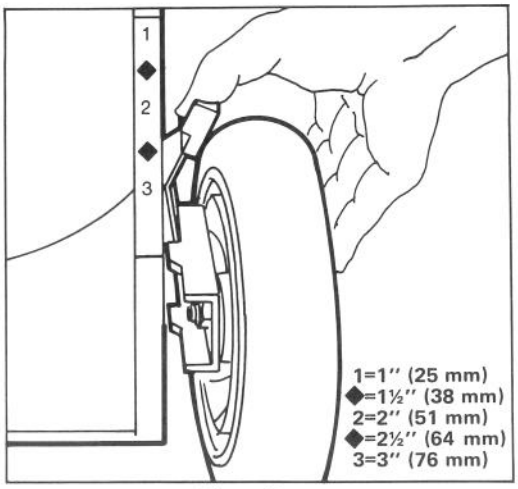

Figur 12

OBS.: Framhjulen kan justeras upp till 12 mm. Flytta justeringsspaken förbi "1" och låt styrpinnen glida in i urtaget på huset.

3. Under förhållanden där maximum kraft behövs eller när gräsmattan är så tjock att bakhjulen sjunker ner, bör bakhjulen ställas in en grad högre. Se till att hjulen återställs till liksidig inställning för normal klippning för att försäkra bästa resultat.

KONTROLLERA KONTROLLHANDTAGETS FUNKTION

Kontrollhandtaget bör kontrollers då och då, minst vid början av varje gräsklippningssäsong, så att man är säker på att knivbladets knivbromskopplingen fungerar som den ska.

1. Starta motorn. Se Start, sid. 6.
2. Tryck kontrollhandtaget till sitt nedersta läge (Fig. 13). Detta "låser" mekanismen innan bladet kopplas in.
3. Lyft kontrollhandtaget till normalt "kniv inkopplad" läge, cirka 5 cm nedanför greppet. Fläktljud och uppblåsning av uppsamlarpåsen talar om att kniven är inkopplad och att den roterar.
4. Släpp kontrollhandtaget. Em smäll skall höras och bladet bör stanna inom 3 sekunder. Om bladet inte stannar inom 3 sekunder när kontrollhandtaget släpps, får maskinen inte användas förrän service gjorts av auktoriserad

KÖRINSTRUKTIONER

TORO serviceåterförsäljare. Om maskinen stannar inom föreskrivna 3 sekunder, fungerar knivbladet bromskopplingssystemet som det ska. Fortsätt dock med steg 5 för att konstatera om försämring av bromskopplingssystemet inträtt redan innan normal funktion påverkas.

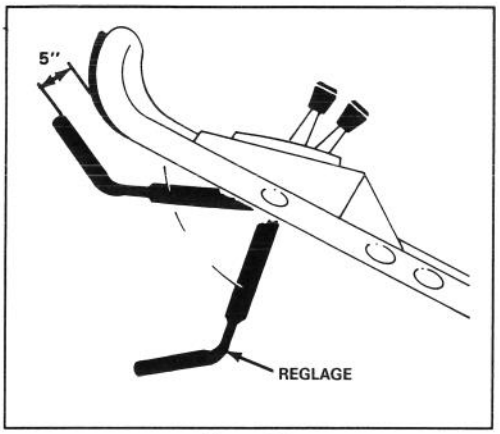

Figur 13

5. Starta motorn om den inte redan är igång.
6. Tryck ner kontrollhandtaget till sitt nedersta läge så att mekanismen låses (Fig. 13).
7. Tryck långsamt ner kontrollhandtaget till det läge där påsen hust börjar blåsas upp (cirka 13 cm nedanför greppet) (Fig. 13). Detta betyder att klipparens kniv är inkopplad och börjat rotera.

Obs! Detta mellanläge är inte det "naturliga" läget för kontrollhandtaget under gång. Det har dock visat sig vara ett praktiskt sätt att på ett tidigt stadium ta reda på om bromskopplingen hänger sig, vilket kan innebära senare försämring av säkerheten.

8. Släpp kontrollhandtaget.

Obs! Om en smäll hörs och uppsamlarpåsen omedelbart töms på luft har kontrollhandtaget höjts för mycket. Repetera steg 6, 7 och 8, men höj inte handtaget lika mycket som i steg 8.

Om kontrollhandtaget hänger sig och kniven inte stannar snabbt, kan det betyda en försämring i maskinens funktion inträtt, vilket kan resultera i försämrad säkerhet.

VARNING! Om kontrollhandtaget hänger sig, och kniven inte stannar snabbt, skall du stoppa kniven innan motorn stängs av. Detta kan åstadkommas genom att höja kontrollhandtaget till normalt arbetsläge och sedan släppa det.

UNDERHÅLL

VARNING

Lossa tändkabeln från tändstiftet före justering eller underhåll.

RENGÖRING AV LUFTRENARE

Normalt bör luftrenaren göras ren efter varje 25 arbetstimmar. Den behöver rengöras oftare om maskinen används under mycket smutsiga eller dammiga förhållanden.

1. Stanna motorn och koppla ur kabeln från tändstiftet.
2. Pressa in låstungorna och lyft av luftrenarens kåpa. Rengör kåpan noga (fig. 14).
3. Om översidan på skuminsatsen är smutsig ska den tas ut och rengöras noggrant (fig. 14).

A. TVÄTTA skuminsatsen i en lösning av flytande tvål och vatten. Krama ur smutsen, men vrid inte så skumplasten inte går sönder.

B. TORKA den genom att svepa den i en ren trasa och krama ur vattnet.

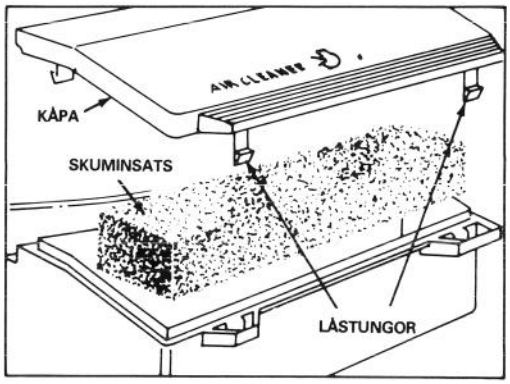

Figur 14

C. DRÄNK in insatsen med 5 teskedar (25 ml) SAE 30 motorolja. Krama insatsen för att avlägsna överflödig olja och för att distribuera oljan jämnt i skumplasten. Insatsen ska vara fuktigt.

4. Återställ insatsen och luftrenarens kåpa.

VIKTIGT: Kör inte motorn utan luftrenarinsatsen eftersom följden därav sannolikt blir extremt slitage och skador till motorn.

UNDERHÅLL

UTBYTE AV TÄNDSTIFT

Använd ett NGK BPR6ES tändstift eller motsvarande. Rätt gnistgap är 0,8 mm. Ta ut stiftet efter varje 25 arbetstimmar och kolla dess tillstånd.

1. Stanna motorn och lossa kabeln från stiftet.
2. Gör rent omkring tändstiftet och skruva ur stiftet från cylindern.

VIKTIGT: Byt ut stiftet om det har sprickor, sotavlagringar o. dyl. Sandblästra eller skrapa inte elektroderna vilket kunde förorsaka smuts i cylindern och skador till motorn.

3. Justera gnistgapet till 0,8 mm (fig. 15). Montera det justerade stiftet och packningen. Dra till stiftet ordentligt till 20,4 N-m.

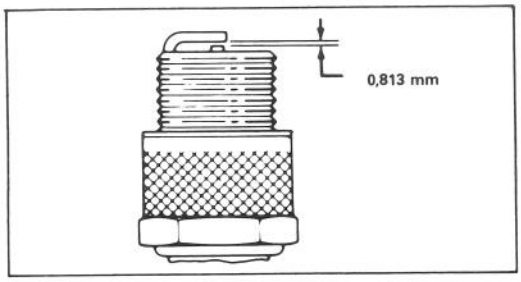

Figur 15

TÖMNING AV BRÄNSLETANK

1. Stanna motorn och lossa tändkabeln.
2. Ta locket av bränsletanken och använd en sifonpump att tömma bensinen i en ren behållare.

Obs.: Detta är det enda rekommenderade förfarandet för tömning av bränsle.

JUSTERING AV GASREGLAGE

Det kan bli nödvändigt att justera gasreglaget om motorn inte startar eller stannar. Varje gång en ny gasreglagevajer installeras måste reglaget justeras.

1. Stanna motorn och lossa tändkabeln.
2. Stäng luckan på klipparhuset och ta bort gräsuppsamlaren.
3. Sätt gasreglaget till SNABBT.
4. Lossa kabelklämmans skruv tills gasvajern löper fritt (fig. 16). Rikta in hålen i reglagearmen och reglagefästet. Dra litet i gasvajern för att avlägsna eventuellt slack och dra till kabelklämmans skruv så att justeringen fixeras.

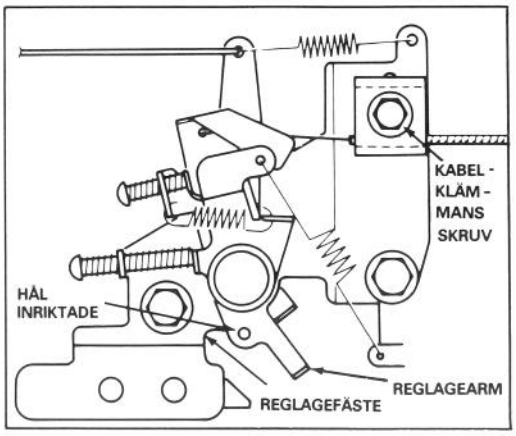

Figur 16

BYTE AV VEVHUSOLJA

Byt olja efter de första 2 arbetstimmarna och efter varje 25 arbetstimmar därefter. Eftersom varm olja flyter bättre och bär med sig mer föroreningar än kall olja bör motorn köras ett par minuter före tömning.

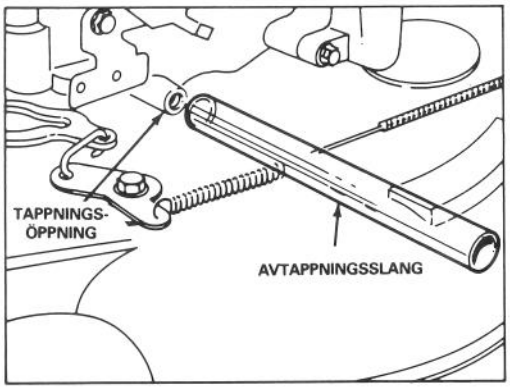

Figur 17

1. Stanna motorn och ta ur nyckeln från tändlåset eller lossa tändkabeln.
2. Ta bort gräsuppsamlaren. Töm bensintanken; se "Tömning av bränsletank", sid. 9.
3. Tippa upp maskinens vänstra sida åtminstone 25 cm och ta bort avtappningspluggen.
4. Insätt avtappningsslangen över öppningen och tippa tillbaka maskinen. Lyft upp högra sidan tills all olja har runnit ner i spilloljebehållaren.
5. Sätt tillbaka avtappningspluggen sedan all olja runnit ur och fyll motorn med ny olja; se "Påfyllning av vevhusolja", sid. 4.

UNDERHÅLL

JUSTERING AV DRIVNINGSREGLAGE

Om maskinen inte går av sig själv eller är benägen att krypa framåt även fast drivningen är frikopplad, blir bet nödvändigt att justera drivningsreglagekabeln.

1. Stäng av motorn.
2. Lossa nedre lsmuttern på drivningsreglagekabeln (fig. 18).

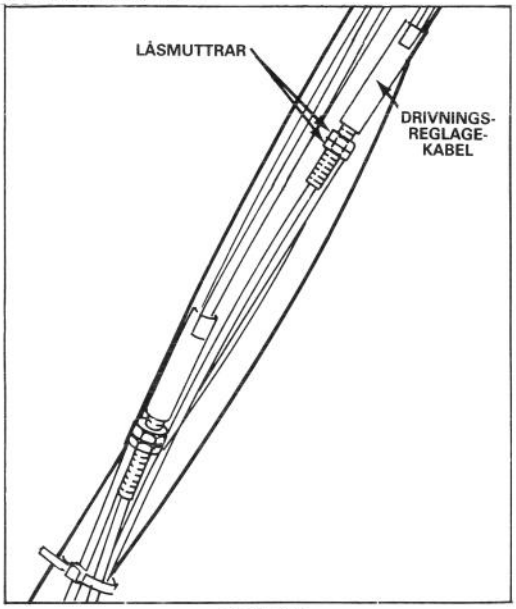

Figur 18

3. Lyft kopplingshandtaget tills lätt motstånd känns. Kopplingshandtaget bör vara 3,5 cm från handtaget när justeringen är rätt gjord (fig. 19).
4. Vrid övre låsmuttern uppåt för att öka avståndet mellan kopplingshandtaget och handtaget. Vrid övre låsmuttern nedåt för att minska avståndet mellan kopplingshandtaget och handtaget.
5. Upprepa steg 3 och 4 tills justeringen är slutförd.
6. Drag åt nedre låsmuttern för att säkra justeringen.

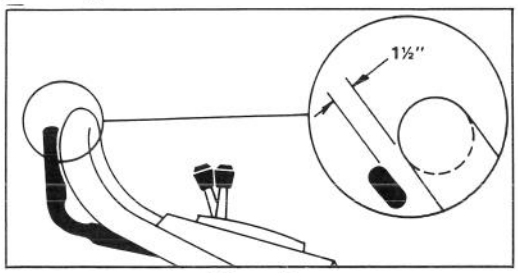

Figur 19

INSPEKTERING/BYTE/SKÄRPNING AV ROTORKNIV

1. Stanna motorn och lossa kabeln från tändstiftet.
2. Töm bränsletanken: se "Tömning av bränsletanken", sid. 9.
3. Tippa upp klipparen på höger sida (fig 20). Undvik knivbladet.

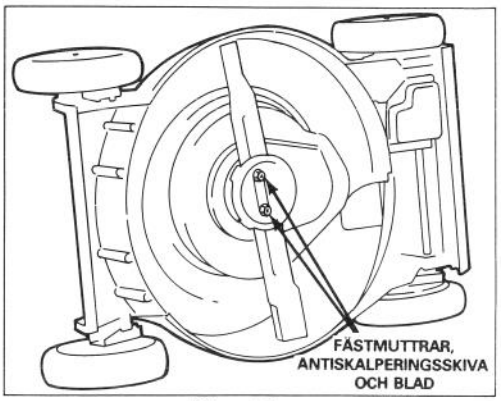

Figur 20

4. INSPEKTERA BLADET — Syna bladet noga för att upptäcka eventuellt slitage, speciellt i övergången mellan den flata och den svängda delen (fig. 21A). Eftersom sand och andra nötande material kan slita bort metallen på detta ställe, ska knivbladet undersökas före användning. Om en skåra eller annat slitage upptäcks (fig. 21B och C) ska bladet bytas ut. Se moment 5.
5. BORTTAGNING AV KNIVBLAD–Fatta knivänden med en trasa eller tjockt vadderad handske.Tag bort knivens fästmuttrar, skyddsskivan, knivmellanlägget och filterskivan (fig. 20 och 22).

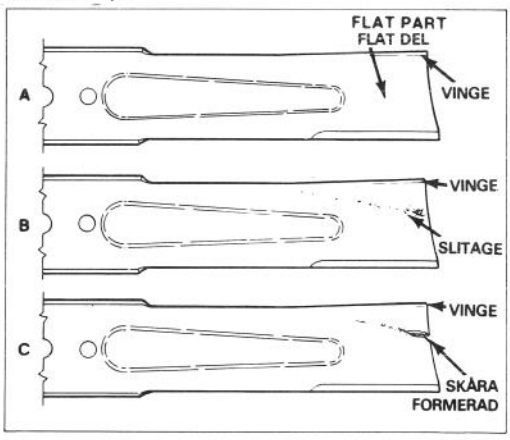

Figur 21

UNDERHÅLL

⚠ VARNING

Om knivbladet får slitas ned kan ett slitagespår formas nära vingen. Till slut kan en del av kniven brytas av och orsaka allvarliga personskador till dig eller omkringstående.

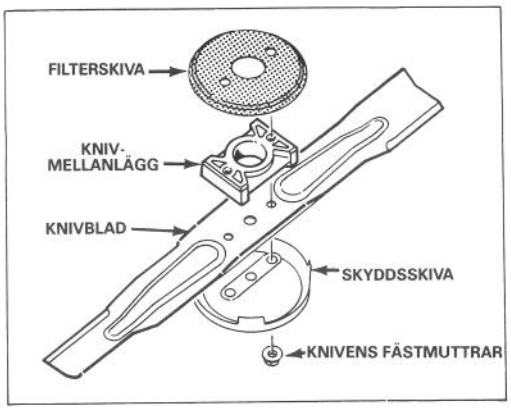

Figur 22

Obs.: För bästa resultat bör man börja varje gräsklippningssäsong med ett nytt knivblad. Fila ner små ojämnheter under årets lopp för att bevara eggen.

6. SKÄRPNING AV KNIVBLADET — Skärp ovansidan på bladet med en fil och behåll den ursprungliga skärvinkeln (fig. 23). Rotorkniven behåller sin balans om samma mängd filas bort från båda skäreggarna.

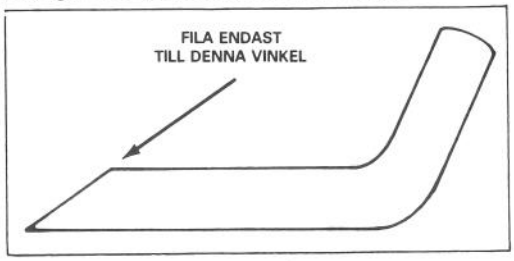

Figur 23

7. Montera filterskivan (yttre flänsen ska riktas ifrån maskinhuset), knivmellanlägget, skärpt, balanserat knivblad och skyddsskivan med fästmuttrar. För att vara rätt insatt måste vingen på kniven peka mot översidan på maskinhuset. Drag till fästmuttrarna till 34-45 N-m.

SMÖRJNING

Efter varje 25 arbetstimmar eller när säsongen slutar måste fram- och bakhjulen smörjas.

1. Smörj med 2 eller 3 droppar lätt olja på insidan och utsidan av alla hjulbultarna. Snurra hjulen för att distribuera oljan in i bussningarna. Torka upp överflödig olja.

2. Flytta bakre hjulens klipphöjdsinställning till "2". Torka av smörjnippeln med en ren trasa (fig. 24). Inför en fettspruta i nippeln och pumpa försiktigt 2 eller 3 pumptag med litiumfett nr. 2 av universaltyp.

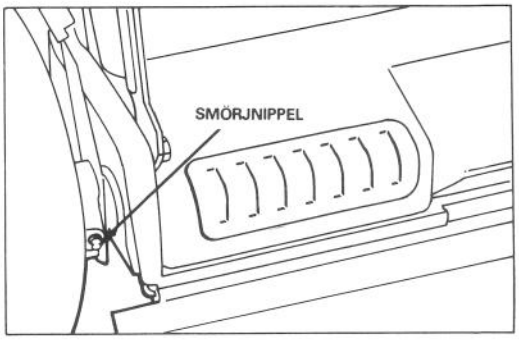

Figur 24

JUSTERING AVA KNIVBLADSBROMSEN

1. Stäng av motorn. Avlägsna tändkabeln från tändstiftet.

2. Tag bort de 2 skruvar som fäster filterpanelen till maskinhuset (fig. 25). Tag bort panelen.

3. Drag kopplingshandtaget nedåt och lyft upp mot maskinens handtag. Med kontrollhandtaget

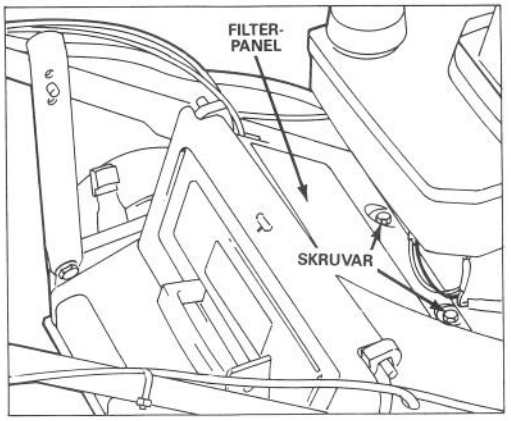

Figur 25

tryckt mot handtaget mäts fjäderns längd (L) enligt fig. 26.

4. Om fjäderlängd överstiger 3,18 cm eller är mindre än 2,54 cm, behövs en justering.

5. Justera genom att lossa nedre låsmuttern på knivbladets bromskabel (fig. 27) och justera övre

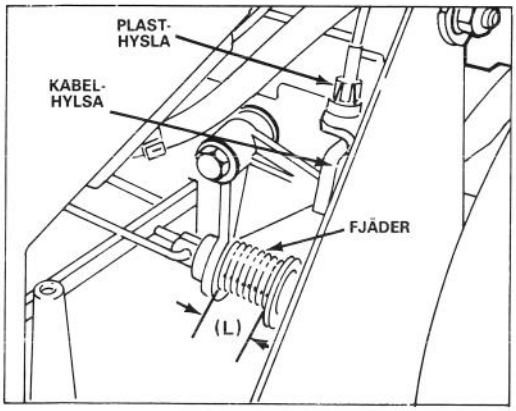

Figur 26

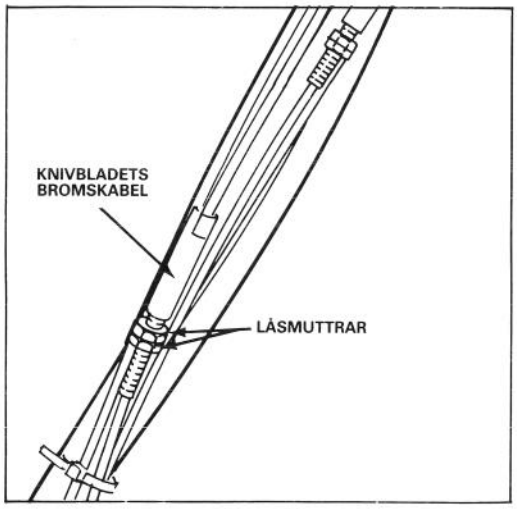

Figur 27

låsmuttern tills fjäderlängden är så nära som möjligt, men inte mer än, 2,5 cm (se OBS. nedan).

OBS. Övre låsmuttern justeras alltför högt kan kabeländen krossa plasthylsan när kopplingshandtaget kramas upp mot handtaget. Om fjädern inte kan justeras till mindre än 3 cm innan kabekänden når plasthylsan, betyder det att kopplingsremmen är utsliten och bör bytas ut. När remmen har bytts ut justeras kabeln enligt ovanstående procedur.

6. Drag åt nedre låsmuttern för att säkra justeringen.

RENGÖRING AV KNIVBLADETS BROMSKOPPLINGSSKYDD

Knivbladets bromskopplingskydden och området bakom filterpanelen bör rengöras då och då, minst vid slutet av varje gräsklippningssäsong, för att erhålla bästa funktion och förhindra slitage.

RENGÖRING BAKOM FILTERPANELEN

1. Stanna motorn och lossa tändkabeln.
2. Lossa (2) 1,27 cm självgängande skruvar som håller filterpanelen på klipphusets däck och lossa panelen (Fig. 28).

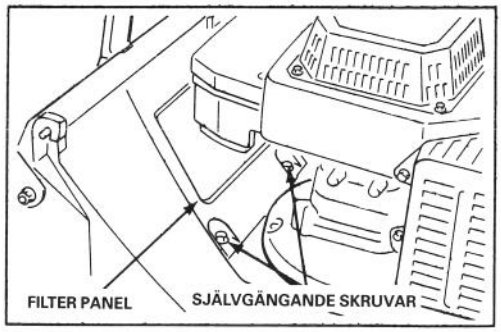

Figur 28

Obs! Man kommer lättare åt filterpanelens skruvar om man först lossar (2) självgängande skruvar från bensintanken och för tanken åt sidan.

3. Lossa den vertikala panelen framför transmissionen genom att dra den rakt upp (Fig. 29).

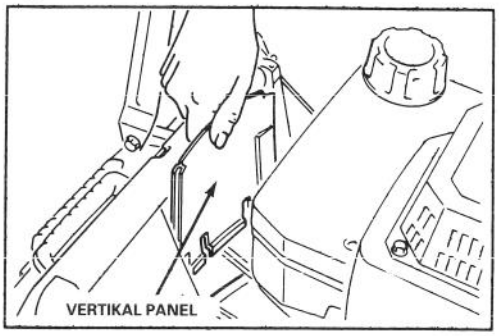

Figur 29

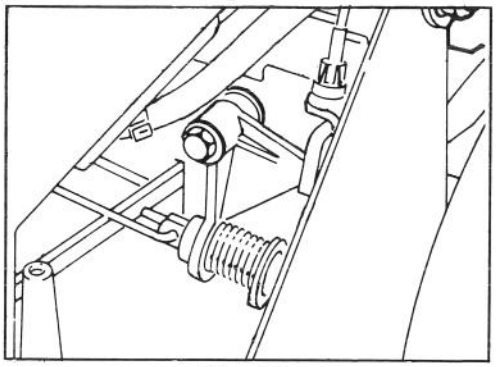

Figur 30

4. Avlägsna eventuellt skräp som kan ha samlat sig bakom panelen (Fig. 30).

5. Montera åter den vertikala panelen. Drag fast filterpanelen på klipphuset med (2) 1,27 cm självgängande skruvar.

6. Fäst åter tändstiftskabeln.

RENGÖR KNIVBLADETS BROMSKOPPLINGS-SKYDDEN

1. Stanna motorn och lossa tändkabeln.

2. Töm ur bensinen: se "Tömning av bränsletanken," sid. 9.

3. Tippa klipparen på högra sidan.

4. Lossa (2) knivens fästmuttrar, skuddsskiva, knivblad, knivmellanlägg och (4) bultar som håller fast knivbladets bromskopplingsskyddet vid gräsklipparens däck. (Fig. 31 och 32).

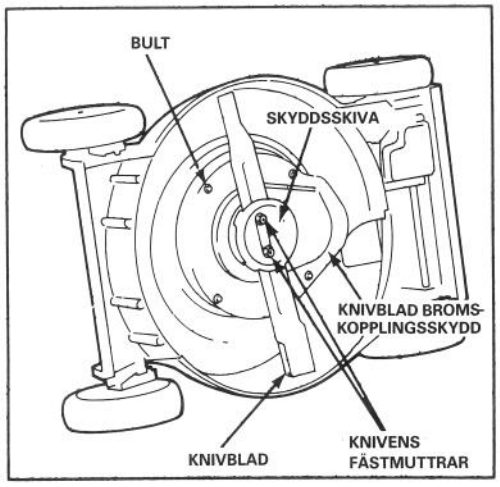

Figur 31

5. Borsta eller skrapa bort skräp från utrymmet innanför skyddet.

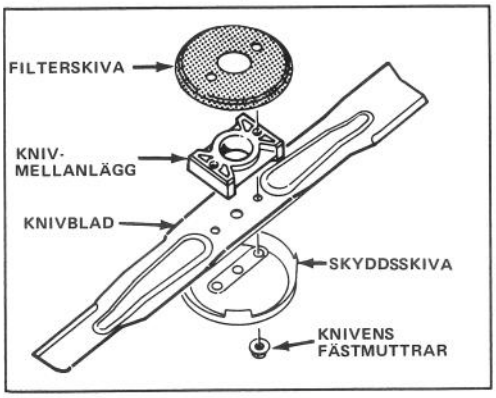

Figur 32

6. Montera åter knivbladets bromskopplingsskyddet med (4) bultar, knivmellanläg, knivblad, skyddsskiva och (2) knivens fästmuttrar.

7. Fäst åter tändstiftskabeln.

RENGÖRING AV ROTORKNIVHUS

För att försäkra bästa prestanda ska undersidan av rotorknivhuset och insidan av utkastaren hållas rena.

1. Stanna motorn och lossa tändkabeln.

2. Töm ur bensinen: se "Tömning av bränsletanken", sid. 9.

3. Tippa klipparen på högra sidan (fig. 33). Undvik rotorknivbladet för att förhindra eventuella startproblem.

4. Spruta vatten på rotorhuset med en trädgårdsslang så att smuts och gammalt gräsklipp som har fastnat lossas. Skrapa bort rester som vattenstrålen inte fick bort med en träskrapa. Undvik skarpa kanter och ojämnheter.

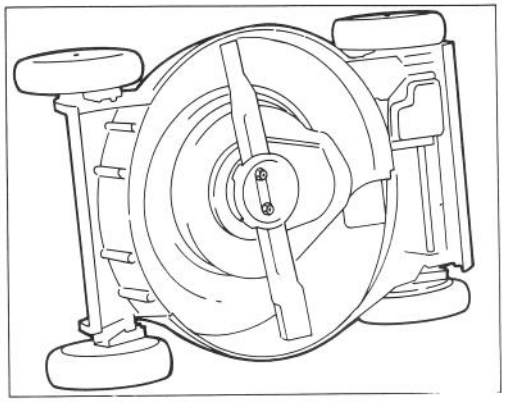

Figur 33

5. Rensa bort gräs och skräp som kan inverka på funktionen från utkastarlucka och gångjärn. Var försiktig när luckan rengöres så att skumtätningen inte skadas.

6. Lossa filterpanelen på klipphuset och rengör runt knivbladets bromsmekanismen (Fig. 34).

UNDERHÅLL

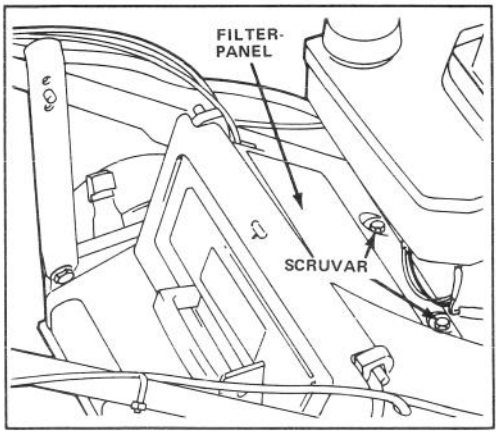

Figur 34

VINTERFÖRVARING

1. Töm ur bensinen: se "Tömning av bränsletanken", sid. 9. Om tanken inte töms bildas gummiliknande hartsrester vilket resulterar i dålig motoreffekt och startproblem.
2. Töm ur oljan: se "Byte av vevhusolja", sid. 9. Sedan oljan har tömts ur ska vevhuset inte fyllas igen innan de följande moment (3-9) har fullföljts.
3. Ta bort tändstiftet och häll 2 teskedar SAE 30 olja i hålet på cylindern. Dra långsamt i startsnöret så att oljan fördelas på insidan av cylindern. Sätt tillbaka tändstiftet och dra åt till 20,4 N-m). ANSLUT INTE TÄNDSTIFTSKABELN TILL TÄNDSTIFTET.
4. Gör ren undersidan av rotorhuset: se "Rengöring av rotorhuset", sid. 13.
5. Inspektera rotorknivbladet: se "Inspektering/utbyte/skärpning av rotorkniven", sid. 10.
6. Dra till alla muttrar, bultar och skruvar.
7. Rensa bort smuts och gräsrester från cylindern, cylinderhuvudets flänsar och fläkthuset. Rengör också alla utvändiga delar av motorn, klipparhuven och översidan av rotorhuset.
8. Rengör luftrenaren: se "Rengöring av luftrenaren", sid. 8.
9. Smörj hjulen: se "Smörjning", sid. 11.
10. Rengör knivbladets bromskoppling. Se Rengöring av knivbladets bromskoppling, sid. 12.
11. Bättra alla rostiga och repiga ytor med färg. Toro Re-Kote färg finns hos TORO-återförsäljare.
12. Fyll vevhuset med olja: se "Fyll vevhuset med olja", sid. 4.
13. Förvara klipparen i en ren torr plats. Täck över den för att hålla den ren och skyddad.

GNISTSKYDD — TILLBEHÖR NR. 56-6730

Om lokal lag yrkar på gnistskydd, kan det inköpas hos närmaste TORO-återförsäljare.

PRODUKTIDENTIFIERING

En etikett med modell- och serienummer finns på baksidan av rotorhuset nära utkastarluckan. Hänför alltid till specifika nummer på denna etikett i all korrespondens eller när reservdelar behövs.

TORO-SERVICE

Om hjälp behövs — beträffande säkerhet, montering, bruk eller underhåll eller felsökning — ska närmaste TORO-återförsäljare eller distributör. Se Yrkesregistret i telefonboken. Förutom tränade tekniker har återförsäljaren och distributören också fabriksgodkända tillbehör och reservdelar. Håll din Toro klippare genomgående TORO. Köp äkta TORO reservdelar och tillbehör.