ITALIAN FORM NO. 3320-588

TORO®

MODELLO 20911B-1000001 E SEGUENTI
MODELLO 20916B-1000001 E SEGUENTI

MANUALE D'ISTRUZIONI

TOSAERBA DA 48CM HP & SP CON SACCO POSTERIORE

AVVIAMENTO A STRAPPO

⚠ ISTRUZIONI SULLA SICUREZZA

L'uso o la manutenzione incorretti di questo tosaerba da parte del suo operatore o proprietario possono causare lesioni. Per ridurre il rischio potenziale di danni o lesioni, attenetevi a queste istruzioni sulla sicurezza e prestate attenzione al simbolo dell'allarme di sicurezza (!). La mancata conformità a queste istruzioni potrebbe tradursi in lesioni personali.

PRIMA DELL'USO

1. Usate il tosaerba solo dopo aver letto attentamente questo manuale. Familiarizzatevi con i comandi e l'uso corretto del tosaerba. Non permettetene mai l'uso a bambini ed a persone non appositamente istruite.
2. Tenete tutti, specialmente bambini ed animali, a dovuta distanza dalla zona di lavoro. Ispezionate accuratamente la zona dove verrà usato il tosaerba e ripulitela da rami, pietre, cavi e detriti, che il tosaerba potrebbe far schizzare via.
3. Indossate calzoni lunghi e scarpe pesanti. Non usate il tosaerba indossando sandali aperti, gioielleria, abiti larghi o a piedi nudi.
4. Prima di accendere il motore controllate il livello del carburante. Non riempite il serbatoio al chiuso, col motore acceso o prima che il motore si sia raffreddato per alcuni minuti dopo l'uso. Asciugate il carburante eventualmente fuoriuscito prima di accendere il motore.
5. Assicuratevi che tutti gli schermi, ripari e dispositivi di sicurezza siano montati. Riparate o sostituite i pezzi difettosi o danneggiati
6. La trazione sui modelli ad autopropulsione è fatta in modo da fermarsi quando si rilascia la barra di comando. Prima di usare il tosaerba, accertatevi che la trazione funzioni correttamente.
7. Fate molta attenzione nel maneggiare il carburante, perché esso è altamente infiammabile.

- **A.** Usate un contenitore approvato.
- **B.** Riempite il serbatoio all'aperto, non dentro casa. **NON RABBOCCATE MAI IL CARBURANTE A MOTORE ACCESO O CALDO.**
- **C.** Prima di avviare il motore, rimettete il tappo sul contenitore, chiudete il tappo del serbatoio ed asciugate il carburante eventualmente fuoriuscito.

DURANTE L'USO

8. Mai avviare il motore al chiuso.
9. Tenetevi sempre in una posizione stabile. Impugnate saldamente le stegole e camminate: non si deve mai correre. Mai azionare il tosaerba su erba bagnata. Tagliate l'erba solamente di giorno o con buona luce artificiale.
10. Tagliate sempre l'erba trasversalmente sui pendii; mai andando su e giù. Quando cambiate direzione su un pendio, usate estrema cautela. Non tagliate erba su pendii troppi ripidi.
11. Durante l'uso, indossate sempre occhiali protettivi in modo da proteggere gli occhi da eventuali oggetti che potrebbero essere proiettati verso di voi dal tosaerba.
12. Tenete viso, mani e piedi lontani dallo chassis e dall'alloggiamento della lama di taglio quando il motore è in funzione.
13. Rimanete dietro alle stegole fino a quando il motore si è arrestato e tenetevi sempre lontano dall'apertura di scarico.
14. Quando vi servite del sacco di raccolta, fermate il motore prima di rimuovere il sacco e svuotarlo.
15. Spegnete il motore ed aspettate che tutte le parti in movimento abbiano smesso di girare prima di sturare lo scarico.
16. Siccome la lama di taglio continua a ruotare per alcuni secondi dopo che il motore è stato arrestato, restate al sicuro dietro le stegole finché tutte le parti in movimento non si siano fermate.
17. Se urtate un oggetto pesante o se il tosaerba vibra eccessivamente, fermate il motore e staccate il filo dalla candela. Controllate se vi siano danni al tosaerba e fate tutte le dovute riparazioni prima di riutilizzarlo.
18. Fermate il motore prima di regolare l'altezza di taglio.
19. Fermate il motore prima di attraversare un sentiero, una strada o un viale coperto di ghiaia.
20. Fermate il motore prima di abbandonare la vostra posizione dietro le stegole. Se il tosaerba deve rimanere incustodito, staccate il filo dalla candela.
21. A motore in funzione o non appena esso è stato spento, non toccatelo perché è molto caldo e potrebbe scottarvi.

MANUTENZIONE

22. Eseguite soltanto gli interventi di manutenzione descritti in questo manuale. Se dovessero essere necessari interventi di riparazione o se aveste bisogno di aiuto, contattate il vostro rivenditore autorizzato della TORO.
23. Prima di pulire, ispezionare, riparare o regolare il tosaerba, fermate il motore e staccate il filo dalla candela per evitare una messa in moto accidentale.
24. Per assicurarvi che il tosaerba sia in condizioni di funzionare con sicurezza, controllate con frequenza tutti i dadi, bulloni e viti e manteneteli sempre ben serrati. Assicuratevi che i dadi della lama sia serrato a 61-81,3 N·m (45-60 pd-lb).
25. Per ridurre la possibilità d'incendio, assicuratevi che il motore non sia sporco di grasso, erba, foglie o altro.

ISTRUZIONI DI SICUREZZA

26. Non sovraccellerate il motore modificando la registrazione del regolatore.
27. Controllate con frequenza il sacco di raccolta per assicurarvi che non sia strappato o rovinato. Qualora lo fosse, sostituitelo con uno nuovo per vostra protezione.
28. Lasciate che il motore si raffreddi prima di riporre il tosaerba al chiuso. Non riponete il tosaerba in prossimità di fiamme vive o in luoghi dove una scintilla potrebbe incendiare le esalazioni del carburante.
29. All'uscita dalla fabbrica, il tosaerba è in conformità ai vigenti standard di sicurezza per tosaerba rotatori. Per poterlo mantenere sempre in condizioni di massima efficienza e sicurezza, usate soltanto accessori e pezzi di ricambio e gli accessori originali della TORO. Pezzi di ricambio ed accessori fabbricati da altri produttori potrebbero invalidare la conformità agli standard di sicurezza, cosa che potrebbe risultare pericolosa.

SPIEGAZIONE DEI SIMBOLI


Allarme di sicurezza


Tenere mani e piedi lontani dalla lama che gira


Leggere il manuale d'istruzioni fino ad averlo capito



Spegnere il motore prima di lasciare la posizione operativa


Starter aperto


Accensione spenta


Rapido


Lento

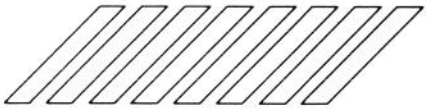
Mettere il piede qui alla messa in moto


Tenere inseriti tutti gli schermi di protezione


Tenere gli astanti a distanza dalla zona di taglio



Mai aprire lo sportello di scarico del tosaerba col motore acceso se la sacca di raccolta non è installata.


Trazione INSERITA


Trazione DISINSERITA

Modello ad autopropulsione

INDICE

	Pag.
Messa in opera	3-4
Prima dell'uso	4-5
Instruzioni d'uso	5-7
Manutenzione	7-12
Pulizia del filtro dell'aria	7-8
Sostituzione della candela	8
Drenaggio del carburante	8
Regolazione della manetta del gas	8-9
Regolazione della trazione	9-10
Ispezione, rimozione ed affilatura della lama di taglio	10-11
Lubrificazione	11
Controllo dell'olio della trasmissione	11
Pulizia dello chassis	12
Rimessaggio	12
Assistenza Toro	12
Identificazione del prodotto	12

MESSA IN OPERA

MONTAGGIO DELLE STEGOLE

1. MONTAGGIO DELLE STEGOLE—Allentate i pomelli di bloccaggio sui supporti di montaggio (Fig. 1).

2. Portate i supporti in posizione verticale in modo che i fori siano rivolti verso l'alto.

3. Fate scivolare le estremità delle stegole nei fori dei supporti finché non siano completamente in posizione (Fig. 1). Accertatevi che il filo della manetta del gas e quello di trazione (modello ad autopropulsione) vengano a trovarsi sopra il supporto di sinistra (Fig. 2).

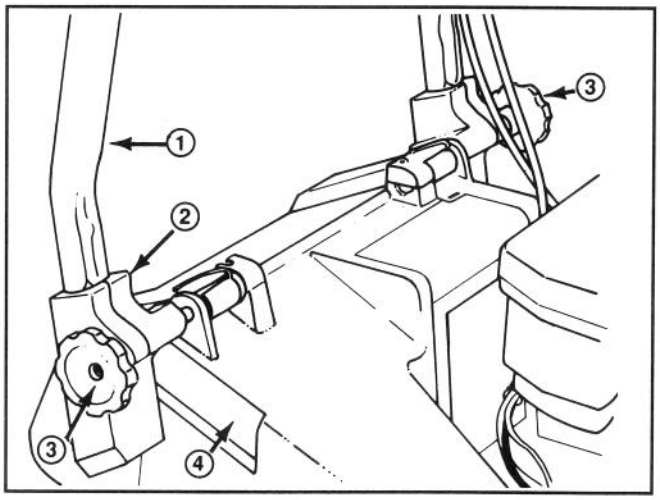

Figura 1

1. Stegole **2. Supporto di montaggio** **3. Pomelli**
4. Scomparto

4. Ruotate le stegole ed i supporti all'indietro finché questi ultimi non siano ben alloggiati negli scomparti appositi (Fig. 2).

5. Serrate i pomelli finché i bordi delle fessure sui supporti non si tocchino.

6. Usate un fermaglio per fissare il filo(i) al lato inferiore del tubo di sinistra (Fig. 3). Il fermaglio dovrebbe essere situato a 25 mm (1") dalla curva della stegola. Vedere la figura 3 per la posizione corretta.

Nota: accertatevi che il filo(i) non interferisca(no) con l'apertura e la chiusura del portello di scarico.

7. Tagliate il fermaglio in eccesso sul lato inferiore sinistro della stegola.

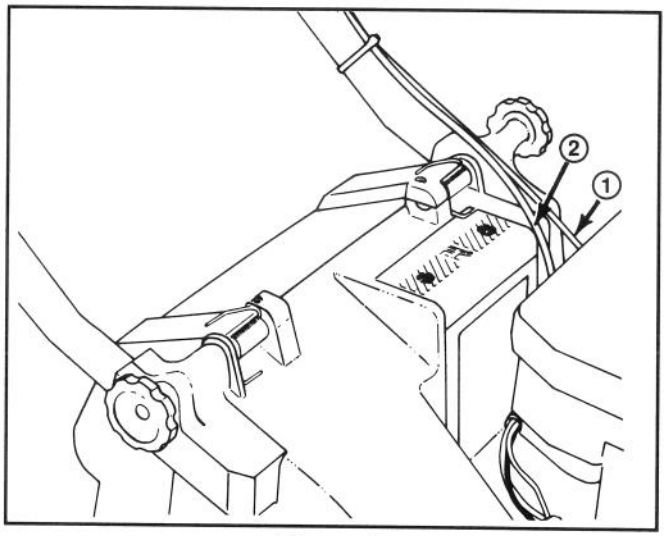

Figura 2

1. Filo della manetta del gas ***2. Filo di trazione**
2. Filo di trazione ***modello ad autopropulsione**

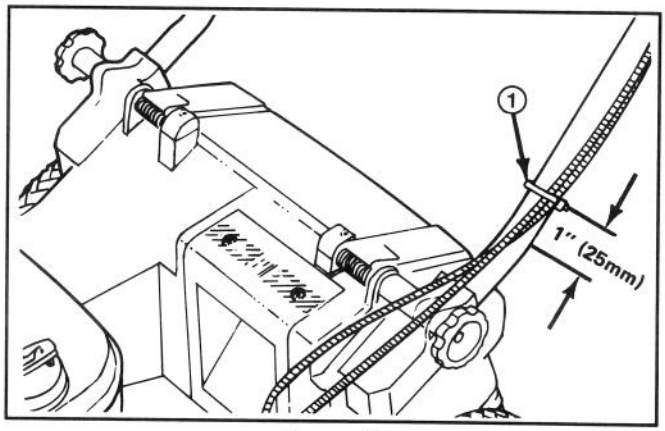

Figura 3

1. Fermaglio del filo

MONTAGGIO DEL SACCO DI RACCOLTA

1. Sollevate il portello di scarico, fate scorrere lo scivolo attaccato al sacco nell'apertura di scarico ed ancorate il telaio del sacco alla parte ricurva dei supporti di montaggio (Fig. 4).

2. Lasciate che il portello di scarico resti appoggiato sul sacco (Fig. 5).

MESSA IN OPERA

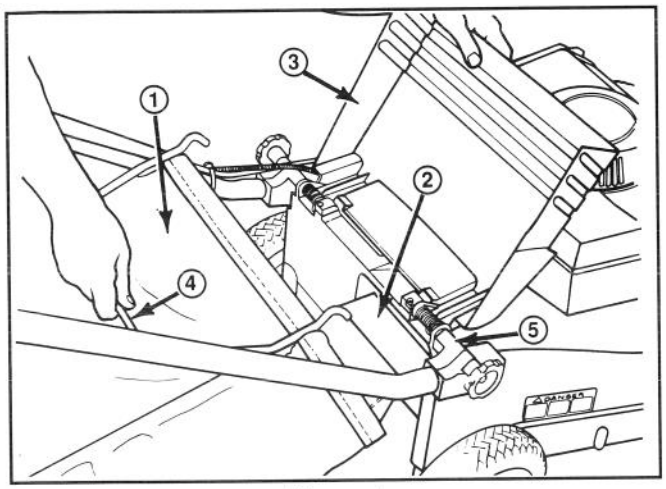

Figura 4

1. Sacco
2. Scivolo del sacco
3. Portello di scarico
4. Manico del sacco
5. Supporto di montaggio

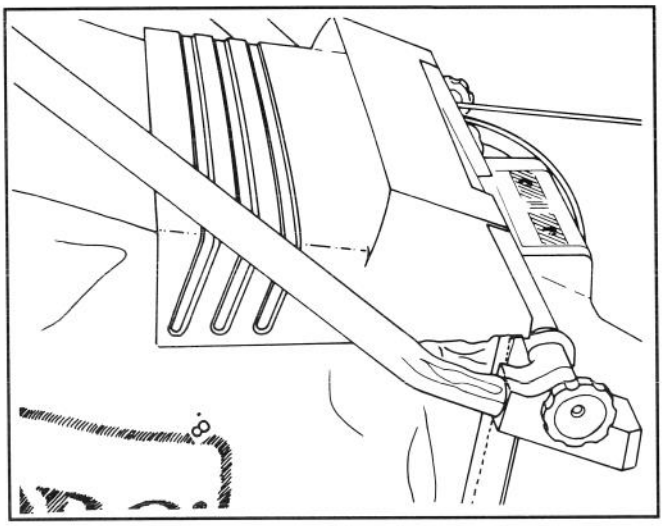

Figura 5

PRIMA DELL'USO

⚠ ATTENZIONE

PERICOLO: il carburante è estremamente infiammabile ed esplosivo in certe condizioni. Mentre lo maneggiate, NON FUMATE e tenetelo a distanza da fiamme vive e scintille. Mai acquistare una scorta di carburante di oltre 30 giorni; tenetela in un contenitore approvato. Tenete il carburante fuori della portata dei bambini.

Riempite il tosaerba di carburante all'aperto e solo a motore freddo. Riempite il serbatoio fino a 6-13 mm (1/4-1/2") dall'orlo del foro di rabbocco. Questo spazio servirà ad assorbire l'espansione del carburante. Servitevi di un imbuto per evitare la fuoriuscita di carburante ed asciugate quella eventualmente versata.

MISCELA DI BENZINA ED OLIO (Fig. 6)

Questo prodotto è equipaggiato di motore a due tempi che richiede una miscela di benzina e di olio per motori a due tempi (rapporto benzina/olio di 50:1). Il mancato uso della miscela corretta causerà gravi danni al motore.

1. OLIO—Per ottenere prestazioni ottimali, usate l'olio Toro per motori a due tempi. Se non è disponibile potrete sostituirlo con olio per motori a due tempi di qualità elevata che rechi il simbolo d'approvazione BIA-TCW o NMMA. Miscelatelo a benzina senza piombo fresca nelle proporzioni indicate nella tabella seguente. Se la benzina senza piombo è irreperibile, potrete usare benzina con piombo.

MAI USARE OLII AUTOMOBILISTICI (per es.: SAE 30, 10W30, ecc.) OD OLIO A DUE TEMPI CHE NON RECHI L'APPROVAZIONE NMMA/BIA-TCW E MAI USARE UN RAPPORTO SBAGLIATO PERCHÉ NE POTREBBERO RISULTARE DANNI AL MOTORE CHE NON SAREBBERO COPERTI DALLA GARANZIA.

2. Miscelazione di benzina ed olio—Versate la giusta quantità di olio a due tempi in un contenitore per benzina approvato ed aggiungetevi in po' di benzina (per i rapporti corretti, vedi tabella seguente). Richiudete il contenitore della benzina e scuotetelo per far amalgamare bene l'olio e la benzina. Togliete il tappo e versate il resto della benzina.

IMPORTANTE: MAI USARE METANOLO, BENZINA CONTENENTE METANOLO, GASOHOL CONTENENTE OLTRE IL 10% DI ETANOLA, BENZINA SUPER O SPIRITO PER EVITARE EVENTUALI DANNI AL SISTEMA CARBURANTE DEL MOTORE.

La Toro raccomanda inoltre l'uso regolare dello stabilizzante/condizionatore Toro in tutti i suoi prodotti a benzina, sia durante i periodi d'uso che in quelli di rimessaggio. Lo stabilizzante/condizionatore della Toro pulisce il motore durante il funzionemento evitando la formazione di depositi gommosi di vernice nei periodi di rimessaggio.

NON VERSATE ADDITIVE NEL CARBURANTE CHE NON SIANO PRODOTTI PER LA STABILIZZAZIONE DEL CARBURANTE STESSO DURANTE IL RIMESSAGGIO, COME LO STABILAZZANTE/ CONDIZIONATORE DELLA TORO O UN PRODOTTO SIMILE. LO STABILIZZANTE/CONDIZIONATORE DELLA TORO È A BASE DI DISTILLATO DI PETROLIO. LA TORO NON RACCOMANDA STABILIZZANTI A BASE ALCOLICA, COME ETANOLO, METANOLO O ISOPROPILE. NON AGIUNGETE ADDITIVI PER CERCARE DI INCREMENTARE LA POTENZA O IL RENDIMENTO DELL 'ATTREZZO.

NOTA: non miscelate benzina ed olio nel serbatoio della macchina. L'olio a temperatura ambiente si miscela più facilmente e si amalgama meglio di quello freddo.

PRIMA DELL'USO

Tabella di miscelazione BENZINA/OIIO 50:1

Unità di misura	Benzina	Olio
Galloni USA	1 gallone	2,6 once
Galloni imperiali	1 gallone	3 once
Litri	1 litro	20 ml



Figura 6

ISTRUZIONI D'USO

CONSIGLI UTILI

1. TAGLIO E RACCOLTA—Si ottengono i migliori risultati quando si taglia solo circa un terzo del filo d'erba. Se si deve tagliare erba alta, regolate l'altezza maggiore del taglio (E) per la prima passata e poi ritagliate ad una regolazione più normale. Se si taglia erba troppo lunga il tosaerba rischia d'intasarsi e quindi far imballare il motore.

Quando si taglia in condizioni aride e polverose, ridurre la velocità per ridurre la quantità di polvere sollevata dal tosaerba.

2. LAMA AFFILATA—Iniziate ogni stagione di taglio con una lama affilata. Dovrete periodicamente limare le tacche sulla lama.

AVVIAMENTO, ARRESTO ED AUTOPROPULSIONE

COMANDI—La manetta del gas e la barra di comando autopropulsione (modello ad autopropulsione) si trovano sulla stegola superiore (Fig. 7). La cordicella a strappo si trova sopra il motore (Fig. 8).

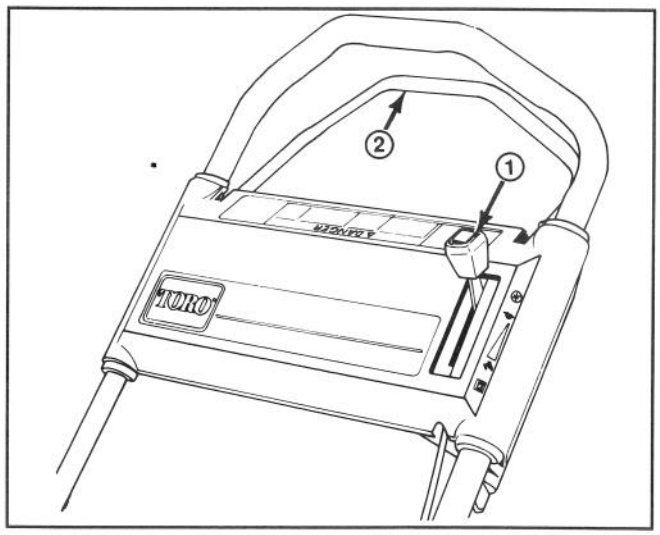

Figura 7

1. Manetta del gas *2. Barra di comando autopropulsione
*** modello ad autopropulsione**

1. AVVIAMENTO—Inserite il filo della candela (Fig. 8). Portate la manetta in avanti sulla posizione CHOKE (starter) (Fig. 9).

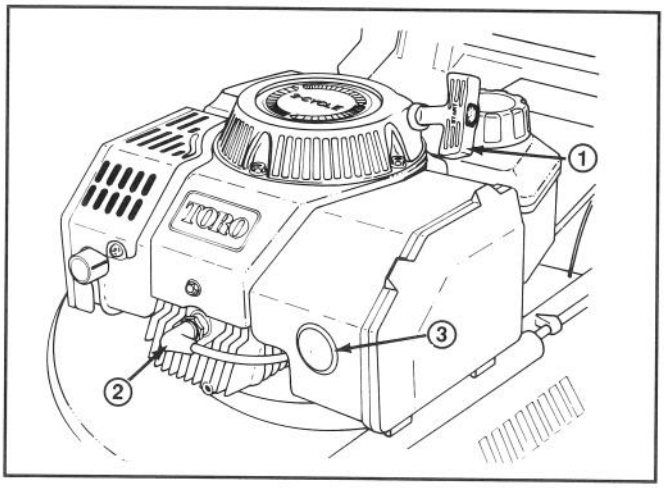

Figura 8

1. Cordicella a strappo 2. Filo della candela 3. Innesco

2. Coprite il foro nel mezzo dell'innesco con il pollice e premete due volte.

In genere starter ed innesco non sono necessari quando si avvia un motore caldo.

3. Tirate la cordicella a strappo montata sul motore (Fig. 8) finché non si tenda. Poi, per avviare il motore datele uno strattone deciso. Spostate la manetta su FAST (rapido) o regolate la desiderta velocità del motore.

Nota: se il motore non s'avvia, portate la manetta su ENGINE OFF (motore spento) (Fig. 9) ed aspettate 3 secondi. Ripetete poi le istruzioni 1-3 finché il motore non s'avvia.

ISTRUZIONI D'USO

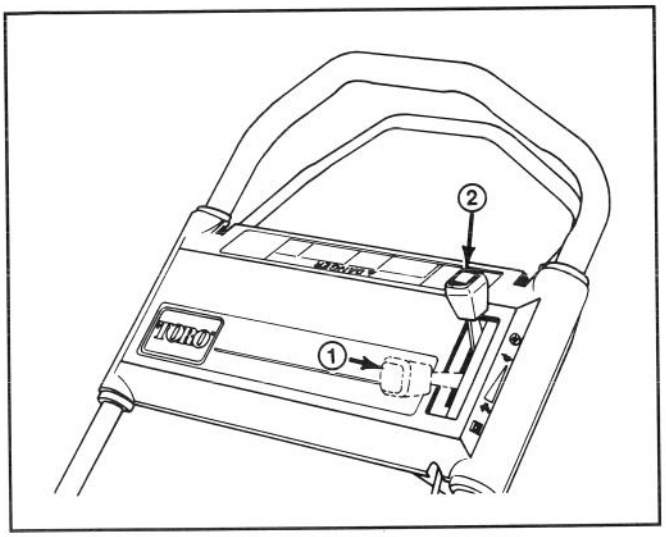

Figura 9

1. Starter aperto **2. Motore spento**

4. ARRESTO (Fig. 9)—Per arrestare il motore, spostate all'indietro la manetta del gas su ENGINE OFF (motore spento). Se il tosaerba sarà lasciato incustodito, staccate il filo dalla candela.

5. TRAZIONE (modello ad autopropulsione) (Fig. 10)—Per usare l'autopropulsione, spostate la barra di comando verso le stegole. Per disinserire l'autopropulsione, rilasciate la barra.

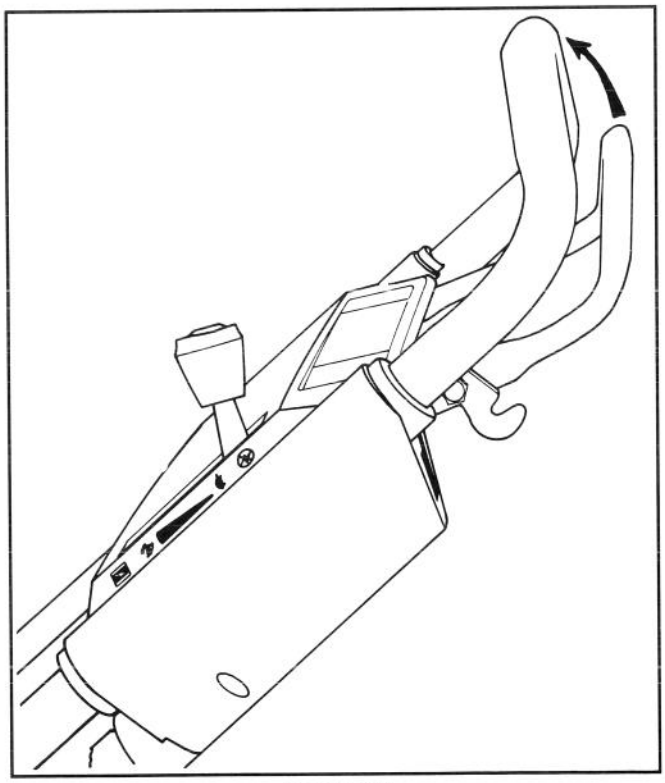

Figura 10

Nota: le ruote sono dotate di frizioni a ruota libera che permettono di tirare indietro il tosaerba più facilmente quando la trazione è disattivata. Per disinserirle, il tosaerba va spinto in avanti di almeno 2,5 cm (1″) dopo aver disattivato la trazione.

USO DEL SACCO DI RACCOLTA DELL'ERBA

1. Fermate il motore ed aspettate che tutte le parti si arrestino. Aprite il portello di scarico.

2. INSTALLAZIONE DEL SACCO—Fate scorrere lo scivolo attaccato al sacco nell'apertura di scarico ed ancorate il telaio del sacco al supporto di montaggio (Fig. 11). Lasciate che il portello di scarico resti appoggiato sul sacco (Fig. 12).

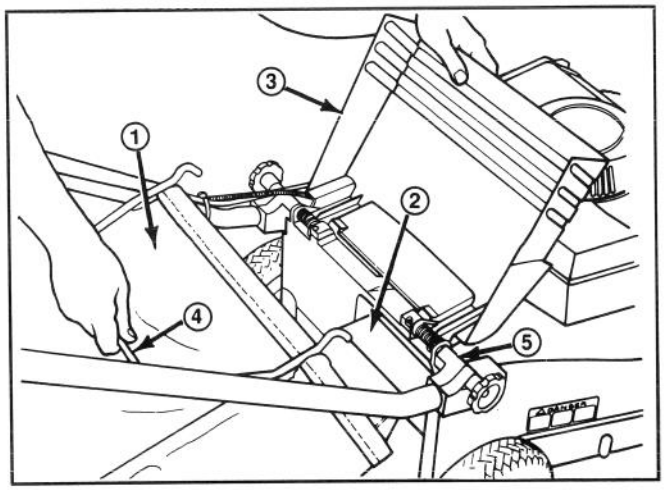

Figura 11

1. Sacco **4. Manico del sacco**
2. Scivolo del sacco **5. Supporto di montaggio**
3. Portello di scarico

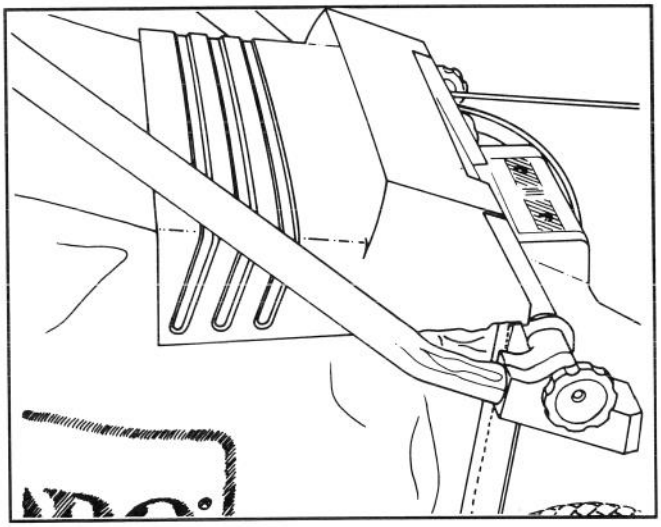

Figura 12

3. RIMOZIONE DEL SACCO—**Arrestate il motore ed attendete che tutte le parti si arrestino.** Per vostra protezione, quando il motore è in moto tenete sempre le mani ed i piedi a distanza dallo chassis del tosaerba. Sollevate il portello di scarico e, mantenendolo aperto, prendete il sacco per il manico ed estraetelo dal tosaerba. Chiudete nuovamente il portello.

Nota: quando si smonta il sacco, lo scivolo relativo raccoglie eventuali resti d'erba falciata che intasino l'apertura di scarico. Se questa resta ancora otturata, eliminate gli eventuali rimasugli d'erba dal tosaerba.

4. SVUOTATURA DELLA SACCA (soli modelli a spinta)—Prendete il sacco per il manico e per la

ISTRUZIONI D'USO

⚠ ATTENZIONE

Mai aprire il portello di scarico del tosaerba o togliere il sacco di raccolta mentre il motore è in funzione, perché i fili d'erba tagliati ed altri detriti verrebbero scaricati con forza tale da poter causare lesioni.

La stoffa del sacco è in grado di trattenere la maggioranza degli oggetti estranei quali piccoli sassi, ghiaia ed altri detriti del genere. Tuttavia questa stoffa è soggetta ad usura e deterioramento normali, per cui dovrete ispezionare il sacco con frequenza e, quando necessario, sostituirlo con un sacco di ricambio TORO nuovo che rechi quest'avvertenza o una simile.

linguetta sul lato posteriore del sacco stesso. Sollevate gradualmente il lato posteriore del sacco per svuotarlo.

4a. SVUOTATURA DELLA SACCA (soli modelli ad autopropulsione)—Afferrate il manico del telaio della sacca. Sollevate la barra di plastica dai perni e fate scivolare la porzione posteriore della sacca stessa dal telaio (Fig. 13). Sollevate il lembo che copre la porzione posteriore della sacca ed alzatene pian piano la parte anteriore, scuotendo per svuotare l'erba.

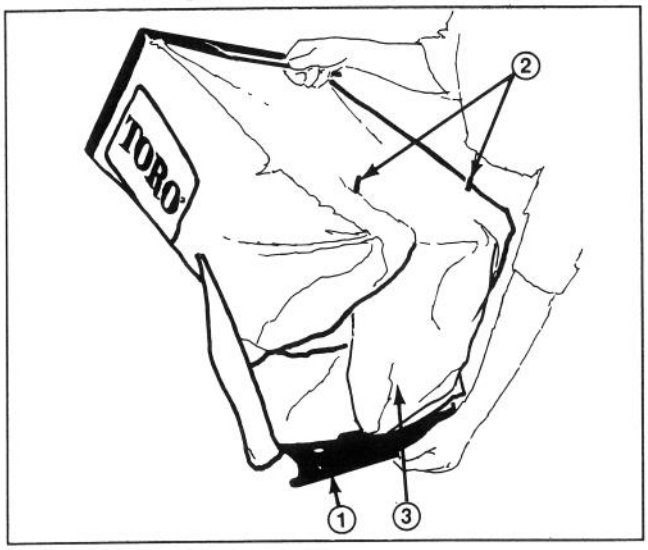

Figura 13

1. Barra di plastica
2. Perni di plastica
3. Lembo della sacca

REGOLAZIONE DELL'ALTEZZA DI TAGLIO

Sull'alloggiamento troverete cinque lettere che rappresentano gli scatti incrementali della regolazione del taglio. Tutte le ruote si portano automaticamente alla stessa altezza.

1. Spegnete il motore e staccate il filo dalla candela. (Fig. 8).

2. Spingete la leva di regolazione del taglio con uno o due dita (Fig. 14).

Per sollevare le ruote, spingete la levetta per rilasciare la leva di regolazione del taglio e tirate il tosaerba verso l'alto. Quando arrivate all'altezza desiderata, rilasciate la levetta. Per abbassare il tosaerba, spingete la leva di regolazione del taglio per rilasciare la levetta e spingete il tosaerba verso il basso **spingendolo allo stesso tempo in avanti sulle ruote.** Per individuare l'altezza giusta, usate l'indicatore sull'asta di collegamento.

3. Prima di usare il tosaerba, accertatevi che la levetta di regolazione dell'altezza sia bene in posizione. L'altezza del tosaerba non dovrebbe cambiare quando l'altezza di taglio è regolata saldamente.

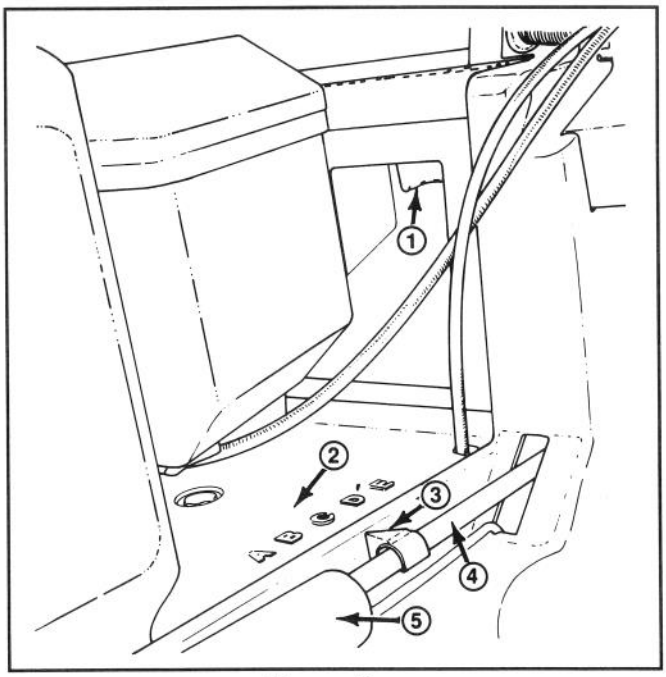

Figura 14

1. Leva di regolazione dell'altezza taglio
2. Scatti incrementali dell'altezza di taglio
3. Indicatore
4. Asta di collegamento
5. Coperchio molla

MANUTENZIONE

⚠ ATTENZIONE

Staccate il filo della candela prima di eseguire regolazioni od interventi di manutenzione.

PULIZIA DEL FILTRO DELL'ARIA

In condizioni d'uso normale dovrete pulire il filtro dell'aria ogni 25 ore di servizio. Se il tosaerba viene utilizzato in condizioni di sporcizia o polvere, il filtro andrà pulito con maggiore frequenza.

1. Spegnete il motore e staccate il filo dalla candela (Fig. 15).

2. Sollevate i tasselli sul coperchio del filtro dell'aria e fatelo ruotare all'in giù (Fig. 15). Pulitelo accuratamente.

3. Se la parte superiore dell'elemento di gommapiuma è sporca, togliete l'elemento dal filtro (Fig. 15) e pulitelo accuratamente.

MANUTENZIONE

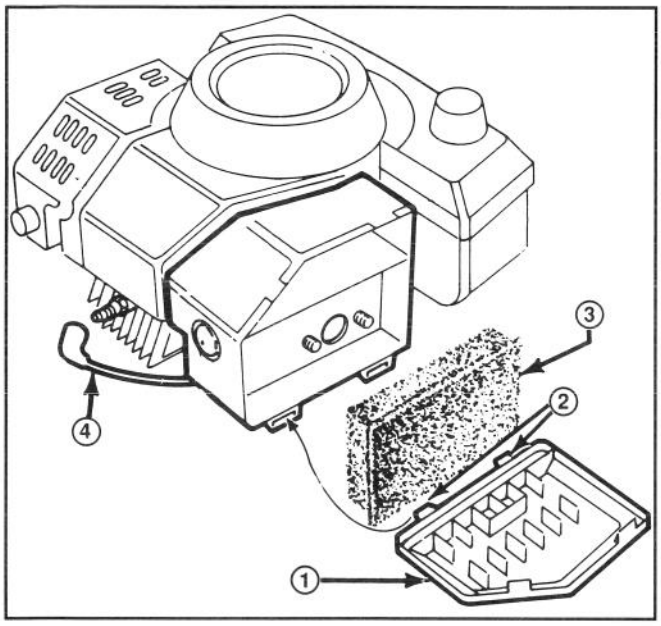

Figura 15

1. Coperchio
2. Tasselli di bloccaggio
3. Elemento di gommapiuma
4. Filo della candela

A. LAVATE l'elemento di gommapiuma in una soluzione di sapone liquido ed acqua calda. Strizzatelo per estrarne lo sporco, ma non torcetelo perché potrebbe rompersi. Sciacquatelo bene in acqua pulita.

B. ASCIUGATE l'elemento avvolgendolo in uno straccio pulito. Strizzate lo straccio con l'elemento dentro.

C. IMBEVETE l'elemento di 25 ml (5 cucchiaini) d'olio motore SAE 30. Strizzatelo per distribuire l'olio su tutto l'elemento e farne uscire l'olio in eccesso. La gommapiuma deve essere umida d'olio.

4. Riponete l'elemento nella sua sede (col lato flangiato rivolto verso l'esterno) e rimontate il coperchio del filtro.

IMPORTANTE: non fate funzionare il motore senza il filtro dell'aria, perché questo può usurare rapidamente il motore danneggiando il tosaerba.

SOSTITUZIONE DELLA CANDELA

Usate una candela NGK BPMR4A o di tipo equivalente. La giusta distanza fra gli elettrodi è 0,8 mm (0,032″). Rimuovete la candela ogni 25 ore di servizio e controllatene le condizioni.

1. Spegnete il motore e staccate il filo dalla candela (Fig. 15).

2. Pulite attorno alla candela e toglietela dalla testata del cilindro.

IMPORTANTE: sostituite le candele incrinate, rovinate o eccessivamente sporche. Non sabbiate, scrostate o pulite gli elettrodi, perché le particelle di metallo potrebbero staccarsi, entrare nel cilindro e quindi danneggiare il motore.

3. Fissate la distanza fra gli elettrodi a 0,8 mm (0,032″) (Fig. 16). Installate la candella correttamente distanziata e la relativa guarnizione. Serratela bene a 20 N·m (15 pd-lb).

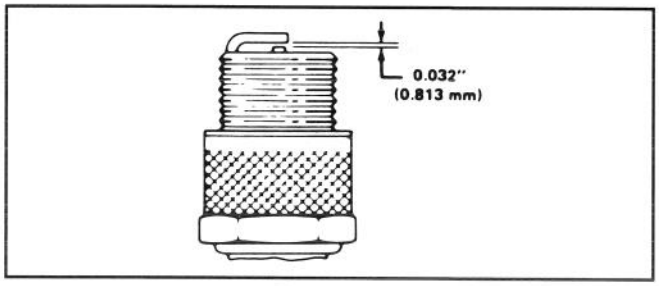

Figura 16

DRENAGGIO DEL CARBURANTE

1. Spegnete il motore e aspettate che si raffreddi. Staccate il filo dalla candela (Fig. 15).

Nota: drenate il carburante sempre a motore freddo.

2. Togliete il tappo dal serbatoio e drenate il carburante in una tanica pulita mediante una pompa a sifone.

Nota: questa è l'unica procedura raccomandata per il drenaggio del carburante.

REGOLAZIONE DELLA MANETTA DEL GAS

La regolazione della manetta può rendersi necessaria quando il motore non s'accende o non si ferma. Ogni volta che si installa un nuovo filo della manetta, la manetta stessa va regolata.

1. Spegnete il motore e staccate il filo dalla candela (Fig. 15).

2. Drenate il carburante seguendo le istruzion relative a pagina **8**.

3. Smontate il serbatoio del carburante togliendo le quattro (4) viti che lo fissano in posizione assieme all' avviamento a strappo (Fig. 17). Sollevate il coperchio dell'avviamento a strappo e spostate il serbatoio alla sinistra del motore, facendolo penzolare per il tubo.

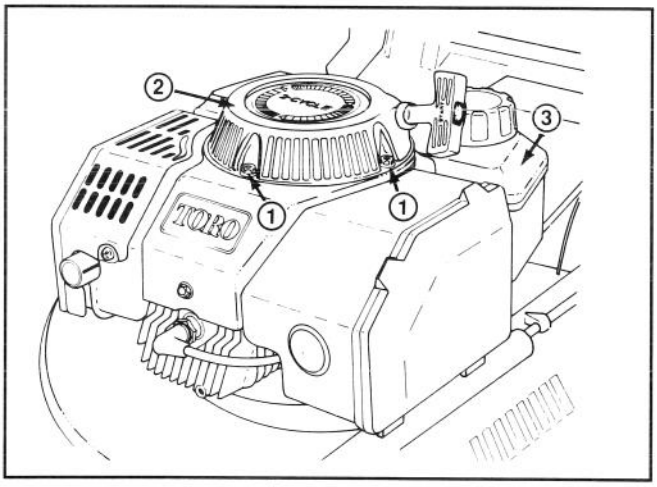

Figura 17

1. Viti (4)
2. Coperchio dell'avviamento a strappo
3. Serbatoio del carburante

Modello ad autopropulsione

1. Portate la manetta del gas sulla posizione FAST (rapido).

2. Allentate la vite del fermafilo fino a che il filo della manetta riesce a scorrere (Fig. 18).

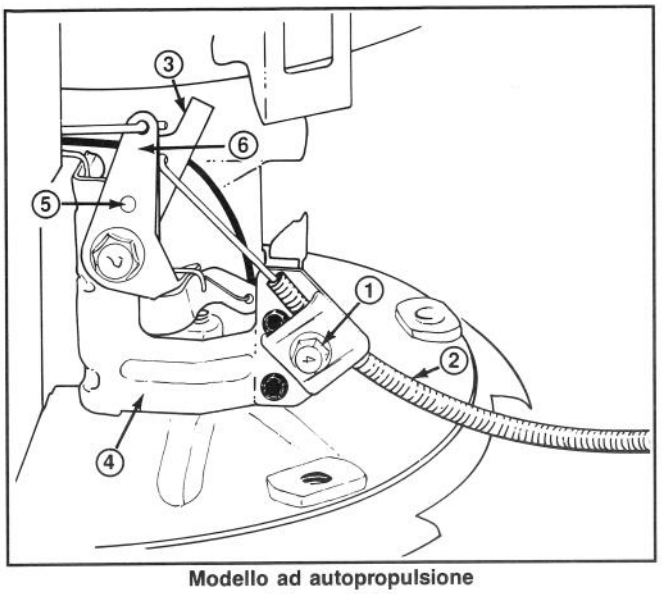

Modello ad autopropulsione

Figura 18

1. Vite del fermafilo
2. Filo della manetta del gas
3. Leva della manetta
4. Supporto della
5. Fori allineati
6. Supporto dello starter

3. Fate allineare i fori sulla leva e sul supporto della manetta. Serrate il fermafilo per bloccare la posizione.

Modello a spinta

1. Portate la manetta del gas su OFF (affogo motore) (Fig. 9).

2. Allentate la vite del fermafilo fino a che il filo della manetta riesce a scorrere (Fig. 19).

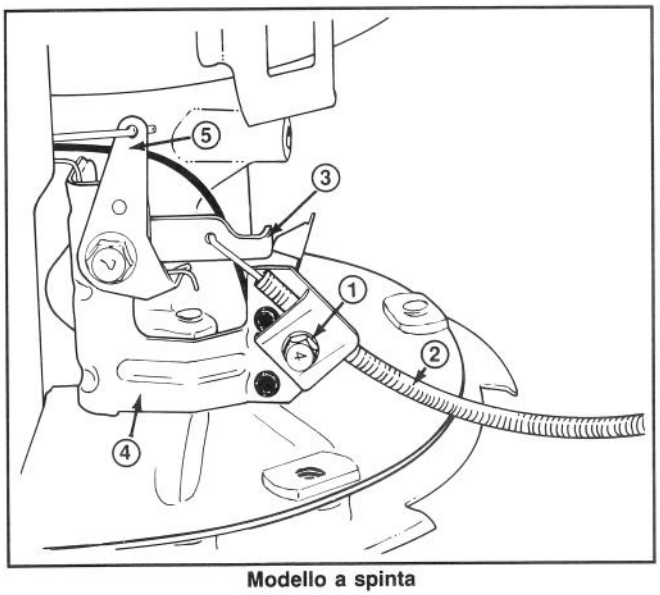

Modello a spinta

Figura 19

1. Vite del fermafilo
2. Filo della manetta del gas
3. Leva della manetta
4. Supporto della manetta
5. Supporto dello starter

3. Posizionate la leva della manetta del gas in modo tale che tocchi l'interruttore d'affogo e sia allineata alla staffa della manetta (Fig. 19). In allineamento, fra la leva ed il supporto dovrebbero esserci 2 mm (0,08″).

4. Serrate la vite del fermafilo per bloccare la posizione.

5. Portate la manetta su FAST.

6. Controllate che i fori della leva della manetta e del supporto dello starter siano in linea (Fig. 18). Se non lo sono, ripetete le istruzioni 1-6 fino ad ottenere la regolazione giusta.

REGOLAZIONE DELLA TRAZIONE (modello ad autopropulsione)

Nota: la destra e la sinistra del tosaerba si stabiliscono dalla posizione normale di funzionamento.

Se il tosaerba non si muove o se tende ad avanzare anche quando la trazione è disinserita, regolate il filo di comando trazione.

1. Fermate il motore.

2. Ruotate il pomello di regolazione sotto il lato sinistro del quadro comandi (Fig. 20) di 1/2 giro in senso orario per tendere la cinghia di trasmissione o di 1/2 giro in senso antiorario per allentarla. Mentre ruotate il pomello, mantenete il filo di controllo in modo da evitare che s'impigli.

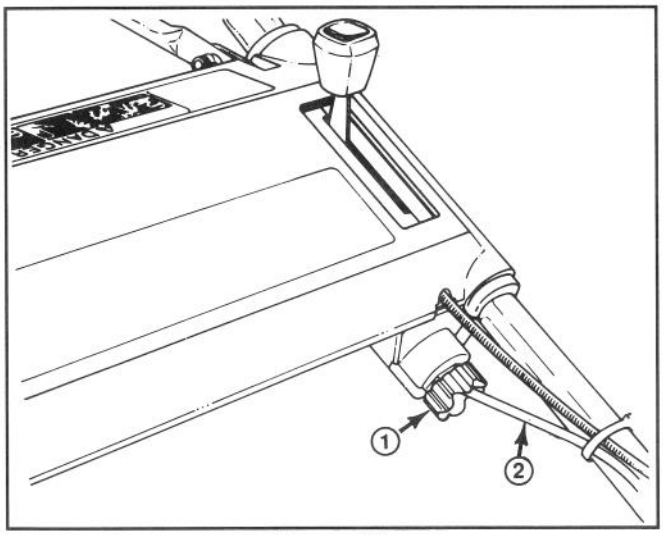

Figura 20

1. Pomello di regolazione
2. Filo di controllo

3. Per controllare la regolazione della trazione, premete lentamente la barra di comando verso le stegole. La regolazione è giusta quando si avverte resistenza con la barra di comando a circa 25 mm (1″) dalla stegola superiore (Fig. 21).

4. Se dopo la regolazione si verificano ancora perdita di trazione o innesto errato, ripetere le istruzioni 2 e 3 fino a che la regolazione sia messa a punto.

MANUTENZIONE

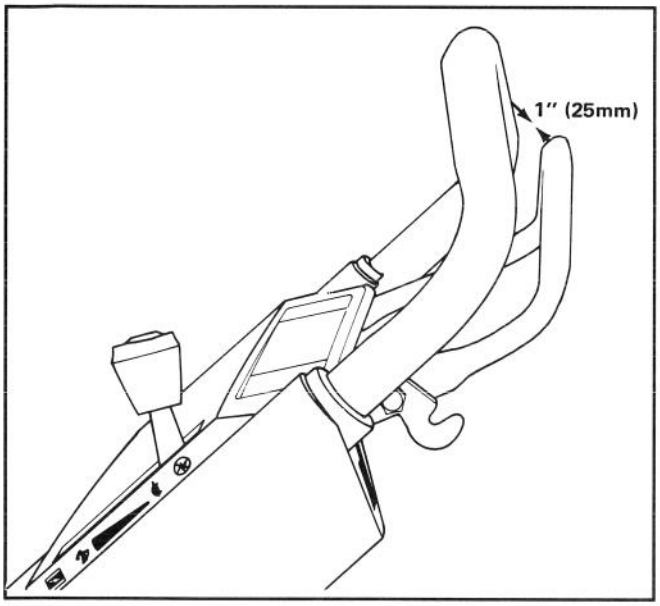

Figura 21

ISPEZIONE, RIMOZIONE, AFFILATURA DELLA LAMA DI TAGLIO

1. Spegnete il motore e staccate il filo dalla candela (Fig. 15).

2. Drenate il carburante dal serbatoio seguendo le istruzioni relative a pagina **8**.

3. Inclinate il tosaerba sul fianco destro (Fig. 22). Evitate di far girare la lama: ne potrebbero risultare dei problemi d'accensione.

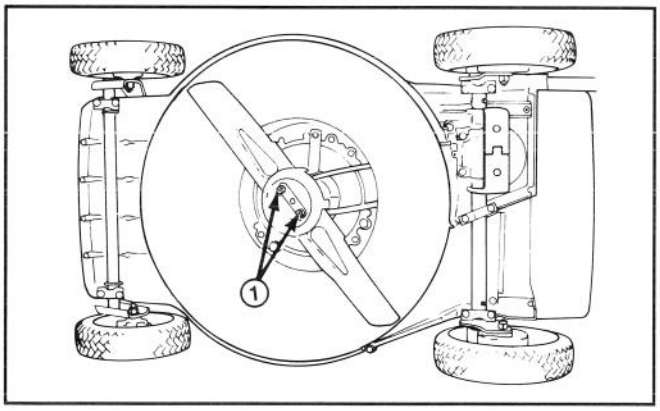

Figura 22
1. Dadi della lama

4. ISPEZIONE DELLA LAMA DI TAGLIO—Esaminate attentamente la lama di taglio per controllare se è affilata o usurata, soprattutto nel punto d'incontro delle parti piatte e di quelle curve (Fig. 23A). Sabbia e materiale abrasivo possono consumare il metallo che raccorda le parti piatte e curve della lama, perciò controllatela prima di usare il tosaerba. Se notate usura o crepe (Figg. 23B & C), sostituite la lama seguendo l'istruzione 5.

Nota: per ottenere prestazioni ottimali, sostituite la lama TORO prima di ogni stagione di taglio. Nel corso dell'anno, limate via le piccole tacche per mantenerla ben affilata.

ATTENZIONE

Se continuate ad usare una lama usurata, potrà formarsi una crepa tra la parte piatta e l'alettatura. Con il tempo un pezzo di lama potrebbe rompersi e venir proiettato, causando gravi lesioni a voi stessi od a terzi.

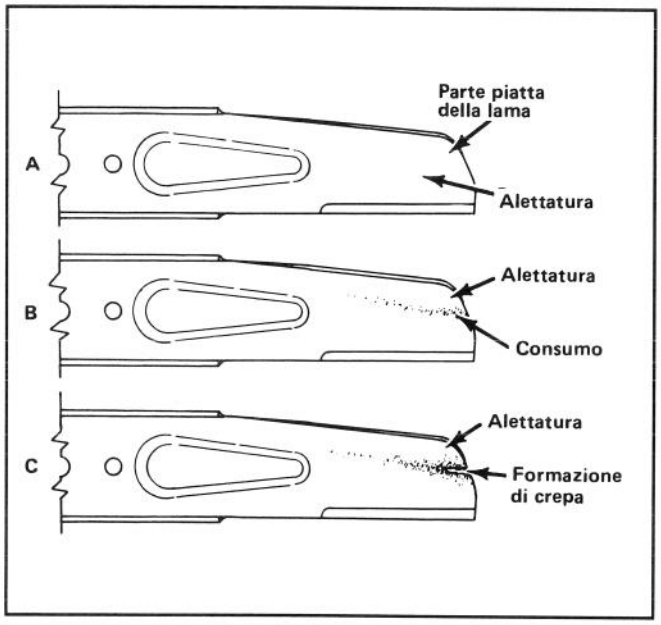

Figura 23

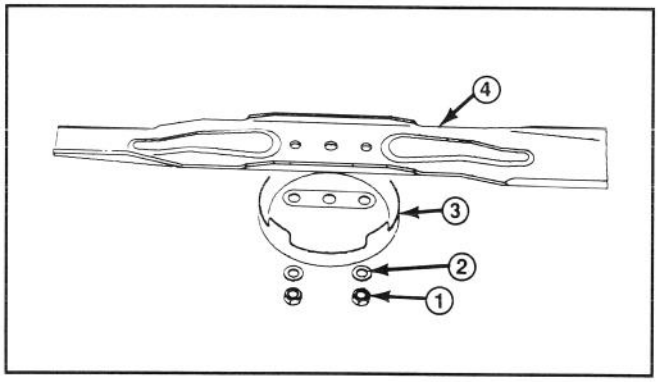

Figura 24
1. Dadi della lama
2. Rondella
3. Coppa di protezione
4. Lama

5. RIMOZIONE DELLA LAMA—Con la mano ben guantata o protetta da uno straccio, tenete ferma la lama di taglio. Rimuovete 2 controdadi, 2 rondelle, la coppa di protezione e la lama (Figg. 22 e 24).

6. AFFILATURA DELLA LAMA—Con una lima, affilate il lato superiore della lama (quello rivolto verso il lato superiore dello chassis del tosaerba), badando a mantenere l'angolo di taglio originale (Fig. 25). La lama rimarrà ben bilanciata se affilandola eliminate la stessa quantità di metallo da entrambe le estremità di taglio.

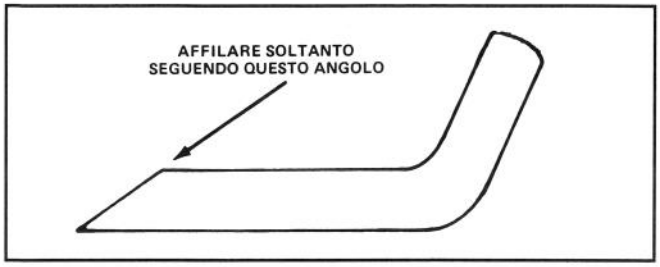

Figura 25

IMPORTANTE: controllate la bilanciatura della lama mediante un bilanciatore di lame che potrete acquistare economicamente in un qualsiasi negozio di ferramenta. Una lama ben bilanciata rimarrà ferma in posizione orizzontale, mentre una lama sbilanciata si fermerà sul lato più pesante. Se lama non risulta bilanciata, continuate ad affilare il lato più pesante.

7. Installate la lama TORO ben affilata e bilanciata, la coppa di protezione, 2 rondelle e 2 controdadi. L'alettatura deve essere puntata verso il lato superiore dello chassis del tosaerba. Serrate i dadi della lama a 61-81 N·m (45-60 pd-lb).

LUBRIFICAZIONE

Ogni 25 ore di servizio od alla fine della stagione di taglio, si dovranno lubrificare le ruote anteriori e posteriori.

1. Lubrificate l'interno dei bulloni delle ruote anteriori con 2 o 3 gocce d'olio. Fate girare le ruote per distribuire bene l'olio nelle boccole ed asciugate l'olio in eccesso.

2. MODELLI AD AUTOPROPULSIONE—Drenate il carburante seguendo le istruzioni relative a pagina 8.

3. Portate l'altezza di taglio sulla regolazione più alta (E).

4. Inclinate il tosaerba sul fianco destro. Pulite gli ingrassatori con uno straccio pulito (Fig. 26) ed applicate due o tre pompate di grasso multiuso No. 2 a base di litio con un'apposita pompa.

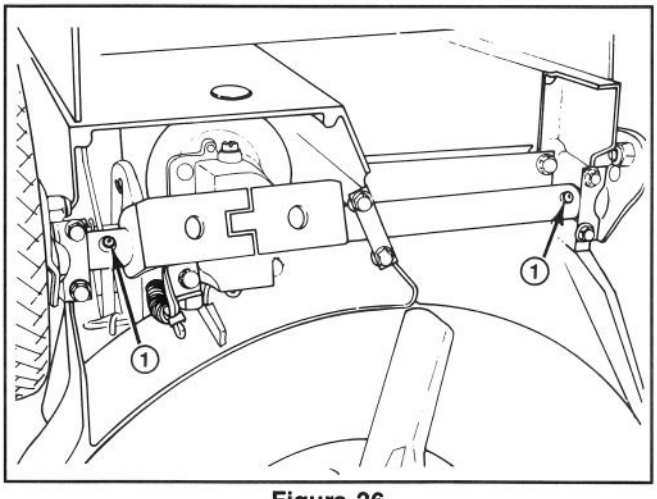

Figura 26

1. Ingrassatore (modello ad autopropulsione)

CONTROLLO DELL'OLIO DELLA TRASMISSIONE (modello ad autopropulsione)

La trasmissione contiene olio per ingranaggi No. 90 a gradazione GL-5 o GL-6. Bisognerà controllarne il livello almeno ogni 25 ore di servizio, prima del rimessaggio ed all'inizio di ciascuna stagione di taglio.

1. Spegnete il motore e staccate il filo dalla candela (Fig. 15).

2. Accertatevi che il tosaerba si trovi su di una superfice piana.

3. Portate l'altezza di taglio sulla regolazione più alta (E).

4. CONTROLLO DEL LIVELLO DELL'OLIO PER INGRANAGGI—Togliete il tappo di plastica dal foro d'accesso sulla parte posteriore del tosaerba (Fig. 27).

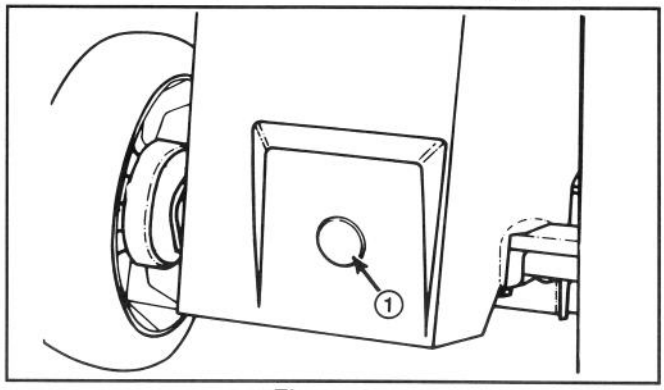

Figura 27

1. Tappo di plastica del foro d'accesso

5. Allungando la mano fra la macchina e la scatola ingranaggi, pulite attorno al tappo della scatola stessa (Fig. 28). Togliete quindi questo tappo con la relativa guarnizione, prestando attenzione per vedere se l'olio fuoriesce dal foro. Se vedete dell'olio gocciolare, rimontate rapidamente tappo e guarnizione: ciò indica che l'olio è a livello. Se invece non fuoriesce olio, rabbocatelo seguendo l'istruzione 6.

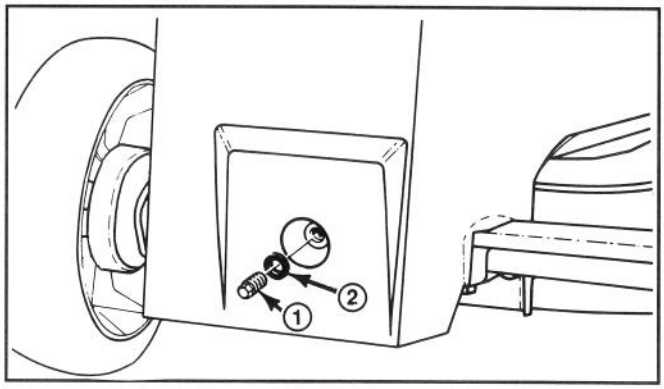

Figura 28

1. Tappo di plastica della scatola degli ingranaggi
2. Guarnizione

IMPORTANTE: un basso livello d'olio può segnalare una perdita dove l'assale attraversa entrambi i lati della scatola della trasmissione. Fate quindi ispezionare quest'ultima dal vostro rivenditore autorizzato della TORO.

6. RABBOCCO DELL'OLIO PER INGRANAGGI—Aggiungete lentamente dell'olio per ingranaggi No. 90 a gradazione GL-5 o GL-6. Fermatevi quando vedete che l'olio comincia a fuoriuscire dal foro della scatola degli ingranaggi, rimontando rapidamente il tappo e la guarnizione relativi. NON SERRATE ECCESSIVAMENTE IL TAPPO PER EVITARE DI STRAPPARE LA FILETTATURA.

Nota: per rabboccare l'olio, potrete utilizzare un contenitore pulito d'olio o un qualunque contenitore pulito dotato di beccuccio. L'uso di un contenitore sporco potrebbe contaminare la scatola della trasmissione, causando eventualmente danni.

MANUTENZIONE

PULIZIA DELLO CHASSIS

Per garantire prestazioni ottimali, tenete ben puliti la parte inferiore della macchina e l'interno dell'area di scarico.

1. Drenate il carburante dal serbatorio seguendo le istruzioni relative a pagina 8.

2. Inclinate il tosaerba sul fianco destro (Fig. 29) evitando di far girare la lama per non causare problemi d'avviamento in seguito.

3. Con un getto d'acqua, ripulite lo sporco ed i resti d'erba tagliata attaccati allo chassis. Eliminate il resto della sporcizia, grattandola via con un raschietto di legno. Fate attenzione a non farvi male sulle bave e sugli spigoli vivi dello chassis.

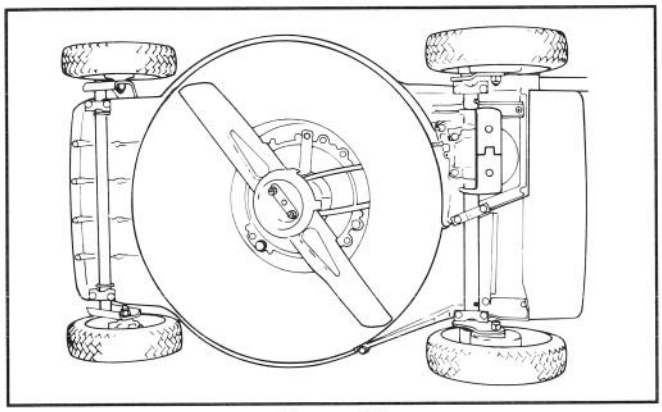

Figura 29

4. Togliete dal portello e dai cardini dell'area di scarico erba e sporcizia che possano impedire il movimento del portello.

RIMESSAGGIO

1. Per il rimessaggio a lungo termine, raccomandiamo che dreniate il carburante dal serbatoio o che prima del remessaggio usiate uno stabilizzante. Per il drenaggio della benzina, seguite le istruzioni relative a pagina 8. Fatto ciò, avviate il motore, lasciandolo girare al minimo finché non si sia consumato tutto il carburante rimasto nel tubo ed il motore non si sia fermato. Ripetete la procedura d'avviamento altre due volte, per assicurarvi che il motore sia privo di carburante. Se non drenate il carburante, si formeranno dei depositi gommosi di vernice che potranno causare difficoltà di funzionamento del motore o addirittura problemi d'avviamento.

Il carburante va lasciato nel serbatoio solo se prima del rimessaggio vi si è aggiunto uno stabilizzante/condizionatore come quello della Toro. Lo stabilizzante/condizionatore della Toro è a base di distillato di petrolio. La Toro non raccomanda stabilizzanti a base alcolica, come etanolo, metanolo o isopropile. Usate lo stabilizzatore nelle quantità raccomandate rispettando le istruzioni stampate sul contenitore. In condizioni normali tutti gli additivi per carburante sono attivi per 6-8 mesi.

2. Togliete la candela e versate 30 ml (due cucchiai) d'olio SAE 30 nel foro del cilindro. Tirate lentamente la cordicella d'avviamento per distribuire l'olio all'interno del cilindro. Rimettete la candela e serratela a 20 N·m (15 pd-lb). **NON REINSERITE IL FILO NELLA CANDELA.**

3. Pulite lo chassis seguendo le istruzioni relative a pagina 12.

4. Controllate le condizioni della lama di taglio seguendo le istruzioni relative a pagina 10.

5. Serrate tutti i dadi, i bulloni e le viti.

6. Pulite lo sporco, i resti d'erba tagliata ed i rifiuti dalle parti esterne del motore, dalle alette e dalla parte superiore dello chassis.

7. Pulite il filtro dell'aria seguendo le istruzioni relative a pagina 7.

8. Lubrificate le ruote seguendo le istruzioni relative a pagina 11.

9. Ritoccate la vernice di tutte le parti scrostate o arrugginite. La vernice Re-Kote della Toro è disponibile pressi i rivenditori autorizzati della TORO.

10. Riponete il tosaerba in un luogo asciutto e pulito. Coprite la macchina per proteggerla e mantenerla pulita.

ASSISTENZA TORO

Se mai aveste bisogno d'assistenza (riguardo sicurezza, messa in opera, manutenzione o localizzazione dei guasti), mettetevi in contatto con il vostro distributore o rivenditore autorizzato della TORO. I rivenditori ed i distributori, oltre ad avere tecnici specializzati, hanno a disposizione accessori e pezzi di ricambio approvati dalla fabbrica. Sul vostro prodotto Toro, usate solo accessori e pezzi di ricambio TORO genuini.

IDENTIFICAZIONE DEL PRODOTTO

I numeri di modello e di serie sono riportati su un'etichetta posta sul lato posteriore dello chassis vicino al portello di scarico. Nella corrispondenza relativa al vostro tosaerba o quando richiedete pezzi di ricambio, fate sempre riferimento ad entrambi i numeri.