FORM NO. 3320-553

TORO

MODELL NR. 26620B-0000001 UND DARÜBER
MODELL NR. 26620BG-0000001 UND DARÜBER
MODELL NR. 26625B-0000001 UND DARÜBER
MODELL NR. 26625BG-0000001 UND DARÜBER

BEDIENUNGS-ANLEITUNG

53 cm REAR BAGGER

⚠ SICHERHEITSVORSCHRIFTEN

VOR INBETRIEBNAHME

1. Lesen Sie diese Anleitung sorgfältig durch, bevor Sie den Mäher in Betrieb nehmen. Machen Sie sich mit den Bedienungselementen und dem ordnungsgemäßen Gebrauch des Mähers vertraut. Lassen Sie niemals Kinder den Mäher benutzen; auch nicht Erwachsene, die die Bedienungsanweisungen nicht kennen.

2. Vergewissern Sie sich, daß Kinder und Tiere von der Mähfläche fern bleiben. Untersuchen Sie die Mähfläche sorgfältig. Stöcke, Steine, Draht und Unrat entfernen.

3. Tragen Sie lange Hosen und festes Schuhwerk. Nicht in Sandalen oder barfuß mähen.

4. Prüfen Sie den Benzinstand, bevor Sie den Motor starten. Benzin nicht in geschlossenen Räumen, bei laufendem Motor oder bevor der Motor für einige Minuten nach dem Laufen abkühlt, nachfüllen. Verschüttetes Benzin aufwischen, bevor Sie den Motor starten.

5. Lassen Sie alle Schutzbleche, Schutzschilder und Sicherheitsvorrichtungen am Mäher. Reparieren oder ersetzen Sie defekte oder beschädigte Teile.

WÄHREND DES MÄHENS

6. Motor nicht in geschlossenen Räumen laufen lassen.

7. Behalten Sie immer eine sichere Fußstellung. Schiebestange immer fest im Griff behalten und gehen, niemals laufen. Nie bei nassem Gras mähen. Nur bei Tageslicht oder guter Beleuchtung mähen.

8. Mähen Sie Hänge von einer Seite zur anderen, niemals von oben nach unten. Besondere Vorsicht anwenden, wenn Sie auf Hängen die Richtung ändern. Keine extrem steilen Hänge mähen.

9. Gesicht, Hände and Füße vom Mähgehäuse und Mähmesser fernhalten, wenn der Motor läuft. Bleiben Sie hinter der Schiebestange, bis der Motor stillsteht, und halten Sie sich immer von der Auswurföffnung fern.

10. Beim Mulchen sichertstellen, daß die Auswurföffnung geschlossen ist. Beim Grasein-fangen den Motor abstellen, bevor der Sack entfernt und entleert wird.

11. Vor der Beseitigung von Trichterverstopfung Motor abstellen und warten, bis alle beweglichen Teile stillstehen.

12. Da das Messer sich nach dem Auskuppeln des Antriebshebels noch für ein paar Sekunden weiterdreht, bleiben Sie hinter der Schiebestange, bis alle beweglichen Teile stillstehen.

13. Wenn ein Fremdkörper getroffen wird oder der Mäher übermäßig vibriert, stellen Sie den Motor ab und ziehen das Kabel von der Zündkerze ab. Untersuchen Sie den Mäher auf mögliche Schäden und führen Sie alle Reparaturen vor erneuter Inbetriebnahme aus.

14. Vor dem Einstellen der Schnitthöhe den Motor abstellen.

15. Stellen Sie den Motor vor dem Überqueren einer mit Kiesel bedeckten Einfahrt, Straße oder Gehweg ab.

16. Stellen Sie den Motor ab, während Sie hinter der Schiebestange stehen. Hochspannungskabel von der Zündkerze abziehen, wenn der Mäher unbeaufsichtigt ist.

17. Auspuff oder Motor nicht berühren, während er läuft oder kurz nachdem er abgestelt wurde, da Sie sich am Auspuff oder Motor verbrennen könnten.

WARTUNG

18. Nur die in dieser Anleitung aufgeführten Wartungsarbeiten durchführen. Sind größere Reparaturen erforderlich, oder wenn Sie Hilfe brauchen, wenden Sie sich an einen autorisierten TORO Kundendienst.

19. Vor Reinigung, Untersuchung, Wartung oder Einstellung des Mähers den Motor abstellen und das Hochspannungskabel von der Zündkerze abziehen. Halten Sie das Kabel von der Zündkerze fern, um versehentliches Starten zu vermeiden.

20. Um sicherzustellen, daß der Mäher sich in sicherer Betriebsverfassung befindet, alle

GERMAN

⚠ SICHERHEITSVORSCHRIFTEN

Muttern, Bolzen und Schrauben oft überprüfen und anziehen. Vergewissern Sie sich, daß der Messerbolzen bzw. Die Messermutter vorschriftsmäßig angerzogen sind.

21. Um einer möglichen Feuergefahr vorzubeugen, halten Sie den Motor von zuviel Ol, Gras, Blättern und Schmutzansammlungen frei.

22. Den Grasfangsack häufig auf Abnutzung oder Risse überprüfen. Zu Ihrem Schutz durch einen neuen Fangsack ersetzen.

23. Den Motor immer abkühlen lassen, bevor der Mäher in einem abgeschlossenen Raum abgestellt wird. Der Mäher darf nicht in der Nähe von offenem Feuer abgestellt werden, oder wo sich Benzindunst durch Funken entzünden könnte.

24. Der Motor darf nicht durch Verstellen des Fliehkraftreglers zu schnell eingestellt werden.

25. Bei der Herstellung entsprach der Mäher den Sicherheitsvorschriften für Sichelmäher. Um optimale Mäheleistung und fortgesetzte Sicherheitsbescheinigung des Mähers zu gewährleisten, empfiehlt sich, bei Reparaturen nur echte TORO Ersatz- und Zubehörteile zu verwenden. Von anderen Firmen hergestellte Ersatz- und Zubehörteile könnten die Sicherheit das Mähers beeinträchtigen, was gefährlich sein könnte.

SYMBOLFACHWÖRTERVERZEICHNIS





INHALTSVERZEICHNIS

	Seite
Montageanweisungen	3-4
Vor Inbetriebnahme	4-5
Betriebsanleitung	5-7
Wartung	8-13
Wartung des Luftfilters	8
Ersetzen der Zündkerze	8
Benzinablaß	8
Gashebeljustierung	8-9
Ölwechsel Kurbelgehäuse	9
Justierung des Radantriebs	9-10
Untersuchen/Entfernen/Schärfen des Mähmessers	10-11
Schmierung	11
Einstellung für Leerlauf des Fahrgeschwindkeitshebels	
Batterieaufladung	11-12
Reinigung Mähergehäuse	12
Vorbereitung des Mähers zur Aufbewahrung	12-13
Produktkennzeichnung	13
TORO Kundendienst	13

MONTAGEANWEISUNGEN

SCHIEBEGESTÄNGE, GRASSACK UND BATTERIE MONTIEREN

1. Die Enden der Griffstangen auseinanderpressen und auf die Griffbolzen des Mähergehäuses schieben (Bild 1).

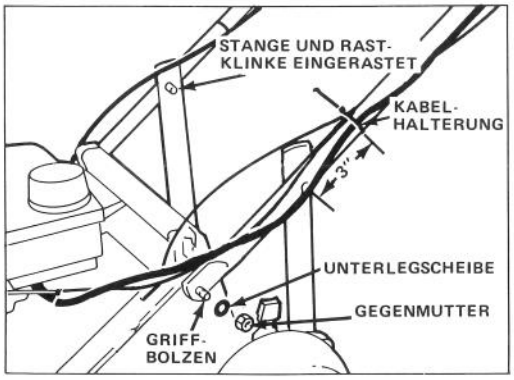

Bild 1

2. Die Griffestange an beiden Seiten mit Unterlegscheibe und Gegenmutter an den Griffbolzen befestigen (Bild 1).

3. Rastklinken an die Innenseite der Stangen anlegen, Stangen hoch oder niederschieben, bis die Griffbolzen in das mittlere Loch auf bieden Klinken einrasten (Bild. 1).

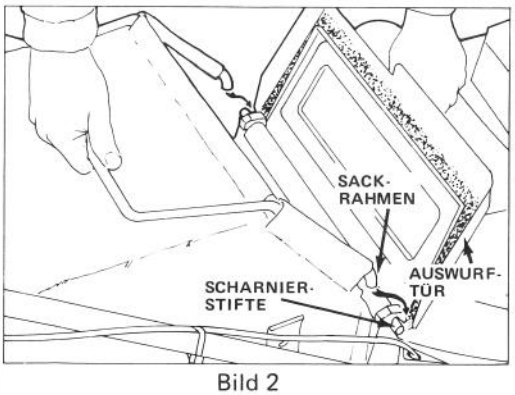

Bild 2

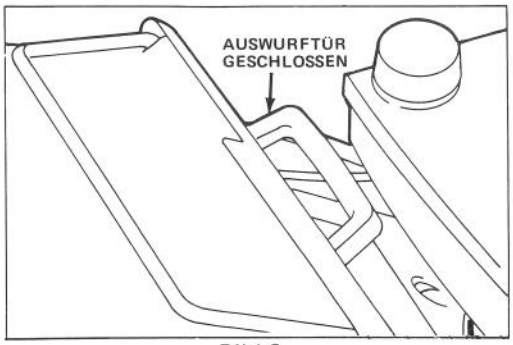

Bild 3

4. Die Stangen kännen auf die gewünschte Höhe eingestellt werden, indem die Griffbolzen in eines der anderen Löcher in der Stange eingeklinkt werden.

5. Die Kontrollkabel an beiden Seiten des Gestänges ca. 7 cm über dem Griffbolzen befestigen.

6. Zur Montage des Grassacks die Auswurftür anheben und den Sackrahmen an den Scharnierstiften einhaken (Bild 2). Den Sack auf dem Mähergehäuse über der Auswurföffnung aufliegen

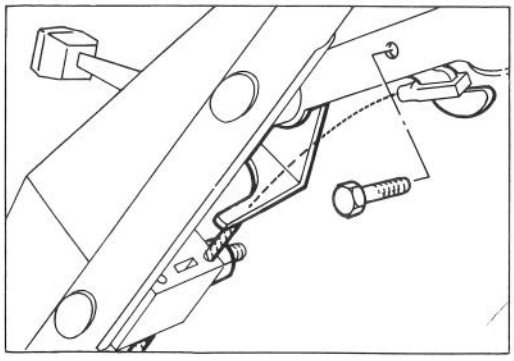

Bild 4

MONTAGEANWEISUNGEN

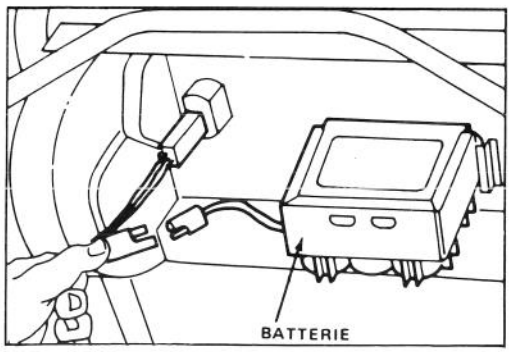

Bild 5

lassen. Tür schließen und sicherstellen, daß sie dabei die Sacköffnung abdichtet (Bild 3).

7. Bedienungshebel an Steuerstange mit Kopfschraube und Gegenmutter befestigen (Bild 4).

8. Batterieaufladung (Startschlüssel-Modell): Siehe unter Batterieaufladung, Seite 11. Batterie, mit Aufkleberseite nach oben, zwischen die Nuten auf der Rückseite des Schaltbrettes schieben und Drähte verbinden (Bild 4). Schlüssel in Schalter stecken, wenn zum Anlassen des Motors betriebsbereit.

VOR INBETRIEBNAHME

KURBELGEHÄUSE MIT ÖL FÜLLEN

Anfänglich ist das Kurbelgehäuse mit 0,53 l SAE 30 Öl zu füllen.

Vor jedem Gebrauch sicherstellen, daß sich der Ölstand im SICHERHEITSBEREICH befindet. Öl nachfüllen, falls Ölstand niedrig ist.

1. Mäher auf gerader Oberfläche positionieren und rund um den Ölmeßstab reinigen.
2. Ölmeßstab durch Drehen der Kappe um eine Vierteldrehung im Gegenuhrzeigersinn entfernen.
3. Ölmeßstab abwischen und in den Einfüllstutzen stecken. Verschlußkappe eine Vierteldrehung im Uhrzeigersinn drehen. Dann den Ölmeßstab entfernen und Ölstand prüfen (Bild 6). Ist der Ölstand niedrig, Ölstand nur bis zur VOLL-Markierung auf dem Ölmeßstab nachfüllen. NICHT ÜBER DIE VOLL-MARKIERUNG HINAUS FÜLLEN, DENN MOTOR KÖNNTE BEIM START BESCHÄDIGT WERDEN.

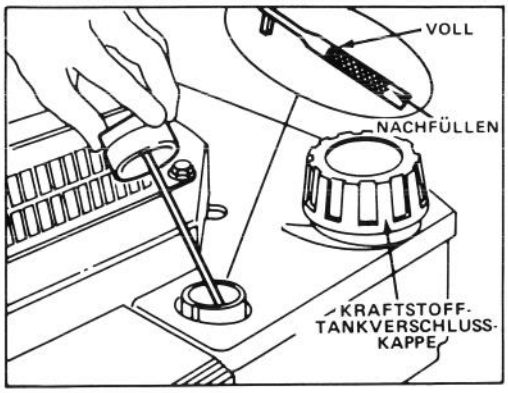

Bild 6

4. Ölmeßstab in den Einfüllstutzen stecken und Kappe durch eine Vierteldrehung zum Verschluß bringen.

HINWEIS: Ölstand bei jedem Gebrauch des Mähers bzw. nach jeweils 5 Betriebsstunden prüfen. Anfänglich Öl nach den ersten 2 Betriebsstunden wechseln; Ölwechsel danach alle 25 Betriebsstunden vornehmen. Bei Staub- und Schmutzbedingungen werden häufigere Ölwechsel erforderlich.

KRAFTSTOFFTANK MIT BENZIN FÜLLEN

HINWEIS: TORO empfiehlt für benzinbetriebene TORO Produkte die Verwendung eines frischen, sauberen, BLEIFREIEN Normalbenzins. Bleifreies Benzin verbrennt sauberer, erhöht die Nutzdauer des Motors und ermoglicht

⚠ WARNUNG

Benzin ist hochentzündlich und unter gewissen Bedingungen explosiv. Beim Hantieren mit Benzin nicht rauchen und Benzin von offenen Flammen und Funken fernhalten. Nie mehr als einen Monatsverbrauch an Benzin kaufen. Benzin in einem sicheren Behälter sowie für Kinder unzugänglich aufbewahren.

Benzin nur im Freien und bei kaltem Motor nachfüllen. Tank nur bis 13 mm unterhalb seiner Oberseite füllen. Dieser Raum dient zur Benzinausdehung. Einfülltrichter oder Fülltülle benutzen, um Vergießen zu vermeiden. Jegliches vergossene Benzin aufwischen.

VOR INBETRIEBNAHME

ein gutes Starten, indem es die Ansammlung von Ablagerungen in der Verbrennungskammer reduziert. Bleihaltiges Benzin kann verwendet werden, falls bleifreies nicht verfügbar ist.

1. Rund um die Kraftstofftankverschlußkappe reinigen und Kappe vom Tank entfernen (Bild 6). Bei bleifreiem Benzin Kraftstofftank bis 13 mm unterhalb der Oberseite des Tanks füllen.
2. Kraftstofftankverschlußkappe wieder anbringen und eventuell vergossenes Benzin aufwischen.

WICHTIG: Nie Öl mit Benzin vermischen. Nie Methanol, methanolhaltiges Benzin, Gasohol mit mehr als 10% Äthanol, Superbenzin bzw. Weißbenzin verwenden, weil dies am Kraftstoffsystem des Motors Schaden anrichten könnte.

BETRIEBSANLEITUNG

MÄHMÖGLICHKEITEN: 4 ANWENDUNGEN MIT EINEM GERÄT

FANGVORRICHTUNG hinten - Das saftige Gras in Frühjahr auffangen, um Ihren Rasen von strohbildendem Schnittgut freizuhalten.

MULCHEN – Im Sommer, wenn das Gras langsamer wächst und trockener ist, den Grassack entfernen und bei geschlossener Auswurftür mulchen (Bild 7).

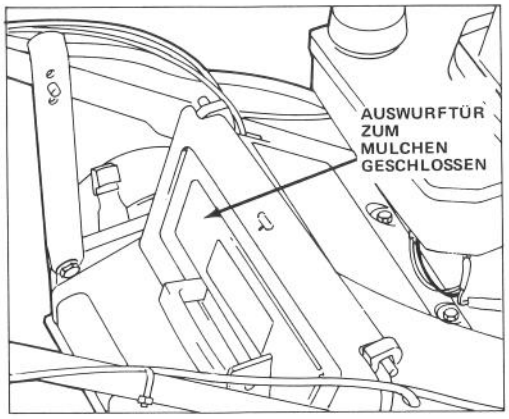

Bild 7

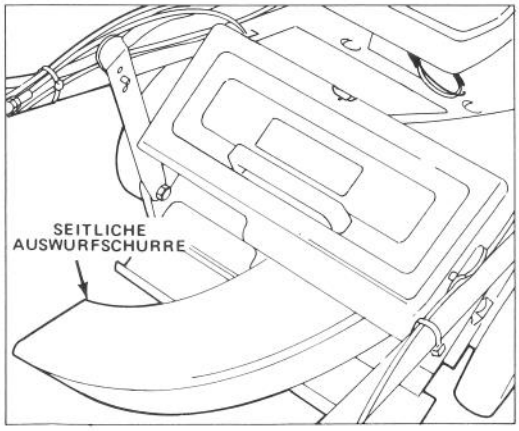

Bild 8

SEITAUSWURF – Schnittgut mit dem als Zubehör erhältlichen, rückwärtig montierten Seitauswurf, der sich in Sekundenschnelle anbringen läßt, entfernen. Die Gestaltung ermöglicht Trimmen auf beiden Seiten (Bild 7).

STROHBESEITIGUNG – Wenn die federnden Zinken des als Option verfügbaren TORO Kämmvorrichtung durch das Gras kratzen und vibrieren, löst sich das strohige Grasgut ind wird mühelos in den Fangsack gesaugt (Bild 9).

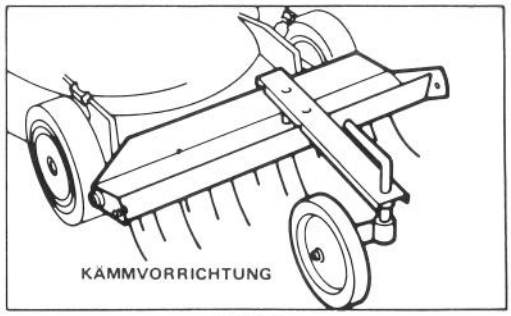

Bild 9

BEDIENUNGSTIPS

1. ÖLSTAND PRÜFEN –Ölstand, wie auf dem Ölmeßstab gezeigt, im SICHERHEITSBEREICH halten.
2. VOR JEDEM MÄHEN — Sicherstellen, daß Selbstantrieb und Antriebshebel einwandfrei funktionieren. Bei Loslassen des Antriebshebels stoppt der Selbstantrieb konstruktionsgemäß.
3. SCHNEIDEN UND AUFFANGEN – Bestergebnisse werden erzielt, wenn der Motor auf Höchstgeschwindigkeit läuft und nur zirka 1/3 des Grashalmes geschnitten wird. Muß langes Gras geschnitten werden, empfiehlt sich die höchste Schnitthöheneinstellung für den ersten Mähgang. Danach ist das Gras mit einer üblicheren Schnitthöhenein-

stellung wieder zu mähen. Wird überlanges Gras geschnitten, könnte der Mäher verstopfen und Motorabdrosselung verursachen. Wenn unter trokenen und staubigen Bedingungen gearbeitet wird, die Drossel auf eine niedrigere Geschwindigkeit einstellen, damit der Motor weniger Staub aufwirbelt.

4. SCHARFES MESSER – Jede Mähsaison mit einem scharfen Messer beginnen. Scharten gelegentlich abfeilen.

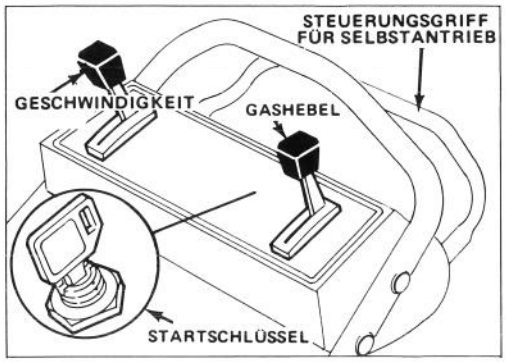

Bild 10

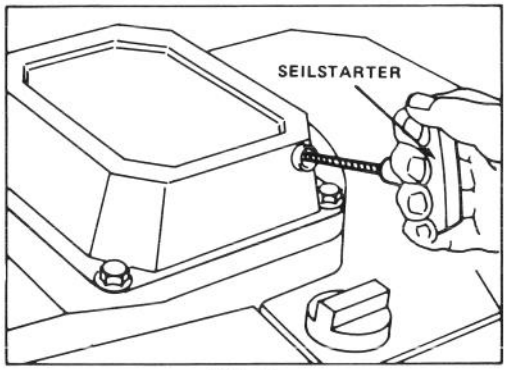

Bild 11

STARTEN, STOPPEN, SELBSTANTRIEB

1. STEURVORRICHTUNG – Startschlüssel (Elektrostart - Modell), Gashebel, Geschwindigkeitshebel und Antriebshebel befinden sich am oberen Griff (Bild 10). Seilstarter befindet sich am Motoroberteil.

2. Hochspannungsdraht auf Zundkerze schieben und bei Modellen mit Selbstantreib den geschwindigkeitshebel auf "N" einstellen (Bild 10).

3. SEILSTARTER – Gashebel auf Choke stellen. Den Seilstarter (Bild 11) ziehen und Gashebel bei Motoranlauf wunschjemäß einstellen.

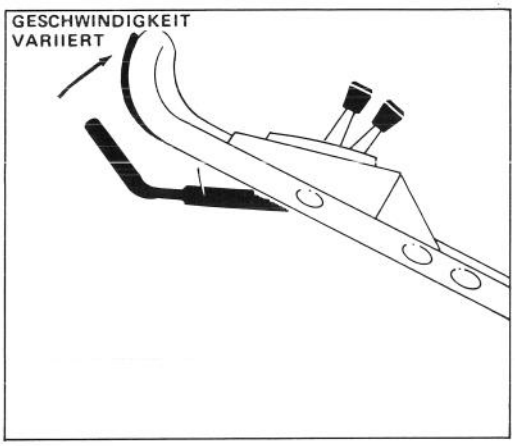

Bild 12

4. STARTEN MIT E-START – Gashebel (Bild 10) auf Choke stellen. Startschlüssel (Bild 10) auf START drehen und bei Anlaufbeginn des Motors loslassen. Gashebel wunschgemäß einstellen.

HINWEIS: 1st die Batterie entladen, kann der Motor mit dem Seilstarter gestartet werden (Bild 11).

5. FAHRBETRIEB (Selbstantriebsmodell) – Geschwindigkeitshebel auf gewünschte Einstellung stellen und zum Fahren Antriebshebel gegen den Gestängegriff pressen. Geschwindigkeit variiert entsprechend dem Zwischenraum zeischen Antriebshebel und Griff (Bild 12).

ANMERKUNG: Die Antriebsräder sind mit einer Kupplung ausgerüstet, die ein leichteres Rückwärtsziehen des Mähers erlaubt, wenn der Radantrieb nicht in Betrieb ist. Zum Auskuppeln muß der Mäher mindesten 2,5 cm vorwärtsgeschoben werden, nachdem der Radantrieb gestoppt wurde.

6. STOPPEN (Bild 10) — Zum Stoppen des Fahrbetriebs den Antriebshebel loslassen. Bei Selbstantriebsmodellen den Geschwindigkeithebel auf "N" stellen. Zum Stoppen des Motors den Gashebel auf OFF (AUS) stellen. Schlüssel aus dem Schalter entfernen bzw. Draht von Zündkerze ziehen, wenn der Mäher unbeaufsichtigt oder nicht in Gebrauch ist.

VERWENDUNG DES GRASFANGSACKES

Beim Auffangen bzw. Mulchen den Fangkorb installiert lassen.

1. Motor abstellen und warten, bis alle Teile zum Stillstand gelangt sind.

2. EINBAU DES SACKS – Auswurftür anheben und Sackrahmen auf Scharnierstifte haken (Bild 13). Den Sack auf dem Mähergehäuse über der Auswurföffnung aufliegen lassen. Tür schließen und sicherstellen, daß der obere Rand der Sacköffnung abgedichtet ist.

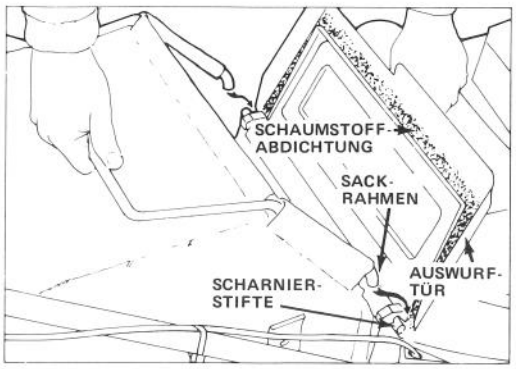

Bild 13

VORSICHT!

Neimals bei laufendem Motor die Auswurfklappe öffnen, da Gras und sonstige Teile mit solcher Kraft herausgeschleudert werden, daß Verletzungen entstehen können.

Das Material des Grassacks fängt und widersteht den meisten Fremdkörpern, wie z.B. kleine Steine und Ähnliches. Das Sackmaterial unterliegt jedoch der normalen Abnutzung mit entsprechendem Verschleiß. Den Sack daher öfter nachprüfen und, falls defekt, einen Original-TORO-Ersatzsack montieren, der diese oder eine ähnliche Warnung enthält.

3. SACK PRÜFEN – Zur Überprüfung des Grassacks den Antriebshebel losslassen und warten, bis das Messer zum Stillstand gekommen ist. Dann Auswurftür öffnen und prüfen, wie voll der Sack ist.

4. SACK ENTFERNEN – Antriebshebel loslassen und warten, bis das Messer Stoppt. Die Auswurftür öffnen und gleichzeitig den Sack am Griff vom Mäher ziehen. Auszurftür schlieben. Zur Sicherheit, Hände und Füße nie in die Nähe des Mähergehäuses bringen, da der Motor läuft.

5. SACKENTLEERUNG – Sack am Griff und an der Rüchseite anfassen. Die Rückseite des Sacks langsam anheben und dabei den Sack leerschütteln.

HINWEIS: Wenn der Grassack überfüllt ist, bleiben unter Umständen einige Schnittreste in der Auswurfüffnung wenn der Sack abgenommen wird. Normalerweise werden diese Reste in den Sack geblasen, wenn der Sack weider installiert ist, und das Messer wieder läuft. Falls die Auswurföffnung verstopft bleibt, auf jeden Fall den Motor abstellen und warten, bis alle Teile zum Stillstand gekommen sind, bevor der Mäher von allen Schnittresten gesäubert wird.

EINSTELLEN DER SCHNITTHÖHE

Drei ins Gehäuse gestanzte Zahlen zeigen die jeweilige Schnitthöhe an. Die Rauten zwischen den Zahlen sind jeweils 12-mm-Stufen.

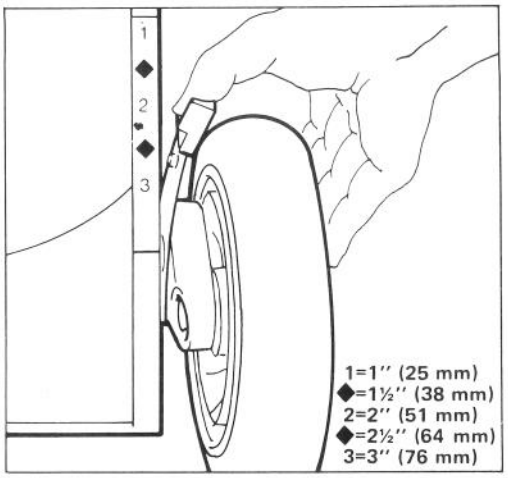

Bild 14

1. Motor abstellen.

2. Zur leichteren Einstellung das Mähgehäuse anheben, damit das Rad mehr am Boden ist. Schnitthöhen-Einstellhebel zum Rad hin drücken und auf die gewünschte Schnitthöhe einstellen (Bild 14). Sicherstellen, daß der Stift des Einstellhebels in die Nute am Gehäuse einraset. Alle Räder auf die gleiche Höhe einstellen.

Hinweis: Vorderräder Können auf eingestellt werden. Einstellhebel über "1" hinaus bewegen und Stift in die Öffnung im Gehäuse einlassen.

3. Unter Arbeitsbedingungen, die maximalen Kraftaufwand erfordern, oder wenn Mähen auf schwammigem Grund die Hinterräder in die Erde sinken läßt, die Hinterräder eine Stufe höher stellen. Unter normalen Arbeitsbedingungen, auf jeden Fall zurück auf gleiche Höhe einstellen, um optimale Schnittaualität zu erreichen.

WARTUNG

⚠ VORSICHT

Kabel von der Zündkerze abziehen, bevor Sie Justierungen oder Wartungsarbeiten durchführen.

WARTUNG DES LUFTFILTERS

Normalerweise ist der Luftfilter alle 25 Betriebsstunden zu säubern. Erfolgt der Einsatz unter Staub- und Schmutzbedingungen, werden entsprechend häufigere Reinigungen erforderlich.

1. Motor abstellen und Kabel von der Zündkerze abziehen.

2. Verriegelungszungen eindrüken und Luftfilterdeckel abheben. Deckel gründlich reinigen (Bild 15).

3. Ist die Oberseite des Schaumstoffelements verschmutzt, vom Filterkörper abheben (Bild 15). Gründlich reinigen.

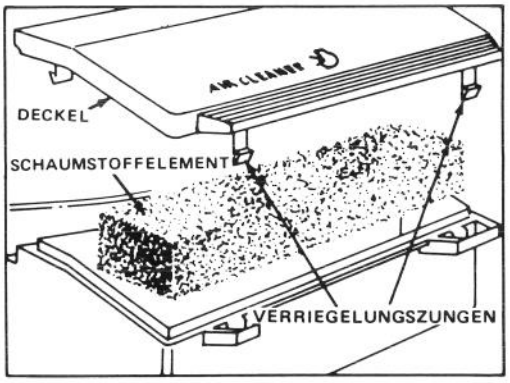

Bild 15

A. Schaumelement in einer Lauge aus warmem Seifenwasser WASCHEN. Zur Schmutzentfernung drücken, jedoch nicht auswringen, weil Schaumstoff reißen könnte.

B. Durch Einwickeln in ein sauberes Tuch TROCKNEN. Tuch und Schaumstoffelement zum Trocknen drücken.

C. Schaumstoffelement mit 5 Teelöffeln (25 ml) SAE 30 Motoröl SATURIEREN. Schaumstoffelement drücken, um überschüssiges Öl zu eliminieren und das Öl gründlich zu verteilen. Ein "öl-feuchtes" Schaumstoffelement ist erwünscht.

4. Schaumstoffelement und Luftfilterdeckel wieder installieren.

WICHTIG: Motor nicht ohne Luftfilterelement in Betrieb nehmen, da sonst großer Verschleiß und Schaden am Motor entstehen könnte.

ERSETZEN DER ZÜNDKERZE

Die Verwendung einer NGK BPR6ES bzw. einer vergleichbaren Zündkerze empfiehlt sich. Der genaue Luftspalt beträgt 0,8 mm. Zündkerze nach allen 25 Betriebsstunden herausziehen und ihren Zustand uberprüfen.

1. Motor abstellen und Kabel von der Zündkerze abziehen.

2. Um die Zündkerze herum sauberwischen und die Zündkerze vom Zylinderkopf abnehmen.

WICHTIG: Eine zersprungene, verrußte oder verschmutzte Zünkerze muß ersetzt werden. Die Elektroden dürfen nicht sandgestrahlt, abgekratzt oder gesäubert werden, da Motorschaden entstehen könnte, wenn Sand in den Zylinder gerät.

3. Luftspalt auf 0,8 mm einstellen (Bild 16). Die auf korrekten Abstand eingestellte Zündkerze mit einer Dichtungsscheibe anbringen und mit 20 Nm anziehen.

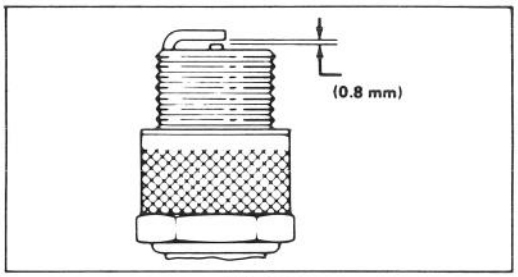

Bild 16

BENZINABLASS

1. Motor Abstellen. Kabel von der Zündkerze abziehen.

2. Tankverschluß abschrauben und das Benzin in einen sauberen Benzinkanister abpumpen oder Motor laufen lassen bis Restbenzin verbraucht ist.

HINWEIS: Dies ist die einzige empfohlene Methode zum Entleeren des Benzintanks.

GASHEBELJUSTIERUNG

Justierung des Gashebels kann erforderlich werden, wenn der Motor nicht startet oder stehenbleibt. Mit jedem neuen Bowdenaugkabel muß auch die vergaserdrosselung justiert werden.

1. Motor abstellen und Kabel von der Zündkerze abziehen.

2. Klappe am Mähergehäuse schließen und Grasfangkorb entfernen.

3. Gashebel auf FAST (SCHNELL) rücken.

4. Schraube der Kabelklammer lösen, bis Bowdenzugkabel gleitet (Bild 17). Stanzlöcher in Drosselkabel und Drossel halterung ausrichten.

Bowden zugkabel leicht anziehen, um jegliches Spiel zu beseitigen, und Schraube der Kabelklammer anziehen, um die Einstellung fest zu verriegeln.

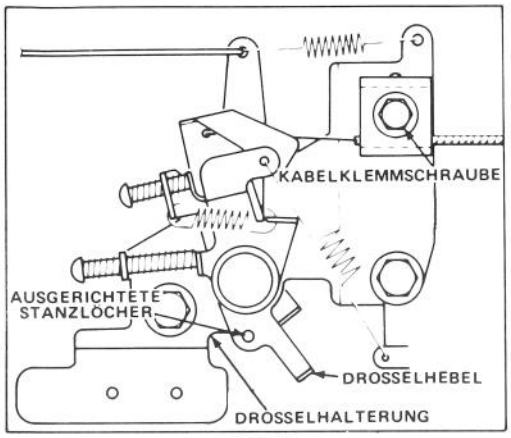

Bild 17

ÖLWECHSEL KURBELGEHÄUSE

Öl nach den ersten beiden Betriebsstunden wechseln und danach alle 25 Betriebsstunden. Da warmes Öl sich besser entleert und mehr Schmutzpartikel abführt als kaltes Öl, Motor ungefähr eine Minute lang vor Ölablaß laufen lassen.

1. Motor abstellen und Kabel von der Zündkerze abziehen.
2. Grasfangkorb entfernen. Benzin aus dem Kraftstofftank ablassen; siehe unter Benzinablaß, Seite 8.
3. Linke Seite des Mähers mindestens 30 cm anheben und Ablaßschraube entfernen.
4. Ölablaßrohr über Ablaßöffnung einsetzen und Mäher senken. Rechte Seite des Mähers anheben, bis sämtliches Öl in Behälter geflossen ist.

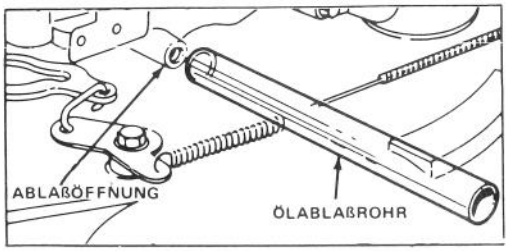

Bild 18

4. Nach Ablaß Ablaßschraube wieder einschrauben und Motor mit frischem Öl füllen; siehe unter "Kurbelgehäuse mit Öl füllen", Seite 4.

JUSTIERUNG DES RADANTRIEBS

Zeight der Mäher keinen Eigenantrieb oder die Tendenz, vorwärts zu kriechen, wenn der Antrieb nicht eingerastet ist, ist eine Justierung des Radfahrantriebskabels nötig.

1. Motor abstellen.
2. Untere Gegenmutter am Radfahrantriebskabel lösen (Bild 19).

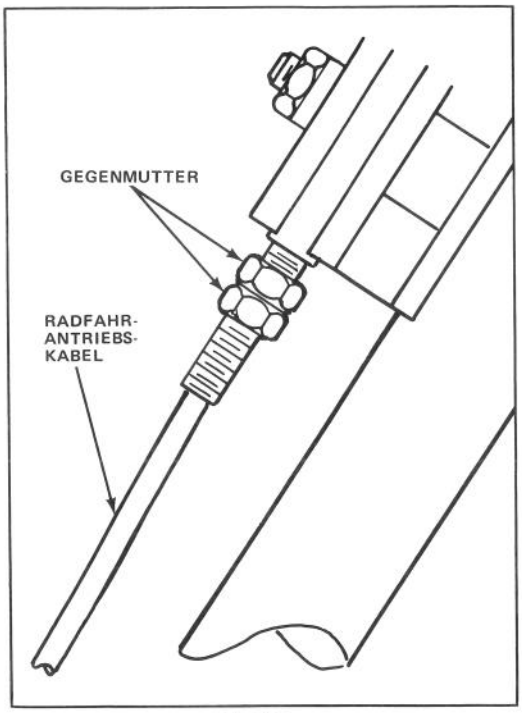

Bild 19

3. Antriebshebel anheben, bis leichter Widerstand spürbar ist. Der Antriebshebel sollte bei optimaler Justierung etwa 3,5 cm vom Griff entfernt sein (Bild 20).

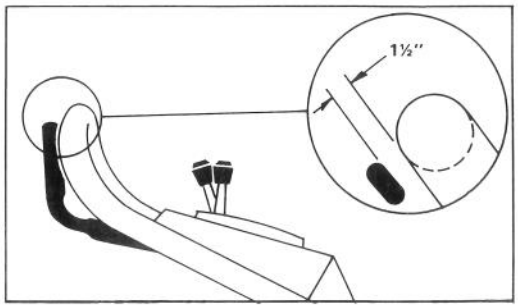

Bild 20

4. Gegenmutter hochschieben, um den Abstand zwischen Griff und Kontrollhebel zu verringern, und hinunterschieben, um den Abstand zu vergrößern.

5. Schritt 3 und 4 bis zur einwandfreien Einstellung wiederholen.

6. Untere Geengmutter anziehen, um die Justierung zu verriegeln.

UNTERSUCHEN/ENTFERNEN/SCHÄRFEN DES MÄHMESSERS

1. Motor abstellen und Kabel von Zündkerze abziehen.

2. Benzin aus Kraftstofftank ablassen: siehe Benzinablaß, Seite 8.

3. Mäher auf seine rechte Seite kippen. Drehen am Messer vermeiden. Startprobleme können sich ergeben.

4. UNTERSUCHEN DES MESSERS – Schneidflächen des Messers sorgfältig auf Schärfe und Abnutzung überprüfen, insbesondere dort, wo

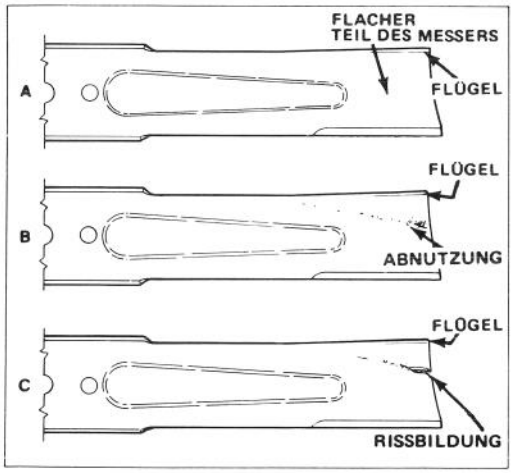

Bild 21

der flache Teil in den gewölbten übergeht (Bild 21). Da Sand und grobe Partikel das Metall zwischen dem flachen und dem gewölbten Messerteil abnutzen können, sollte das Messer vor jedem Mäheinsatz geprüft werden. Zeigt sich Rißbildung oder Verschleiß (Bild 21B & C), Messer ersetzen. Siehe Verfahrensschritt 5.

⚠ VORSICHT

Bleibt eine schadhafte Stelle am Messer unbeachtet, kann sich in der Nähe des Flügels ein Riß bilden. Ein Stück Messer kann abbrechen und dadurch Sie oder Anwesende ernsthaft verletzen.

MODELL 26625B-26625BG

5A. ENTFERNEN DES MESSERS — Endstück des Messers mit einem Lappen, bzw. einem dicken Handschuh anfassen. Schraubenmuttern des Messers, Schutzpfanne, Messer und Abstandhalter (Bild 22).

MODELL 26620B-26620BG

5B. ENTFERNEN DES MESSERS — Endstück des Mähmessers mit einem Lappen bzw. einem dicken Handschuh anpacken. Messerbolzen und Messer entfernen (Bild 23).

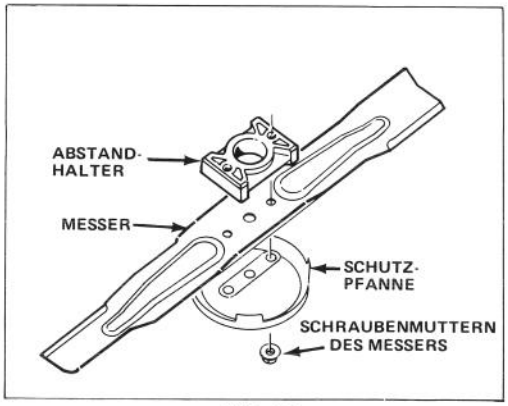

Bild 22

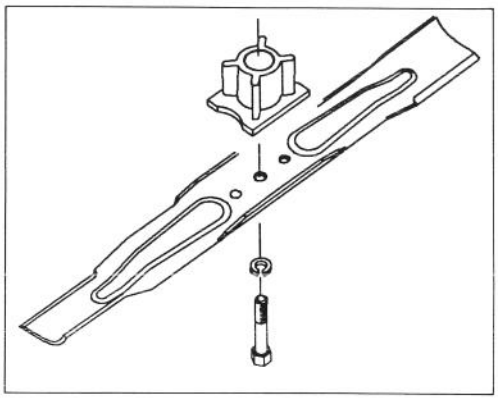

Bild 23

HINWEIS: Optimale Schnittqualität wird erzielt, wenn zu Beginn jeder Mähsaison ein neues Mähmesser eingesetzt wird. Während des Jahres kleine Rillen glattfeilen, um die Schnittkante zu erhalten.

6. SCHÄRFEN DES MESSERS – Mit einer Feile die Oberkante des Messers schärfen und dabei den ursprünglichen Schnittwinkel einhalten (Bild 24). Das Messer bleibt, ausgewuchtet, wenn von beiden Schnittkanten gleichviel Material abgetragen wird.

WARTUNG

WICHTIG: Auswuchtung des Messers mit Hilfe einer Messerwaage prüfen. Ein ausbalanciertes Messer bleibt in seiner horizontalen Lage, während ein nichtbalanciertes Messer sich zu seiner schweren Seite neigt. Ist das Messer nicht ausgewuchtet, feilen Sie etwas mehr Metall von der Schnittkante am schweren Ende des Messers ab.

MODELL 26625B-26625BG

7A. Abstandhalter, scharfes, ausgewuchtetes Messer, und Schutzpfanne mit den Schraubenmuttern montieren. Um das Messer korrekt zu montieren, muß der Flügelteil auf den oberen Teil des Gehäuses gerichtet sein. Die Schraubenmuttern auf ca. 34-45 N.m anziehen.

MODELL 26620B-26620BG

7B. Das charfe und ausgewuchtete Messer sowie den Messerbolzen anbringen. Der Flügelteil des Messers muß zum Mähgehäuse gerichtet sein. Den Messerbolzen mit 68 Nm anziehen.

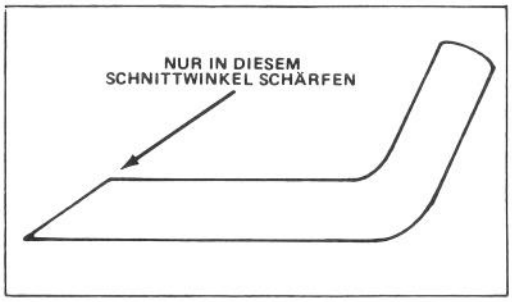

Bild 24

SCHMIERUNG

Die Vorder- und Hinterräder müssen alle 25 Betriebsstunden bzw. zum Ende der Mähsaison geschmiert werden.

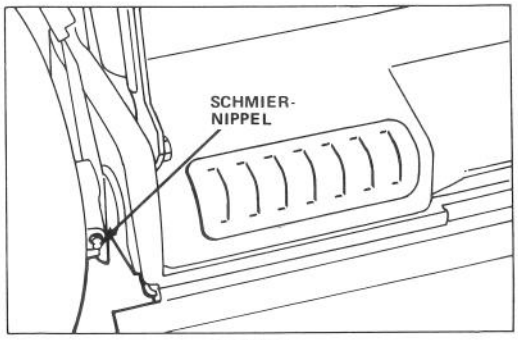

Bild 25

1. 2 - 3 Tropfen Öl auf die Innen- und Außenseite aller Radbolzen geben. Die Räder drehen, um das Öl gleichmäßig in allen Buchsen zu verteilen. Überschüssiges Öl abwischen.

2. Hebel der Schnitthöheneinstellung am Hinterrad auf Stufe "C" stellen. Schmiernippel mit sauberem Tuch abwischen (Bild 25). Fettpresse anstezen und vorsichtig 2 oder 3 Hub Mehrzweckfett auf Lithiumbasis einpressen.

EINSTELLUNG FÜR LEERLAUF DES FAHRGESCHWINDIGKEITSHEBELS

Bei jeder Installation eines neuen Kabels zur Kontrolle der Fahrsgeschwindigkeit bzw. wenn der Mäher fährt, wenn die Fahrgeschwindigkeit auf Leerlauf eingestellt ist, wird eine Justierung fällig.

1. Motor abschalten und Grasfangkorb entfernen.

2. Deckel vom hinteren Teil des Mähergehäuses abnehmen (Bild 26).

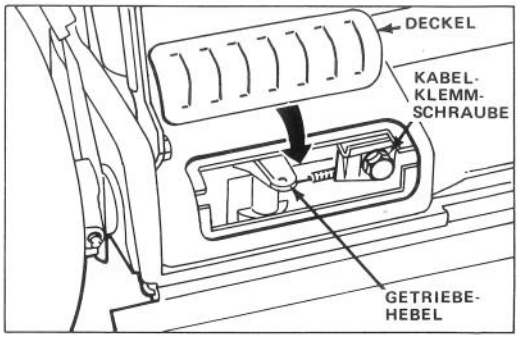

Bild 26

3. Fahrgeschwindigkeit auf Leeflauf "N" einstellen.

4. JUSTIERUNG (Bild 26) — Kabelklemmschraube soweit lösen, bis der Kabelstrang gleitet. Getriebehebel in Richtung Kabelklemme drücken. Kabel nach rechts drücken, um Spiel zu eliminieren und Klemmschraube anziehen.

5. Deckel und Grassack wieder aufmontieren.

BATTERIEAUFLADUNG

Obwohl eine neue Batterie nie voll aufgeladen ist, bietet eine Teilaufladung von 4 Stunden ausreichende Energie für mehrere Starts. Jede neue Batterie muß jedoch für 72 Stunden ununterbrochen aufgeladen werden, um eine volle Aufladung zu gewährleisten. Auch im Frühling und für die Mäheraufbewahrung ist die Batterie auf 72 Stunden aufzuladen. In der Mähsaison hält der Wechselstromgenerator die Batterie aufgeladen.

1. Motor abstellen und Kabekbaum von der Batterieklemme trennen (Bild 27).

2. Falls erwünscht, kann die Batterie durch Ausgleiten derselben aus den Montagelöchern entfernt werden. Entfernung erübrigt sich jedoch, wenn der Mäher in die Nähe einer elektrischen Anschlußstelle gebracht werden kann.

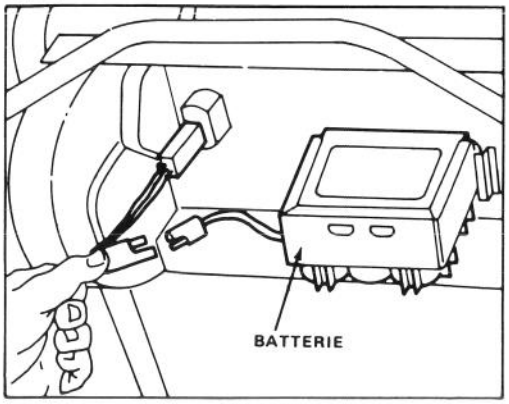

Bild 27

3. TORO Ladegerät mit Batterie verbinden und in eine Steckdose stecken. Nach Aufladung der Batterie für die angegebene Zeit, das Ladegerät herausziehen und von der Batterie trennen.

4. Kabelbaum mit der Batterieklemme verbinden.

WICHTIG. Nur das TORO Ladegerät ist empfohlen, da andere Geräte die Batterie beschädigen könnten. Ladegerät stets drinnen benutzen und die Batterie möglichst bei Zimmertemperatur (20° C) aufladen. Batterie nicht länger als 72 Stunden aufladen, da sonst Schaden entstehen könnte.

REINIGUNG MÄHERGEHÄUSE

Für optimale Leistungen ist die Unterseite des Mähergehäuses und die Innenseite des Auswurfbereiches sauber zu halten.

1. Benzintank entleeren: siehe Benzintankablaß, Seite 8.

2. Mäher auf die rechte Seite kippen (Bild 28). Drehen des Mähmessers vermeiden, da sich sonst Startprobleme ergeben könnten.

3. Schmutz und Grasabschnitte, die am Mähgehäuse anhaften, mit einem Gartenschlauch abspritzen. Den restlichen Schmutz mit einem Holzkratzer abschaben.

4. Auswurftür und Scharniere von Grasresten und Fremdkörpern reinigen, die den Betrieb behindern können. Die Tür vorsichtig säubern, um die Schaumstoffabdichtung nicht zu beschädigen.

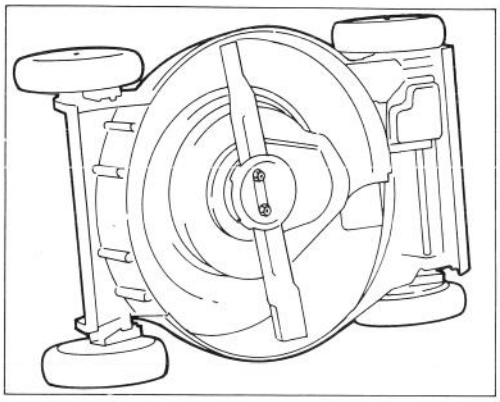

Bild 28

5. Zugriffsplatte abnehmen und rund um den Getriebekasten reinigen (Bild 26).

VORBEREITUNG DES MÄHERS ZUR AUFBEWAHRUNG

1. Benzin ablassen: siehe Benzinablaß, Seite 8. Wird das Benzin nicht abgelassen, bilden sich galertartige Ablagerungen, die die Funktion des Motors beeinträchtigen und sogar Startprobleme verursachen können.

2. Öl ablassen: siehe Ölwechsel Kurbelgehäuse, Seite 9. Nach Durchführung des Ölablasses Kurbelgehäuse erst dann wieder mit Öl füllen, wenn die folgenden Verfahrensschritte (3-10). erfolgt sind.

3. Zündkerze entfernen und 2 Eßlöffel SAE 30 Öl in das Zylinderloch eingeben. Startseil langsam ziehen, um Innenseite des Zylinders zu beschichten. Zündkerze installieren und auf 20 Nm ansiehen. HOCHSPANNUNGSKABEL NICHT AUF DER ZÜNDKERZE ANBRINGEN.

4. Unterseite des Gehäuses reinigen: siehe Reinigung Mähergehäuse, Seite 12.

5. Mähmesserzustand überprüfen: siehe Untersuchen/Entfernen/Schärfen des Mähmessers, Seite 10.

6. Alle Muttern, Bolzen und Schrauben anziehen.

7. Schmutz und Grasreste vom Zylinder, den Zylinderkopflamellen sowie dem Gebläsegehäuse entfernen. Grasreste, Schmutz und Verrußungen auch von der Außenseite des Motors, von der Umhüllung sowie der Oberseite des Mähergehäuses entfernen.

8. Luftfilter reinigen: siehe Wartung des Luftfilters, Seite 8.

WARTUNG

9. Räder schmieren: siehe Schmierung, Seite 11.
10. Rostige oder abgesprungene Farbstellen ausbessern. Toro Farbe ust bei jedem TORO Kundendienst erhältlich.
11. Kurbelgehäuse mit Öl füllen: siehe Kurbelgehäuse mit Öl füllen, Seite 4.
12. Batterie für 72 Stunden aufladen: siehe Batterieaufladung, Seite, 11).
13. Mäher an einem sauberen, trockenen Ort aufbewahren. Mäher abdecken, um ihn sauber und geschützt zu halten.

PRODUKTKENNZEICHNUNG

Ein Aufkleber mit der Modellnummer sowie der Fertigungsnummer befindet sich hinten auf dem Mähgehäuse in der Nähe der Auswurföffnung. Bei Schriftverkehr oder bei Bedarf an Ersatzteilen sind die spezifischen Nummern auf diesem Aufkleber stets mitanzugeben.

TORO KUNDENDIENST

Sollten Sie in bezug auf Sicherheit, Montage, Betrieb, Wartung oder Fehlerbeseitigung Hilfe benötigen, wenden Sie sich an den örtlichen autorisierten TORO Kundendienst oder Händler. Schauen Sie im Branchenfernsprechbuch nach. Neben erfahrenen Technikern hat Ihr Kundendienst oder Händler fabrikgeprüfte Zubehör- und Ersatzteile. Halten Sie sich an TORO und kaufen Sie nur echte TORO Ersatz- und Zubehörteile.


TORO®