FORM NO. 3320-500

TORO®

SERIENR. 20622C-8900001 OCH HÖGRE
SERIENR. 20624C-8900001 OCH HÖGRE

INSTRUKTIONS-BOK

21" (0,53 m) REAR BAGGER

⚠ SÄKERHETSFÖRESKRIFTER

FÖRE KÖRNING

1. Läs denna instruktionsbok noggrannt innan du använder gräsklipparen. Gör dig bekant med reglagen och hur klipparen fungerar. Låt aldrig barn köra klipparen eller vuxna som inte är bekanta med den.
2. Håll alla, speciellt barn och husdjur, borta från arbetsområdet. Ta bort pinnar, stenar, varjar och annan bråte från området som ska klippas.
3. Var klädd i långbyxor och kraftiga skor. Kör inte maskinen med sandaler på eller barfota.
4. Kontrollera bränslenivån innan motorn startas. Fyll inte tanken inomhus, när motorn är igång eller innan motorn har kallnat något efter körning. Torka upp spilld bensin innan motorn startas.
5. Behåll alla skyddsplåtar och säkerhetsanordningar på plats. Reparera eller byt ut felaktiga eller skadade delar.

UNDER KÖRNING

6. Drivningen och rotorkniven ska stanna när kontrollhandtaget släpps. Kontrollera att broms och kontrollreglage fungerar riktigt före varje användning.
7. Kör inte motorn inomhus.
8. Se till att du har bra fotfäste. Håll ett säkert grepp om handtaget och gå; spring inte. Kör aldrig maskinen i vått gräs. Klipp bara i dagsljus eller god elektrisk belysning.
9. Klipp grässluttningar från sida till sida; inte uppifrån och ned. Var mycket försiktig när du byter riktning på sluttningar. Klipp inte branta sluttningar.
10. Håll ansikte, händer och fötter borta från rotorknivskåpan och knivbladet medan motorn är igång. Stanna bakom handtaget och håll dig borta från utkastaröppningen.
11. När maskinen körs utan att samla upp gräset ska uppsamlarpåsen vara på plats med utkastarluckan stängd. När gräset samlas upp, stanna motorn och kontrollera att utkastarluckan är stängd innan påsen borttages och tömmes.
12. Stäng av motorn och vänta tills alla rörliga delar stannat innan utkastaröppningen befrias från tilltäppning.
13. Eftersom bladet fortsätter att rotera ett par sekunder sedan gasreglaget har förts till OFF bör du stanna bakom handtagen tills alla rörliga delar stannat.
14. Om kniven träffar ett fast föremål eller om maskinen vibrerar onormalt ska motorn stängas av och tändstiftskabeln lossas från tändstiftet. Kontrollera klipparen beträffande eventuella skador och utför alla reparationer innan maskinen används igen.
15. Stanna motorn för justering av klipphöjd.
16. Stäng av motorn innan du korsar en grusbelagd körbana, väg eller trottoar.
17. Stanna motorn innan du lämnar förarplatsen — bakom handtaget. Om maskinen lämnas obevakad ska tändstiftkabeln lossas från tändstiftet.
18. Rör inte vid ljuddämparen eller motorn medan den är igång eller omedelbart efter den har stannat, eftersom dessa delar är heta nog att orsaka brännskador.

UNDERHÅLL

19. Utför endast de underhållsföreskrifter beskrivna i denna handbok. Om mer omfattande reparationer behövs eller du behöver hjälp ska du kontakta en TORO-återförsäljare.
20. Stäng av motorn och lossa kabeln från tändstiftet när klipparen ska rengöras, inspekteras, repareras eller justeras. Håll kabeln borta från tändstiftet föratt förhindra oavsiktlig start.
21. Försäkra dig om att maskinen är i fullgott skick genom att ofta kontrollera att alla skruvar, muttrar och bultar är väl tilldragna. Se till att knivbladets fästmuttrar är tilldragna till 20-34 N-m.
22. För att minska brandfaran ska motorn hållas fri från överflödig olja, gräs, löv och smutssamlingar.

SWEDISH

SÄKERHETSFÖRESKRIFTER

23. Kontrollera gräsuppsamlingspåsen ofta beträffande hål eller slitage. Byt ut den mot en ny för att förhindra olyckor.

24. Låt motorn kallna före förvaring inomhus. Förvara inte maskinen nära öppen flamma eller där bensinångorna kan antändas av gnistor.

25. Övervarva inte motorn genom att ändra varvtalsreglaget.

26. Vid tillverkningstillfället var gräsklipparen i enlighet med säkerhetsbestämmelserna för rotorgräsklippare. För att den även i fortsättningen ska vara säker och effektiv bör du alltid köpa äkta TORO-reservdelar och tillbehör.

SYMBOLFÖRTECKNING

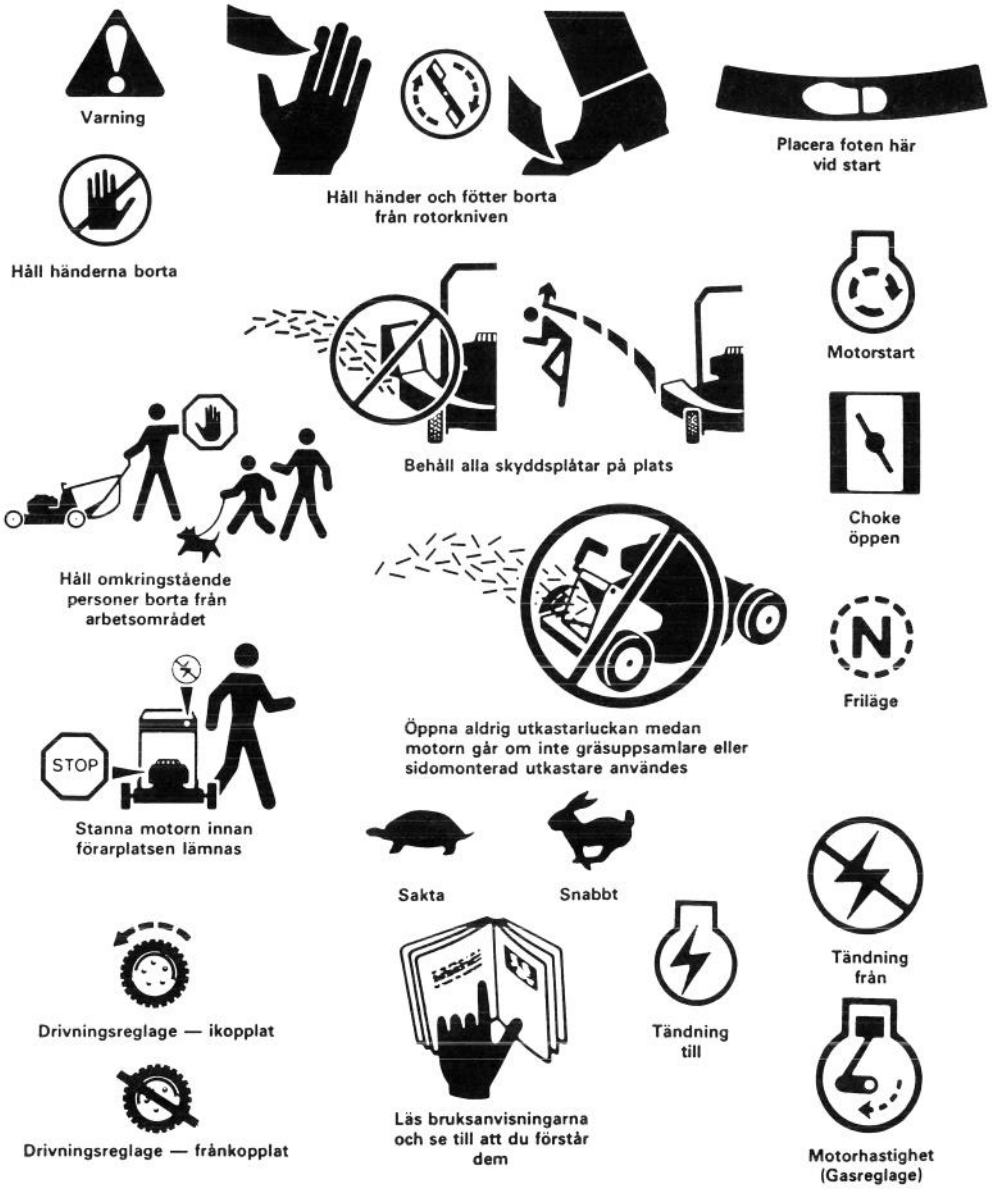

INNEHÅLLSFÖRTECKNING

	Sida
Monteringsanvisningar	3
Före användning	4
Skötselinstruktioner	5-7
Underhåll	8-12
Rengöring av luftrenaren	8
Utbyte av tändstift	8
Tömning av bensin	8
Justering av gasreglaget	8
Byte av vevhusolja	9
Justering av hjuldrivning	9
Inspektion/utbyte/skärpning av rotorkniven	10
Smörjning	10
Justering av drivningsreglaget för friläge	11
Laddning av batteri	11
Rengöring av klipphuven	11
Vinterförvaring	12
Gnistskydd	12
Produktidentifiering	12
Toro-service	12
Underhållsuppteckning	12

MONTERINGSANVISNINGAR

MONTERING AV HANDTAG, GRÄSUPPSAMLARE OCH BATTERI

1. Rikta in handtagen och drag åt handtagsskruvarna (fig. 1). Böj fästskenorna lätt mot varandra.

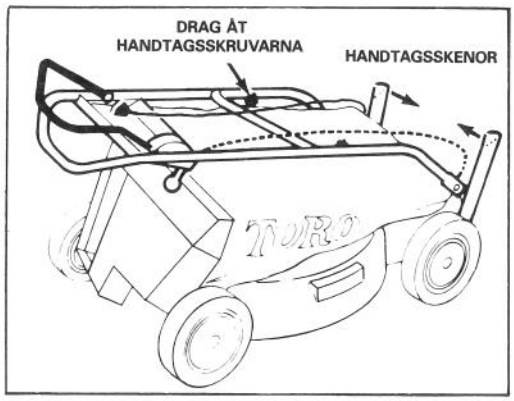

Figur 1

2. Res handtaget bakåt tills knopparna på handtagen snappar i hålen i fästskenorna (fig. 2). Se till att reglagekablarna är bakom och på insidan av handtagen.

3. Montera gräsuppsamlaren: se "Användning av gräsuppsamlaren", sid. 6, mom. 1-5.

4. Ladda batteriet (el-start modell): se "Laddning av batteri", sid. 11. Skjut in batteriet med etiketten uppåt mellan hållarna på baksidan av kontrollpanelen och anslut elkablarna (fig. 3). Sätt i nyckeln i tändlåset när du är redo att starta motorn.

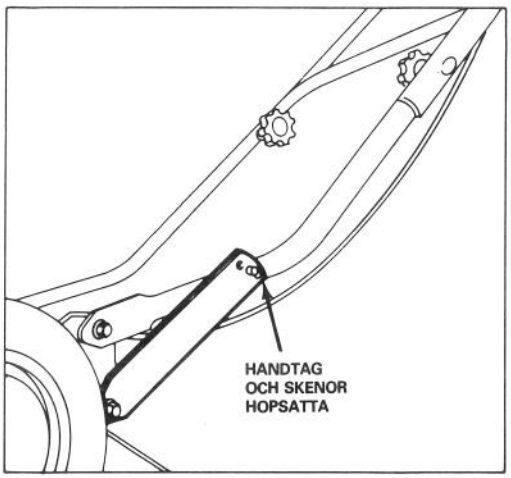

Figur 2

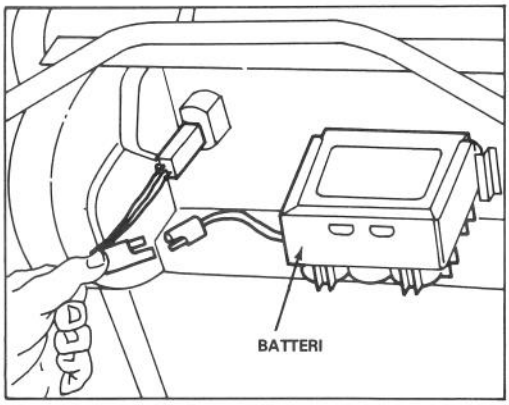

Figur 3

FÖRE ANVÄNDNING

FYLL VEVHUSET MED OLJA

Vevhuset måste fyllas med 0,6 liter SAE 30 motorolja. Använd en renande olja av hög kvalitet som har Amerikanska Petroleum Institutets -API- "serviceklassifiering" MS, SC, SD, eller SF.

Se till att oljenivån är inom SÄKERHETSGRÄNSEN. Tillsätt olja om nivån är låg.

1. Sätt gräsklipparen på ett plant underlag och gör rent omkring oljemätstickan.
2. Ta upp mätstickan genom att vrida locket moturs 1/4 varv.
3. Torka av mätstickan och stick in den i påfyllningshålet. Vrid locket 1/4 varv medurs. Dra sedan ut stickan och kontrollera oljenivån (fig. 4). Om nivån är för låg, tillsätt bara tillräckligt mycket olja att nå FULL-strecket på stickan. FYLL INTE ÖVER FULL-STRECKET EFTERSOM MOTORN DÅ KAN SKADAS VID START.
4. Inför mätstickan i påfyllningshålet och vrid locket 1/4 varv medurs för att låsa.

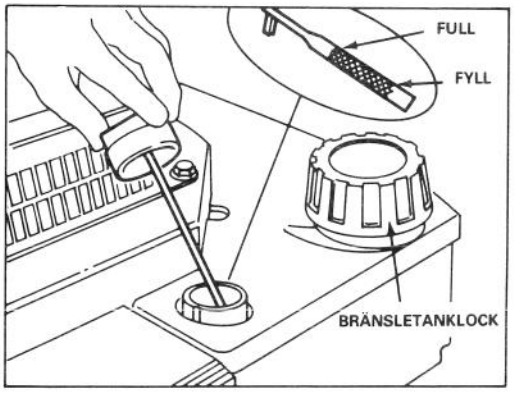

Figur 4

Obs.: Kontrollera oljenivån var 5:e arbetstimme eller varje gång gräsklipparen används. Första oljebytet ska ske efter 2 arbetstimmar, därefter ska oljan under normala förhållanden bytas var 25:e arbetstimme. Om motorn får arbeta under dammiga och smutsiga förhållanden, måste oljan bytas oftare.

FYLL BRÄNSLETANKEN MED BENSIN

Obs.: Toro rekommenderar att ny, ren, BLYFRI bensin med medelhögt oktantal användes i deras produkter. Blyfri bensin förbränns renare, förlänger motorns livslängd och underlätter start genom att minska föroreningarna i förbränningskammaren. Blyhaltig bensin kan användas om blyfri inte är tillgänglig.

1. Gör rent omkring tanklocket och ta bort locket (fig. 4). Fyll tanken med blyfri bensin upp till ca 13 mm från mynningen.
2. Skruva på tanklocket och torka upp eventuellt spilld bensin.

VIKTIGT: Blanda inte olja med bensinen. Använd aldrig metanol, bensin som innehåller metanol, gasohol som innehåller mer än 10% etanol, bensintillsatser eller mineralterpentin eftersom det kan resultera i skador till bränslesystemet.

FARA

Bensin är mycket lättantändlig och explosionsfarlig under vissa förhållanden. Rök inte när du hanterar bensin och håll bränslet borta från öppen flamma och gnistor. Köp aldrig mer än vad som går åt på 30 dagar. Förvara bensinen i godkända behållare och håll den utom räckhåll för barn.

Fyll tanken utomhus, endast när motorn är kall. Fyll till inom 13 mm från tankens överkant. Detta tomrum är för expansion av bensinångorna. Använd tratt för att hindra spill. Torka upp spilld bensin.

KÖRINSTRUKTIONER

FEMFALDIG ANVÄNDBARHET

BAKMONTERAD GRÄSUPPSAMLARE — Samla upp det saftiga vårgräset så hålls din gräsmatta fri från halmbildning.

KLIPPNING UTAN UPPSAMLARE — På sommaren, när gräset växer saktare och är torrare, kan du låta gräsklippet spridas över gräsmattan genom att stänga utkastarluckan (fig. 5). För din egen bekvämlighet och säkerhet bör du lämna uppsamlaren på plats.

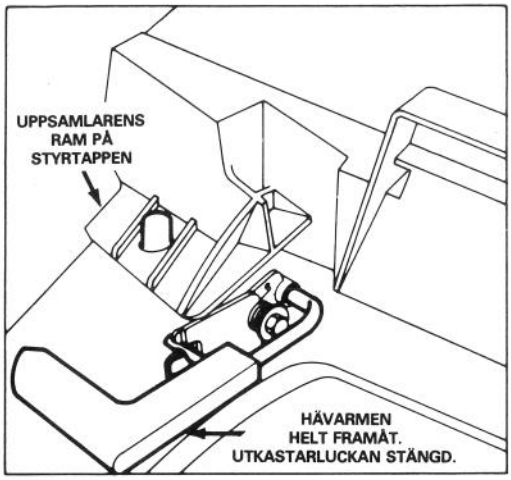

Figur 5

SIDO-UTKASTARE — Du kan välja att sprida gräsklippet åt en sida med en bakmonterad sido-utkastare. Den monteras mellan handtagen, så du kan klippa på båda sidor (fig. 6).

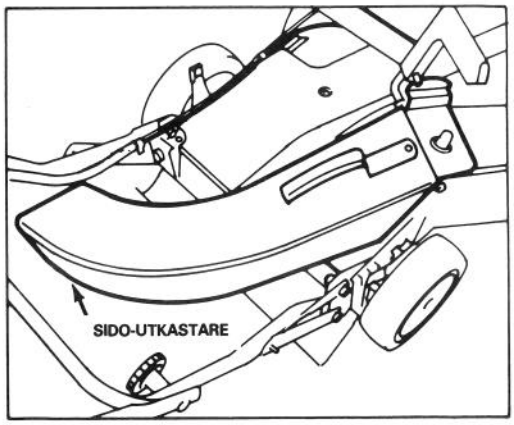

Figur 6

FINFÖRDELNING AV LÖV — På hösten kan du vilja använda ett tillbehör som river sönder löv till fina smulor, vilket minskar antalet tömningar såväl som antalet soppåsar som behövs.

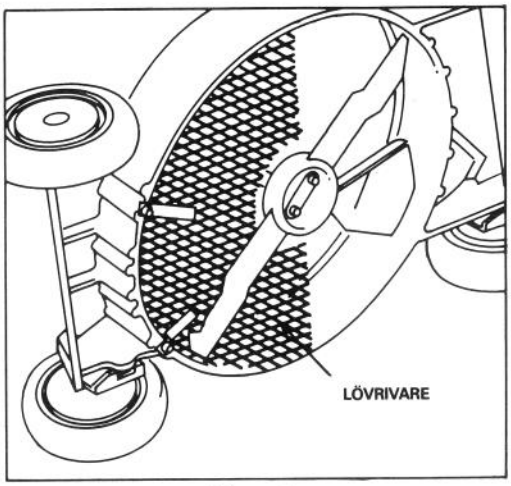

Figur 7

ANVÄNDNING AV TORO MINIHARV — Fjädrande pinnar på Toro Miniharv vibrerar och krattar genom gräset och lossar gammalt hoptovat gräs som då sugs in i uppsamlaren (fig. 8).

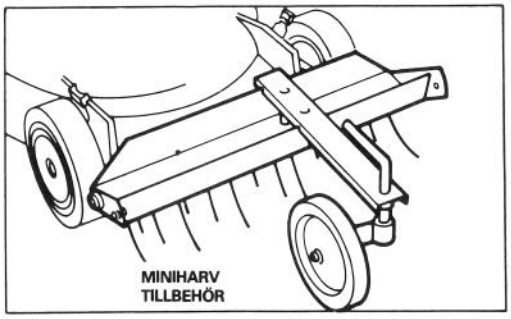

Figur 8

KÖRNINGSTIPS

1. KOLLA OLJENIVÅN — Håll oljenivån inom SÄKERHETSGRÄNSEN enligt oljemätstickan.
2. FÖRE VARJE ANVÄNDNING — Försäkra att drivningsreglage och kopplingshandtag fungerar på rätt sätt. När kopplingshandtaget släpps skall maskinen stanna.

KÖRINSTRUKTIONER

3. KLIPPNING OCH GRÄSUPPSAMLING — Bästa resultat uppnås när motorn går i toppfart och bara ungefär 1/3 av gräsbladet klipps. Om man måste klippa långt gräs, ska den högsta höjdinställningen användas för den första klippningen. Klipp sedan gräset en gång till med en mer normal inställning. Om gräset är alltför långt kan det fastna i maskinen och orsaka motorstopp.

4. SKARPT KNIVBLAD — Börja varje gräsklippningsäsong med ett skarpt blad. Fila av hack emellanåt.

START, STOPP OCH SJÄLVGÅNG

1. REGLAGE — Tändlås (el-modeller), gasreglage, hastighetsväljaren och kopplingshandtaget för självagång finns på övre handtaget (fig. 9). Magnapullstarten fins ovanpå motorn.

2. Koppla tändkabeln till tändstiftet och, på självgående modeller, sätt hastighetsväljaren på "N" (fig. 9).

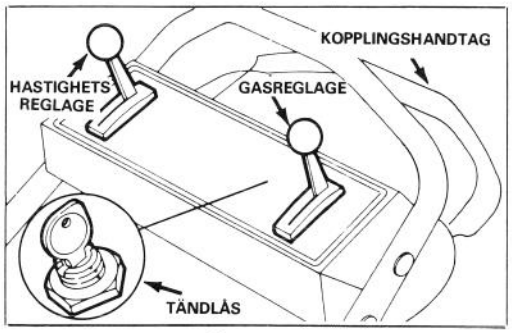

Figur 9

3. FINGERTOPP START — Sätt gasreglaget på CHOKE. Dra i magnapullens handtag (fig. 10) och regulera gasen när motorn startar.

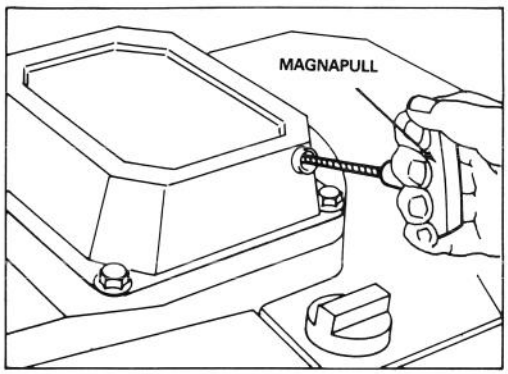

Figur 10

4. EL-START — Sätt gasreglaget på CHOKE. Vrid tändnyckeln till Start och släpp när motorn börjar gå. Regulera gasen.

Obs.: Om batteriet är urladdat kan motorn startas med magnapullen (fig. 10).

5. REGLERING AV ROTORKNIV OCH DRIVNING (fig. 11) — För kontrollhandtaget ner till "A" och res upp det till "B" för att koppla in knivbladet. Sätt hastighetsreglaget till önskat läge och krama kontrollhandtaget mot handtaget "C" för drivning. Drivningshastigheten varieras beroende på mellanrummet mellan kontrollhandtaget och handtaget. För att koppla ur drivningen men hålla bladet ikopplat ska kopplingshandtaget långsamt släppas ned till mellanpositionen. För självgång med bladet urkopplat kramas bara kopplingshandtaget helt mot handtaget, vilket eliminerar den nedåtriktade rörelsen som behövs för bladets ikoppling.

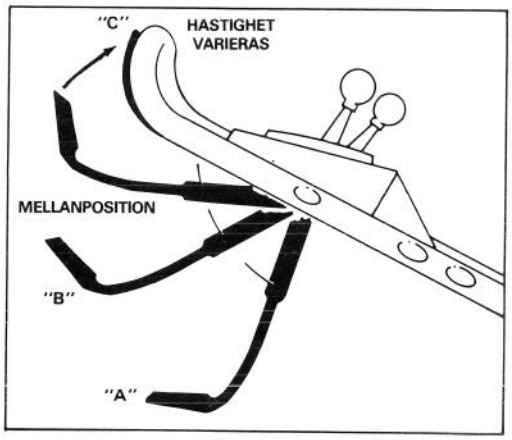

Figur 11

6. STOPP (fig. 9)—Släpp kontrollhandtaget för att stoppa rotorknivbladet och drivningen. Sätt hastighetsreglaget till "N". För att stanna motorn förs gasreglaget till OFF. Ta nyckeln ur tändlåset eller lossa kabeln från tändstiftet om maskinen ska lämnas obevakad eller ur bruk.

ANVÄNDNING AV GRÄSUPPSAMLARE

Lämna uppsamlingspåsen på plats vare sig du använder den eller ej.

1. Stanna motorn och vänta tills alla rörliga delar har stannat.

2. Se till att utkastarluckans hävarm är fullt framförd och att spärren hakat i.

KÖRINSTRUKTIONER

3. MONTERING AV GRÄSUPPSAMLARE — Skjut hålet i uppsamlarens ram över styrtappen på klipparhuset (fig. 12) och fäst bakre sidan av uppsamlaren på det lägre handtaget.

4. Drag utkastarluckans hävarm framåt tills låspinnen klarar spärren och skjut hävarmen bakåt tills låspinnen fastnar i spåret på uppsamlarens ram (fig. 12). Utkastarluckan i klipparhuset är nu öppen. Det kan bli nödvändigt att pressa ned på övre högra sidan av uppsamlarens lucka för att lossa hävarmens låspinne från spärren.

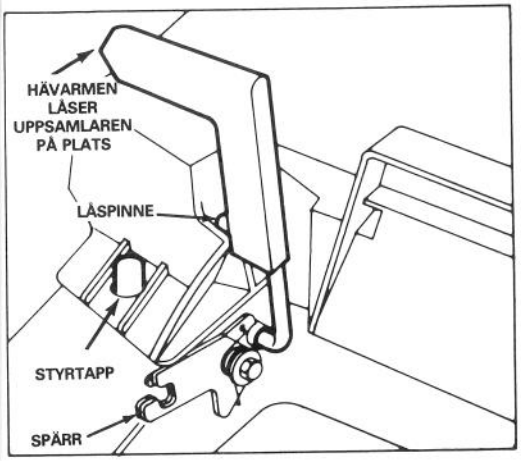

Figur 12

VARNING

Förutom när sido-utkastare används ska klipparens utkastarlucka aldrig öppnas när motorn är igång utan att gräsuppsamlaren är ordentligt fastsatt, eftersom gräs och andra förmål kastas ut med tillräcklig fart att orsaka skada.

Gräspåsens tyg kan stoppa och behålla de flesta små föremål, såsom små stenar o. dyl. Emellertid är tyget utsatt för normalt slitage och nedbrytning. Så kontrollera påsen ofta, och byt ut den om den är dålig med en äkta TORO reservpåse som visar denna eller liknande varningsföreskrift.

5. TÖMNING AV PÅSE — Släpp kontrollhandtaget och vänta tills knivbladet har stannat. Dra utkastarluckans hävarm framåt för att fästa låspinnen i spärren (fig. 5). Fatta handtagen på fram- och baksidan av uppsamlaren och lyft av den från klippningsmaskinen. Håll alltid händer och fötter borta från klipparhuset medan motorn är igång. Tippa påsen gradvis framåt och töm ur innehållet.

6. Upprepa moment 3 och 4 för att återställa uppsamlaren.

VARNING: Om utkastarluckan inte kan stängas därför att gräsklipp och annat skräp har fastnat i öppningen ska utkastarluckans hävarm föras framåt och bakåt tills luckan kan stängas helt. Använd inte våld att stänga luckan därför att lucka och hävarm kan skadas. Om luckan ändå inte kan stängas stannas motorn och tilltäppningen avlägsnas för hand.

JUSTERING AV KLIPPHÖJDEN

Fem bokstäver ingjutna i huset utmärker varje inställningsgrad (fig. 13).

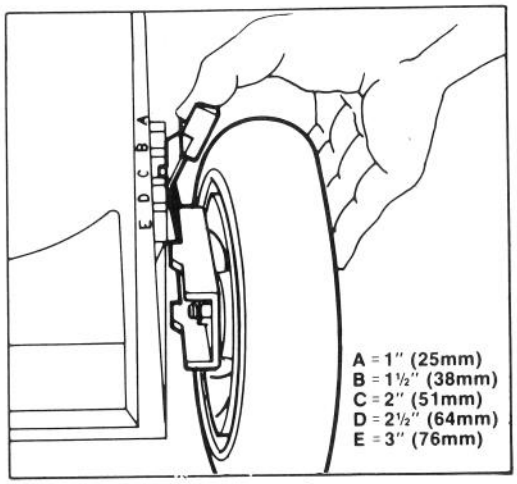

Figur 13

1. Stanna motorn.

2. Lyft huset så att hjulet höjes över marken för att underlätta justeringen. Pressa ned justeringsspaken mot hjulet och flytta den till önskad inställning (fig. 13). Se till att styrpinnen på justeringsspaken passas in i urtaget på huset. Justera alla hjulen till samma höjd.

Obs.: De främre hjulen kan justeras till 12 mm. Flytta justeringsspaken förbi "A" och inför styrpinnen i hålet i huset.

UNDERHÅLL

⚠ VARNING
Lossa tändkabeln från tändstiftet före justering eller underhåll.

RENGÖRING AV LUFTRENARE

Normalt bör luftrenaren göras ren efter varje 25 arbetstimmar. Den behöver rengöras oftare om maskinen används under mycket smutsiga eller dammiga förhållanden.

1. Stanna motorn och koppla ur kabeln från tändstiftet.

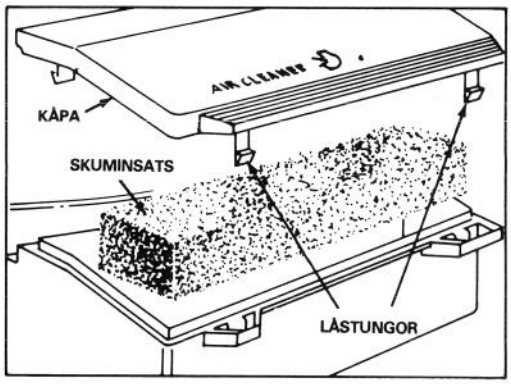

Figur 14

2. Pressa in låstungorna och lyft av luftrenarens kåpa. Rengör kåpan noga (fig. 14).
3. Om översidan på skuminsatsen är smutsig ska den tas ut och rengöras noggrant (fig. 14).

A. TVÄTTA skuminsatsen i en lösning av flytande tvål och vatten. Krama ur smutsen, men vrid inte så skumplasten inte går sönder.
B. TORKA den genom att svepa den i en ren trasa och krama ur vattnet.
C. DRÄNK in insatsen med 5 teskedar (25 ml) SAE 30 motorolja. Krama insatsen för att avlägsna överflödig olja och för att distribuera oljan jämnt i skumplasten. Insatsen ska vara fuktigt.

4. Återställ insatsen och luftrenarens kåpa.

VIKTIGT: Kör inte motorn utan luftrenarinsatsen eftersom följden därav sannolikt blir extremt slitage och skador till motorn.

UTBYTE AV TÄNDSTIFT

Använd ett NGK BPR6ES tändstift eller motsvarande. Rätt gnistgap är 0,8 mm. Ta ut stiftet efter varje 25 arbetstimmar och kolla dess tillstånd.

1. Stanna motorn och lossa kabeln från stiftet.
2. Gör rent omkring tändstiftet och skruva ur stiftet från cylindern.

VIKTIGT: Byt ut stiftet om det har sprickor, sotavlagringar o. dyl. Sandblästra eller skrapa inte elektroderna vilket kunde förorsaka smuts i cylindern och skador till motorn.

3. Justera gnistgapet till 0,8 mm (fig. 15). Montera det justerade stiftet och packningen. Dra till stiftet ordentligt till 20,4 N-m.

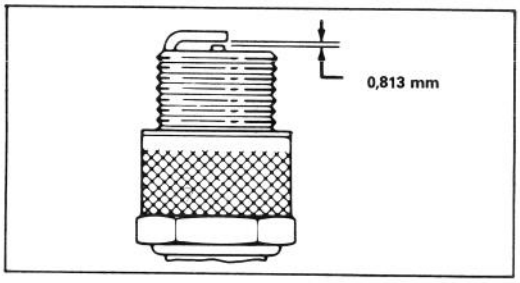

Figur 15

TÖMNING AV BRÄNSLETANK

1. Stanna motorn och lossa tändkabeln.
2. Ta locket av bränsletanken och använd en sifonpump att tömma bensinen i en ren behållare.

Obs.: Detta är det enda rekommenderade förfarandet för tömning av bränsle.

JUSTERING AV GASREGLAGE

Det kan bli nödvändigt att justera gasreglaget om motorn inte startar eller stannar. Varje gång en ny gasreglagevajer installeras måste reglaget justeras.

1. Stanna motorn och lossa tändkabeln.
2. Stäng luckan på klipparhuset och ta bort gräsuppsamlaren.
3. Sätt gasreglaget till SNABBT.
4. Lossa kabelklämmans skruv tills gasvajern löper fritt (fig. 16). Rikta in hålen i reglagearmen och reglagefästet. Dra litet i gasvajern för att avlägsna eventuellt slack och dra till kabelklämmans skruv så att justeringen fixeras.

UNDERHÅLL

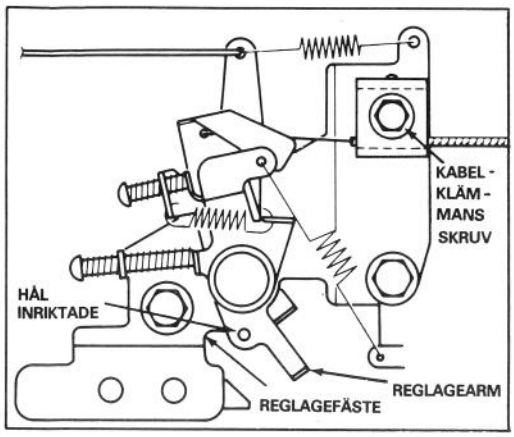

Figur 16

BYTE AV VEVHUSOLJA

Byt olja efter de första 2 arbetstimmarna och efter varje 25 arbetstimmar därefter. Eftersom varm olja flyter bättre och bär med sig mer föroreningar än kall olja bör motorn köras ett par minuter före tömning.

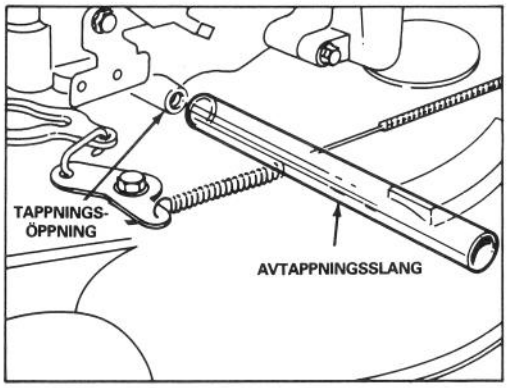

Figur 17

1. Stanna motorn och ta ur nyckeln från tändlåset eller lossa tändkabeln.
2. Ta bort gräsuppsamlaren. Töm bensintanken; se "Tömning av bränsletank", sid. 8.
3. Tippa upp maskinens vänstra sida åtminstone 25 cm och ta bort avtappningspluggen.
4. Insätt avtappningsslangen över öppningen och tippa tillbaka maskinen. Lyft upp högra sidan tills all olja har runnit ner i spilloljebehållaren.
5. Sätt tillbaka avtappningspluggen sedan all olja runnit ur och fyll motorn med ny olja; se "Påfyllning av vevhusolja", sid. 4.

JUSTERING AV HJULDRIVNING

Om klipparen inte går av sig själv eller "kryper" fast drivningen är frikopplad ska hjuldrivningen justeras med ratten på baksidan av växellådan.

1. Stäng luckan i klipphuset och ta bort uppsamlaren.
2. JUSTERING (fig. 18) — Vrid ratten medurs 1/2 varv om maskinen inte går av sig själv. Om klipparen "kryper" framåt vrids ratten 1/2 varv moturs för att lossa remmen.

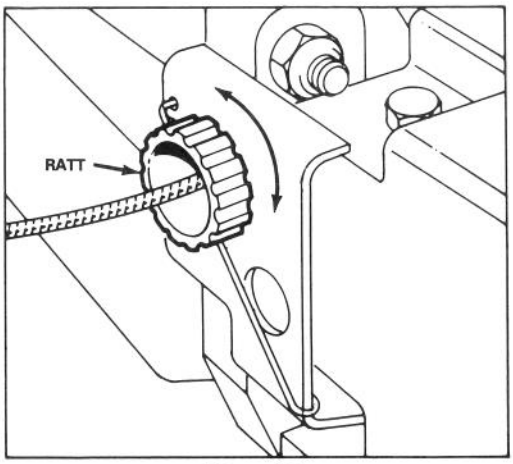

Figur 18

3. KONTROLLERA JUSTERINGEN — Drag maskinen långsamt bakåt medan kopplingshandtaget gradvis kramas mot handtaget. Justeringen är riktig när bakhjulen slutar rulla och kopplingshandtaget är ungefär 2,5 cm från handtaget (fig. 19).

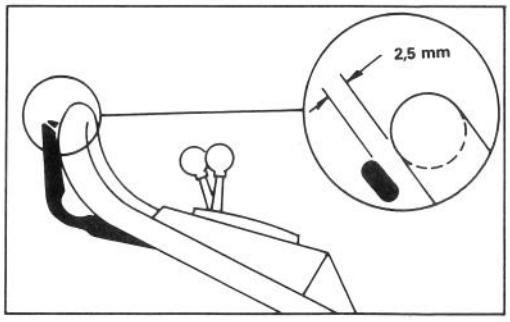

Figur 19

UNDERHÅLL

4. Upprepa moment 2 och 3 tills justeringen är fullgjord.

INSPEKTERING/BYTE/SKÄRPNING AV ROTORKNIV

1. Stanna motorn och lossa kabeln från tändstiftet.

2. Töm bränsletanken: se "Tömning av bränsletanken", sid. 8.

3. Tippa upp klipparen på höger sida (fig 20). Undvik knivbladet. Följden kan bli startsvårigheter.

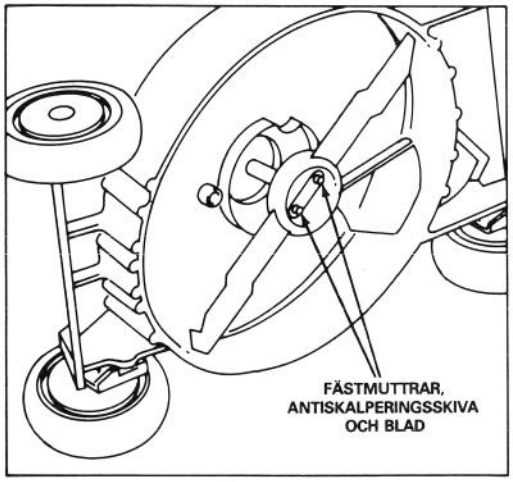

Figur 20

4. INSPEKTERA BLADET — Syna bladet noga för att upptäcka eventuellt slitage, speciellt i övergången mellan den flata och den svängda delen (fig. 21A). Eftersom sand och andra nötande material kan slita bort metallen på detta ställe, ska knivbladet undersökas före användning. Om en skåra eller annat slitage upptäcks (fig. 21B och C) ska bladet bytas ut. Se moment 5.

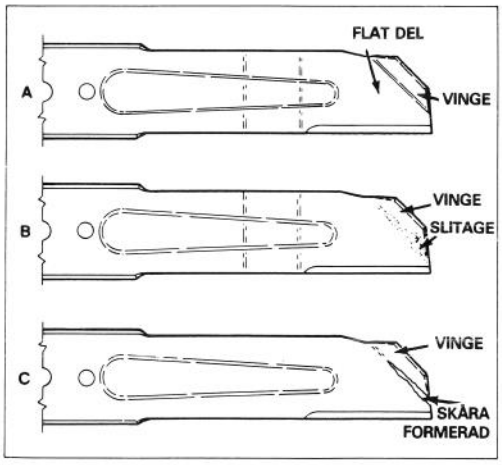

Figur 21

⚠ VARNING

Om knivbladet får slitas ned kan ett slitagespår formas nära vingen. Till slut kan en del av kniven brytas av och orsaka allvarliga personskador till dig eller omkringstående.

5. BORTTAGNING AV KNIVBLAD — Fatta om knivänden med en trasa eller en tjockt stoppad handske. Ta bort bladets fästmuttrar, antiskalperingsskiva och bladet (fig. 20).

Obs.: För bästa resultat bör man börja varje gräsklippningssäsong med ett nytt knivblad. Fila ner små ojämnheter under årets lopp för att bevara eggen.

6. SKÄRPNING AV KNIVBLADET — Skärp ovansidan på bladet med en fil och behåll den ursprungliga skärvinkeln (fig. 22). Rotorkniven behåller sin balans om samma mängd filas bort från båda skäreggarna.

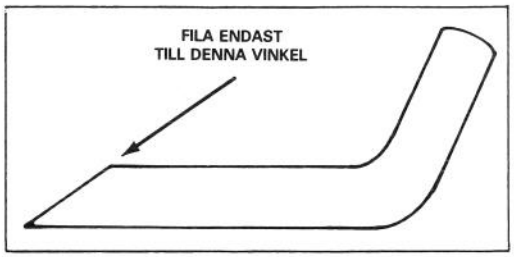

Figur 22

VIKTIGT: Kontrollera knivens balans genom att lägga den på en balansanordning. En billig balansapparat kan köpas i järnhandeln. Ett balanserat blad håller sig i vågrät position, och ett obalanserat blad lutar mot den tyngre sidan. Om kniven inte är i balans filas litet mer metall bort från den tyngre sidan.

7. Återmontera det skärpta, balanserade bladet och antiskalperingsskivan med fästmuttrarna. För att vara rätt insatt måste vingarna på bladet peka mot rotorknivhuset. Dra till fästmuttrarna till 20-34 N-m.

SMÖRJNING

Efter varje 25 arbetstimmar eller när säsongen slutar måste fram- och bakhjulen smörjas.

1. Smörj med 2 eller 3 droppar olja på insidan av framhjulens fästkruv. Snurra hjulen för att distribuera oljan jämnt i bussningen. Torka upp överflöd.

UNDERHÅLL

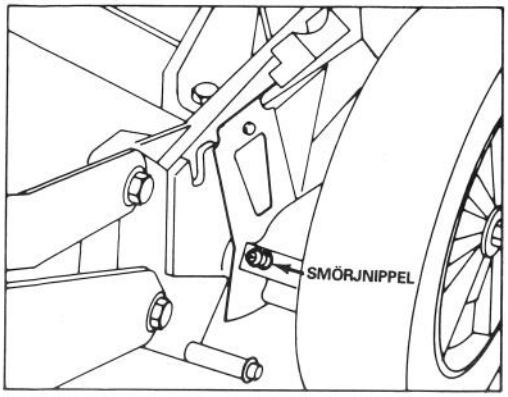

Figur 23

2. På självgående modeller sättes bakhjulets klipphöjd till "C". Torka av smörjnippeln med en ren trasa. Inför en fettspruta i nippeln och pumpa försiktigt in ett pumptag av ett litiumfett nr.2 av universaltyp. Alltför högt tryck kan skada packningen.

JUSTERING AV DRIVREGLAGE FÖR FRILÄGE

Om en ny drivreglagevajer installeras eller om maskinen går när drivreglaget är i friläge "N", måste reglaget justeras.

1. Stanna motorn och ta bort gräsuppsamlaren.

2. Ta bort de två skruvarna som håller transmissionskåpan på plats och ta bort kåpan.

3. JUSTERING (fig. 24) — Lossa kabelklämskruven tills vajerhylsan löper fritt. För transmissionsreglagets hävarm mot kabelklämskruven och håll hävarmen på plats. Strama åt vajern och dra åt klämskruven.

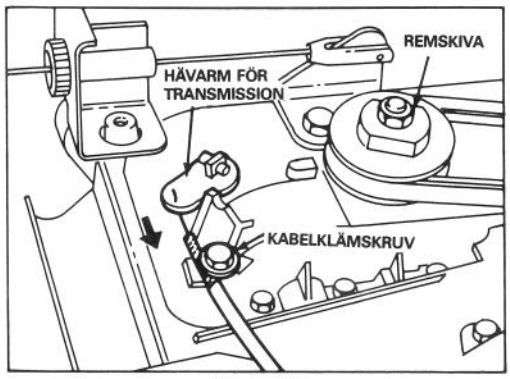

Figur 24

4. KONTROLLERA JUSTERINGEN — Se till att drivreglaget är i friläge "N" och dra klipparen bakåt. Remskivan (fig. 24) ska inte rotera. Om remskivan roterar, omjustera för friläge enligt moment 3.

5. Återställ tramsmissionskåpan och gräsuppsamlaren.

LADDNING AV BATTERI

Även fast ett nytt batteri inte är laddat, kan en delvis laddning om 4 timmar ge tillräcklig energi för flera starter. Men ett nytt batteri måste laddas 72 timmar i sträck för full laddning. 72 timmars laddning är också rekommenderad för vinterförvaring och för vårladdning.

1. Stanna motorn och lossa kabelhärvans anslutning vid batteriet (fig. 25).

2. Om så önskas kan batteriet avlägsnas genom att dra ut det från hållarna. Detta är inte nödvändigt om klipparen kan ställas nära ett el-uttag.

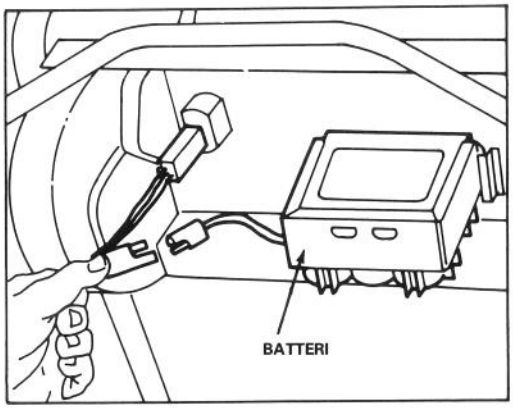

Figur 25

3. Anslut TORO batteriladdare till batteriet och stick in den i ett el-uttag. Efter tillräcklig laddning ska laddaren tas ur uttaget och avlägsnas från batteriet.

4. Anslut kabelhärvan till batteriets anslutning.

VIKTIGT: Endast användning av TORO batteriladdare är rekommenderad därför att andra laddare kan skada batteriet. Använd alltid laddaren inomhus och ladda batteriet vid rumstemperatur (ca. 18°C) om möjligt. Ladda inte batteriet längre än 72 timmar, annars är det fara för skada.

RENGÖRING AV ROTORKNIVHUS

För att försäkra bästa prestanda ska undersidan av rotorknivhuset och insidan av utkastaren hållas rena.

UNDERHÅLL

1. Töm ur bensinen: se "Tömning av bränsletanken", sid. 8.

2. Tippa klipparen på högra sidan (fig. 26). Undvik rotorknivbladet för att förhindra eventuella startproblem.

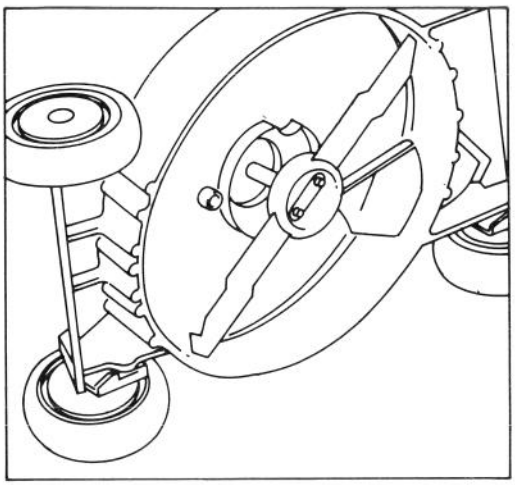

Figur 26

3. Spruta vatten på rotorhuset med en trädgårdsslang så att smuts och gammalt gräsklipp som har fastnat lossas. Skrapa bort rester som vattenstrålen inte fick bort med en träskrapa. Undvik skarpa kanter och ojämnheter.

VINTERFÖRVARING

1. Töm ur bensinen: se "Tömning av bränsletanken", sid. 8. Om tanken inte töms bildas gummiliknande hartsrester vilket resulterar i dålig motoreffekt och startproblem.

2. Töm ur oljan: se "Byte av vevhusolja", sid. 9. Sedan oljan har tömts ur ska vevhuset inte fyllas igen innan de följande moment (3-9) har fullföljts.

3. Ta bort tändstiftet och häll 2 teskedar SAE 30 olja i hålet på cylindern. Dra långsamt i startsnöret så att oljan fördelas på insidan av cylindern. Sätt tillbaka tändstiftet och dra åt till 20,4 N-m). ANSLUT INTE TÄNDSTIFTSKABELN TILL TÄNDSTIFTET.

4. Gör ren undersidan av rotorhuset: se "Rengöring av rotorhuset", sid. 11.

5. Inspektera rotorknivbladet: se "Inspektering/utbyte/skärpning av rotorkniven", sid. 10.

6. Dra till alla muttrar, bultar och skruvar.

7. Rensa bort smuts och gräsrester från cylindern, cylinderhuvudets flänsar och fläkthuset. Rengör också alla utvändiga delar av motorn, klipparhuven och översidan av rotorhuset.

8. Rengör luftrenaren: se "Rengöring av luftrenaren", sid. 8.

9. Smörj hjulen: se "Smörjning", sid. 10.

10. Bättra alla rostiga och repiga ytor med färg. Toro Re-Kote färg finns hos TORO-återförsäljare.

11. Fyll vevhuset med olja: se "Fyll vevhuset med olja", sid. 4.

12. Ladda batteriet 72 timmar: se "Laddning av batteri", sid. 11.

13. Förvara klipparen i en ren torr plats. Täck över den för att hålla den ren och skyddad.

GNISTSKYDD — TILLBEHÖR NR. 56-6730

Om lokal lag yrkar på gnistskydd, kan det inköpas hos närmaste TORO-återförsäljare.

PRODUKTIDENTIFIERING

En etikett med modell- och serienummer finns på baksidan av rotorhuset nära utkastarluckan. Hänför alltid till specifika nummer på denna etikett i all korrespondens eller när reservdelar behövs.

TORO-SERVICE

Om hjälp behövs — beträffande säkerhet, montering, bruk eller underhåll eller felsökning — ska närmaste TORO-återförsäljare eller distributör. Se Yrkesregistret i telefonboken. Förutom tränade tekniker har återförsäljaren och distributören också fabriksgodkända tillbehör och reservdelar. Håll din Toro klippare genomgående TORO. Köp äkta TORO reservdelar och tillbehör.