MODULO N. 3320-507

TORO

MODELLO 16299C
8900001 E SEGUENTI

MANUALE D'ISTRUZIONI

TOSAERBA SP DA 0,53 m CON SCARICO LATERALE

AVVIAMENTO A STRAPPO

⚠ ISTRUZIONI SULLA SICUREZZA

PRIMA DELL'USO

1. Usate il tosaerba solo dopo aver letto attentamente questo manuale. Familiarizzatevi con i comandi e l'uso corretto del tosaerba. Non permettete mai l'uso del tosaerba a bambini e a persone non appositamente istruite.

2. Tenete tutti, e soprattutto bambini e animali domestici, a dovuta distanza dalla zona di lavoro. Ispezionate accuratamente la zona dove verrà usato il tosaerba e ripulitela da rami, pietre, fili e rifiuti.

3. Indossate calzoni lunghi e scarpe pesanti. Non usate il tosaerba indossando sandali aperti o a piedi nudi.

4. Controllate il livello di carburante prima di accendere il motore. Non riempite il serbatoio dentro casa, col motore acceso o prima che il motore si sia raffreddato per alcuni minuti dopo l'uso. Asciugate il carburante eventualmente versato prima di accendere il motore.

5. Assicuratevi che tutti gli schermi, ripari e dispositivi di sicurezza siano montati. Riparate o sostituite i pezzi difettosi o danneggiati.

6. Spostate il comando della trazione su DISENGAGE prima di cercare di avviare il motore. Il motore non si accende se il comando è in posizione ENGAGE.

DURANTE L'USO

7. Non accendete il motore in un ambiente chiuso.

8. Tenetevi sempre in una posizione stabile. Impugnate saldamente le stegole e camminate: non si deve mai correre. Non azionate mai il tosaerba su erba bagnata. Tagliate l'erba solamente di giorno o con una buona luce artificiale.

9. Tagliate sempre l'erba trasversalmente sui pendii; mai andando su e giù. Quando cambiate di direzione su un pendio, usate estrema cautela. Non tagliate erba su pendii troppo ripidi.

10. Tenete viso, mani e piedi lontano dall'alloggiamento della lama di taglio quando il motore è in funzione. Rimanete dietro alle stegole fino a quando il motore si è arrestato e tenetevi sempre lontano dall'apertura di scarico.

11. Il deflettore dell'erba o l'insieme sacco di raccolta devono essere installati sul tosaerba quando lo usate.

12. Spegnete il motore ed aspettate che tutte la parti in movimento abbiano smesso di girare prima di sturare lo scarico o rimuovere il sacco di raccolta.

13. Siccome la lama ruota per alcuni secondi dopo che il comando del gas è stato portato su OFF (chiuso), dovrete rimanere dietro le stegole finché tutte le parti mobili si siano arrestate.

14. Se urtate un oggetto pesante o se la macchina vibra in modo eccessivo, fermate il motore e staccate il cavo dalla candela. Controllate se vi siano danni al tosaerba e fate tutte le dovute riparazioni prima di rimetterlo in moto.

15. Fermate il motore prima di regolare l'altezza del taglio.

16. Fermate il motore prima di attraversare un sentiero, una strada o un vialetto coperti di ghiaia per evitare di sollevare sabbia o pietrisco.

17. Fermate il motore prima di abbandonare la vostra posizione dietro le stegole. Staccate il cavo ad alta tensione dalla candela se il tosaerba deve rimanere incustodito.

18. Non toccate la marmitta o il motore mentre questo è in funzione o non appena è stato spento perchè sono molto caldi e potrebbero causarvi scottature.

MANUTENZIONE

19. Eseguite soltanto gli interventi di manutenzione descritti in questo manuale. Se dovessero essere necessari interventi di riparazione o se aveste bisogno di aiuto, non sia strappato o rovinato. Qualora lo

ITALIAN

ISTRUZIONI SULLA SICUREZZA

contattate il vostro rivenditore autorizzato della TORO.

20. Prima di pulire, ispezionare, riparare o regolare il tosaerba, fermate il motore e staccate il cavo ad alta tensione dalla candela. Tenete il cavo lontano dalla candela per evitare una messa in moto accidentale.

21. Per assicurarvi che il tosaerba sia in condizioni di funzionamento sicuro, controllate con frequenza tutti i dadi, bulloni e viti e manteneteli sempre ben stretti. Assicuratevi che il bullone di bloccaggio della lama sia stretto come previsto dalle specifiche.

22. Per ridurre la possibilità di incendio, assicuratevi che il motore non sia sporco di grasso, erba, foglie o altro.

23. Controllate il sacco di raccolta dell'erba (opzionale) con frequenza per assicurarvi che fosse, sostituitelo con uno nuovo, per vostra protezione.

24. Lasciate che il motore si raffreddi prima di riporre il tosaerba al chiuso. Non riponete il tosaerba in prossimità di fiamme vive o in un luogo dove una scintilla potrebbe incendiare le esalazioni di benzina.

25. Non fate girare il motore a regime troppo alta cambiandone la regolazione.

26. All'uscita della fabbrica, il tosaerba è in conformità ai vigenti standard di sicurezza per tosaerba rotatori. Per poterlo mantenere sempre in condizioni di massima efficienza e sicurezza, usate soltanto accessori e pezzi di ricambio originali della TORO. I pezzi di ricambio e gli accessori fabbricati da altri produttori potrebbero invalidare la conformità agli standard di sicurezza, cosa che potrebbe risultare pericolosa.

SPIEGAZIONE DEI SIMBOLI



INDICE

	Pag.
Messa in opera	3
Prima dell'uso	4
Istruzioni d'uso	5-6
Manutenzione	7-10
Pulizia del filtro dell'aria	7
Cambio dell'olio del motore	7
Regolazione del gas	7
Sostituzione della candela	8
Pulizia dello chassis	8
Drenaggio del carburante	8
Ispezione, rimozione e affilatura della lama di taglio	8
Lubrificazione	9
Controllo del livello dell'olio della trasmissione	9
Regolazione del comando della trazione delle ruote	10
Preparazione per il rimessaggio	10
Assistenza TORO	11
Identificazione del prodotto	11

MESSA IN OPERA

INSTALLAZIONE DELLE STEGOLE E DELLA CORDICELLA DI AVVIAMENTO

1. STEGOLA INFERIORE (Fig. 1) — Spingete le estremità della stegola inferiore l'una verso l'altra ed installatele sui perni. Spostate la stegola ed i supporti indietro fino a che i prigionieri della stegola entrino nel foro centrale. Fate passare le coppiglie attaverso i fori dei perni.

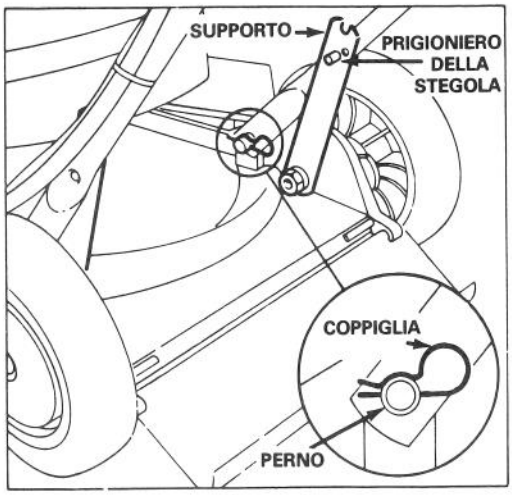

Figura 1

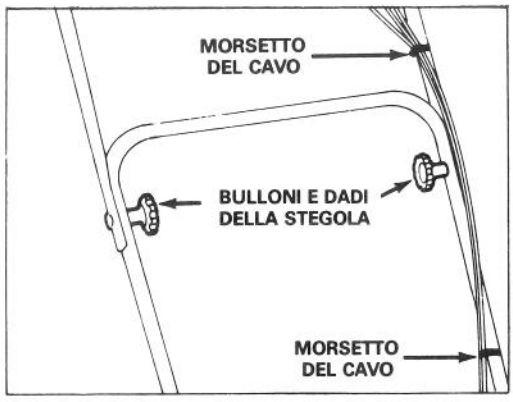

Figura 2

2. STEGOLA SUPERIORE (Fig. 2) — Fissate le stegole superiore ed inferiore in posizione con i bulloni e dadi appositi. I cavi di comando si devono trovare davanti alla traversa della stegola inferiore. Fissate i cavi di comando in posizione con gli appositi morsetti.

PRIMA DELL'USO

⚠ PERICOLO: La benzina è estremamente infiammabile ed esplosiva in certe condizioni. Non fumate quando maneggiate il carburante e tenetelo lontano da fiamme vive e scintille. Non comprate mai scorte di benzina per più di 30 giorni. Riponete la benzina in contenitori idonei. Tenetela fuori portata di mano dei bambini.

Riempite il serbatoio all'aperto, solo col motore a freddo. Riempite il serbatoio fino a 6-13 mm sotto dal tappo. Questo spazio serve ad assorbire l'espansione del carburante. Usate un imbuto per evitare di spandere la benzina. Asciugate la benzina che fosse stata eventualmente rovesciata.

OLIO DEL MOTORE

All'inizio, dovrete versare 621 ml di olio SAE 30 nel motore. Usate un qualsiasi olio detergente di alta qualità che abbia la qualifica MS, AC, SD, SE o SF dell'API (American Petroleum Institute).

Assicuratevi ogni volta prima dell'uso che il livello dell'olio sia sufficiente (SAFE). Aggiungete olio se il livello è basso.

1. Portate il tosaerba su una superficie piana e pulite la superficie attorno alla stecca dell'olio.

2. Togliete la stecca facendo ruotare il tappo di ¼ di giro in senso antiorario.

3. Asciugate le stecca ed inseritela nel foro di riempitura. Fate ruotare il tappo di ¼ di giro in senso orario. Poi togliete la stecca e controllate il livello dell'olio (Fig. 3). Se il livello è basso, aggiungete un po' d'olio per farne giungere il livello fino alla tacca FULL (pieno) sulla stecca. NON RIEMPITE OLTRE IL FULL, POTRESTE CAUSARE DEI DANNI AL MOTORE AL MOMENTO DELL'AVVIAMENTO.

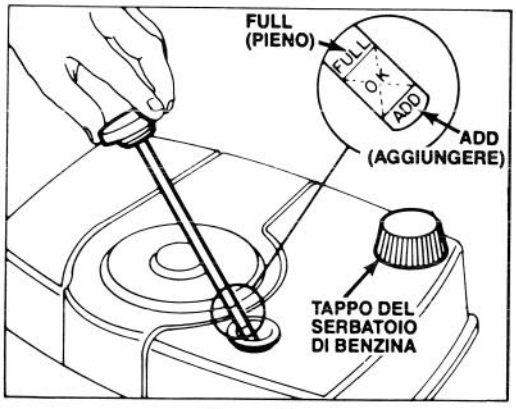

Figura 3

4. Inserite la stecca nel foro di riempitura e ruotate il tappo di ¼ di giro in senso orario per chiudere.

Nota: Controllate il livello dell'olio ogni volta che usate il tosaerba oppure ogni cinque ore di funzionamento. La prima volta dovrete cambiarlo dopo le prime due ore di funzionamento; in seguito dovrete cambiarlo ogni cinquanta ore. In condizioni di polvere o sporco eccessivo saranno necessari dei cambi d'olio più frequenti.

RIEMPIRE DI BENZINA IL SERBATOIO

Nota: La Toro raccomanda calorosamente di usare benzina di grado normale, SENZA PIOMBO, fresca e pulita in tutti i prodotti TORO provvisti di motori a benzina. La benzina senza piombo brucia in modo più pulito, prolunga la vita del motore e garantisce un buon avviamento perchè riduce l'accumulazione di depositi nella camera di combustione. Si potrà usare benzina con piombo se quella senza non è disponibile.

1. Pulite attorno al tappo del serbatoio di benzina e rimuovete il tappo dal serbatoio (Fib. 3). Riempite il serbatoio con benzina senza piombo fino a 13 mm dall'orlo del serbatoio.

2. Rimettete il tappo del serbatoio ed asciugate la benzina versata fuori.

IMPORTANTE: Non mischiate l'olio con la benzina. Non usate mai metanolo, benzina che contenga metanolo, gasohol con più del 10% di etanolo, additivi, benzina super, o spirito per evitare eventuali danni al sistema carburante del motore.

ISTRUZIONI D'USO

VERSATILITÀ DEL TOSAERBA A DUE FUNZIONI

SCARICO LATERALE — D'estate, quando l'erba cresce più lentamente ed è più secca, spargete sul lato i fili tagliati.

SACCO LATERALE — L'insieme sacco laterale (opzionale - Fig. 4) vi permette di insaccare l'erba primaverile in modo da non lasciare sul prato dei fili tagliati che diventerebbero paglia. In autunno, insaccate le foglie mentre tosate l'erba, evitandovi la fatica di rastrellarle.

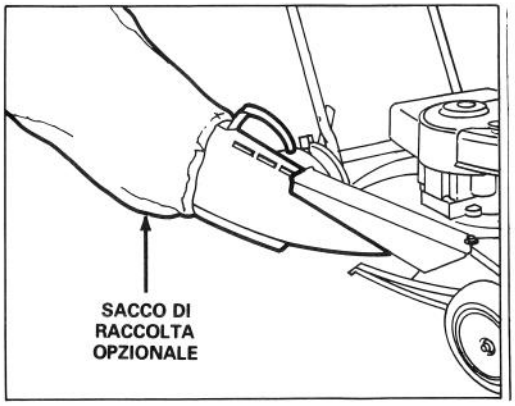

Figura 4

AVVIAMENTO, ARRESTO E TRAZIONE AUTONOMA

1. COMANDI (Fig. 5) — I comandi della trazione e del gas si trovano sulla stegola superiore.

2. AVVIAMENTO (Fig. 5) — Inserite il cavo nella candela. Portate il comando della trazione su DISENGAGE e quello del gas su FAST (veloce). Tirate la cordicella di avviamento e, appena il motore è in marcia, regolate il gas secondo le necessità.

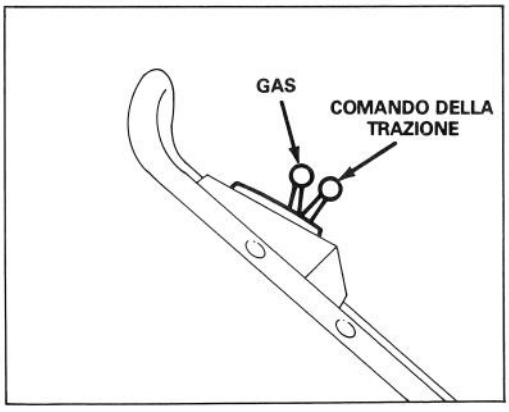

Figura 5

3. AVVIAMENTO A FREDDO — Se la temperatura è sotto i 10° C, prima di avviare il motore premete 5 volte a due secondi d'intervallo il pulsante di avviamento a freddo (Fig. 8).

4. TRAZIONE AUTONOMA (Fig. 5) — Portate il comando della trazione su ENGAGE. Adesso le ruote anteriori faranno muovere il tasaerba. Per effettuare manovre e per girare, premere sulla stegola per alzare leggermente le ruote anteriori dall'erba. Portate il comando in posizione DISENGAGE per arrestare la trazione anteriore.

5. ARRESTO (Fig. 5) — Per fermare il motore, portate il comando della trazione su DISENGAGE e quello del gas su OFF.

CONSIGLI SULL'USO DEL TOSAERBA

1. TAGLIO E INSACCAMENTO DELL'ERBA — Per migliorare la qualità del taglio, scaricate i fili tagliati nella direzione della zona già tosata. Si ottengono i migliori risultati quando il motore gira al regime massimo e solo circa 1/3 del filo d'erba viene tagliato. Se si deve tagliare dell'erba alta, usate l'impostazione più alta per il primo taglio. Quindi tosate l'erba con un'impostazione più normale. Se si taglia erba troppo alta, o se si lascia che il sacco (opzionale) si riempia troppo, lo scarico rischia di intasarsi, provocando così l'arresto del motore. Svuotate spesso il sacco di raccolta (opzionale).

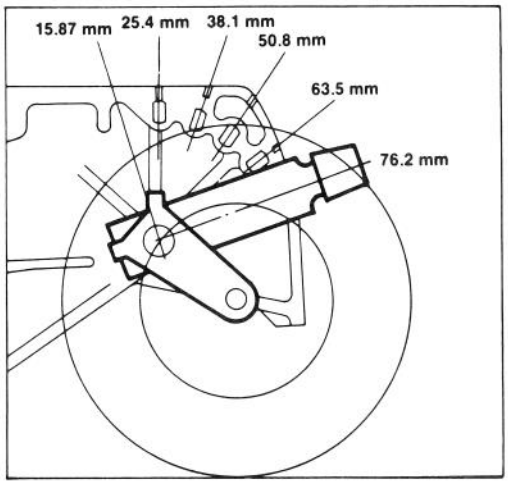

Figura 6

ISTRUZIONI D'USO

2. AFFILATURA DELLA LAMA — Iniziate ogni stagione di taglio con una lama affilata. Limate le tacche sulla lama periodicamente.

REGOLAZIONE DELL'ALTEZZA DI TAGLIO

Gli incrementi graduali sono rappresentati da cinque tacche sullo chassis (Fig. 8).

1. Arrestate il motore e staccate el cavo dalla candela.

2. Per agevolare la regolazione, alzate lo chassis in modo che la ruota non tocchi terra. Premete la leva di regolazione verso la ruota (Fig. 9) e spostatele entrambe sulla posizione desiderata. Assicuraratevi che il perno sulla leva di regolazione sia entrato nella tacca sullo chassis. Regolate tutte le ruote sulla stessa tacca.

Nota: Si possono regolare le ruote anteriori su 5/8 di pollice e quelle posteriori su 1 pollice.

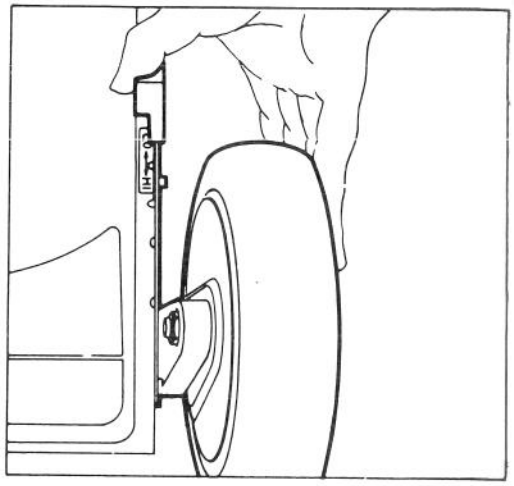

Figura 7

MANUTENZIONE

CAUTELA

Togliete il cavo dalla candela prima di eseguire regolazioni o interventi di manutenzione.

PULIZIA DEL FILTRO DELL'ARIA

In condizioni di uso normale dovrete pulire il filtro dell'aria ogni 25 ore di servizio. Se il tosaerba viene utilizzato in condizioni di sporcizia o polvere, il filtro dovrà essere pulito con maggior frequenza.

1. Spegnete il motore e togliete il cavo dalla candela (Fig. 8).

2. Introducete le dita sotto il lato destro del coperchio ed alzatelo (Fig. 8). Pulite l'interno e l'esterno del coperchio se è sporco.

3. Osservate la parte superiore dell'elemento del filtro dell'aria (Fig. 8). Se è sporco, rimuovetelo dall'assieme filtro (Fig. 8) e pulitelo.

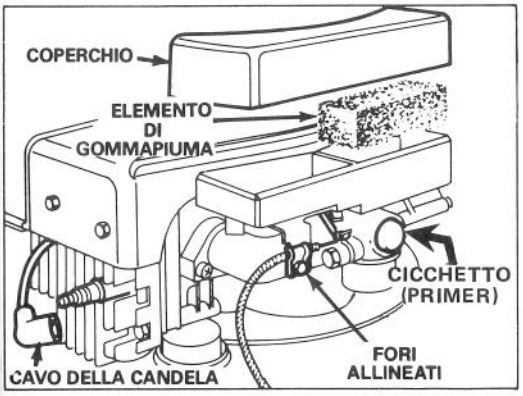

Figura 8

A. LAVATE l'elemento di gommapiuma in una soluzione di sapone liquido ed acqua calda. Strizzatelo per estrarne lo sporco ma non torcetelo perché potrebbe rompersi.

B. ASCIUGATE l'elemento avvolgendolo in uno straccio pulito. Strizzate lo straccio con l'elemento dentro per asciugarlo.

C. IMBEVETE l'elemento con 25 ml di olio motore SAE 30. Strizzatelo per distribuire l'olio su tutto l'elemento e farne uscire l'eccesso. La gommapiuma deve essere umida d'olio.

4. Riponete l'elemento nella sua sede e rimettete il coperchio del filtro.

IMPORTANTE: Non fate funzionare il motore senza il filtro dell'aria perché questo rischia di provocare la rapida usura ed il danneggiamento del motore.

CAMBIO DELL'OLIO DEL MOTORE

Cambiate l'olio dopo le prime due ore d'uso e poi ogni 25 ore di servizio. Siccome l'olio caldo può essere drenato più facilmente e porta più contaminanti di quello freddo, fate girare il motore per uno o due minuti prima di drenare l'oilo.

1. Spegnete il motore e togliete il cavo dalla candela.

2. Drenate il serbatoio del carburante, seguendo le istruzioni contenute in "Drenaggio del carburante", pag. 8.

3. Inclinate il tosaerba sul lato sinistro (Fig. 12).

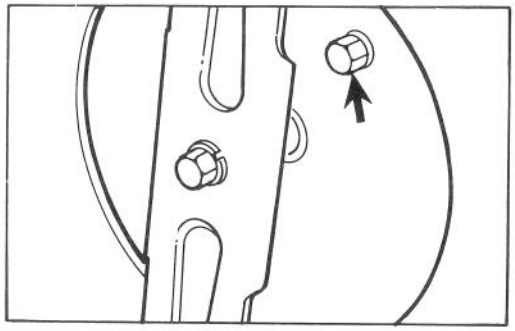

Figura 9

4. Pulite la zona attorno all'apertura di drenaggio. Rimuovete il coperchio con una chiave da mezzo pollice (1,3 cm) (Fig. 8). Inclinate piano piano il tosaerba fino a che sia in posizione normale e lasciate colare l'olio nell'apposita bacinella.

5. Dopo aver drenato l'olio, rimettete il coperchio sull'apertura di drenaggio e stringetelo saldamente. Inclinate il tosaerba fino a che sia in posizione normale.

6. Collocate il tosaerba su una superficie piana e riempite d'olio il basamento, seguendo le istruzioni in "Riempire d'olio il basamento" a pag. 4.

REGOLAZIONE DEL GAS

Sarà necessario regolare il comando del gas se il motore non parte o si ferma. Ogni volta che si installa un nuovo cavo si deve regolare il comando del gas.

1. Fermate il motore e staccate il cavo dalla candela.

2. Portate il comando del gas in posizione OFF (chiuso).

MANUTENZIONE

3. Allentate la vite del morsetto del cavo del gas fino a che questo possa scorrere (Fig. 7).

4. Spostate il braccio di comando del carburatore verso sinistra fino a che tocchi la forcella di messa a terra (Fig. 7). Tirate leggermente il cavo del gas per tenderlo, quindi stringete la vite del morsetto per fissare il cavo così regolato.

SOSTITUZIONE DELLA CANDELA

Usate una candela CHAMPION RJ-17LM o di tipo equivalente, con una distanza tra gli elettrodi di 0,75 mm. Rimuovete la candela ogni 25 ore di servizio e controllatene le condizioni.

1. Fermate il motore e staccate il cavo dalla candela (Fig. 8).

2. Pulite attorno alla candela e toglietela dalla testata del cilindro (Fig. 8).

IMPORTANTE: sostituite le candele incrinate, rovinate o eccessivamente sporche. Non sabbiate, scrostate o pulite gli elettrodi perché particelle di metallo potrebbero staccarsi, entrare nel cilindro e quindi danneggiare il motore.

3. Fissate la distanza fra gli elettrodi a 0,75 mm (Fig. 10). Installate la candela correttamente distanziata e la relativa guarnizione. Stringetela forte a 20,4 N,m.

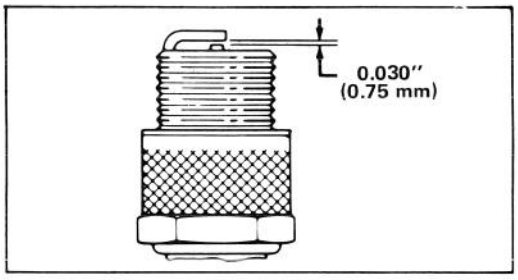

Figure 10

PULIZIA DELLO CHASSIS

Per assicurare le migliori prestazioni, mantenete sempre puliti la parte inferiore dello chassis ed il deflettore dell'erba.

1. Drenate il serbatoio del carburante, seguendo le istruzioni contenute in "Drenaggio del carburante", pag. 7.

2. Inclinate il tosaerba sul lato sinistro (Fig. 12).

3. Rimuovete la sporcizia ed i fili di erba rimasti attaccati allo chassis con una pompa da giardino. Raschiate gli altri detriti con una raschia di legno duro. Evitate di usare frese e oggetti taglienti.

DRENAGGIO DEL CARBURANTE

1. Arrestate il motore. Togliete il cavo della candela.

2. Ponete sotto il serbatoio della benzina un recipiente basso per la raccolta del carburante.

3. Premete le punte del fermo tubo carburante e fatelo uscire dal raccordo del serbatoio.

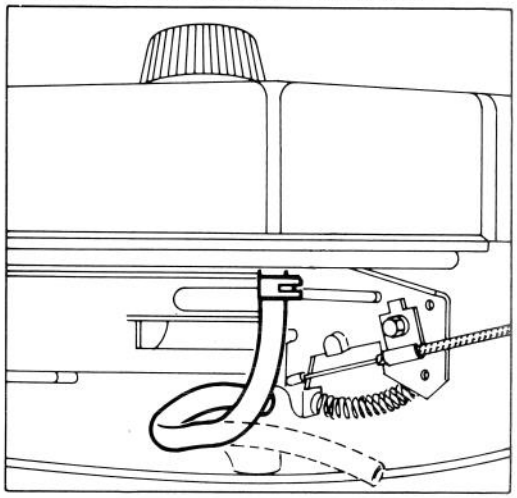

Figure 11

4. Estraete adagio il tubo dal serbatoio e lasciate drenare il carburante nel recipiente.

5. Dopo aver completata l'operazione, collegate nuovamente il tubo del carburante con il serbatoio, bloccandolo con il fermo apposito.

ISPEZIONE, RIMOZIONE, AFFILATURA DELLA LAMA DI TAGLIO

1. Fermate il motore e staccate il cavo dalla candela.

2. Stringete le estremità della grappetta che regge la linea del carburante sull'accessorio del serbatoio (Fig. 10). Fate scorrere la grappetta lungo la linea del carburante.

3. Rimuovete la linea del carburante e drenate la benzina.

4. ISPEZIONE DELLA LAMA DI TAGLIO — Esaminate attentamente la lama di taglio per controllare se è tagliente o consumata, soprattutto nel punto d'incontro delle parti piatte e curve della lama (Fig. 13A). Sabbia e materiale abrasivo possono consumare il metallo che raccorda le parti piatte e curve della lama, perciò controllatele prima di usare il tosaerba. Se notate usura o crepe (Fig. 13B e C), sostituite la lama seguendo l'istruzione 5.

MANUTENZIONE

5. RIMOZIONE DELLA LAMA — Con la mano guantata o protetta da uno straccio, tenete ferma la lama di taglio. Rimuovete il bullone, la rosetta di sicurezza e la lama (Fig. 12).

Nota: Per ottenere prestazioni di taglio ottimali sostituite la lama prima di ogni stagione di taglio. Nel corso dell'anno limate via le piccole tacche per mantenerla ben affilata.

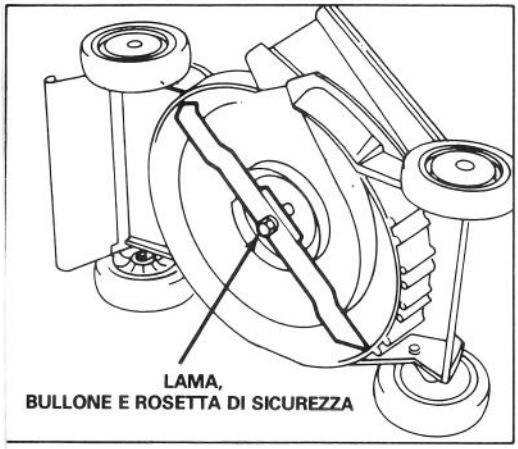

Figura 12

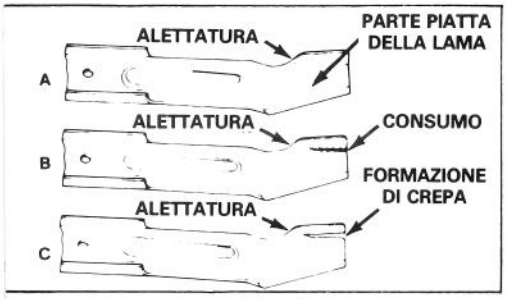

Figura 13

⚠ CAUTELA

Se continuate ad usare una lama consumata si verrà a formare una crepa tra la parte piatta e l'alettatura. Col tempo un pezzo di lama potrebbe rompersi e venir scagliata da sotto la macchina causando gravi lesioni a voi stessi o agli astanti.

6. AFFILATURA DELLA LAMA — Con una lima, affilate il lato superiore della lama badando a mantenere l'angolo di taglio originale (Fig. 14). La lama rimarrà ben bilanciata se affilandola toglierete la stessa quantità di metallo su entrambi i lati del filo.

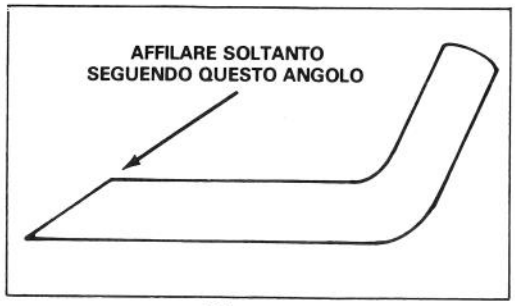

Figura 14

IMPORTANTE: Controllate la bilanciatura della lama mediante un apposito attrezzo. Si potrà acquistare un bilanciatore di lame in qualsiasi negozio di ferramenta. Una lama ben bilanciata rimarrà ferma in posizione orizzontale mentre una lama sbilanciata si sposterà verso il lato più pesante. Se la lama non è bilanciata, continuate ad affilare per togliere più metallo sul lato pesante.

7. Montate sul tosaerba una lama affilata e bilanciata con il bullone e la rosetta di sicurezza appositi. Assicuratevi che l'alettatura della lama si trovi in alto. Stringete il bullone a 68 N.m.

LUBRIFICAZIONE

Ogni 25 ore di servizio o alla fine della stagione di taglio, si dovranno lubrificare le ruote anteriori e posteriori.

1. LUBRIFICAZIONE DELLE RUOTE ANTERIORI E POSTERIORI — Applicate 2 o 3 gocce d'olio leggero all'interno dei bulloni delle ruote. Fate girare le ruote per distribuire l'olio nelle boccole delle ruote.

2. INGRASSAGGIO DEI PERNI DELL'ASSALE ANTERIORE (Fig. 15) — Regolate l'al-

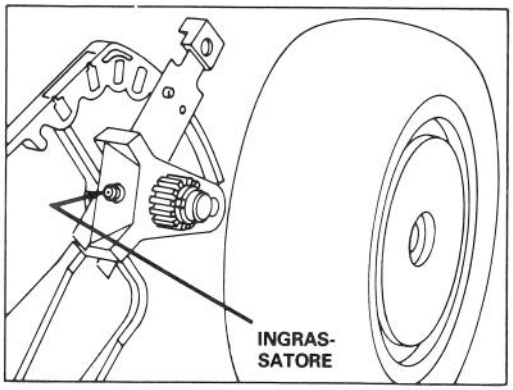

Figura 15

tezza di taglio a 3 pollici e allentate il bullone della ruota per ottenere maggior spazio attorno all'ingrassatore. Pulire l'ingrassatore con uno straccio pulito. Inserire la pompa d'ingrassaggio a pressione nell'ingrassatore e applicare lentamente 2 o 3 pompe di grasso a base di litio multiuso n° 2. L'eccesso di pressione rischia di danneggiare le tenute.

CONTROLLO DEL LIVELLO DELL'OLIO DELLA TRASMISSIONE

La trasmissione è piena di olio da ingranaggi n6¹ 90 di classe GL-5 o GL-6. Si deve controllare il livello dell'olio ogni 25 ore d'uso, prima del rimessaggio e prima dell'inizio della stagione di taglio.

1. Arrestate il motore e togliete il cavo della candela. Rimuovete le due viti ed alzate il coperchio della trasmissione.

2. CONTROLLO DEL LIVELLO DELL'OLIO DEGLI INGRANAGGI (Fig. 16) — Mettete il tosaerba su una superficie piana e ripulite attorno al tappo di plastica. Togliete il tappo e osservate se l'olio esce dal foro. Se esce, rimettete immmediatamente il tappo perché l'olio si trova al livello giusto. Se invece non esce, aggiungete olio per ingranaggi: vedi istruzione 3.

IMPORTANTE: Il basso livello dell'olio può essere indicazione di una perdita dove l'assale attraversa entrambi i lati del carter della trasmissione. In tal caso dovrete far vedere il carter da un rappresentante autorizzato della TORO.

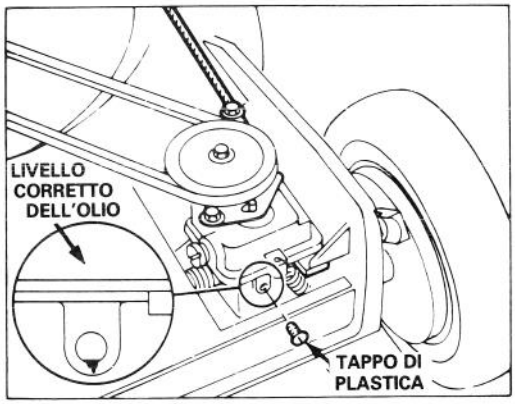

Figura 16

3. AGGIUNTA DI OLIO PER INGRANAGGI — Aggiungere lentamente olio n° 90 di classe GL-5 o GL-6. Appena l'olio comincia ad uscire dal foro del carter, smettete di versare e installate subito il tappo di plastica. NON STRINGETE TROPPO IL TAPPO DI PLASTICA PERCHÉ RISCHIA DI SPANARSI.

Nota: Per aggiungere l'olio, usate un contenitore tipo Plews o qualsiasi altro contenitore pulito con un beccuccio. L'uso di un contenitore sporco potrebbe contaminare il carter della trasmissione ed eventualmente causare danni.

4. Installate il coperchio della trasmissione.

REGOLAZIONE DEL COMANDO DELLA TRAZIONE DELLE RUOTE

La regolazione è necessaria quando le ruote anteriori non "prendono" o non "staccano" oppure se viene installato un nuovo cavo di comando della trazione.

1. Arrestate il motore e togliete il cavo della candela.

2. Rimuovete il coperchio della trasmissione.

3. REGOLAZIONE (Fig. 17) — Allentate le viti di ritenzione del cavo fino a che il tubo protettivo cavo possa scorrere. Portate il comando della trazione (montato sulla stegola) in posizione DISENGAGE. Spostate il braccio del cambio verso la vite e tenetelo in quella posizione. Tirate il tubo del cavo per tenderlo e stringete la vite di ritenzione.

4. Rimettete il coperchio della trasmissione.

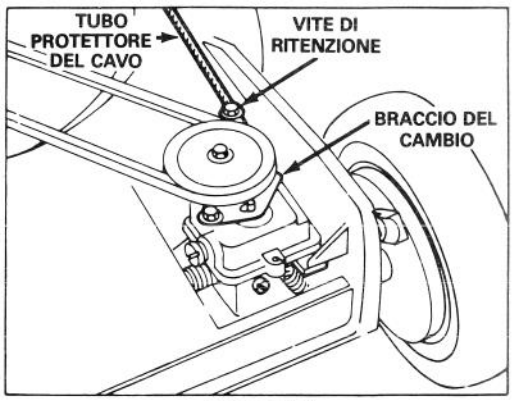

Figura 17

PREPARAZIONE PER IL RIMESSAGGIO

1. Drenate la benzina dal serbatoio e dal tubo seguendo le istruzioni a pag. 8, "Drenaggio del carburante". Quindi avviate il motore e lasciatelo girare in folle fino a che tutta la benzina sia stata consumata ed il motore si arresti. Se non drenate la benzina si formeranno dei depositi gommosi di vernice che potranno causare difficoltà di funzionamento del motore e dell'avviamento.

MANUTENZIONE

2. Drenate l'olio seguendo le istruzioni a pag. 9, Cambio dell'olio del motore. Dopo averlo drenato, non riempite il motore d'olio prima di aver portato a termine le istruzioni seguenti (3-9).

3. Togliete la candela e versate due cucchiai di olio SAE 30 nel foro del cilindro. Tirate lentamente la cordicella dell'avviamento per distribuire l'olio all'interno del cilindro. Rimettete la candela e stringetela a 20,4 N.m. NON RIINSERITE IL CAVO AD ALTA TENSIONE NELLA CANDELA.

4. Pulite lo sporco da sotto lo chassis seguendo le istruzioni a pag. 7, "Pulizia dello chassis".

5. Controllate le condizioni della lama di taglio seguendo le istruzioni a pag. 8, "Ispezione, rimozione, affilatura della lama".

6. Stringete tutti i dadi, bulloni e viti.

7. Pulite lo sporco e i rifiuti dal cilindro, dalle alette del cilindro e dall'alloggiamento del soffiatore. Ripulite anche i fili d'erba, lo sporco e le incrostazioni dalle parti esterne del motore, dall'alloggiamento e da sopra il tosaerba.

8. Controllate l'olio della trasmissione seguendo le istruzioni a pag. 9, "Controllo del livello dell'olio della trasmissione".

9. Ritoccate la vernice di tutte le parti scrostate o arrugginite. La vernice Re-Kote Toro è disponibile presso il rivenditore TORO autorizzato.

10. Riempite d'olio il motore seguendo le istruzioni a pag. 4, Cambio dell'olio del motore.

11. Riponete il tosaerba in un luogo asciutto e pulito. Coprite la macchina per proteggerla e mantenerla pulita.

ASSISTENZA TORO

Se mai aveste bisogno di assistenza (riguardo a sicurezza, messa in opera, manutenzione o localizzazione dei guasti) mettetevi in contatto col vostro distributore o rivenditore autorizzato della TORO, che troverete sulle "pagine gialle". I rivenditori ed i distributori oltre ad avere tecnici specializzati, hanno a disposizione accessori e pezzi di ricambio approvati dalla fabbrica. Usate solo accessori e pezzi di ricambio TORO genuini sul vostro tosaerba TORO.

IDENTIFICAZIONE DEL PRODOTTO

Un numero di modello ed un numero di serie sono riportati su un etichetta posta dietro lo chassis vicino al portello di scarico. Nella corrispondenza relativa al vostro tosaerba o quando richiedete pezzi di ricambio, fate sempre riferimento a entrambi i numeri.


TORO®