FORM NO. 3320-507

TORO®

MODEL NO. 16299C - 8900001 EN BOVEN

BEDIENINGS-HANDLEIDING

21" (0,53 m) SP MET ZIJ-UITWERPER

"VINGERTOP"-START

⚠ VEILIGHEIDSINSTRUKTIES

VÓÓR HET IN GEBRUIK NEMEN

1. Lees deze handleiding zorgvuldig voordat u de grasmaaimachine in gebruik neemt. Maak uzelf vertrouwd met de bedieningsapparatuur en het juiste gebruik van de maaier. Sta kinderen nooit toe hem te bedienen en volwassenen niet zonder de juiste bedieningsinstrukties.

2. Laat niemand, vooral kinderen en huisdieren, niet in de buurt van het te maaien gedeelte komen. Inspecteer het gebied waar de maaier wordt gebruikt zorgvuldig en verwijder stokjes, stenen, draad en afval.

3. Draag een lange broek en stevige schoenen. Gebruik de maaier niet met open sandalen of blootsvoets.

4. Controleer de hoeveelheid brandstof voor het starten van de motor. Vul de brandstoftank niet binnenshuis, wanneer de motor draait, of voordat de motor is afgekoeld, enkele minuten na gebruik. Veeg gemorste benzine op voor het starten van de motor.

5. Verwijder geen van de beschermbakken, kleppen en veiligheidsmechanismen. Repareer of vervang defecte of beschadigde onderdelen.

6. Zet de bedieningshandle op ONTKOPPELD voordat u de motor gaat starten. De motor start niet wanneer de bedieningshandle in GEKOPPELD staat.

TIJDENS GEBRUIK

7. Motor niet binnenshuis laten lopen.

8. Zorg ervoor altijd een veilige afstand te bewaren. Houd de bedieningshandle stevig vast en loop; ren nooit. Gebruik de maaier nooit bij nat gras. Maai alleen bij daglicht of een goede verlichting.

9. Maai overlangs hellingen; nooit van beneden naar boven. Wees zeer voorzichtig bij het veranderen van richting op hellingen. Maai niet op zeer steile hellingen.

10. Houd gezicht, handen en voeten verwijderd van de maaihuizing en het maaimes wanneer de motor loopt. Blijf achter de handle, totdat de motor stopt en houd ten alle tijde een veilige afstand van de afvoeropening.

11. De afleiding voor het gras of de zakassemblage moeten tijdens het gebruik op de maaier geïnstalleerd zijn.

12. Motor afzetten en wachten totdat alle bewegende delen stil staan, voordat u de afvoerkoker ontstopt of de grasopvang verwijdert.

13. Blijf achter de handle, totdat alle bewegende delen stil staan, omdat het mes nog enige seconden roteert nadat u het gasmanet op AF gezet hebt.

14. Wanneer u een vreemd voorwerp hebt geraakt of wanneer de maaier meer dan normaal vibreert, motor afzetten en verbindingsdraad van de bougie verwijderen. Controleer de maaier op beschadigingen en repareer alle onderdelen, voordat u de machine weer in gebruik neemt.

15. Motor afzetten voordat u de maaihoogte afstelt.

16. Motor afzetten, voordat u een weg of trottoir overstekt zodat u geen los zand of stenen opwerpt.

17. Motor afzetten en de maaier niet in bedieningsstand laten, voordat u weggaat — achter de handle. De draad van de bougie losmaken als u de maaier onbewaakt achterlaat.

18. Geluidsdemper of motor niet aanraken tijdens het lopen of kort nadat deze is afgezet, omdat de geluidsdemper en motor nog warm zijn en brandwonden kunnen veroorzaken.

ONDERHOUD

19. Verricht alleen die onderhoudsinstrukties, die in deze handleiding zijn beschreven. Mochten ooit grote reparaties vereist zijn of indien u assistentie nodig hebt, neem dan contact op met een gemachtigd TORO Service Dealer.

DUTCH

VEILIGHEIDSINSTRUKTIES

20. Stop de motor en verwijder de draad van de bougie, voordat de maaier wordt schoongemaakt, of gecontroleerd, voor een onderhoudsbeurt of bijstelling. Houd de draad verwijderd van de bougie om incidenteel starten te voorkomen.

21. Controleer de maaier vaak en zorg ervoor dat alle moeren, bouten en schroeven vast aangedraaid zijn om er zeker van te zijn dat de maaier veilig bediend kan worden. Zorg ervoor dat de kopbout van het mes volgens juiste specificaties is aangeschroeft.

22. Houd de motor vrij van te veel smeervetten, gras, bladeren en vuilophopingen om brandgevaar te verminderen.

23. Controleer de facultatieve zak die het gras opvangt vaak op slijtage, scheuren of beschadigingen. Vervang door een nieuwe zak voor uw veiligheid.

24. Laat de motor afkoelen voordat u hem opbergt in een afgesloten ruimte. Berg de maaier niet op dichtbij een open vuur of waar benzinedampen door een vonk kunnen ontsteken.

25. Laat de motor niet te snel lopen door de bedieningsafstellingen te wijzigen.

26. De grasmaaier beantwoordde tijdens fabrikage aan de veiligheidsmaatstaven die aan roterende maaiers gesteld worden. Om een optimale performance en een voortdurende veiligheidsgarantie van de maaier te verzekeren, gebruik alleen TORO vervangingsonderdelen en accessoires. Vervangingsonderdelen en accessoires vervaardigd door andere fabrikanten kunnen resulteren in een niet nakoming van de veiligheidsmaatstaven, hetgeen gevaar zou kunnen opleveren.

VERKLARING VAN DE SYMBOLEN

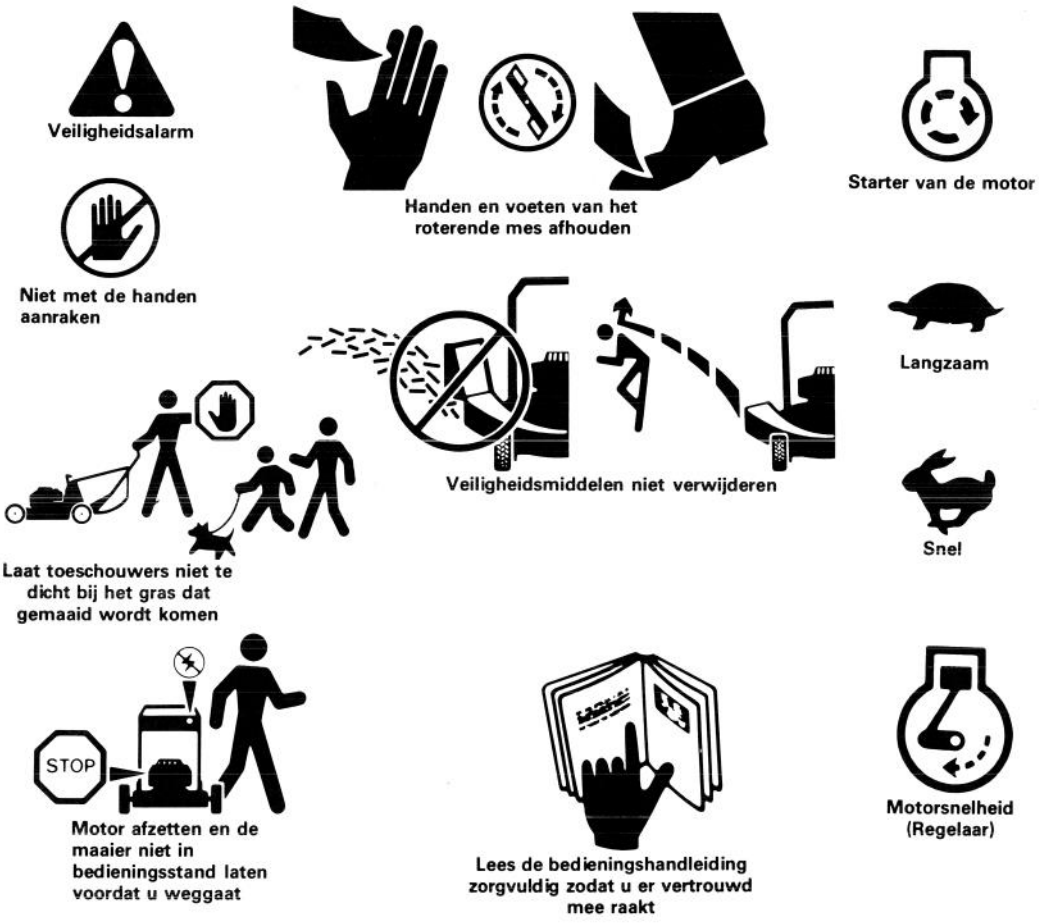

INHOUD

	Pagina
Montageinstrukties	3
Vóór het in gebruik nemen	4
Bedieningsinstrukties	5-6
Onderhoud	7-10
Onderhouden van de luchtfilter	7
Gasklep afstellen	7
Verversen van carterolie	7
Vervangen van de bougie	8
Schoonmaken van de maaihuizing	8
Aftappen van benzine	8
Controleren/Verwijderen/Slijpen van het mes	8
Smering	9
Controleren van het oliepeil van de versnellingsbak	9
Bijstellen van wielaandrijving	10
Maaier gereedmaken voor opberging	10
Toro Service	11
Identificatie van het produkt	11

MONTAGEINSTRUKTIES

HET INSTALLEREN VAN DE HANDLES EN STARTMOTORKABEL

1. BENEDEN HANDLES (Afb. 1) — Druk de uiteinden van de handle naar elkaar toe en installeer deze op de draaipennen. Haal handle en klinken naar achteren totdat de verbindingsbouten van de handle in het middelste gat vallen. Druk de sluitspie door de gaten in de draaipennen.

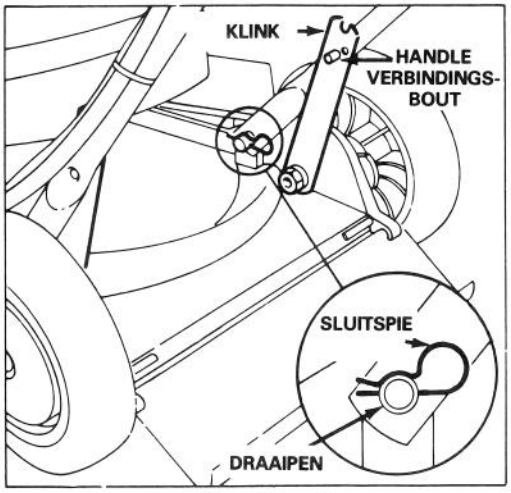

Afbeelding 1

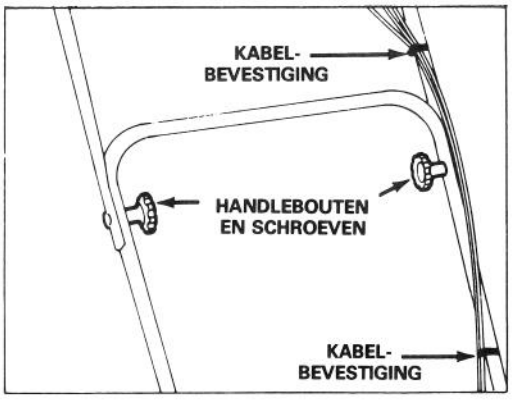

Afbeelding 2

2. BOVEN HANDLE (Afb. 2) — Zet de boven en beneden handles vast met de handleknoppen en schroeven. De bedieningskabels moeten voor de dwarsverbinding van de beneden handle liggen. Zet de bedieningskabels vast met de kabelbevestigingen.

VÓÓR HET IN GEBRUIK NEMEN

⚠ WAARSCHUWING: Benzine is buitengewoon brandbaar en onder bepaalde omstandigheden explosief. Rook nooit wanneer u brandstof hanteert en kom niet te dicht bij een open vuur en vonken. Koop nooit meer dan voor 30 dagen brandstof in voorraad. Bewaar de benzine in een gekeurd vat en houd dit buiten bereik van kinderen.

Tank de brandstof buitenshuis bij, uitsluitend wanneer de motor koud is. Vul de tank tussen 6 en 13 mm van de rand. Deze ruimte is nodig voor uitzetting van de brandstof. Gebruik een trechter of schenktuit om morsen te voorkomen. Veeg gemorste benzine op.

HET VULLEN VAN DE CARTER MET OLIE

In het begin moet de carter met 0,6 1 SAE 30 olie gevuld worden. U kunt elke kwaliteit olie gebruiken met de "service-classificatie" MS, SC, SD, SE of SF van het American Petroleum Institute — API. Voor gebruik, zorg ervoor dat het oliepeil binnen de VEILIGHEID-marge ligt. Voeg olie toe wanneer het peil te laag ligt.

1. Zet de maaier op een gelijke oppervlak en verwijder de olie rondom de oliepeiler.
2. Verwijder de oliepeiler door de dop een kwartslag naar links te draaien.
3. Veeg de oliepeiler af en steek hem in weer in het vulgat. Draai de dop een kwartslag naar rechts. Verwijder daarna de oliepeiler en controleer het oliepeil (Afb. 3). Indien het peil te laag is, voeg voldoende olie toe tot de vullijn op de oliepeiler. VUL NIET BOVEN DE VULLIJN OMDAT DIT DE MOTOR ZOU BIJ HET STARTEN KUNNEN BESCHADIGEN.
4. Steek de oliepeiler in het vulgat en draai de dop een kwartslag naar rechts.

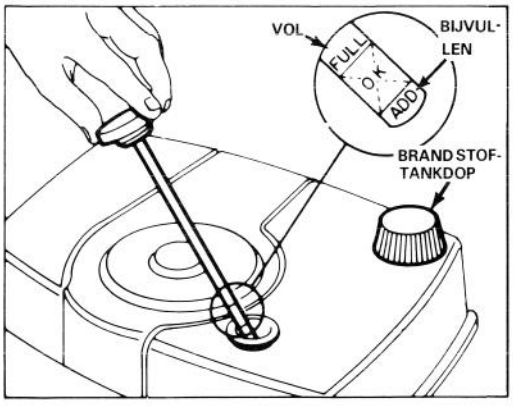

Afbeelding 3

N.B. Controleer het oliepeil iedere keer nadat u de maaier hebt gebruikt of na 5 uren. Ververs de olie in het begin na de eerste 2 uren van gebruik; ververs de olie daarna na iedere 25 van gebruik. Vakere olieverversingen zijn vereist onder stoffige of vuile omstandigheden.

BRANDSTOFTANK MET BENZINE VULLEN

N.B. De Toro Company raadt sterk aan om in Toro producten die door een benzinemotor worden aangedreven, schone, LOODVRIJE benzine met een normaal octaan gehalte te gebruiken. Loodvrije benzine brandt schoner, verlengt de levensduur van de motor, en bevordert het goed starten, doordat de opbouw van afzettingen in de verbrandingskamer wordt gereduceert. Benzine met loodgehalte kan gebruikt worden indien loodvrije benzine niet verkrijgbaar is.

1. Maak de dop van de brandstoftank schoon en verwijder dop van de tank (Afb. 3). Gebruik loodvrije benzine en vul de tank tot ongeveer 13 mm van de rand.
2. Doe de dop weer op de brandstoftank en veeg gemorste benzine op.

BELANGRIJK: Vermeng geen olie met benzine. Gebruik nooit methanol, benzine die methanol bevat, gasohol die meer dan 10% ethanol bevat, benzinemengsels, superbenzine, of witte benzine, omdat dit beschadiging van het brandstofsysteem tot gevolg kan hebben.

BEDIENINGSINSTRUKTIES

2-in-1 VEELZIJDIGHEID BIJ HET MAAIEN

ZIJ-UITWERPER — Verwijder in de zomer, wanneer het gras langzamer groeit en droger is via de zij-uitwerper.

ZIJ-ZAK — De facultatieve zij-zakassemblage (Afb. 4) geeft u de mogelijkheid om in het voorjaar het verse gras op te vangen, zodat u de grasmat vrij houdt van strovorming. Pak in de herfst de bladeren in de zak, zodat u deze niet met de hand hoeft op te harken om blaren te voorkomen.

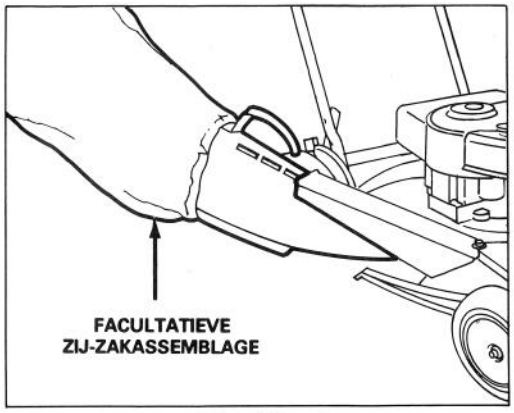

Afbeelding 4

STARTEN, STOPPEN, ZELFAANDRIJVING

1. BEDIENINGSSYSTEMEN (Afb. 5) — De wielaandrijvingsbediening en het gasmanet bevinden zich op de bovenste handle.

2. STARTEN (Afb. 5) — Druk de draad op de bougie. Zet de wielaandrijvingsbediening op ONTKOPPELD en de gasmanetbediening op SNEL. Trek de vingertop starter uit en regel het gasmanet zoals vereist wanneer de motor start.

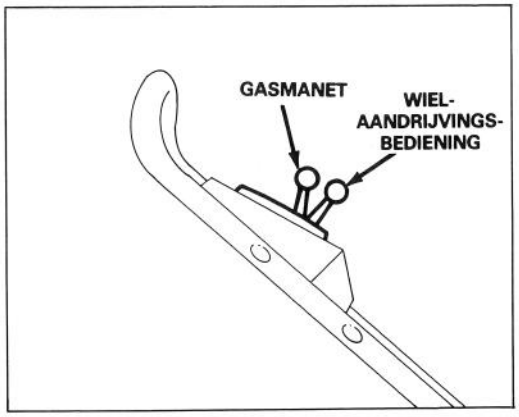

Afbeelding 5

3. KOUDE START — Trek voor het starten 5 keer aan de koude start ontsteking wanneer de temperatuur beneden 10 °C is (Afb. 8). Pauzeer 2 seconden tussen het trekken.

4. ZELFAANDRIJVING (Afb. 5) — Zet de wielaandrijvingsbediening op GEKOPPELD. De voorwielen drijven nu de maaier aan. Druk bij het sturen en het maken van bochten de handle naar beneden zodat de voorwielen iets van het gras opgetild zijn. Zet de bediening op ONTKOPPELD om de voorwielaandrijving af te zetten.

5. STOPPEN (Afb. 5) — Zet de motor af, de wielaandrijvingsbediening op ONTKOPPELD en het gasmanet op AF.

BEDIENINGSTIPS

1. MAAIEN EN GRASPAKKING — Verwijder het gemaaide gras aan de kant die u reeds geknipt hebt. Dit verbetert de kwaliteit van het maaien.De beste resultaten worden gewoonlijk verkregen, wanneer de motor op maximale snelheid draait en met slechts ongeveer 1/3 van de grasspriet wordt gemaaid. Als er lang gras gemaaid moet worden, stel dan de maaier tijdens de eerste maaironde in op de hoogste stand. Maai het gras daarna nogeens op normale maaihoogteinstelling. Indien u te veel van het lange gras maait, kan de maaier verstopt raken en de motor afslaan. Leeg de zak vaak.

2. HET MES SLIJPEN — Begin elk maaiseizoen met een scherp mes. Vijl regelmatig de inkepingen bij.

HET AFSTELLEN VAN DE MAAIHOOGTE

De vijf letters gegraveerd in de huizing geven elke een toenemende graad van afstelling aan (Afb. 6)

1. Zet de motor af en trek de draad van de bougie.

2. Licht de huizing op, zodat het wiel van de grond is en u de hoogte gemakkelijker kunt afstellen. Druk de afstellingshefboom naar het wiel toe en zet hem op de gewenste stand (Afb. 7). Zorg ervoor dat de hefboom bij het afstellen in de inkepingen van de huizing valt. Stel alle wielen op dezelfde hoogte af.

N.B. De voorwielen kunnen tot 5/8" worden afgesteld. Gebruik deze afstelling bij een 1" achterwiel afstelling.

BEDIENINGSINSTRUKTIES

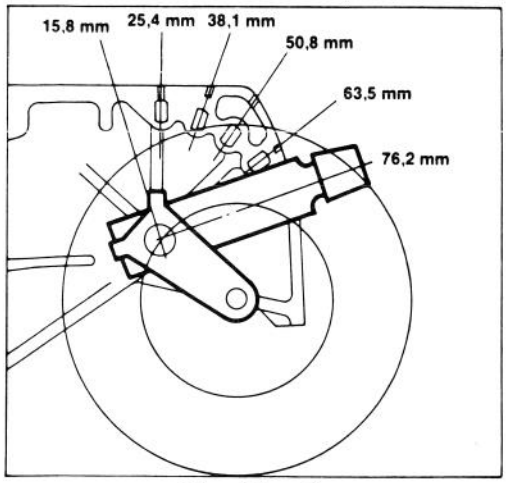

Afbeelding 6

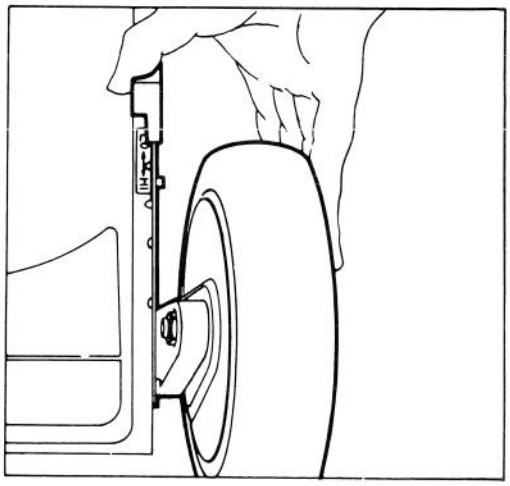

Afbeelding 7

ONDERHOUD

⚠ WAARSCHUWING

Trek de draad van de bougie, voordat u bijstellingen of onderhoud verricht.

ONDERHOUDEN VAN DE LUCHTFILTER

Maak de luchtfilter onder normale omstandigheden na iedere 25 draaiuren schoon. Frekwentere reiniging is echter vereist, wanneer de maaier onder stoffige of vuile omstandigheden wordt gebruikt.

1. Zet de motor af en trek de draad uit de bougie (Afb. 8).

2. Plaats uw vingers onder de rechterzijde van het deksel en licht dit op (Afb. 8). Maak de binnen- en buitenkant van het deksel schoon indien dit vuil is.

3. Controleer de bovenkant van het luchtfilterelement (Afb. 8). Indien het vuil is moet het element van de luchtfilter worden verwijderd en schoongemaakt (Afb. 8).

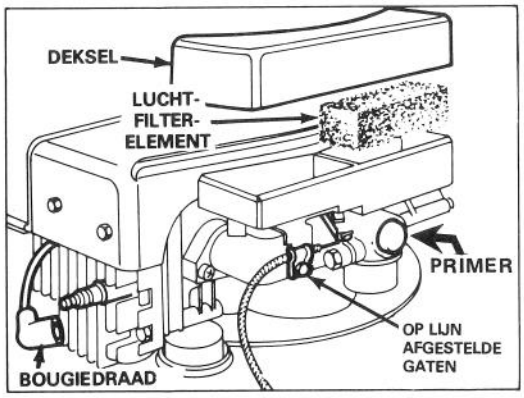

Afbeelding 8

A. WAS het element in een oplossing van water en vloeibaar afwasmiddel. Knijp het element zachtjes uit om het vuil te verwijderen, maar wring het niet, omdat het kan scheuren.

B. DROOG het element in een schone doek. Knijp de doek uit, totdat het element droog is.

C. DOORDRENK het element met 5 theelepels (25 ml) SAE 30 motorolie. Knijp het element uit om het te veel aan olie te verwijderen en de olie gelijkmatig te verdelen. Een vochtig element is wenselijk.

4. Plaats het luchtfilterelement en deksel terug.

BELANGRIJK: Gebruik de motor niet zonder luchtfilterelement, omdat dit waarschijnlijk buitengewone slijtage en beschadiging van de motor tot gevolg zal hebben.

VERVERSEN VAN CARTEROLIE

Ververs de olie na de eerste 2 uren van gebruik en daarna na iedere 25 uur. Omdat warme olie beter afgetapt kan worden en meer verontreinigingen meevoert dan koude olie, is het aan te bevelen de motor een minuut of zo te laten lopen, alvorens de olie te verversen.

1. Zet de motor af en trek de draad van de bougie.

2. Tap benzine uit brandstoftank: Zie "Aftappen van benzine", pagina 8.

3. Zet de maaier op de linkerzijde (Afb. 12).

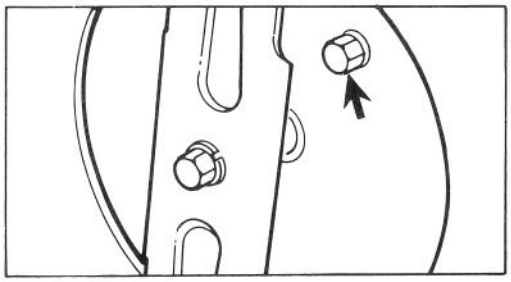

Afbeelding 9

4. Maak het gedeelte rondom de aftapplug schoon. Gebruik een 1/2-inch schroef en verwijder de aftapplug (Afb. 8). Zet de maaier langzaam weer in zijn normale stand zodat de olie in de aftaptank vloeit.

5. Instaleer de olieaftapplug weer en draai deze stevig vast nadat de olie is afgetapt. Kantel de maaier weer in zijn normale positie.

6. Zet de maaier op een horizontaal oppervlak en vul de carter met olie. Zie "Vullen van carter met olie", pagina 4.

BIJSTELLEN VAN HET GASMANET

Bijstelling van de gasmanetregeling kan nodig zijn wanneer de moter niet start of afslaat. Het gasmanet moet bijgesteld worden, wanneer u een nieuwe benzinekabelassemblage installeert.

1. Zet de motor af en trek de draad uit de bougie.

2. Zet de gasmanetbediening op AF.

3. Draai de kabelklemschroef los zo dat de

ONDERHOUD

gasmanetkabel vrij heen en weer kan glijden (Afb.7).

4. Haal de bedieningsarm van de carburateur naar links totdat deze de basisarm raakt. (Afb. 7). Trek zachtjes aan de gasmanetkabel om alle speling te verwijderen, en draai de kabelklemschroef weer aan om de afstelling vast te zetten.

VERVANGEN VAN DE BOUGIE

Gebruik een CHAMPION RJ17-LM bougie of equivalent. De juiste luchtopening is 0,75 mm. Verwijder de bougie na elke 25 draaiuren en controleer de conditie.

1. Zet de motor af en trek de draad van de bougie (Afb. 8).

2. Maak het gebied rondom de bougie schoon en verwijder de bougie van de cylinderkop (Afb. 8).

BELANGRIJK: Vervang een gescheurde, verstopte of vuile bougie. Schuur, schrap of maak electrodes nooit schoon, omdat dit beschadiging van de motor tot gevolg kan hebben, mocht er gruis in de cylinder raken.

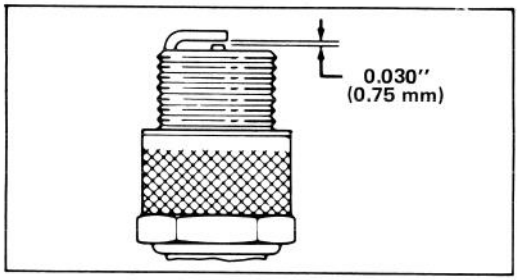

Afbeelding 10

3. Zet de luchtopening op 0,80 mm (Afb. 10). Installeer de bougie en pakkingszegel correct en draai de bougie stevig vast tot 20,4 N-m.

SCHOONMAKEN VAN DE MAAIHUIZING

Houd voor een optimale performance de onderzijde van de maaihuizing en de afleiding voor het gras schoon.

1. Tap benzine uit brandstoftank: Zie "Aftappen van benzine", pagina 8.

2. Zet de maaier op de linkerzijde (Afb. 12).

3. Verwijder vuil en gemaaid gras dat aan de huizing geplakt zit en spuit deze met een tuinslang af. Schrap het resterende vuil met een houten schraper af. Vermijd naden en scherpe hoeken.

AFTAPPEN VAN BENZINE

1. Zet de motor af. Trek de draad van de bougie.

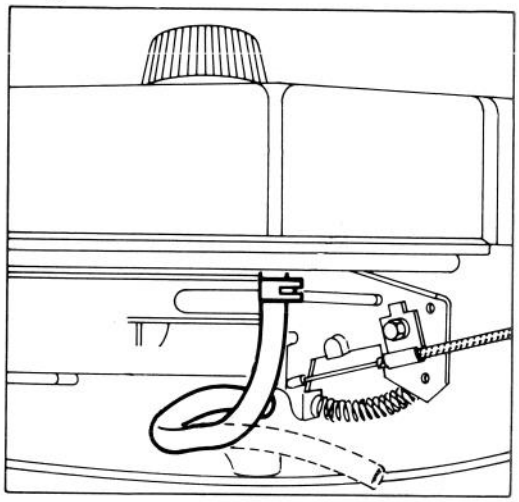

Afbeelding 11

2. Druk de uiteinden van de klem die de brandstofleiding vasthoudt op de brandstoftankfitting (Afb. 10). Schuif de klem over de brandstofleiding.

3. Verwijder de brandstofleiding en laat de brandstof aftappen.

4. Monteer de brandstofleiding.

CONTROLEREN/VERWIJDEREN/SLIJPEN VAN HET MES

1. Zet de motor af en trek de draad van de bougie.

2. Tap benzine uit brandstoftank: Zie "Aftappen van benzine", pagina 8.

3. Zet de maaier op de linkerzijde (Afb. 12).

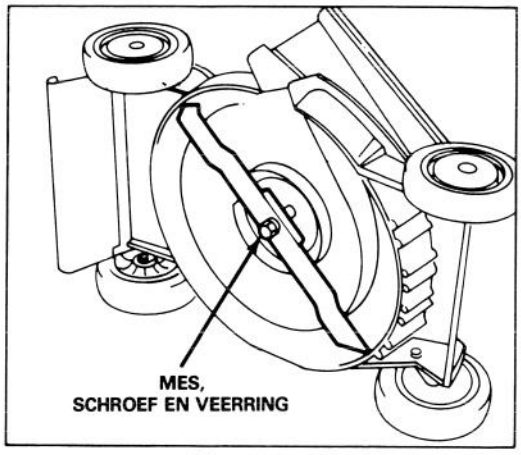

Afbeelding 12

4. CONTROLEREN VAN HET MES — Inspekteer het mes zorgvuldig op scherpte en slijtage, speciaal het raakvlak van de vlakke en ronde delen (Afb. 13A). Controleer het mes voor gebruik van de maaier, omdat zand en ander schurend materiaal het metaal dat het raakvlak vormt tussen de vlakke en ronde delen van het mes kan doen afslijten. Vervang het mes wanneer u gleuven of slijtage bemerkt (Afb. 13B en C). Zie stap 5.

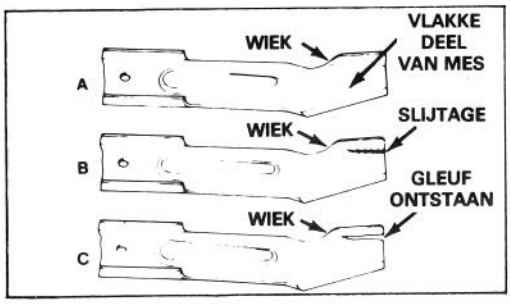

Afbeelding 13

⚠ WAARSCHUWING

Indien u het mes te veel laat slijten kan er een spleet bij de wiek ontstaan. Er kan dan tenslotte een stuk van het mes afbreken met als gevolg dat u of een bijstaander een ernstig ongeluk kunt oplopen.

5. VERWIJDEREN VAN HET MES — Pak het mesuiteinde met een doek of dikke gewatteerde handschoen. Verwijder de messchroef, de veering en het mes (Afb. 12).

N.B. Voor optimale maaiperformance, installeer een nieuw mes in het begin van het maaiseizoen. Vijl in de loop van het jaar de kleine inkepingen bij, zodat de snijkant scherp blijft.

6. SLIJPEN VAN HET MES — Slijp de bovenkant van het mes met een vijl en behoud de oorspronkelijke snijhoek (Afb. 14). Het mes blijft in balans, wanneer van beide snijkanten eenzelfde hoeveelheid wordt weggeslepen.

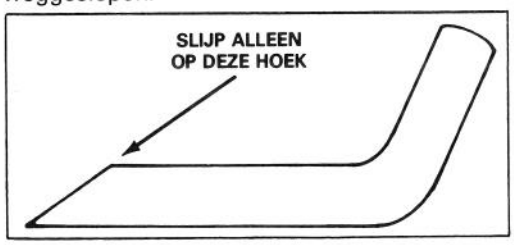

Afbeelding 14

BELANGRIJK: Controleer de balans van het mes met een messchaal. Een goedkope messchaal kan bij een ijzerwaren winkel worden verkregen. Een uitgebalanceerd mes blijft horizontaal en een ongebalanceerd mes zal op de zwarekant gaan liggen. Als het mes uit balans is, vijl dan wat metaal van de snijkant aan het zware "uiteinde" van het mes.

7. Bevestig het scherpe, uitgebalanceerde mes met messchroef en veerring. Het wiekgedeelte van het mes moet bij correcte installatie naar de maaihuizing gericht zijn. Draai de schroef vast tot 68 N-m.

SMERING

Voor- en achterwielen moeten na iedere 25 draaiuren of aan het eind van het seizoen gesmeerd worden.

1. SMERING VAN VOOR- EN ACHTERWIELEN — Breng 2 of 3 druppels lichte olie aan op de binnenkant van de wielbouten. Draai de wielen voor een gelijke verdeling van de olie in de naafbussen.

2. SMERING VAN DRAAIPENNEN VAN DE VOORAS (Afb. 15) — Stel de maaihooghte af op 3 inch en draai de wielbout los om meer speling te krijgen rondom de vetnippel. Veer vetnippel af met een schone doek. Richt de vetspuit op de vetnippel en pomp zachtjes 2 of 3 keer #2 Multi-Purpose Lithium Base smeerolie. Te hoge druk kan de afsluitingen beschadigen.

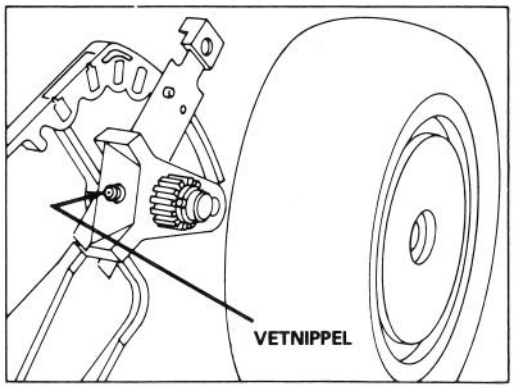

Afbeelding 15

CONTROLEREN VAN HET OLIEPEIL VAN DE VERSNELLINGSBAK

De versnellingsbak is gevuld met #90 tandwielolie met een verhouding van GL-5 of GL-6. Het tandwieloliepeil moet tenminste iedere 25 draaiuren worden gecontroleerd,

voor het opbergen en voordat het maaiseizoen begint.

1. Zet de motor af en trek de draad van de bougie. Verwijder de twee schroeven en licht het deksel van de versnellingsbak.

2. CONTROLEREN VAN HET TANDWIELOLIEPEIL (Afb. 16) — Zet de maaier op een egaal oppervlak en maak het gedeelte rondom de plastic plug schoon. Verwijder de plastic plug en let op of er olie uit het gat druppelt. Indien er tandwielolie naar buiten druppelt, installeer dan weer snel de plastic plug. De olie is dan namelijk op het juiste peil. Indien er geen olie naar buiten vloeit, voeg dan olie toe: zie stap 3.

BELANGRIJK: Een te laag oliepeil kan op een lekkage wijzen waar de as door de beide kanten van de versnellingsbak gaat. De versnellingsbak moet dan worden geïnspekteerd door een gemachtigd TORO Service Dealer.

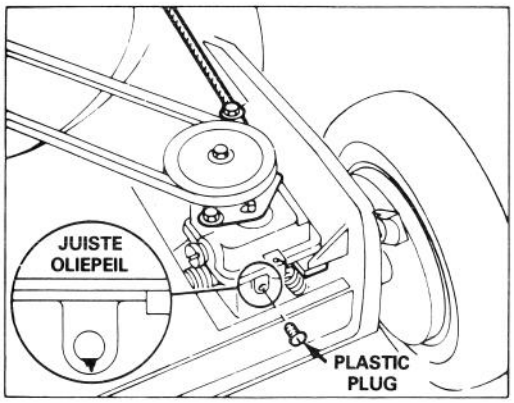

Afbeelding 16

3. TOEVOEGEN VAN TANDWIELOLIE — Voeg langzaam #90 tandwielolie toe met een verhouding van GL-5 of GL-6. Stop wanneer de olie uit het gat in de versnellingsbak druppelt, en installeer vlug de plastic plug. DRAAI DE PLASTIC PLUG NIET TE VAST AAN OMDAT DE DRADEN DAN KUNNEN DOLDRAAIEN.

N.B. Om olie toe te voegen kan men een schoon olievat van het type Plews of een andere schone container gebruiken. Gebruik van een vuil olievat kan de versnellingsbak verontreinigen en uiteindelijk beschadigen.

4. Installeer het deksel van de versnellingsbak.

BIJSTELLEN VAN DE VOORWIELAANDRIJVING

Bijstelling is vereist wanneer de voorwielen niet koppelen of ontkoppelen, of een nieuwe wielaandrijvingskabel is geïnstalleerd.

1. Zet de motor af en trek de draad van de bougie.

2. Verwijder het deksel van de versnellingsbak.

3. BIJSTELLING (Afb. 17) — Draai de schroef van de kabelklem los totdat het kabelkanaal heen en weer schuift. Zet de op de handle gemonteerde wielaandrijvingsbediening op ONTKOPPELD. Beweeg de wisselarm naar de kabelschroef toe en houd deze op zijn plaats. Trek aan het kabelkanaal om de speling te verwijderen en maak de kabelschroef vast.

4. Installeer het deksel van de versnellingsbak.

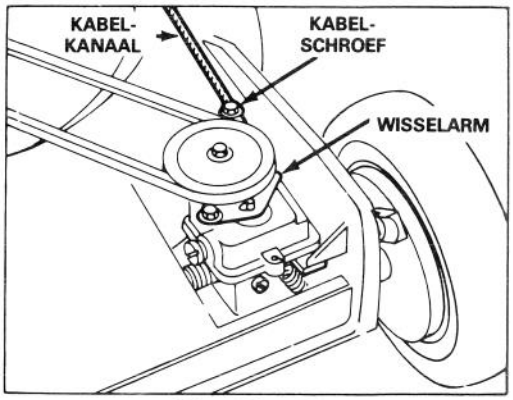

Afbeelding 17

MAAIER GEREEDMAKEN VOOR OPBERGING

1. Tap benzine af: Zie "Aftappen van benzine", pagina 7. Start vervolgens de motor en laat deze lopen totdat alle brandstof is verbruikt en de motor afslaat. Indien de benzine niet wordt afgetapt, zullen zich gomachtige vernisafzettingen vormen met als gevolg een slechte werking van de motor of zelfs startproblemen.

2. Tap olie af: Verwijs naar "Verversen van carterolie", pagina 9. Nadat de olie is afgetapt, vul de carter pas met olie nadat de volgende handelingen zijn verricht (3-9).

3. Verwijder de bougie en giet 2 eetlepels SAE 30 olie in het bougiegat van de cylinder. Trek starter langzaam omhoog zodat de olie zich verdeelt over de binnenkant van de cylinder. Bevestig de bougie en draai deze vast

ONDERHOUD

tot 20,4 N-m. BEVESTIG DE HOOGSPANNINGSDRAAD NIET AAN DE BOUGIE.

4. Maak de onderkant van de huizing schoon: Zie "Schoonmaken van de maaihuizing", pagina 7.

5. Controleer de conditie van het mes: Zie "Controleren/Verwijderen/Slijpen van het mes", pagina 8.

6. Draai alle moeren, bouten en schroeven vast.

7. Haal vuil en kaf van de cylinder, koelribben en ventilator. Verwijder ook gras, vuil en viezigheid aan de buitenkant van de motor, de bekleding en de bovenkant van de maaihuizing.

8. Controleer de olie in de versnellingsbak: Zie "Controleren van het oliepeil van de versnellingsbak", pagina 9.

9. Werk alle geroeste en geschilferde verfplekken bij. Toro Re-Kote verf is verkrijgbaar bij een gemachtigd TORO Service Dealer.

10. Vul de carter met olie: Verwijs naar "Het vullen van de carter met olie", pagina 4.

11. Berg de maaier in een droge plaats op. Bedek de maaier om hem schoon te houden en te beschermen.

TORO SERVICE

Indien u hulp nodig hebt betreffende veiligheid, montage en onderhoud of het verhelpen van storingen, neem dan contact op met de plaatselijke gemachtigde TORO Service Dealer of Distributeur. Sla de "Gouden Gids" na voor assistentie. De dealer en distributeur hebben, afgezien van bekwame service monteurs en technici, de door de fabriek goedgekeurde accessoires en vervangingsonderdelen in voorraad. Houd uw Toro een hele TORO. Koop alleen echte TORO vervangingsonderdelen en accessoires.

IDENTIFICATIE VAN HET PRODUCT

Een model- en serienummer plaatje bevindt zich aan de achterzijde van de maaihuizing, bij de afvoerdeur. Verwijs in uw correspondentie of wanneer u vervangingsonderdelen nodig hebt, altijd naar de specifieke nummers op dit plaatje.


TORO®