FORM NO. 3320-267 Rev. A

SVENSKA — SWEDISH

TORO®

El-Skyffel

- Handtag med säkerhetsströmbrytare
- Lätt att använda och förvara
- Toro-design
- Toro-kvalitet
- Arbetsbesparande



MODELL 38325 - 2000001 & FRAMÅT

Tryckt i U.S.A.

FÖRORD

El-Skyffeln är en enastående maskin för snöskottning. Den har hög kvalitet med inbyggd säkerhet. Rätt underhållen blir den till nytta under många år.

Med tanke på El-Skyffelns höga kvalitet, är vi på Toro angelägna om att den får lång livslängd och att den är säker att använda. Läs därför HELA instruktionsboken för att sätta Dig in i säkerhetsföreskrifterna om El-Skyffelns användning. Vi har delat upp instruktionsboken i fyra delar:

1. Säkerhetsföreskrifter
2. Körinstruktioner
3. Underhåll
4. Reservdelsförteckning

Vi trycker speciellt hårt på säkerhetsföreskrifterna i denna handbok och de bör noga studeras och följas. Orden FÖRSIKTIGHET, VARNING och FARA innebär att det gäller den personliga säkerheten.

Om Du behöver hjälp med underhåll eller säkerhetsdetaljer bör Du kontakta Din Toro-återförsäljare.

Innehållsförteckning

	Sida
Säkerhetsföreskrifter	1
Lär känna reglagen	2
Körinstruktioner	3
Underhåll	4-5
Byte av rotor	4
Byte av skraplist	4-5
Åtgärder för långtidsförvaring	5
Reservdelslista	6-7
Garanti	8

FÖRLAGSRÄTT © ALLA RÄTTIGHETER RESERVERADE
The Toro Company - 1980 Rev. 1981
Minneapolis, MN 55420, U.S.A.

INSTRUKTIONSBOK

Säkerhetsföreskrifter

För att uppnå högsta säkerhet och effekt och för att få kunskap om El-Skyffeln måste Du eller den person som skall använda maskinen, noga läsa igenom instruktionsboken så att Du vet hur El-Skyffeln skall användas INNAN DU STARTAR MOTORN. Läs särskilt noga de med symbol betecknade föreskrifterna som betyder: FÖRSIKTIGHET, VARNING eller FARA – "Personliga säkerhetsföreskrifter". Följ noga de föreskrifter som har att göra med säkerhet. Underlåtenhet att följa dessa uppmaningar kan leda till risker för den personliga säkerheten.

1. Läs noga igenom instruktionsboken. Lär Dig hur reglagen fungerar och hur man snabbt stoppar El-Skyffeln.

2. Bär ALDRIG kläder som kan komma i maskinens rörliga delar.

3. Kontrollera maskinen. Reparera eller byt ut trasiga eller slitna delar.

4. För att undvika elektriska stötar, använd endast en förlängningssladd som är godkänd och avsedd för bruk utomhus samt vid låga temperaturer. Om sladden är skadad, ANVÄND DEN INTE utan byt OMEDELBART ut den.

5. Kontrollera arbetsplatsen. Tag om möjligt bort lösa föremål som kan finnas i snön.

6. Använd inte maskinen på lösa grusgångar eller liknande utan att först ha läst föreskrifterna på sidan 3.

7. Undvik oavsiktlig start. Håll ej handen intill strömbrytaren vid förflyttning.

8. Håll alla, speciellt barn och husdjur, borta från arbetsplaten. LÅT ALDRIG minderåriga barn använda maskinen.

9. Stå stadigt med god balans och ett fast grepp om handtaget.

10. Håll händer och fötter borta från roterande delar.

11. Om Du kör på ett föremål och maskinen börjar vibrera kraftigt, stanna OMEDELBART. När den stannat helt, drag ut kontakten INNAN Du kontrollerar om maskinen är skadad, om främmande föremål har fastnat eller någon del har lossnat. Vibration är ett tecken på att ett fel kan ha uppstått. Reparera eventuella skador innan maskinen tas i bruk igen.

12. Tag ut konatakten ur vägguttaget när maskinen lämnas utan tillsyn.

13. Innan rensning, tillsyn eller reparation påbörjas, måste maskinen ha stannat helt och konatakten tagits ur vägguttaget.

14. Utför endast sådan tillsyn som beskrivs i denna handbok. Se alltid till att kontakt är urtagen ur vägguttaget före sådan tillsyn.

15. När maskinen ej används, bör den förvaras inomhus på torr, säker plats där barn ej kan komma åt den.

Lär känna reglagen

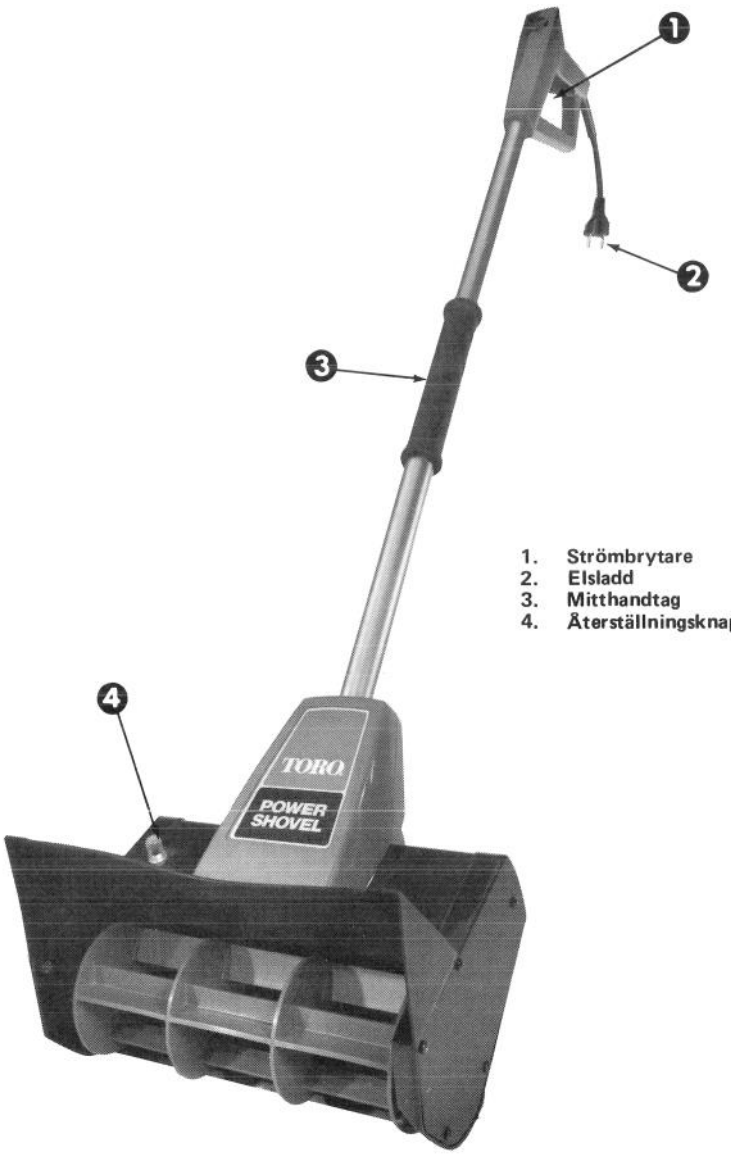

1. Strömbrytare
2. Elsladd
3. Mitthandtag
4. Återställningsknapp

Körinstruktioner

RBEREDELSER

Anslut skarvsladden till El-Skyffelns sladd med en knut (Fig. 1) så att kontakten inte oavsiktligt dras ur under körning.

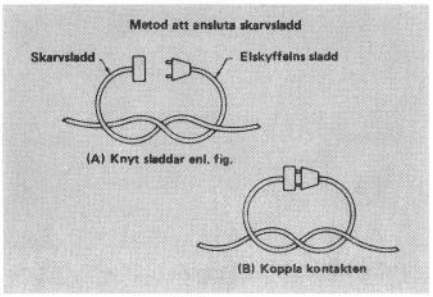

Figur 1

Stick därefter in kontakten i vägguttaget.

START/STOPP

Maskinen startas genom att man trycker in strömbrytaren. När man åter släpper strömbrytaren, stannar maskinen (Fig. 2). El-skyffeln är försedd med en automatisk säkerhetsanordning som stannar motorn vid överbelastning. Tryck på återställningsknappen på rotorkåpan för att åter starta maskinen.

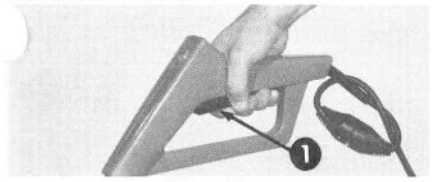

Figur 2

1. Strömbrytare

KÖRTIPS

1. Starta El-Skyffeln och luta den framåt så att skraplisten kommer i kontakt med marken. Skjut sedan El-Skyffeln framåt i långsam takt så att den hinner kasta iväg all snö. Snödjupet bestämmer lämplig takt.

2. Rikta snöutkastet åt höger eller vänster genom att vrida El-Skyffeln (Fig. 3).

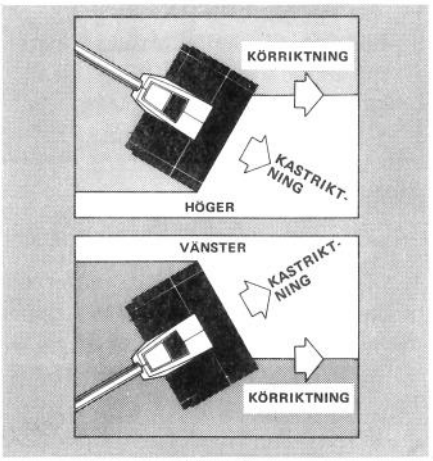

Figur 3

3. För bästa resultat, bör snön slungas ut i medvind och varje röjning bör överlappa den förra något.

4. Var noga med att de ytor som skall röjas, är fria från lösa föremål. Se noga till att barn och husdjur inte finns i närheten under snöröjning.

5. Om Du måste skotta gångar med löst grus eller liknande, sänk handtaget för att lyfta rotorn från markytan och på så sätt undvika att stenar och liknande matas in.

6. El-Skyffeln tar upp till 10 cm djupa snölager i en körning. Vid röjning av djupare snö eller drivor, arbeta bort de övre snölagren med en svepande rörelse. Tag endast 10 cm i taget.

7. Håll elsladden borta från eventuella hinder, vassa föremål och ROTORN. Var aktsam med sladden och drag aldrig hårt i den. Kontrollera sladden regelbundet och byt ut den vid minsta skada.

Underhåll

FÖRSIKTIGHET

För att förhindra att maskinen startas oavsiktligt vid tillsyn, skall kontakten ALLTID tagas ur vägguttaget.

BYTE AV ROTOR

En sliten rotor byts ut på följande sätt:

1. Tag bort rotortapp, låsmutter och bricka med hjälp av en 9/16" öppen nyckel och en 9/16" hylsnyckel (Fig. 4).

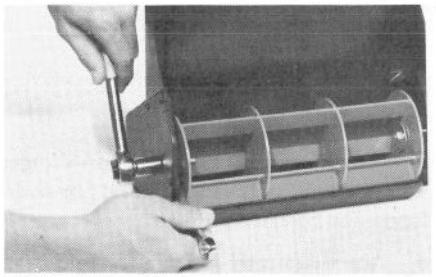

Figur 4

2. Ta bort låsmutter och bricka från motsatta sidan av rotorn (Fig. 5).

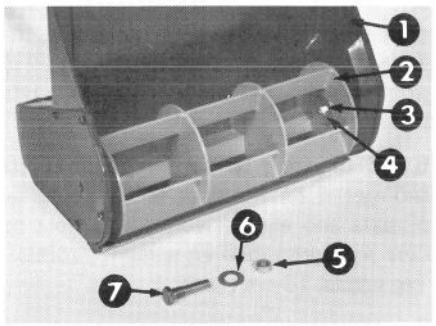

Figur 5

1. Rotorkåpa
2. Rotor
3. Låsmutter
4. Bricka
5. Låsmutter
6. Bricka
7. Rotortapp

3. Ta bort rotor och filtbricka (Fig

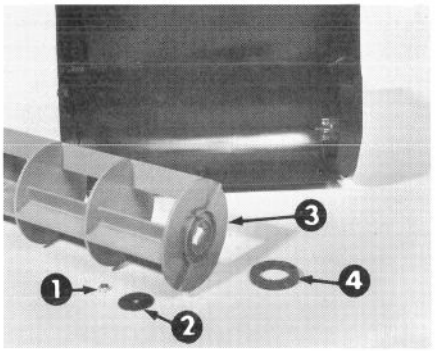

Figur 6

1. Låsmutter
2. Bricka
3. Rotor
4. Filtbricka

4. Montera ny filtbricka och rotor. Fäst med hjälp av rotortapp, bricka och låsmuttrar. Drag åt muttrarna väl.

BYTE AV SKRAPLIST

1. Tag bort rotorn. Se BYTE AV ROTOR.

2. Tag bort de tre skruvar och muttrar som håller skraplisten på plats (Fig. 7).

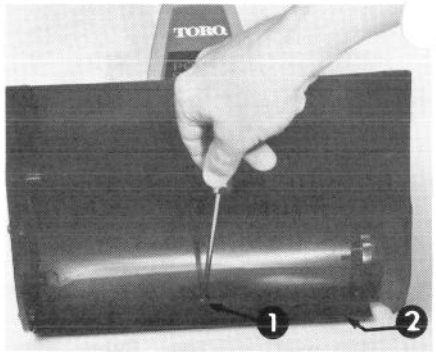

Figur 7

1. Skruv
2. Skraplist

Underhåll

Sätt på den nya skraplisten men var noga med att haka skraplisten över framkanten av kåpan. Drag åt skruvar och låsmuttrar väl.

LÅNGTIDSFÖRVARING

1. Kontrollera El-Skyffeln och se till att det inte finns några slitna, lösa eller skadade delar. Vid behov, reparera eller byt ut skadade delar.

2. Kontrollera förlängningssladden så att den inte är sliten eller skadad. Vid behov, byt ut.

3. Förvara El-Skyffel på ren, torr plats och täck över den så att den inte tar skada.

Reservdelsförteckning

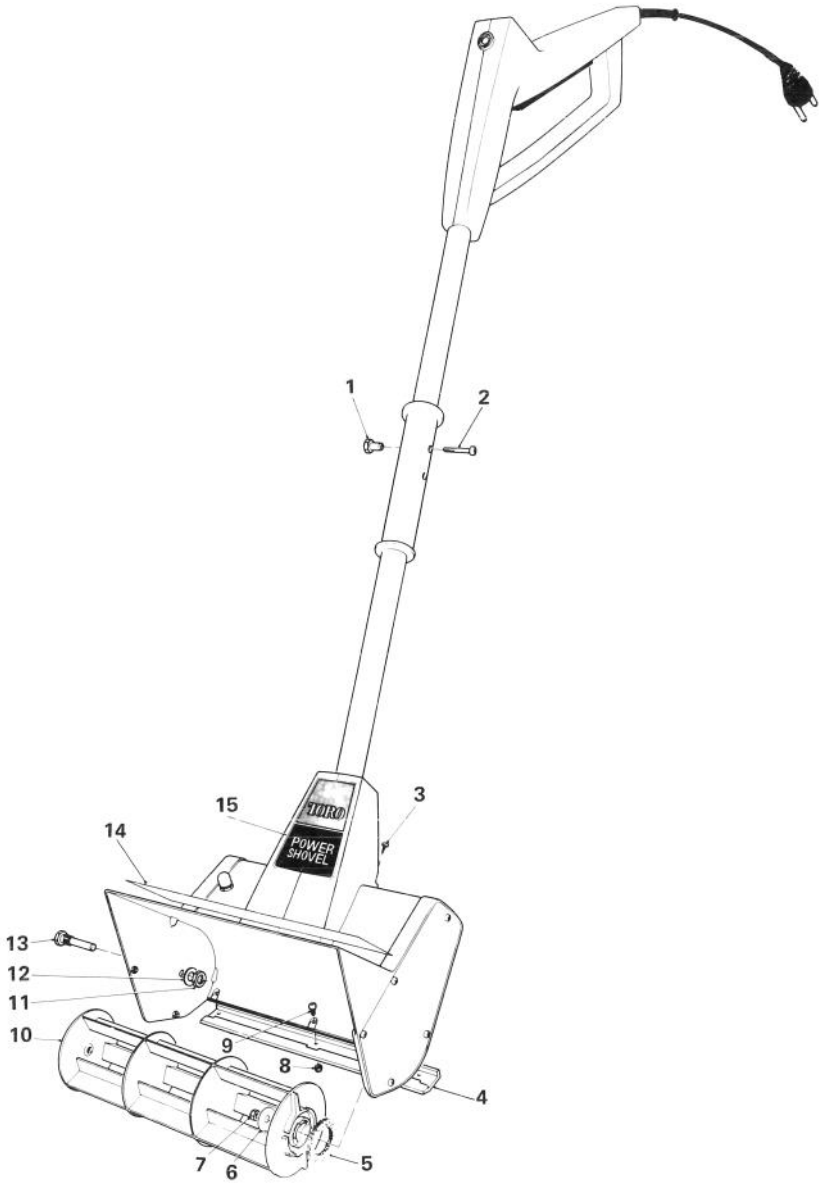

Reservdelsförteckning

Ref. nr.	Reservdels-nummer	Benämning	Antal
1	39-3710	Sexkant, specialmutter	2
2	39-3720	Specialskruv	2
3	3250-20	Skruv	2
4	41-9830	Skraplist	1
5	38-8580	Filtbricka	1
6	42-0070	Bricka	1
7	3296-13	Låsmutter	1
8	3296-54	Låsmutter	3
9	3250-19	Skruv	3
10	38-8170	Rotor	1
11	32146-21	Låsmutter	1
12	3256-24	Bricka	1
13	38-8210	Rotortapp	1
14	42-3610	Dekal, kåpa	1
15	41-9840	Dekal, styrfäste	1

GARANTI

GARANTI I SVERIGE ENLIGT
VILLKOREN I "TRÄDGÅRD – 75"
(VILLKOREN FINNS HOS DIN ÅTERFÖRSÄLJARE)