JALKAISU N:O 3320-267 Rev. A

SUOMI – FINNISH

TORO®

Sähkölapio

- Puristettava 'Squeeze Grip' käyttökahva
- Helppo käyttää ja säilyttää
- Tukeva Toro-rakenne
- Tunnettu Toro-laatu
- Helpottaa työtä ja säästää aikaa



MALLI 38325 - 2000001 & ETEENPÄIN

Painettu Yhdysvalloissa

JOHDANTO

Sähkölapio on lumen luontiin tarkoitettu laatuvalmiste, joka on sekä teknisiltä ratkaisuiltaan että rakenteensa ja turvallisuutensa puolesta erittäin pitkälle kehitetty tuote. Asianmukaisesti huollettuna laite toimii luotettavasti.

Koska sähkölapio on niin korkealuokkainen tuote, Toro on luonnollisesti ajatellut myös laitteen käyttöä ja sen käyttäjän turvallisuutta. Käyttäjän on sen vuoksi syytä perehtyä tarkoin tähän käsikirjaan sekä tutustua turvaohjeisiin ja itse laitteeseen. Käsikirjan pääosat ovat:

1. Turvaohjeet
2. Käyttöohjeet
3. Kunnossapito
4. Osaluettelo

Tähän käsikirjaan sisältyviä turvallisuuteen liittyviä tietoja on erityisesti korostettu merkinnöillä HUOM!, VAROITUS ja VAARA. Näihin kohtiin tulee kiinnittää erikoista huomiota.

Paikalliset valtuutetut TORO-huoltoedustajat ovat aina valmiit antamaan apuaan käyttöä, kunnossapitoa ja turvallisuutta koskevissa asioissa.

Sisällysluettelo

Turvaohjeet 1-2
Hallintalaitteet 3
Käyttöohjeet 4-5
Kunnossapito 6-7
Roottorin vaihto 6
Kaavinterän vaihto. 6-7
Valmistelu säilytystä varten. 7
Osaluettelo. 8-9

© KAIKKI OIKEUDET PIDÄTETÄÄN

The Toro Company - 1980 Rev. 1981
Minneapolis, MN 55420 - U.S.A.

KÄYTTÄJÄN KÄSIKIRJA
Turvaohjeet



Parhaan mahdollisen turvallisuuden ja suorituskyvyn sekä tuotteen tuntemuksen kannalta on ehdottoman tärkeää, että kaikki sähkölapion käyttäjät lukevat ja omaksuvat tämän käsikirjan sisältämät tiedot ennen kuin lapion moottoria lainkaan käynnistetään. Erityistä huomiota tulee kiinnittää kohtiin, joissa on merkintä HUOM!, VAROITUS tai VAARA; ne ovat henkilökohtaiseen turvallisuuteen liittyviä ohjeita. Varmistaudu että olet ymmärtänyt kaikki nämä huomautukset, sillä ne koskevat omaa turvallisuuttasi. Jos ohjeita ei noudateta, seurauksena voi olla loukkaantumisia.

1. Lue ja omaksu kaikki tähän käsikirjaan sisältyvät tiedot ennen kuin ryhdyt käyttämään laitetta. Perehdy kaikkiin allintalaitteisiin ja varmistaudu kuinka laite saadaan nopeasti pysähtymään.

2. Pukeudu riittävän lämpimiin talvivaatteisiin. Vältä sellaisten väljien vaatekappaleiden käyttöä, jotka voivat tarttua laitteen liikkuviin osiin.

3. Tarkasta sähkölapion kunto. Korjaa tai vaihda mahdolliset vialliset tai vaurioituneet osat.

4. Sähköiskujen välttämiseksi on käytettävä ainoastaan hyväksyttyä liitäntäjohtoa, joka soveltuu ulkokäyttöön pakkasellakin. Jos liitäntäjohto on vaurioitunut, laitetta ei pidä käyttää, vaan johto on vaihdettava viipymättä uuteen.

5. Tutki hyvin tarkkaan alue, jolla sähkölapiota on tarkoitus käyttää. Poista kaikki sellainen, joka voi joutua sähkölapion pyöriviin osiin ja sinkoutua ilmaan.

6. Sähkölapiota ei pidä käyttää soraa tai kivimurskaa olevalla maaperällä noudattamatta erittäin tarkoin tästä annettuja erikoisohjeita. Kts. sivu 6.

7. Vältä epähuomiossa tapahtuvia käynnistyksiä. Laitetta ei pidä siirrellä sen ollessa kytkettynä verkkovirtaan.

8. Pidä kaikki ja varsinkin lapset ja lemmikkieläimet riittävän etäällä laitteen käyttöpaikalta. Alle 16 vuoden ikäisten lasten ei missään tapauksessa pidä antaa käyttää sähkölapiota.

9. Sähkölapiota tulee käyttää vain paikoissa, missä on hyvä näkyvyys. Säilytä hyvä jalansija koko ajan, pysy valppaana ja pitele lujasti kiinni laitteen käyttökahvasta. SÄHKÖLAPIOTA EI PIDÄ KÄYTTÄÄ KATOLLA.

10. ÄLÄ MENE LÄHELLE PURKAUSAUKKOA LAITTEEN OLLESSA TOIMINNASSA. Pidä kasvot, kädet, jalat ja muutkin kehon osat sekä vaatteet riittävän kaukana laitteen näkymättömissä olevista, liikkuvista tai pyörivistä osista.

11. Jos laite osuu johonkin kovaan esineeseen tai jos siinä ilmenee epätaval-

Turvaohjeet

lista tärinää, pysäytä se ja odota kunnes kaikki liikkuvat osat pysähtyvät aivan täysin. Irrota liitäntäjohto ja tarkasta heti, että lapio ei ole vaurioitunut, että mikään ei estä sen pyörimistä ja että mikään osa ei ole irronnut. Tärinä on yleensä merkki jostakin viasta. Korjaa kaikki vauriot ennen kuin ryhdyt uudelleen käyttämään laitetta.

12. Irrota liitäntäjohto kytkentäpisteestään, jos joudut poistumaan sähkölapion luota.

13. Pysäytä laite ja odota kunnes kaikki sen liikkuvat osat ovat täysin pysähdyksissä ennen kuin ryhdyt avaamaan tukkeutunutta purkausaukkoa tai puhdistamaan, tarkastamaan tai korjaamaan laitetta. Irrota myös liitäntäjohto, niin ettei laite pääse epähuomiossa käynnistymään.

14. Suorita vain sellaiset huoltotoimet, jotka on selostettu tässä käsikirjassa. Irrota liitäntäjohto ennen kuin ryhdyt suorittamaan huoltotoimenpiteitä, niin ettei laite pääse epähuomiossa käynnistymään.

15. Kun sähkölapio ei ole käytössä, se säilytetään sisällä kuivassa ja turvallisessa paikassa poissa lasten ulottuvilta.

Tunne Sähkölapion Hallintalaitteet

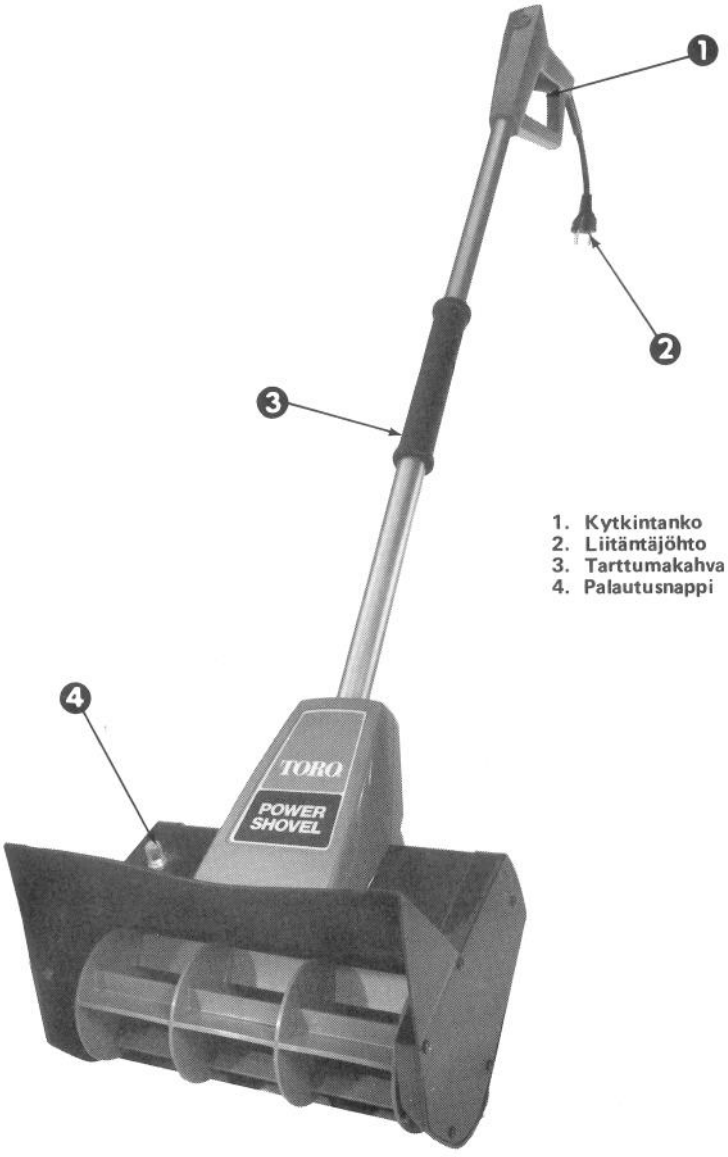

1. Kytkintanko
2. Liitäntäjöhto
3. Tarttumakahva
4. Palautusnappi

Käyttöohjeet

VALMISTELEVAT TOIMENPITEET

Solmi jatkojohto sähkölapion liitäntäjohtoon (kuva 1) ennen kuin kytket molemmat rakenneosat toisiinsa. Siten vältetään niiden irtoaminen käytön aikana.

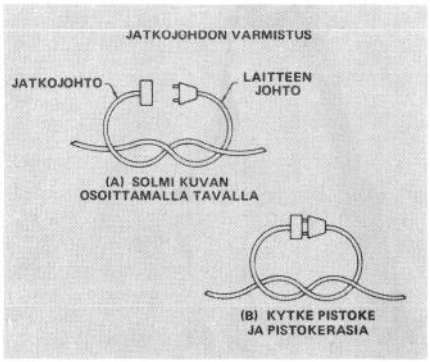

Kuva 1

Kytke sitten jatkojohto seinärasiaan.

KÄYNNISTYS JA PYSÄYTYS

Sähkölapio kaynnistetään puristamalla kytkintankoa; lapio pysähtyy, kun ote kytkintangosta päästeetään irti. Sähkölapio on varustettu automaattikatkaisijalla. Mikäli kone pysähtyy virran ylikuormituksen vuoksi, paina jalustalla olevaa palautusnappia. Aloita työskentely uudelleen.

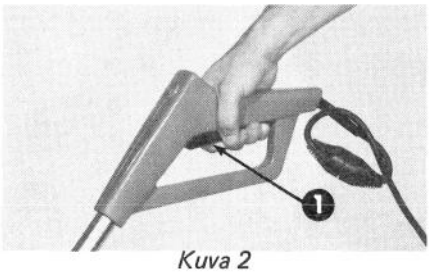

Kuva 2

1. Kytkintanko

KÄYTTÖVIHJEITÄ

1. Käynnistä sähkölapio ja kallista sita eteenpäin kunnes kaavinterä koskettaa maata. Työnnä lapiota eteenpäin itsesi kannalta miellyttävällä nopeudella mutta kuitenkin niin hitaasti, että kulkutie puhdistuu kunnollisesti. Lumen leveys ja syvyys saattavat vaikuttaa ratkaisevasti työntönopeuteen.

2. Ohjaa lumi joko vasemmalle tai oikealle pitämällä sähkölapiota pienessä kulmassa kulkusuuntaan nähden (kuva 3).

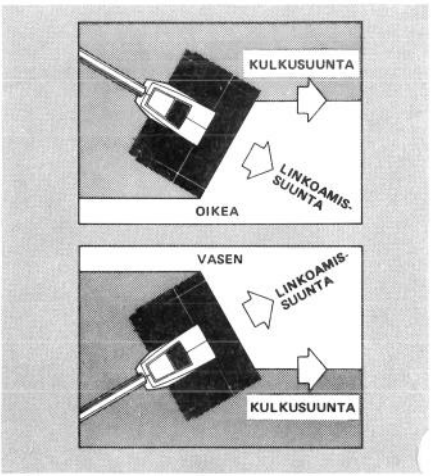

Kuva 3

3. Lumen luonti käy kaikkein tehokkaimmin, jos lumen linkoaminen tapahtuu tuulen suutaan ja peräkkäiset työntöurat tulevat hiukan limittäin.

4. Huolehdi siitä, että luotavalla alalla ei ole mitään asiaankuulumattomia esineitä. Varmista myös aina, että lapset ja lemmikkieläimet eivät pääse lähelle paikkaa, missä sähkölapiota käytetään.

5. Mikäli lunta on luotava maaperältä,

Käyttöohjeet

sa on soraa tai kivimurskaa, alenna ..rtuntakahvaa kohottaen kaavimen reunaa niin, ettei se kosketa mitään irtonaisia aineita tai esineitä, jotka voisivat linkoutua ilmaan.

6. Sähkölapio on suunniteltu luomaan lunta 10 cm syvyydeltä yhdellä luontikerralla. Syvempiä kinoksia siirrettäessä laitteeseen tartutaan sekä varren keskiosassa olevasta tarttumakahvasta että käyttökahvasta, jolloin sitä voidaan heiluttaa lakaisun tapaan. Siirrä lunta enintään 10 cm syvyydeltä kerralla ja jatka samaan tapaan kunnes kaikki lumi on saatu siirrettyä.

7. Pidä liitäntäjohto riittävän etäällä kaikenlaisesta esteistä, terävistä esineistä ja roottorista. Älä vedä johtoa/äkkinäisellä liikkeellä äläkä muutenkaan kohtele sitä kovakouraisesti. Tarkasta liitäntäjohdon kunto riittävän usein ja vaihda se uuteen, jos siinä todetaan vikaa.

Kunnossapito

HUOM!

Jotta sähkölapio ei pääsisi epähuomiossa käynnistymään, liitäntajohto täytyy aina kytkeä irti suoritettaessa kunnossapitotoimia.

ROOTTORIN VAIHTO

Kulunut roottori voidaan vaihtaa uuteen.

1. Irrota roottorin tappi, lukkomutteri ja aluslevy käyttäen 9/16" kita-avainta ja 9/16" hylsyavainta (kuva 4).

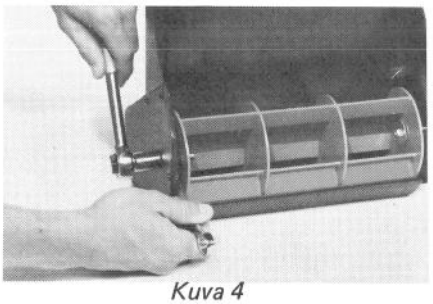

Kuva 4

2. Irrota lukkomutteri ja aluslevy vastakkaisesta päästä (kuva 5).

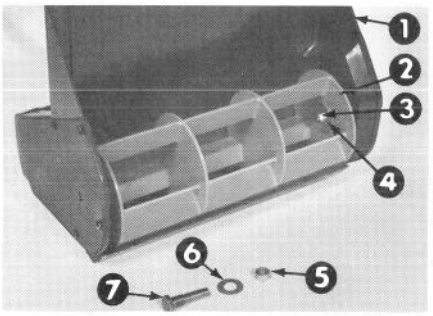

Kuva 5

1. **Sähkölapion ulkokuori**
2. **Roottori**
3. **Lukkomutteri**
4. **Aluslevy**
5. **Lukkomutteri**
6. **Aluslevy**
7. **Roottorin tappi**

3. Irrota roottori ja huopa-alusle (kuva 6).

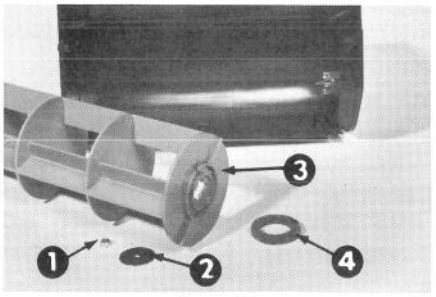

Kuva 6

1. **Lukkomutteri**
2. **Aluslevy**
3. **Roottori**
4. **Huopa-aluslevy**

4. Asenna uusi huopa-aluslevy ja roottori. Kiinnitä ne paikalleen roottorin tapilla, aluslevyllä ja lukkomuttereilla. Kiristä lukkomutterit.

KAAVINTERÄN VAIHTO

1. Irrota roottori (kts. kohtaa Roottorin vaihto sivulla 6).

2. Irrota ne kolme ruuvia ja lukkomutteria, joilla kaavinterä pysyy paikallaan. Ota kaavinterä irti (kuva 7).

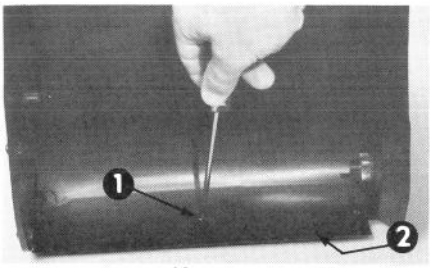

Kuva 7

1. **Ruuvi**
2. **Kaavinterä**

Kunnossapito

Asenna uusi kaavinterä varmistaen, että uusi terä tulee lapion ulkokuoren etureunan päälle. Kiinnitä terä vanhoilla ruuveilla ja lukkomuttereilla ja kiristä ne.

SÄHKÖLAPION VALMISTELU SÄILYTYSTÄ VARTEN

1. Tarkasta huolellisesti, että sähkölapion mitkään osat eivät ole kuluneet, irronneet eivätkä vaurioituneet. Korjaa osat tai vaihda ne uusiin tarvittaessa.

2. Tarkasta huolellisesti, ettei jatkojohdossa ole havaittavissa merkkejä kovasta kulumisesta eikä myöskään vaurioita. Vaihda se tarvittaessa uuteen.

3. Sijoita sähkölapio puhtaaseen ja kuivaan paikkaan ja suojaa se peittämällä.

Osaluettelo

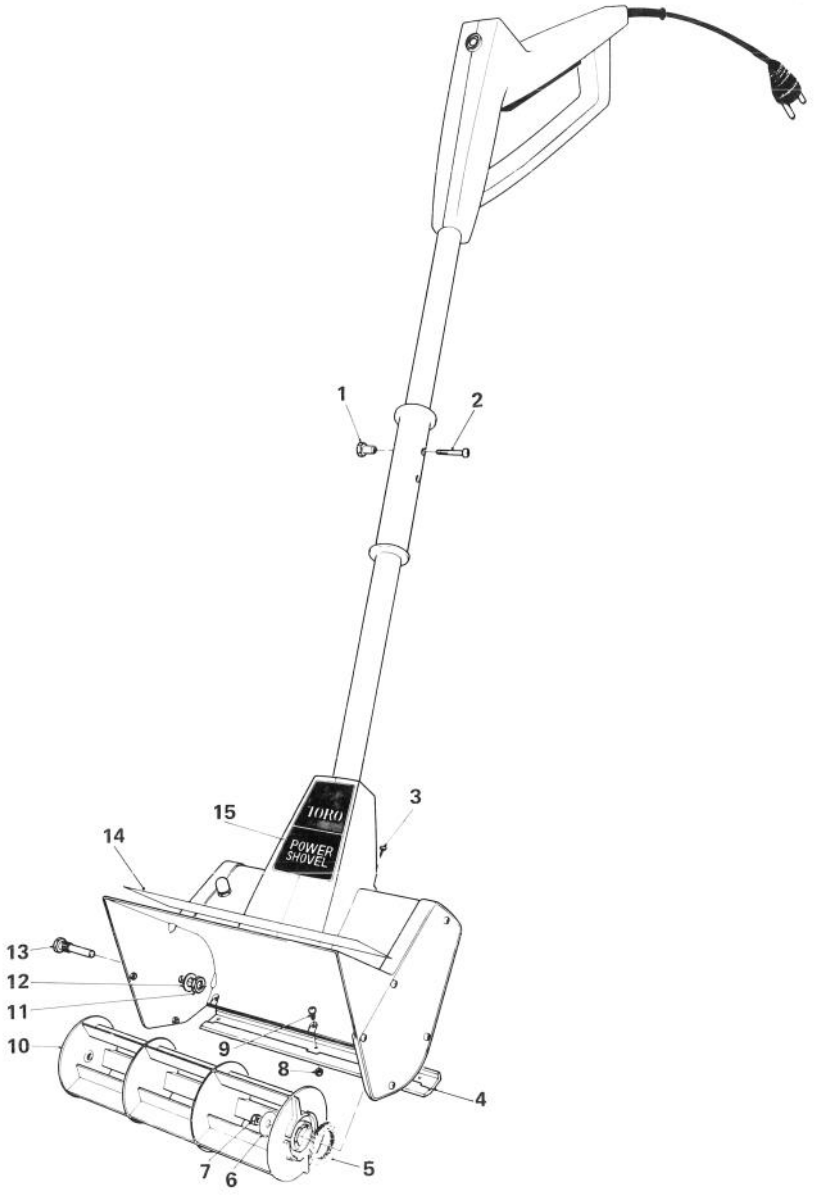

Osaluettelo

Kuvassa numero:	Varaosa-numero:	Nimike:	Luku-määrä:
1	39-3710	Erikoiskuusiomutteri	2
2	39-3720	Erikoisruuvi	2
3	3250-20	Ruuvi	2
4	41-9830	Kaavin	1
5	38-8580	Huopa-aluslevy	1
6	42-0070	Aluslevy	1
7	3296-13	Lukkomutteri	1
8	3296-54	Lukkomutteri	3
9	3250-19	Ruuvi	3
10	38-8170	Roottori	1
11	32146-21	Lukkomutteri	1
12	3256-24	Aluslevy	1
13	38-8210	Roottorin tappi	1
14	42-3610	Ulkokuoren siirtokuva	1
15	41-9840	Varren kannattimen siirtokuva	1


TORO®