DEUTSCH – GERMAN

TORO®

Elektro Schaufel

- Kontrollgriff mit Schalthebel
- Einfach zu handhaben und aufzubewahren
- Robuste Toro Konstruktion
- Toro Qualität
- Arbeitserleichternd



MODELL 38315

GEDRUCKT IN U.S.A.

VORWORT

Die Elektro-Schaufel ist ein hervorragendes Schneeräumgerät, hergestellt unter Beachtung modernster Konzepte in Hinsicht auf Konstruktion und Betriebssicherheit. Bei richtiger Wartung wird Sie die Elektro-Schaufel nicht im Stich lassen.

Die Elektro-Schaufel ist ein hochwertiges Erzeugnis, und es liegt Toro viel am richtigen Gebrauch und an der Betriebssicherheit. Daher sollten Sie die vorliegende Anleitung genau durchlesen und sich mit den Sicherheitsvorschriften vertraut machen. Die Anleitung enthält fünf Hauptabschnitte:

1. Sicherheitsvorschriften
2. Montagehinweise
3. Betriebshinweise
4. Wartungshinweise
5. Ersatzteilliste

Es ist zu beachten, dass die Sicherheitshimweise in dieser Anleitung besonders betont wurden und besondere Beachtung verdienen. Wörter wie ACHTUNG, WARNUNG und GEFAHR kennzeichnen Sicherheitshinweise.

Sollten Sie Hilfe bei Montage, Betrieb, Wartung oder in Bezug auf Sicherheit brauchen, wenden Sie sich bitte an Ihren zuständigen autorisierten TORO Kundendienst.

Inhaltsverzeichnis

	Seite
Sicherheitsvorschriften	1-2
Montagehinweise	2-4
Bedienungselemente	5
Bedienungsanweisungen	6
Wartung	7-8
Auswechseln des Räumwerks	7
Auswechseln der Schürfleiste	7-8
Vorbereitung der Elektro-Schaufel zur Aufbewahrung	8
Ersatzteilliste	9

COPYRIGHT © ALLE RECHTE VORBEHALTEN
The Toro Company — 1980
Minneapolis, Minnesota 55420 — U.S.A.
US & Auslandspatente angemeldet

GEBRAUCHSANWEISUNG
Sicherheitsvorschriften

Um grösste Sicherheit und beste Leistung zu gewährleisten und sich mit dem Gerät vertraut zu machen, sollten Sie, oder wer immer die Elektro-Schaufel bedient, die vorliegende Anleitung durchlesen und genau verstehen, bevor der Motor überhaupt gestartet wird. Bitte beachten Sie besonders das Sicherheitswarnzeichen, das VORSICHT, WARNUNG, oder GEFAHR bedeutet – "Persönliche Sicherheitsvorschriften". Lesen Sie die Hinweise genau durch, denn sie dienen Ihrer persönlichen Sicherheit. Nichtbeachtung der Vorschriften kann Verletzungen zur Folge haben.

1. Vor Inbetriebnahme des Geräts die vorliegende Anleitung genau durchlesen. Machen Sie sich mit allen Bedienungshebeln vertraut und lernen Sie, wie das Gerät schnell abgeschaltet werden kann.

2. Tragen Sie geeignete Winterkleidung. Lose Kleidungsstücke, die von beweglichen Teilen erfasst werden könnten, sollten vermieden werden.

3. Überprüfen Sie die Elektro-Schaufel. Defekte oder beschädigte Teile müssen ersetzt oder repariert werden.

4. Um einen elektrischen Schlag zu vermeiden, sollten Sie nur ein zugelassenes Verlängerungskabel benützen, welches für den Gebrauch im Freien bei kalten Temperaturen geeignet ist. Ein beschädigtes Kabel nicht benützen, sondern umgehend ersetzen.

5. Die zu räumende Fläche vor Einsatz der Elektro-Schaufel genau überprüfen. Fremdkörper, die von der Elektro-Schaufel aufgenommen und fortgeschleudert werden könnten, entfernen.

6. Die Elektro-Schaufel darf nur unter Berücksichtigung der Bedienungsanleitung auf Kies – und Schotterflächen gebraucht werden, siehe Seite 6.

7. Unbeabsichtigtes Starten des Motors vermeiden. Elektro-Schaufel nicht transportieren, während sie an das Stromnetz angeschlossen ist.

8. Alle Personen, besonders Kinder und auch Haustiere in sicherem Abstand von der Betriebsfläche halten. Kindern unter 16 darf der Betrieb der Elektro-Schaufel niemals erlaubt werden.

9. Die Elektro-Schaufel nur bei guter Sicht in Betrieb nehmen. Auf sicheren Stand achten und wachsam bleiben, den Griff gut festhalten. ELEKTRO-SCHAUFEL NICHT AUF DEM DACH BENUTZEN.

10. SICHEREN ABSTAND VON DER AUSWURFÖFFNUNG EINHALTEN, SOLANGE DIE ELEKTRO-SCHAUFEL LÄUFT. Gesicht, Hände, Füsse und andere Körperteile bzw. Kleidungsstücke von verdeckten, beweglichen oder rotierenden Teilen fernhalten.

11. Sollte die Elektro-Schaufel gegen ein festes Hindernis stossen oder übermässig vibrieren, das Gerät abstellen und warten, bis es zum völligen Stillstand gekommen ist. Netzstecker ziehen und die Elektro-Schaufel sofort auf möglichen Schaden, Auswurfverstopfungen oder lose Teile

Sicherheitsvorschriften

überprüfen. Vibrieren deutet in der Regel auf eine Störung hin. Vor erneuter Inbetriebnahme der Elektro-Schaufel alle Schäden reparieren lassen.

12. Netzstecker ziehen, während das Gerät unbeaufsichtigt ist.

13. Bevor Auswurfverstopfungen beseitigt werden oder das Gerät gereinigt, bzw. überprüft wird, die Elektro-Schaufel abstellen und warten, bis das Gerät zum völligen Stillstand gekommen ist. Netzstecker ziehen, um unbeabsichtigtes Starten zu verhindern.

14. Nur die in dieser Anleitung beschriebenen Wartungsarbeiten verrichten. Vor Wartungsarbeiten Netzstecker ziehen, um ein unbeabsichtigtes Starten zu verhindern.

15. Wenn ausser Betrieb, Elektro-Schaufel in geschlossenem Raum trocken und sicher ausser Reichweite von Kindern abstellen.

Montageanweisungen

"ALLE MONTAGEANWEISUNGEN DURCHLESEN, EHE DIE SCHAUFEL IN BETRIEB GENOMMEN WIRD."

MONTIEREN DES GRIFFS

Notwendige Werkzeuge: Kreuzschlitz-Schraubenzieher
Plastikstab (den losen Teilen beigelegt)

1. Elektro-Schaufel und lose Teile aus dem Karton nehmen.

2. Gummitülle vom Inneren des oberen Griffholms entfernen und wegwerfen (Abb. 1).

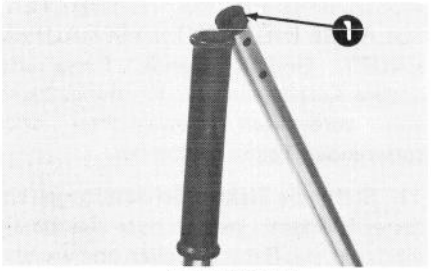

Abbildung 1

1. Gummitülle

3. Griffschraube und Plastikmuttern vom mittleren Griff entfernen (Abb. 2).

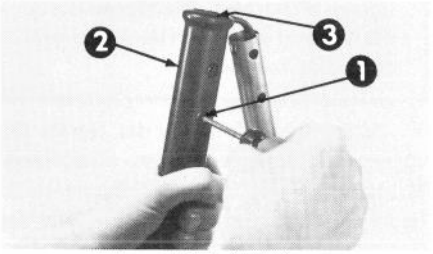

Abbildung 2

1. Griffschraube
2. Plastikmutter (nicht sichtbar)
3. Mittlerer Handgriff

4. Griffeinheit auf ebenem Boden flachstellen. Mittleren Handgriff vom unteren Griffholm wegnehmen und auf oberen Griffholm schieben (Abb. 3).

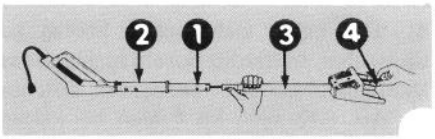

Abbildung 3

1. Oberer Griffholm
2. Mittlerer Handgriff
3. Unterer Griffholm
4. Griffanschlussteil

Montageanweisungen

5. Oberen Griffholm mit unterem Griffholm ausrichten. Mit einer Hand das Griffanschlussteil festhalten, und mit der anderen Hand den unteren Griffholm in den oberen Griff schieben (Abb. 3). Löcher aufeinander ausrichten. Mittleren Plastikgriff in Montageposition bringen und mit den Löchern in den Griffholmen ausrichten.

ANMERKUNG: Sicherstellen, dass der Stecker am Ende des Handgriffs und der Schlitz im mittleren Plastikgriff gegen das Ende der Maschine gerichtet sind (siehe Bild – Titelseite).

ACHTUNG

Griffschraube erst durch den Griff schrauben, nachdem die Plastikmutter richtig montiert worden ist. Griffschraube muss richtig montiert werden, sonst könnte das elektrische Kabel beschädigt werden, was bei Inbetriebnahme zu Verletzungen führen könnte.

6. Plastikstab (welcher den losen Teilen beiliegt) durch die runde Öffnung im mittleren Griffhom stecken, und das elektrische Kabel vorsichtig auf die Seite schieben.

7. Plastikmutter in das Sechskantloch im mittleren Griffholm einfügen. Mutter vorsichtig durch den Griff schieben und Sechskantstift in die passende, versenkte Öffnung im mittleren Griff einsetzen; in dieser Position festhalten.

8. Griffschraube nur mit den Fingern die Plastikmutter einfügen und in das Gewinde drehen. Werkzeuge erst benützen, wenn die Schraube zum Teil in die Plastikmutter eingeschraubt ist.

9. Die Griffschraube mit einem Kreuzschlitz-Schraubenzieher anziehen, und die Plastikmutter gleichzeitig festhalten (Abb. 4).

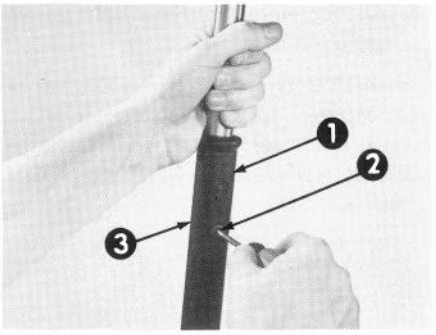

Abbildung 4

1. **Mittlerer Griff**
2. **Griffschraube (nicht sichtbar)**
3. **Plastikmutter**

10. Punkte 6 - 9 wiederholen, um die zweite Mutter und Schraube zu montieren.

11. Antriebseinheit und Griffholm wie in Abbildung 5 auf ebenen Boden legen.

12. Stecker der Antriebseinheit an Griffstecker anschliessen, indem man die beiden Stecker zusammenschiebt (Abb. 5).

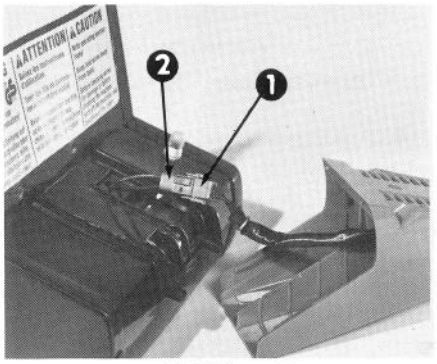

Abbildung 5

1. **Griffstecker**
2. **Stecker der Antriebseinheit**

Montageanweisungen

13. Antriebseinheit so stellen, dass der Griffholm eingefügt und eingesteckt werden kamm (Abb. 6). Griffholm im **Uhrzeigersinn** 1-1/2 Drehungen drehen, bis Antriebseinheit und Griffholm passend ausgerichtet sind.

ANMERKUNG: Durch das Drehen des Griffholms in diese Richtung windet sich das Kabel so auf, dass sie richtig zwischen Griffholmstütze und Antriebseinheit zu liegen kommt.

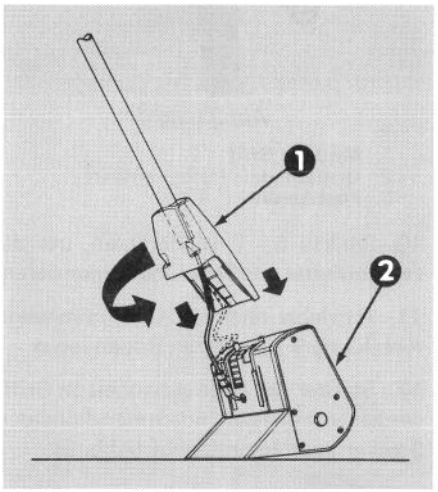

Abbildung 6

1. Griffholmstütze 2. Antriebseinheit

14. Anschussstecker flach gegen die Antriebseinheit halten und Griffholmstütze über die Antriebseinheit schieben. Sicherstellen, dass die Einkerbungen an Griffholm und Antriebseinheit ineinandergreifen (Abb. 7) und das Kabel richtig sitzt.

WICHTIG: Falls die Griffholmstütze nicht völlig in Position gleitet, das Kabel kontrollieren und sicherstellen, dass es nicht im Wege steht. Das Kabel je nach Bedarf aus dem Weg schieben und sicherstellen, dass es rechts zwischen Griffholmstütze und Antriebseinheit liegt.



Abbildung 7

15. Eine 1/4 x 1-Zoll Schraube im Gewindeschlitz hinten an der Griffholmstütze einschrauben (Abb. 8). Mit einer zweiten Schraube wiederholen.



Abbildung 8

1. Schraube

Bedienungselemente



1. Schaltgriff
2. Elektrokabel
3. Mittlerer Handgriff
4. Rückstelltaste

Bedienungsanweisung

STARTEN/ABSCHALTEN

Zum Starten der Elektro-Schaufel Schaltgriff eindrücken; zum Abschalten Schaltgriff loslassen.

Die Elektro-Schaufel ist mit einem automatischen Überlastungsschutz versehen. Sollte die Maschine wegen Überlastung abschalten, nach kurzer Pause die Rückstelltaste am Gehäuse drücken. Betrieb wieder aufnehmen.

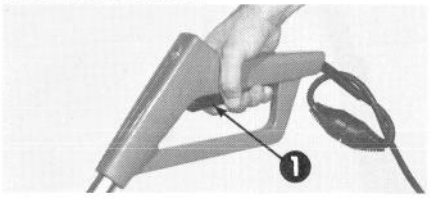

Abbildung 9

1. Schaltgriff

BEDIENUNGSANWEISUNGEN

1. Elektro-Schaufel starten und nach vorn neigen, bis die Schürfleiste den Boden berührt. Elektro-Schaufel vorwärtsschieben und dabei ein angenehmes Tempo einhalten, das gleichzeitig langsam genug ist, um die Spur völlig auszuräumen. Spurbreite und Tiefe des Schnees können die Betriebsgeschwindigkeit bestimmen.

2. Durch leichte Schrägführung der Elektro-Schaufel lässt sich der Schneeauswurf nach rechts oder links richten (Abb. 10).

3. Das Schneeräumen ist am wirksamsten, wenn der Schnee mit der Windrichtung ausgeworfen und jede Spur etwas überschnitten wird.

4. Die zu räumende Fläche von Fremdkörpern freihalten. Zur Sicherheit unbedingt Kinder und Haustiere vom Arbeitsbereich fernhalten.

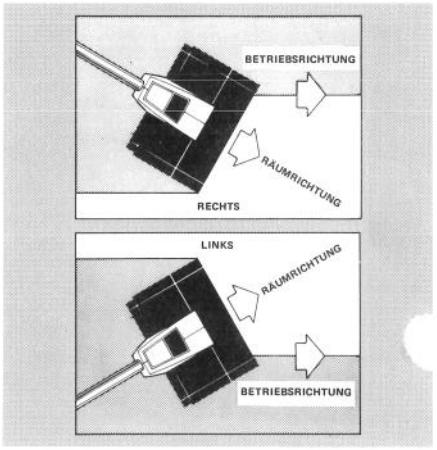

Abbildung 10

1. Betriebsrichtung
2. Räumrichtung
3. Rechts
4. Links
5. Räumrichtung
6. Betriebsrichtung

5. Falls das Schneeräumen auf Kies – und Schotterflächen erforderlich sein sollte, das Gerät flachen halten, um die Schürfleiste über lose Gegenstände zu heben, die fortgeschleudert werden könnten.

6. Die Elektro-Schaufel kann in einem Arbeitsgang bis zu 10 cm tiefen Schnee räumen. Um tiefere Verwehungen auszuräumen, das Gerät am oberen Kontrollgriff und mittleren Handgriff halten und eine schwingende oder fegende Bewegung ausführen. Maximal lassen sich mit jedem Arbeitsgang 10 cm räumen, und das kann so oft wie erforderlich wiederholt werden.

7. Elektro-Kabel von Hindernissen, scharfen Gegenständen und dem Räumwerk fernhalten. Nicht ruckhaft [illegible] Kabel ziehen oder es auf andere W[illegible] missbrauchen. Kabelhäufig überprüfen; wenn beschädigt sofort ersetzen bzw. reparieren lassen.

Wartung

VORSICHT

Netzstecker ziehen, um ein unbeabsichtigtes Starten der Elektro-Schaufel während der Wartungsarbeiten zu verhindern.

AUSWECHSELN DES RÄUMWERKS

Ein abgenütztes Räumwerk kann ersetzt werden.

1. Stift, Sicherungsmutter und Unterlegscheibe am Räumwerk mit einem 9/16-Zoll offenen Schraubenschlüssel und einem 9/16-Zoll Steckschlüssel abnehmen (Abb. 11).

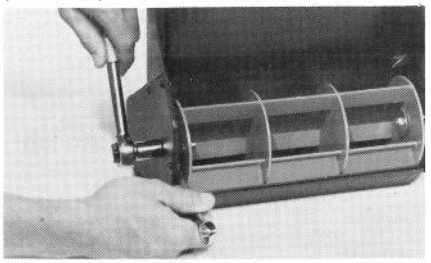

Abbildung 11

2. Sicherungsmutter und Unterlegscheibe von der gegenüberliegenden Seite entfernen (Abb. 12).

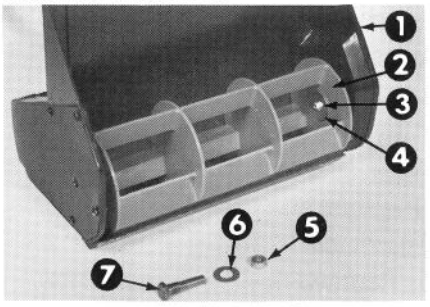

Abbildung 12

1. Gehäuse der Elektro-Schaufel
2. Räumwerk
3. Sicherungsmutter
4. Unterlegschiebe
5. Sicherungsmutter
6. Unterlegscheibe
7. Stift für Räumwerk

3. Räumwerk und Filzscheibe herausnehmen (Abb. 13).

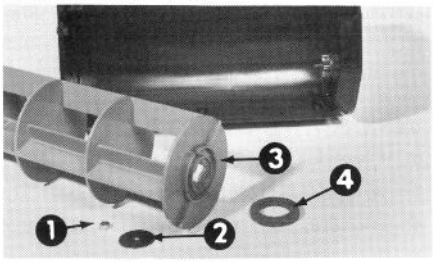

Abbildung 13

1. Sicherungsmutter
2. Unterlegscheibe
3. Räumwerk
4. Filzscheibe

4. Neue Filzscheibe und neues Räumwerk einsetzen. Mit dem Räumwerkstift, Unterlegscheibe und Sicherheitsmuttern sichern.

AUSWECHSELN DER SCHÜRFLEISTE

1. Räumwerk entfernen; siehe Anleitung zum Auswechseln des Räumwerks, Seite 7.

2. Die drei Schrauben und Sicherungsmuttern, die die Schürfleiste in Position halten, abnehmen. Schürfleiste entfernen (Abb. 14).

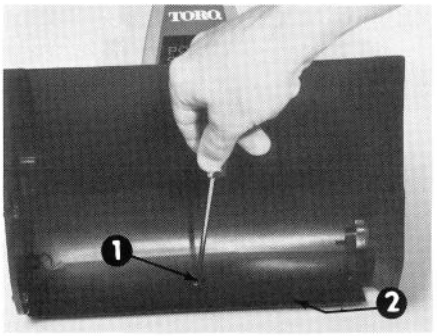

Abbildung 14

1. Schraube
2. Schürfleiste

Wartung

3. Neue Schürfleiste so anbringen, dass die Leiste über dem vorderen Rand des Gehäuses aufgesetzt wird. Mit den vorhandenen Schrauben und Sicherungsmuttern sichern und fest ansiehen.

VORBEREITUNG DER ELEKTRO-SCHAUFEL ZUR AUFBEWAHRUNG

1. Elektro-Schaufel gründlich auf abgenutzte, lose oder beschädigte Teile überprüfen. Gegebenenfalls Teile reparieren oder auswechseln lassen.

2. Verlängerungskabel sorgfältig untersuchen und ersetzen, falls abgenutzte oder beschädigte Stellen vorhanden sind.

3. Die Elektro-Schaufel an einem sauberen, trockenen Ort abstellen und zum Schutz zudecken.

Ersatzteilliste

Bezugnr.	Ersatzteilnr.	Beschreibung	Anzahl
1	39-3710	Plastikmutter	2
2	39-3720	Griffschraube	2
3	3250-20	Schraube	2
4	41-9831	Schürfleiste	1
5	38-8530	Unterlegscheibe-Filz	1
6	42-0070	Unterlegscheibe	1
7	3296-13	Sicherungsmutter	1
8	3296-54	Sicherungsmutter	3
9	3250-19	Schraube	3
10	38-8170	Räumwerk	1
11	32146-21	Sicherungsmutter	1
12	3256-24	Unterlegscheibe	1
13	38-821	Stift für Räumwerk	1
14	42-3620	Schild f. Gehäuse	1
15	41-9840	Schild f. Griffstütze	1

Ersatzteilliste

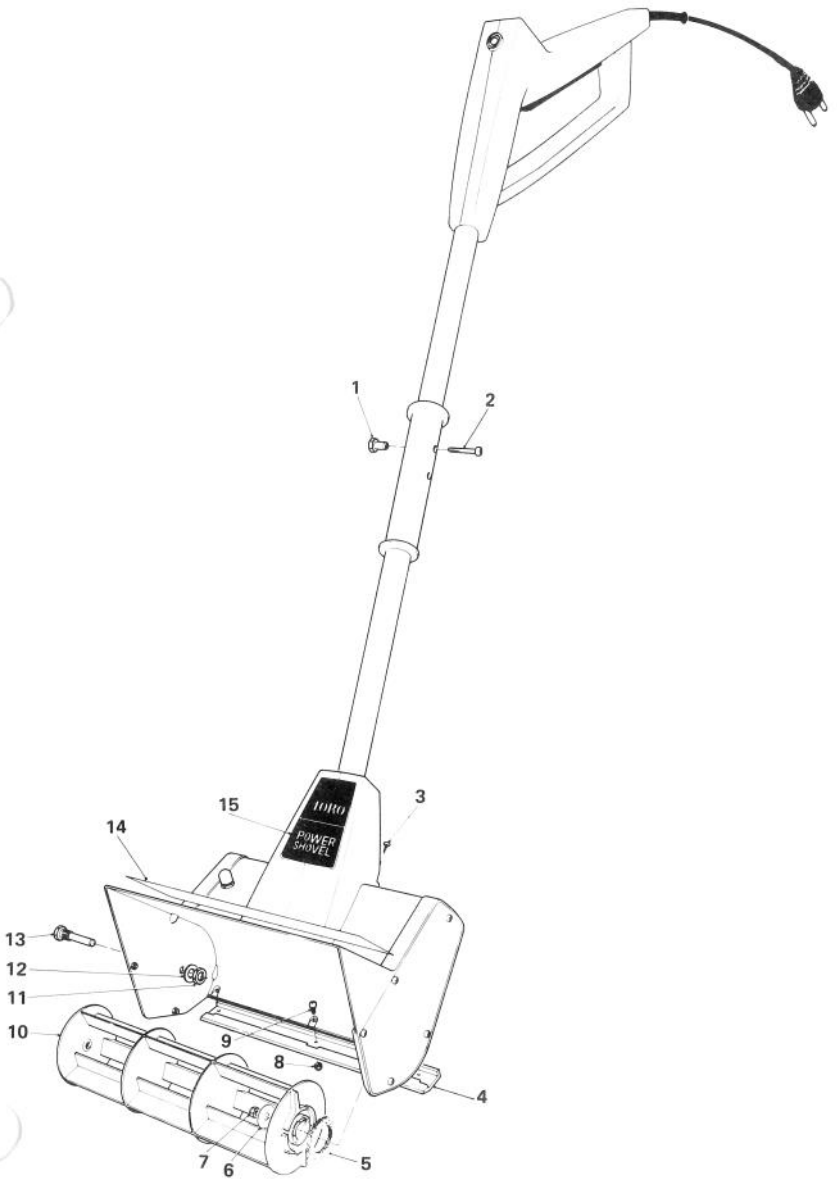


TORO®