FORMAT NR. 3320-484

TORO

MODELL NR. 38180C-8900001 och UPP
MODELL NR. 38185C-8900001 och UPP

INSTRUKTIONS–BOK

CCR 2000™ SNÖSLUNGA

SÄKERHETSFÖRESKRIFTER

Denna symbol betyder VARNING — PERSONLIG SÄKERHETSINSTRUKTION. De har att göra med säkerhet, så läs dem noggrant. Om instruktionerna inte följs, kan personskador uppstå.
Snöslungan är konstruerad och testad för säker och effektiv funktion, under förutsättning att nedanstående säkerhetsföreskrifter följs. Om dessa instruktioner inte följs, KAN PERSONSKADOR UPPSTÅ.

FÖRE KÖRNING

1. Läs denna instruktionsbok noggrant. Låt aldrig barn köra snöslungan. Vuxna bör köra snöslungan endast efter att ha läst denna bok.

2. Lär dig noga hur alla reglage fungerar och hur man använder maskinen. Lär dig att snabbt slå av motorn och stoppa snöslungan.

3. Håll alla, särskilt barn och husdjur borta från arbetsområdet. Inspektera området där snöslungan ska användas. Ta bort dörrmattor, kälkar, brädor, vajrar och andra främmande föremål som kan eventuellt köras över och kastas.

4. Var klädd i lämpliga kläder och skor som ger bra fotfäste på halt underlag. Försök undvika att halka och falla.

5. Hantera bränslet försiktigt, det är lättantändligt.
   A. Använd en godkänd bensindunk.
   B. Fyll bensintanken utomhus. Tanken får inte fyllas när motorn är igång eller är varm.
   C. Sätt på locken på både dunk och tank och torka upp spilld bensin innan motorn startas.

6. Behåll alla skyddsplåtar och säkerhetsanordningar på plats. Om en plåt eller säkerhetsanordning är felaktig ska felet avhjälpas innan snöslungan tas i bruk. Dra också åt lösa skruvar, bultar och muttrar.

UNDER KÖRNING

7. För modell CCR-2000 med elektrisk starter ska endast den förlängningssladd användas som kommer med maskinen. Anslut inte sladden till uttaget om du står i vatten eller händerna är våta. Använd inte sladden om bensin har blivit spilld. Byt genast ut skadad sladd.

8. Låt motorn gå för uppvärmning utomhus ett par minuter. Kör inte motorn inomhus.

9. Kör aldrig snöslungan utan att ha god sikt och belysning. Se till att du har gott fotfäste och håll ett stadigt grepp om handtagen. Gå, spring inte. ANVÄND INTE SNÖSLUNGAN PÅ TAK.

10. Håll ansikte, händer, fötter och andra kroppsdelar samt kläder borta från skymda rörliga delar. HÅLL DIG ALLTID BORTA FRÅN UTKASTARRÄNNAN.

11. Var särskilt uppmärksam vid snöröjning eller korsning av grusade gångar och körbanor. Se upp för dolda hinder och trafik.

12. Vänd aldrig utkastarröret mot glasrutor, bilar, källarfönster eller över branta kanter.

13. Vänd aldrig utkastarröret mot omkringstående personer och se till att ingen befinner sig framför snöslungan.

14. Röj aldrig snö från branta sluttningar eller tvärs över sluttningar. Var extra uppmärksam när du ändrar körriktning på sluttningar.

15. Överbelasta inte maskinen genom att köra för hastigt vid snöröjning.

16. Om maskinen skulla träffa ett främmande föremål eller om onormala vibrationer uppstår vrides tändningsnyckeln till FRÅN så att motorn stannar. Inspektera noga för att upptäcka eventuella skador, hinder eller lösa delar. Reparera skadorna innan snöslungan åter tas i bruk.

17. VARJE GÅNG DU GÅR IFRÅN SNÖSLUNGAN SKA MOTORN SLÅS AV GENOM ATT VRIDAS STARTNYCKELN TILL "FRÅN". TA UR NYCKELN OM MASKINEN LÄMNAS OBEVAKAD.

SÄKERHETSFÖRESKRIFTER

18. Innan maskinen ska justeras, repareras eller göras ren ska motorn stoppas genom att vrida startnyckeln till FRÅN. Vänta alltid tills alla rörliga delar stannat. Gör inga justeringar medan motorn är igång.

19. Låt motorn gå några minuter efter snöröjning så att inga rörliga delar fryser fast.

UNDERHÅLL OCH FÖRVARING

20. Vid förvaring av snöslungan SKA TÄNDNINGSNYCKELN VARA UTTAGEN. Förvara nyckeln i en säker plats som är lätt att minnas.

21. Förvara aldrig snöslungan inomhus med bränsle i tanken där öppen flamma eller gnistor kan förekomma. Låt motorn kallna innan maskinen ställs undan. Förvara aldrig snöslungan i en bostad eller källare ty bensin och bensinångor är högst lättantändliga, explosiva och farliga att inandas.

22. Se till att alla skruvar och muttrar är väl tilldragna så att snöslungan fungerar väl.

23. Tillämpa underhålls- och förvaringsinstruktionerna i denna bok. Återställ bränsletanklocket var gång kåpan tas av vid skötsel.

24. ANVÄND ALLTID TORO ORIGINALRESERVDELAR OCH TILLBEHÖR FÖR ATT FÖRSÄKRA STÖRSTA SÄKERHET OCH EFFEKTIVITET. ANVÄND ALDRIG ERSÄTTNINGAR FÖR ÄKTA RESERVDELAR ELLER TILLBEHÖR.

SYMBOLFÖRTECKNING



Rikta inte snöströmmen mot omkringstående personer eller fönster



Rotordrev ikopplat



Rotordrev frånkopplat



Stäng av motorn när utkastarrännan ska rensas



Undvik skador genom att hålla händer, fötter och kläder borta från rotorbladen



Läs bruksanvisningarna och se till att du förstår dem



Primerpump



Choke öppen



Tändning OFF



Tändning ON



Rekylstarter



Stäng motorn före justering och rensning eller för att ta bort hindrande föremål



Proportionen 50:1 blyfri bensin till 2-taktsolja





Elektrisk starter (110 V)

MONTERINGSANVISNINGAR

MONTERING AV HJUL (Fig. 1)

1. Sätt låshatten på en hård yta och insätt en ände på hjulaxeln i den. Slå på den andra axeländan med en hammare så att låshatten fästes väl på axeln.

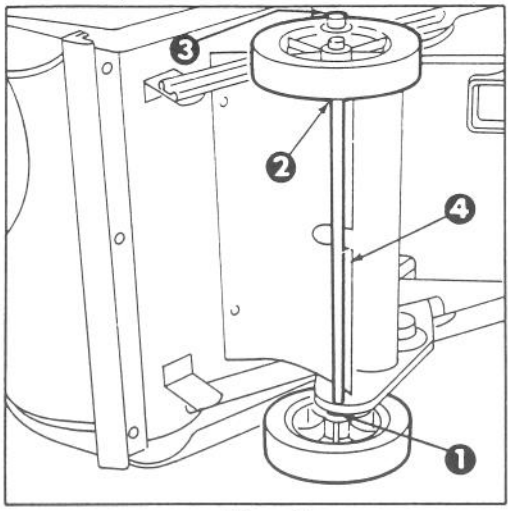

Figur 1

1. Planbricka *3. Låshatt*
2. Mellanlägg *4. Plastflik*

2. Skjut på högra hjulet på axeln. Sidan med de sex ekrarna ska vändas mot mitten på axeln. Skjut på planbrickan på axeln.

3. Skjut axeln genom båda flänsarna från högra sidan. Se till att plastflikarna är ovanför axeln. Lägg snöslungan på sidan på det monterade hjulet med en träkloss under låshatten. Skjut på mellanlägget och det vänstra hjulet å den fria axeländan. Driv låshatten på axeln med en hammare.

MONTERING AV UTKASTARRÖRSREGLAGE (Fig. 2)

1. Insätt den flata änden på utkastarrörsreglaget genom hålet i kåpan och passa ihop hålet i monteringsflänsen med hålet i det lägre handtaget. Rotera reglaget sakta tills den flata änden passar genom hålet in i den dolda kuggväxeln och utkastarrörets ring roterar med reglaget. Fäst monteringsflänsen till handtaget med 2 skruvar och låsmuttrar.

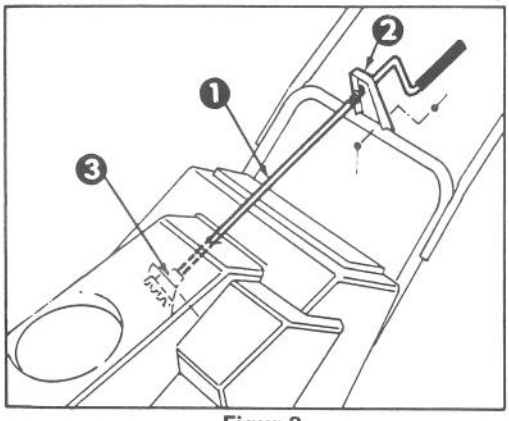

Figur 2

1. Utkastarrörs-reglage *2. Monteringsfläns* *3. Kuggväxel*

MONTERING AV UTKASTARRÖRET (Fig. 3)

1. Sätt utkastarröret på rörets ring. Fäst den bakre kanten å utkastarröret till det mellersta hålet i ringen med en fästskruv och låsmutter: men dra inte till. Placera muttern på utsidan av röret.

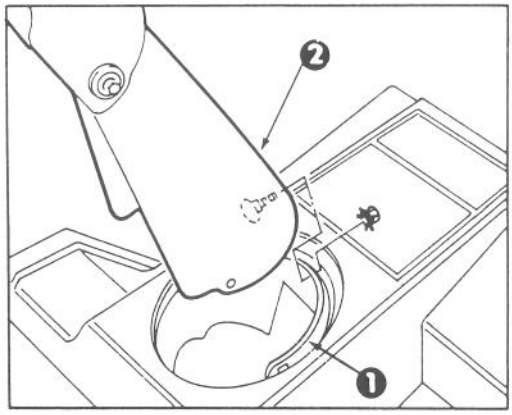

Figur 3

1. Utkastarrörets ring *2. Utkastarrör*

Obs: Utkastarrörets ring kan roteras för att underlätta montering av utkastarröret.

2. Fäst utkastarröret till de återstående hålen i ringen och dra till alla muttrar.

MONTERING AV HANDTAG (Fig. 4)

1. Ta bort bandet som håller reglagekabeln till det lägre handtaget.

2. Sätt övre och undre handtagen på plats och fäst med 3 handtagsbultar, 1 ögonbult

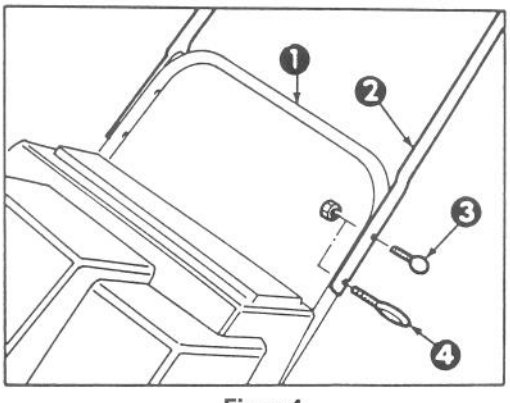

Figur 4

1. Lägre handtag *3. Handtagsbult*
2. Övre handtag *4. Ögonbult*

MONTERINGSANVISNINGAR

och 4 låsmuttrar. Använd ögonbulten för montering av den lägre vänstra sidan på handtaget. Öglan på ögonbulten måste befinna sig i rät vinkel till handtaget när den är åtdragen.

MONTERING AV REGLAGEKABEL (Fig. 5)

1. Träd reglagekabeln genom ögonbulten och haka fast den övre änden i det bakre hålet (hålet med pilen) i reglagestångsfästet.
2. Dra reglagestången bakåt mot handtaget tills reglagekabeln inte längre är slak. Gapet mellan reglagestångsfästet och handtaget ska vara omkring 1,6-3,2 mm. Om justering behövs hänvisa till Justering av reglagestången, sida 7, punkt 3.

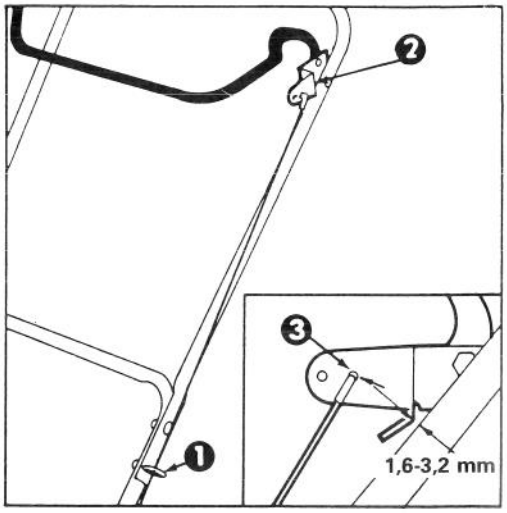

Figur 5

1. Ögonbult
2. Reglagestångsfäste
3. Bakre hål

STARTFÖRBEREDELSER

VARNING: Bensin är högst lättantändlig och explosiv under vissa omständigheter. Rök inte i närheten av bränslet och håll det borta från öppen flamma och gnistor. Köp inte mer än vad som kan beräknas gå åt i en månad och lagra bensinen i en godkänd behållare. Förvara bensinen utom räckhåll för barn.
Fyll tanken utomhus, endast när motorn är kall. Fyll tanken tills bränslenivån nätt och jämnt når påfyllnadshalsen, inte upp i själva halsen. Detta utrymme är för bränsleexpandering. Använd en tratt för att undvika spill. Torka upp all spilld bensin. Se till att området runtom är torrt innan motorn startas.

BLANDNING AV BENSIN OCH OLJA (Fig. 6)

1. GODKÄND OLJA — Denna snöslungas motor kräver en blandning av blyfri bensin och tvåtaktsolja. TORO tvåtaktsolja har testats noggrant och är godkänd för användning i motorn till ett förhållande av 50:1. Fel bränsleblandning kommer att orsaka allvarlig skada till motorn. Eftersom TOROs olja är speciellt formulerad har den överlägsna smörjningsegenskaper, förbränns renare, underlättar start och förlänger motorns livslängd.
VIKTIGT: I NÖDFALL KAN EN B.I.A.TC-W GODKÄND OLJA ANVÄNDAS ISTÄLLET. OLJA SOM INTE HAR GODKÄNTS AV B.I.A. HAR INTE BLIVIT GODKÄNDA FÖR ANVÄNDNING I TORO-PRODUKTER OCH KAN GÖRA GARANTIEN OGILTIG. ANVÄND ALDRIG FYRTAKTSOLJA FÖR BILAR SÅSOM SAE 30 ELLER 10 W 30; DETTA KAN ORSAKA MOTORSKADA.

2. BENSIN — TORO REKOMMENDERAR ATT BARA REN, NY BLYFRI NORMALOKTANBENSIN ANVÄNDS I TOROS BENSINDRIVNA PRODUKTER. BLYFRI BENSIN FÖRBRÄNNS RENARE, FÖRLÄNGER MOTORNS LIVSLÄNGD OCH BIDRAR TILL SNABBA STARTER GENOM ATT MINSKA FÖRORENINGAR I FÖRBRÄNNINGSKAMMAREN. BLYHALTIG BENSIN KAN ANVÄNDAS OM INGEN BLYFRI ÄR TILLGÄNGLIG.
OBS: ANVÄND ALDRIG METANOL, BENSIN SOM INNEHÅLLER METANOL, GASOHOL SOM INNEHÅLLER MER ÄN 10% ETANOL, BENSINTILLSÄTTNINGAR, HÖGOKTANBENSIN ELLER TERTRAETYLBLY-FRI BENSIN TY DETTA KAN SKADA MOTORNS BRÄNSLESYSTEM.

3. BLANDNING — Blanda väl bensin och tvåtaktsoljan i föreskriven mängd i en godkänd behållare (se Tabell för bränsleblandning). BLANDA INTE BRÄNSLET I TANKEN PÅ SNÖSLUNGAN: FÖR ATT BLANDAS BÄTTRE BÖR OLJAN VARA VID RUMSTEMPERATUR.

4. Fyll snöslungans bränsletank till just nedan påfyllnadshalsen, inte upp i halsen. Sätt på tanklocket ordentligt.

50:1
Tabell för bränsleblandning
TORO tvåtaktsolja saluföres i lättblandade 113 gr påsar och 226 gr burkar.

Bensin	Olja
1 l	0,2 dl
5 l	1 dl
10 l	2 dl
15 l	3 dl



Figur 6

KÖRINSTRUKTIONER

START/AVSTÄNGNING AV MOTORN (Fig. 7)

1. REGLAGE–Tändningslås, primer, elektrisk startknapp och rekylstart är monterade på kontrollpanelen. Choken är straxt nedanför kontrollpanelen.

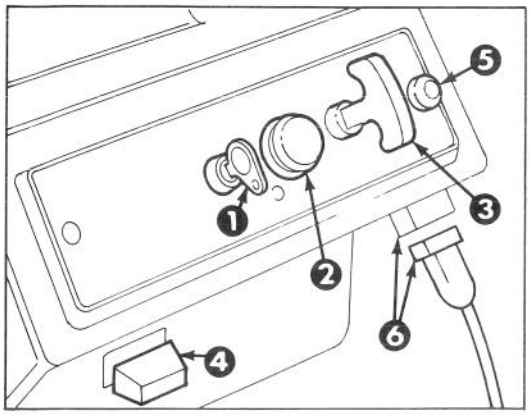

Figur 7

1. Tändningslås
2. Primer
3. Rekylstart
4. Choke
*5. Elektrisk startknapp **
*6. Uttag **
*EL-STARTMODELLER

2. Vrid nyckeln till TILL och dra ut choken.

3. Täck hålet i mitten på primern med tummen och tryck en gång. En andra tryckning kan behövas vid mycket kall temperatur.

Obs.: Choke och primer är vanligen inte nödvändigt vid start av varm motor.

4. EL-STARTNING – Anslut förlängningssladden till snöslungan och till ett standard el-uttag.

VIKTIGT: Om man kör den elektriska startapparaten för länge, kan apparaten skadas på grund av överhettning. För att undvika ev. skada, kör inte el-startapparaten mer än 10 gånger med 5 minuters mellanrum, 'ON'/5 sekunder 'OFF'; vänta sedan 40 minuter, innan startapparaten körs igen, för att den kan kyla av. Innan motorstartsproceduren upprepas, försäkra dig om att tändningslåset är i läge 'ON', samt att det finns färsk bensin i tanken. Om motorn fortfarande inte kan startas, kan det vara dags för service.

5. REKYLSTART–Fatta snöslungan med ena handen och dra kraftigt i snöret med den andra handen.

6. När motorn startar pressas choken långsamt in.

7. START AV ROTOR — Pressa reglagestången mot handtaget.

8. AVSTÄNGNING AV MOTOR — Släpp reglagestången, vrid nyckeln till FRÅN och vänta tills alla rörliga delar har stannat innan förarplatsen lämnas.

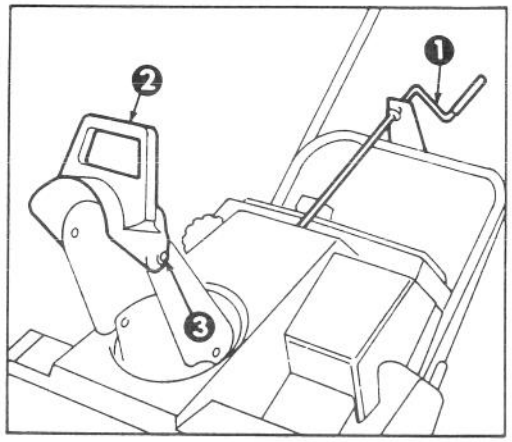

Figur 8

1. Utkastarrörreglage
2. Avböjningsskärmens handtag
3. Skärmens monteringsmuttrar

SNÖSLUNGNINGSTIPS (Fig. 8)

1. JUSTERING AV UTKASTARRÖR — Vrid utkastarrörets reglage medurs för att vrida utkastarröret till höger och moturs för att vrida röret till vänster. Handtaget på avböjningsskärmen ovanpå utkastarröret används till att kontrollera snöströmmens höjd. Dra inte till skärmens monteringsmuttrar (Fig. 8) så hårt att det blir svårt att justera skärmen.

2. SJÄLVGÅENDE FUNKTION — Snöslungan röjer ner till marken när den lutas framåt så att rotorbladen når marken. Snöns djup och vikt bestämmer snöslungans hastighet. Överlappa varje varv och rikta snöströmmen medvinds om möjligt.

3. Under vissa snöförhållanden och i mycket kallt väder kan vissa reglage och rörliga delar frysa fast. Närhelst något reglage börjar gå trögt ska motorn stoppas. Kolla sedan för isbildning. ANVÄND INTE VÅLD FÖR ATT MANÖVRERA REGLAGE SOM HAR FRUSIT FAST. Frigör alla reglage och rörliga delar innan maskinen används igen.

4. EFTER SNÖRÖJNING — Låt motorn gå ett par minuter så att de rörliga delarna inte fryser fast. Torka bort all snö och is från maskinen sedan motorn stängts av. Vrid utkastarrörreglage flera gånger för att befria mekanismen från snö.

VIKTIGT — FÖRVARA SNÖSLUNGAN STÅENDE PÅ ALLA FYRA HJULEN. FÖRVARING I EN LUTANDE POSITION ELLER TIPPAD FRAMÅT KAN FÖRORSAKA SVÅRIGHETER NÄR MASKINEN SKA STARTAS.

UNDERHÅLL

ALLMÄNT UNDERHÅLL

Det enda underhåll som behövs i normal drift är rengöring och tilldragning av skruvar och muttrar. Skrapbladet, drivremmen, rotorbladen och tändstiften bör emellertid kollas en gång om året.

JUSTERING AV REGLAGESTÅNG (Fig. 9 och 10)

Reglagestångens justering bör kollas alltemellanåt.

1. Vrid tändlåset till FRÅN.

2. KOLLA JUSTERINGEN (Fig. 9) — Dra reglagestången bakåt mot handtaget tills kabeln inte längre är slak. Gapet mellan reglagestångens fäste och handtaget ska vara omkring 1,6-3,2 mm. Om kabeln är alltför lös eller för stram ska den justeras enligt punkt 3 nedan.

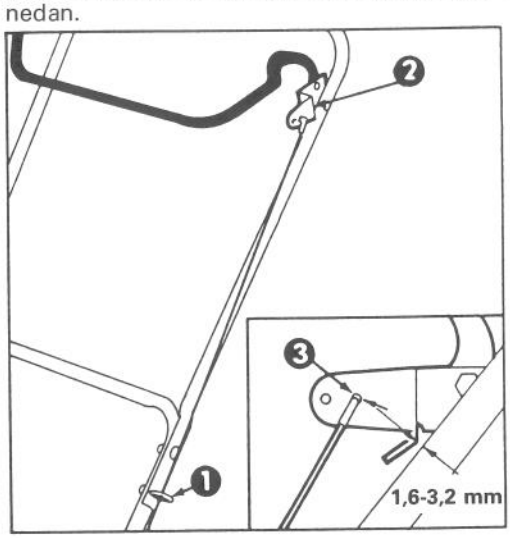

Figur 9

1. Ögonbult *3. Bakre hål*
2. Reglagestångsfäste

3. JUSTERA KABEL (Fig. 10) — Ta loss den övre kabeländen från hålet i reglagestångens fäste. Dra fjäderhöljet uppåt kabeln så att justeringscylindern blir synlig. Ta loss kabeln från justeringscylindern och placera den i ett högre eller lägre hål på cylindern efter behov för att uppnå rätt gap av 1,6 till 3,2 mm. Fäst den övre kabeländen i det bakre hålet (hålet med pilen) i reglagestångsfästet. Skjut tillbaka fjäderhöljet över justeringscylindern och kolla justeringen igen.

4. Drivremmen är utsatt för slitage, och efter lång användning är det möjligt att rätt spänning inte kan hållas genom föregående procedur. Om drivremmen slinter (ett fortlöpande gnissel) under tung belastning kan drivremmens spänning ökas genom att placera den övre kabeländen i det främre hålet i reglagestångsfästet och utföra justeringen i punkt 2 och 3 ovan.

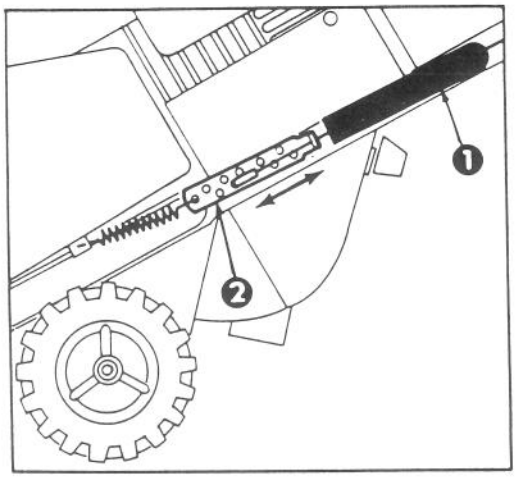

Figur 10

1. Fjäderhölje *2. Justeringscylinder*

Viktigt: Onödig användning av det främre hålet i reglagestångsfästet minskar drivremmens livslängd. Emellanåt kan remmen tänjas (gnissla) när den blir mycket våt. Koppla in rotorn och kör maskinen utan belastning ett tag för att torka systemet.

TÖMNING AV BENSINTANK

1. Stäng av motorn. Ta ur nyckeln ur tändlåset.

2. Ta bort locket från tanken och använd en pump-hävert för att tömma bensinen i en ren bensindunk.

Obs.: Detta är den enda procedur vi rekommenderar för tömning av bränsle.

UTBYTE AV SKRAPBLAD (Fig. 11-14)

Skrapbladet ska inspekteras före varje snösäsong. Om tjockleken på skrapbladets nedre kant är mindre än 1,6 mm (se Fig. 11) ska bladet bytas ut.

UNDERHÅLL

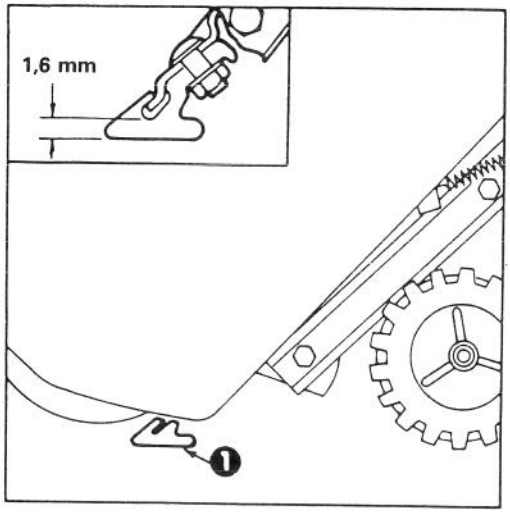

Figur 11

1. Skrapblad

1. Vrid tändningsnyckeln till FRÅN.
2. Töm bensintanken: se Tömning av bensintank (sidan 7).
3. Ta bort 3 självgängande skruvar, 2 flänsskruvar, 1 bricka och 2 muttrar som fäster kåpan till sidoplåten (Fig. 12). Sätt kåpan åt sidan.

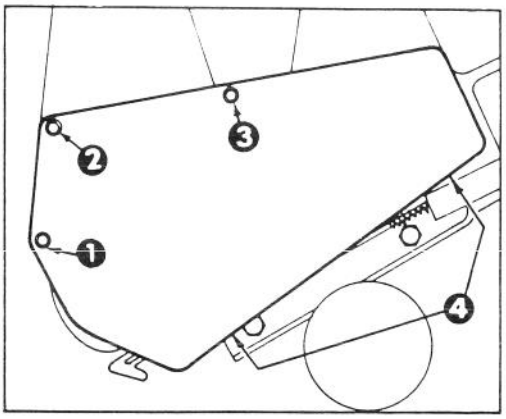

Figur 12

1. Skruv och mutter
2. Skruv, mutter och bricka
3. Lång självgängande skruv
4. Kort självgängande skruv

4. Ta bort 2 flänsskruvar och muttrar som fäster rotorhusets lägre fläns till sidoplåten (Fig. 13 och 14).
5. Tippa snöslungan framåt. Ta bort vagnsbultarna och låsmuttrarna som håller skrapbladet på plats (Fig. 13). Ta bort skrapbladet och den lägre husflänsen.

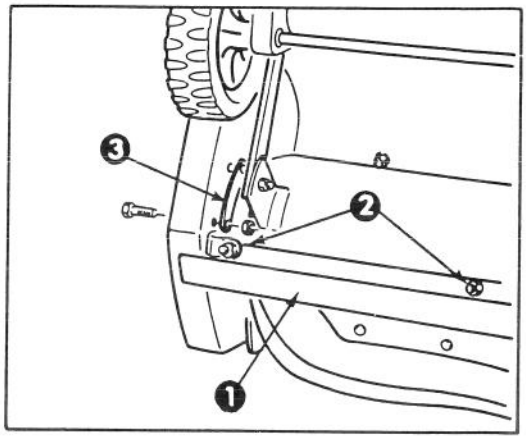

Figur 13

1. Skrapblad
2. Fästskruvar och låsmuttrar
3. Lägre husflans

6. Installera nytt skrapblad och fäst den lägra husflansen till rotorhuset med vagnsbultar och muttrar. Bulthuvudena måste vara på insidan av rotorhuset.
7. Fäst den lägre husflänsen till sidoplåten med flänsskruvar och muttrar.
8. Installera kåpan och dra åt skruvarna väl, MEN INTE ALLTFÖR HART.

UTBYTE AV DRIVREM (Fig. 12 och 14)

Inspektera drivremmen före varje vinter. Om ribborna på insidan av remmen är skadade eller remmen är sliten, behöver den bytas ut.

1. Vrid tändnyckeln till FRÅN.
2. Ta bort 3 självgängande skruvar, 2 huvudskruvar, 1 bricka och 2 muttrar (Fig. 12). Ta bort kåpan.
3. BORTTAGNING AV DRIVREM (Fig. 14) — Pressa ned löphjulet så att remmen kan avlägsnas från rotorremskivan, bromsmekanismen och motorremskivan.
4. MONTERING AV DRIVREM (Fig. 14) — Lägg remmen runt motorremskivan, under löphjulet, över trissan, genom bromsmekanismen och runt rotorremskivan.
Viktigt: Remmen måste gå över trissan som på bilden.
5. Installera kåpan. Dra åt skruvarna väl, MEN INTE ALLTFÖR HÅRT.

UNDERHÅLL

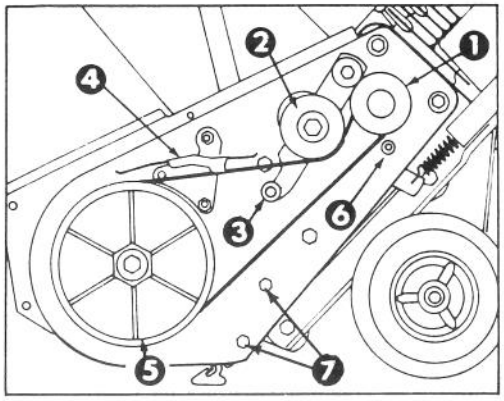

Figur 14

1. Motorremskiva
2. Löphjul
3. Trissa
4. Bromsmekanism
5. Rotorremskiva
6. Remstyrningspinne

UTBYTE AV TÄNDSTIFT (Fig. 15, 16 och 17)

Före varje snösäsong ska tändstiften kollas. Om elektroderna i mitten på tändstiftet är mörka eller korroderade ska de bytas ut. Använd ett NGK BPMR4A och justera gapet till 0,81 mm.

1. TA BORT KONTROLLPANELEN (Fig. 15) — Ta bort 3 skruvar som fäster panelen till huset. Ta ur tändnyckeln och lyft av panelen och låt den hänga på rekylsnöret.

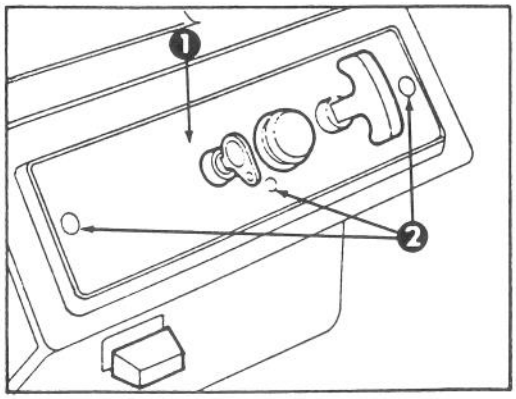

Figur 15

1. Kontrollpanel
2. Fästskruvar

2. TA BORT TÄNDSTIFTET (Fig. 16) — Lossa tändstiftskabeln och skruva ur tändstiftet. Undersök stiftet och byt ut det om det är sprucket, sotigt eller smutsigt. STIFTET SKA INTE SANDBLÄSTRAS, SKRAPAS ELLER RENGÖRAS, EFTERSOM SMUTS KAN DÅ FALLA NER I CYLINDERN OCH VÅLLA MOTORSKADA.

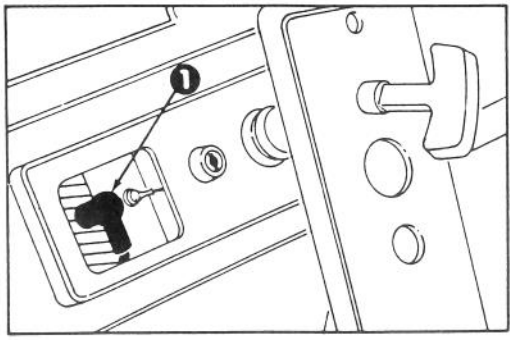

Figur 16

1. Tändstiftskabel

3. INSTALLERA TÄNDSTIFTET — Justera gnistgapet mellan elektroderna (Fig. 17) till 0,81 mm. Skruva in stiftet och dra fast till 20,4 N.m. Dra åt ordentligt om skiftnyckel inte används. Sätt tillbaka tändstiftskabeln på stiftet och sätt på kåpan igen.

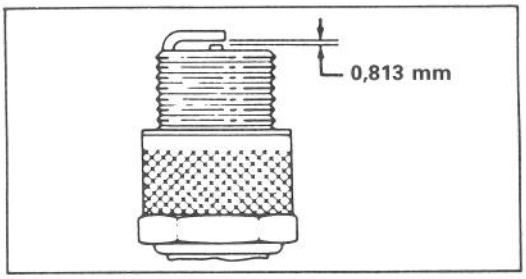

Figur 17

JUSTERING AV FÖRGASARE

Förgasaren är justerad på fabriken, så ingen ytterligare justering är nödvändig. Men om snöslungan används i områden över 1500 m över havet eller högre kan förgasarmunstyckena behöva bytas ut. Kontakta närmaste auktoriserade service om hjälp.

INSPEKTERING AV ROTORBLADEN (Fig. 18)

Inspektera rotorbladen för slitage före varje vinter. På mitten av framsidan (den konkava sidan) av bladet mäts avståndet från änden å rotorbladet till stålrotorn. Om avståndet är mindre än 39,7 mm måste bladen bytas ut för att försäkra riktig funktion och för att förhindra skada till snöslungans undersida. Se figur 18 för rätt mätningsställe. Kontakta närmaste auktoriserade TORO service.

Obs.: När rotorbladen byts ut ska också skrapbladet bytas ut för att försäkra bästa funktion och prestanda.

UNDERHÅLL

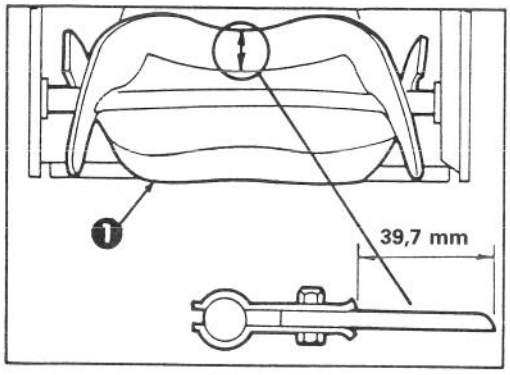

Figur 18

1. Rotorblad

FÖRVARING AV SNÖSLUNGA

1. TÖM BENSINTANKEN — Se Tömning av bensintank, sidan 7.

2. KÖR MOTORN TORR — Starta motorn och låt den gå tills den stannar på grund av bränslebrist. När motorn börjar gå stötigt dras choken ut. Dra i rekylstarten 5-10 gånger om motorn inte startar. VIKTIGT — Genom att tömma bränslet och låta motorn gå torr förhindras gummiliknande avlagringar att formas i bränslesystemet. Om bränsle lämnas kvar i snöslungan formas dessa avlagringar och orsakar startproblem nästa vinter.

3. SKÖTSEL AV CYLINDER OCH KOLV — Dra långsamt i rekylstarten. Upphör när motstånd känns på grund av kompressionstryck. Lossa starterspänningen långsamt så att motorn inte backar på grund av kompressionstryck. Denna position stänger både insugnings- och avgasöppningarna och förhindrar korrosion på kolven och cylinderväggarna.

4. ÅTDRAGNING AV ALLA SKRUVAR OCH MUTTRAR SAMT RENGÖRING — Dra åt skruvar och muttrar. Reparera eller byt ut skadade delar. Rengör maskinen noga.

5. FÖRVARING AV SNÖSLUNGA — Täck över snöslungan och förvara på ett rent, torrt ställe.
FÖRVAR ALDRIG SNÖSLUNGAN I BOSTAD ELLER KÄLLARE.

PRODUKTIDENTIFIERING

MODELL- OCH SERIENUMMER
En modell- och serienummerskylt finns på den bakre tvärbalken över axeln. Hänför alltid till ett specifikt nummer i korrespondens eller när reservdelar behövs.

TORO SERVICEUNDERSTÖD

Om du behöver hjälp — ifråga om säkerhet, uppsättning, körning och underhåll eller felsökning — ska du kontakta närmaste TORO återförsäljare eller distributör. Förutom tränad servicepersonal har återförsäljaren och distributören också tillbehör och reservdelar från fabriken. Köp äkta TORO-delar och tillbehör för din TORO.

Tryckt i U.S.A.