FORM NO. 3320-484

TORO®

MALLI: 38180C-8900001
ja eteenpäin
MALLI: 38185C-8900001
ja eteenpäin

KÄYTTÖOPAS

CCR 2000™ LUMILINKO

TURVALLISUUSOHJEET

Tämä varoitusmerkki tarkoittaa VAROITUS — HENKILÖKOHTAINEN TURVALLISUUSOHJE. Lue ohje, koska on kysymys turvallisuudesta. Ellei ohjetta noudateta, voi sattua henkilövaurio.
Tämä lumilinko on suunniteltu ja testattu antamaan turvallisen ja tehokkaan toiminnan, edellyttäen, että seuraavia turvallisuusohjeita noudatetaan tarkoin. NIIDEN LAIMINLYÖMISESTÄ VOI OLLA SEURAUKSENA HENKILÖVAURIO.

ENNEN KÄYTTÖÄ

1. Lue tämä käyttöopas kokonaisuudessaan. Älä anna lasten koskaan käyttää lumilinkoa. Aikuisten on luettava käyttöopas huolellisesti ennen lumilingon käyttöä.

2. Tutustu koneen hallintalaitteisiin ja koneen asianmukaiseen käyttöön. Opettele pysäyttämään moottori ja kytkemään irti hallintalaitteet nopeasti.

3. Huolehdi, ettei kukaan, erityisesti lapset tai lemmikkieläimet, ole työskentelyalueen lähettyvillä. Tarkasta lumilingon työskentelyalue huolellisesti. Poista kaikki ovimatot, kelkat, laudanpätkät, johdot ja muut irtonaiset esineet, jotka voivat joutua terien alle ja lingota.

4. Pukeudu talvivaatteisiin ja käytä jalkineita, joiden ote on tukeva liukkaallakin pinnalla. Ole varovainen, ettet liukastu etkä kaadu.

5. Koska polttoaine on hyvin helposti syttyvää, käsittele sitä varovaisesti.

   A. Käytä bensiiniöljysekoituksen varastoimiseen hyväksyttyä polttoaineastiaa.
   B. Polttoainesäiliön täytön on tapahduttava ulkoilmassa, ei koskaan sisällä. Älä koskaan lisää polttoainetta käynnissä olevaan tai kuumaan moottoriin.
   C. Pane bensiiniastian ja polttoainesäiliön tulpat paikoilleen ja pyyhi läikkynyt bensiini pois ennen kuin käynnistät moottorin.

6. Pidä kaikki suojukset ja turvalaitteet paikoillaan. Jos jokin suojus tai turvalaite on viallinen, on se korjatava ennen käyttöä. Kiristä mahdolliset löysällä olevat mutterit, pultit ja ruuvit.

KÄYTTÖ

7. Käytä ainoastaan CCR-2000 sähkökäynnistysmallin mukana seuraavaa jatkojohtoa. Älä kytke jatkojohtoa pistorasiaan seisoessasi vedessä tai jos kätesi ovat märät. Älä käytä johtoa, jos bensiiniä on läikkynyt. Vaihda vahingoittunut jatkojohto välittömästi.

8. Anna moottorin lämmetä ulkona ennen lingon käyttöä. Älä käynnistä moottoria sisällä.

9. Älä käytä lumilinkoa ellei näkyvyys ja valo ole riittävä. Pidä huolta, että sinulla on aina tukeva jalkaote ja pitele lujasti kiinni työntökahvasta. Kävele; älä koskaan juokse. ÄLÄ KÄYTÄ LUMILINKOA KATOLLA.

10. Pidä kasvot, kädet, jalat ja kaikki muutkin kehon osat sekä vaatetus pois suojatuista, liikkuvista tai pyörivistä osista. PYSYTTELE AINA POISSA LUMENLINKOUSALUEELTA.

11. Ole hyvin varovainen käyttäessäsi lumilinkoa sora-, kävely- tai ajoteillä tai ylittäessäsi näitä. Varo mahdollisia piilossa olevia esineitä ja maantieliikennettä.

12. Älä koskaan suuntaa lumisuihkua ikkunoiden, lasirakenteiden, ajoneuvojen, ikkunasyvennysten tai jyrkkien pudotusten lähettyville, äläkä käytä linkoa niiden välittömässä läheisyydessä.

13. Älä koskaan suuntaa lumisuihkua ihmisiin päin tai salli kenenkään oleskella lumilingon edessä.

14. Älä koskaan puhdista lunta jyrkiltä rinteiltä tai niiden poikkisuuntaan. Ole hyvin varovainen vaihtaessasi suuntaa loivilla rinteillä.

15. Älä ylikuormita lumilinkoa yrittämällä työskennellä liian nopeasti.

16. Mikäli lumilinko osuu johonkin kiinteään esineeseen tai jos linko alkaa täristä epätavallisesti, pysäytä moottori kääntämällä avain OFF-asentoon. Tarkista huolellisesti onko lumilinko mahdollisesti vaurioitunut, tukkeutunut tai onko jokin osa irrallaan. Korjaa vaurio ennen kuin käynnistät moottorin ja käytät linkoa uudelleen.

TURVALLISUUSOHJEET

17. MIKÄLI JÄTÄT OHJAUSPAIKKASI, PYSÄYTÄ MOOTTORI KÄÄNTÄMÄLLÄ AVAIN OFF-ASENTOON. POISTA AVAIN VIRTALUKOSTA, JOS LINKO JÄTETÄÄN ILMAN VALVONTAA.

18. Ennen lumilingon tarkistusta, säätöä, korjausta tai puhdistusta, on moottori pysäytettävä kääntämällä avain OFF-asentoon. Odota aina kunnes liikkuvat osat pysähtyvät. Älä suorita minkäänlaisia säätöjä moottorin ollessa käynnissä.

19. Lumen puhdistuksen jälkeen on moottori jätettävä käymään muutamaksi minuutiksi liikkuvien osien jäätymisen estämiseksi.

HUOLTO JA VARASTOINTI

20. POISTA AVAIN VIRTALUKOSTA, kun lumilinko ei ole käytössä. Pidä avain helposti löydettävässä paikassa.

21. Älä koskaan jätä polttoainetta lingon polttoainesäiliöön, jos linkoa säilytetään sellaisessa paikassa, missä käsitellään tulta tai missä on kipinänvaara. Anna moottorin jäähtyä ennen lingon säilöön viemistä. Älä koskaan varastoi linkoa asuinrakennuksen asumisosassa tai kellarissa, koska bensiini ja höyryt ovat erittäin helposti syttyviä, räjähtäviä ja vaarallisia sisäänhengitettäessä.

22. Pidä kaikki mutterit, pultit ja ruuvit kireällä, varmistaaksesi lumilingon oikean toiminnan.

23. Suorita huolto ja noudata tässä käyttöoppaassa annettuja varastointiohjeita. Pane polttoainesäiliön tulppa takaisin paikoilleen, jos yläsuojus on poistettu huoltotoimenpiteitä varten.

24. KÄYTÄ AINA AITOJA TORO-VARAOSIA JA LISÄVARUSTEITA TURVALLISUUDEN JA PARHAAN TEHON TAKAAMISEKSI. ÄLÄ KÄYTÄ KOSKAAN KORVIKEOSIA TAI -LISÄVARUSTEITA.

MERKKIEN SELITYKSET



Älä suuntaa lumisuihkua ohikulkijoihin tai ikkunoihin päin



Roottori käynnistetty



Roottori ei ole käynnistetty



Pidä kädet, jalet ja vaatetus etäällä koneen pyörivistä teristä.



Lue ohjekirjaa kunnes ymmärrät siinä olevat ohjeet



Pysäytä moottori ennen poistokourun puhdistusta



Ryypytin



110 voltin käynnistin



Kuristin kytketty



Sytytys irtikytketty



Sytytys kytketty



Pysäytä moottori ennen kuin suoritat mitään säätöä tai poistat lunta tai roskia



Käynnistin



50:1 suhde lyijytöntä bensiiniä 2-tahtiseen öljyyn

KOKOONPANO-OHJEET

ASENNA PYÖRÄT (kuva 1)

1. Pane painomutteri kovalle, sileälle pinnalle ja työnnä akselin pää painomutteriin. Iske vasaralla akselin toista päätä, jotta mutteri asettuu tukevasti paikoilleen.

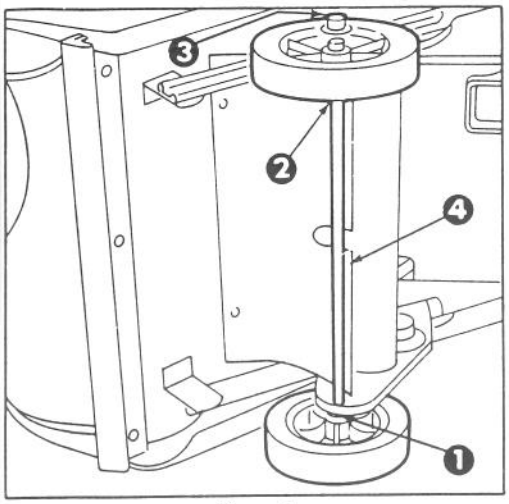

Kuva 1

1. Välilevy *3. Painomutteri*
2. Välike *4. Muovikaistale*

2. Työnnä oikeanpuolinen rengas akselin päälle. Pyörän sivussa olevien kuuden puolan on oltava akselin keskukseen päin. Aseta välilevy akselille.

3. Työnnä akseli paikoilleen molempien kiinnityskorvakkeiden läpi oikealta puolelta. Varmista, että muovikaistaleet ovat akselin yläpuolella. Käännä linko sille kyljelle, johon pyörä on asennettu ja aseta puukapula painomutterin alle. Aseta välilevy ja vasemmanpuolinen pyörä akselin vapaaseen päähän. Lyö painomutteria kevyesti vasaralla, jotta se menee akselille.

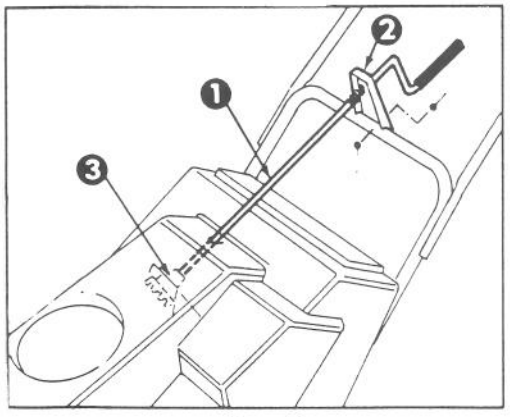

Kuva 2

1. Kourun kampi *3. Hammaspyörä*
2. Kiinnitä kiinnike

ASENNA KOURUN KAMPI (kuva 2)

1. Pane kourun kammen litteä osa suojuksen reiän läpi ja aseta kiinnike alakahvassa olevien reikien mukaan. Pyöritä hitaasti kampea kunnes litteä pää sijoittuu kätkettyyn hammaspyörän reikään ja kourun rengas kiertyy, kun sitä pyöritetään. Kiinnitä kiinnike kahvaan kahdella kantaruuvilla ja lukkomutterilla.

ASENNA POISTOKOURU (kuva 3)

1. Aseta poistokouru kourun renkaalle. Kiinnitä kourun takaosa renkaan keskusreikään lukkopultilla ja sems-lukkomutterilla, mutta älä kiristä niitä. Aseta mutteri kourun ulkopuolelle.

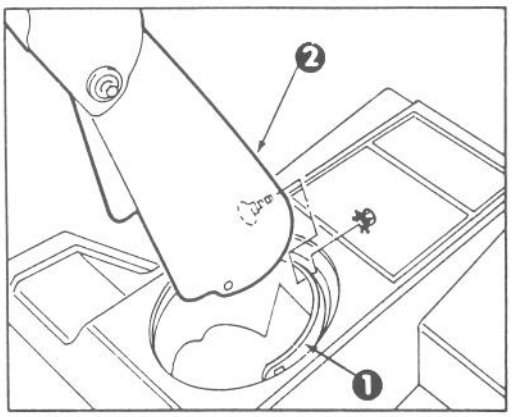

Kuva 3

1. Kourun rengas *2. Poistokouru*

Huom! Kourun rengasta voidaan pyörittää poistokourun kokoonpanon helpottamiseksi.

2. Kiinnitä kouru kourun renkaan jäljellä oleviin reikiin ja kiristä kaikki mutterit.

ASENNA KAHVA (kuva 4)

1. Poista side, joka kiinnittää ohjauskaapelin alempaan kahvaan.

2. Kiinnitä ylä- ja alakahvat paikoilleen

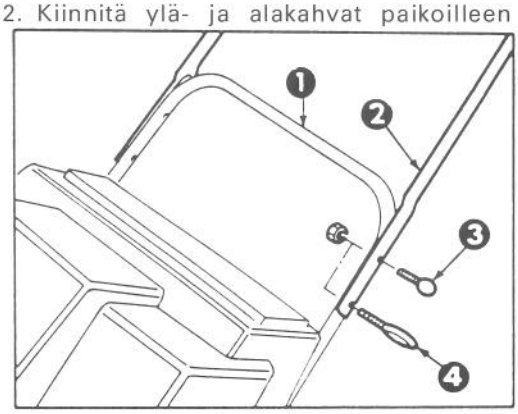

Kuva 4

1. Alakahva *3. Kahvan pultti*
2. Yläkahva *4. Rengaspultti*

kahvapulteilla (3), rengaspultilla (1) ja lukkomuttereilla (4). Käytä rengaspulttia kahvan vasemman puolen kiinnitykseen. Rengaspultti on sijoitettava kohtisuoraan kahvaan nähden, kun se kiristetään.

ASENNA OHJAUSKAAPELI (kuva 5)

1. Pujota ohjauskaapeli rengaspultin läpi ja kiinnitä yläpää takareikään (nuolella merkittyyn reikään) ohjaustangon kiinnikkeessä.

2. Siirrä ohjaustankoa taaksepäin kahvaa kohti kunnes kaapeli ei ole enää löysällä. Ohjauskammen kiinnikkeen ja kahvan välisen raon on oltava noin 1,6-3,2 mm. Mikäli tarvitaan säätöä, kts. Ohjauskammen säätö, sivu 7, vaihe 3.

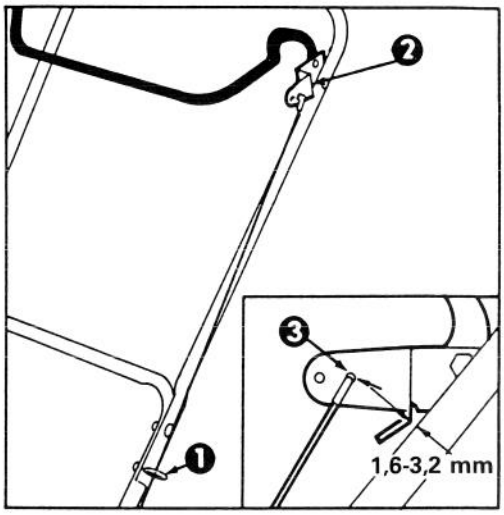

Kuva 5

1. Rengaspultti
2. Ohjauskammen kiinnike
3. Takareikä

TOIMENPITEET ENNEN KÄYNNISTYSTÄ

VAROITUS! Bensiini on erittäin helposti syttyvää ja räjähtävää määrätyissä olosuhteissa. Älä tupakoi käsitellessäsi polttoainetta ja säilytä polttoaine kaukana avoimesta tulesta ja kipinöistä. Älä koskaan osta enemmän bensiiniä kuin mitä arvioit tarvitsevasi 30 päivän aikana ja säilytä se tähän tarkoitukseen hyväksytyssä astiassa. Pidä bensiini poissa lasten ulottuvilta.
Polttoainesäiliön täytön on tapahduttava ulkona, kun moottori on kylmä. Täytä säiliö juuri täyttöputken nysän alapuolelle. Tämä tila sallii polttoaineen laajenemisen. Käytä suppiloa läikkymisen estämiseksi. Pyyhi pois mahdollinen yliläikkynyt bensiini. Varmista, että alue on kuiva ennen kuin käynnistät moottorin.

SEKOITA BENSIINI JA ÖLJY (kuva 6)

1. HYVÄKSYTTY ÖLJY — Tämän lingon moottoriin suositellaan vain bensiinin ja TSC-3 luokan seosvoiteluaineen sekoitusta. Oikea sekoitussuhde on 50:1 (2 %). Moottoriöljyjen, kuten SAE 30 tai SAE 10 W 30 käyttö seosvoiteluaineena on kielletty. Ellei käytetä oikeata polttoaineseosta voi seurauksena olla vakava moottorivaurio.

2. BENSIINI — TORO-YHTIÖ SUOSITTELEE, ETTÄ KÄYTETÄÄN PUHDASTA, TUORETTA LYIJYTÖNTÄ TAVALLISTA BENSIINIÄ TORON BENSIINIKÄYTTÖISISSÄ TUOTTEISSA. LYIJYTÖN BENSIINI PALAA PUHTAAMPANA, PIDENTÄÄ MOOTTORIN KÄYTTÖIKÄÄ JA HELPOTTAA KÄYNNISTYSTÄ VÄHENTÄMÄLLÄ PALOTILAKERROSTUMIA. LYIJYPITOISTA BENSIINIÄ VOIDAAN KÄYTTÄÄ ELLEI LYIJYTÖNTÄ OLE SAATAVANA.

HUOM! ÄLÄ KOSKAAN KÄYTÄ METANOLIA, METANOLIPITOISTA BENSIINIÄ, BENSIINI-ALKOHOLISEKOITUSTA, JOSSA ON ENEMMÄN KUIN 10% ETYYLIALKOHOLIA, BENSIINILISÄAINEITA, KORKEAOKTAANISTA BENSIINIÄ TAI VALKOBENSIINIÄ, KOSKA NÄIDEN KÄYTÖSTÄ VOI AIHEUTUA MOOTTORIN POLTTOAINESYSTEEMIN VAURIO.

3. SEKOITUS — Sekoita huolellisesti ohjeiden mukainen määrä bensiiniä ja kaksi-tahtiöljyä (kts. Polttoaineen sekoitustaulukko) tähän tarkoitukseen hyväksytyssä astiassa. ÄLÄ SEKOITA POLTTOAINETTA LUMILINGON A. SEKOITUS ON HELPOMPAA JOS ÖLJY ON VÄHINTÄÄN HUONEENLÄMPÖTILASSA.

4. Täytä lumilingon polttoainesäiliö juuri täyttöputken nysän alapuolelle, ei itse täyttöputkea. Pane polttoainesäiliön tulppa tiiviisti paikoilleen.

50:1
Polttoaineen sekoitustaulukko

Bensiiniä	Seosöljyä
1 litra	0,2 dl
4 litraa	0,8 dl
5 litraa	1,0 dl
10 litraa	2,0 dl



Kuva 6

KÄYTTÖOHJEET

MOOTTORIN KÄYNNISTYS JA PYSÄYTYS (kuva 7)

1. SÄÄTÖLAITTEET–Virtalukko, ryypyttimen, sähkökäynnistysnappula ja käynnistimen säätö ovat sijoitetut kojelautaan. Kuristin on juuri kojelaudan alapuolella.

3. Peitä ryypyttimen keskellä oleva reikä peukalollasi ja työnnä kerran. Toinen työntö

2. Käännä avain ON-asentoon ja vedä kuristin ulos.

KÄYTTÖOHJEET

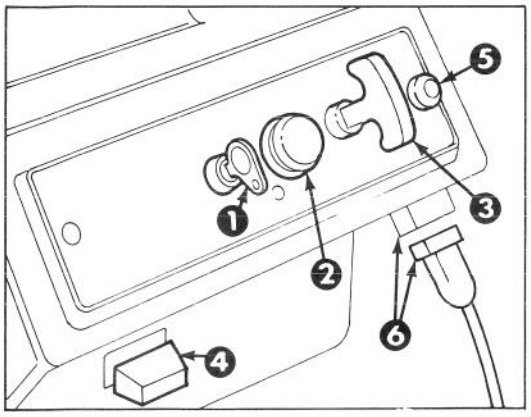

Kuva 7

1. Virtalukko
2. Ryypytin
3. Käynnistin
4. Kuristin
*5. Sähkökäynnistysnappula **
*6. Johdonliitäntä **
**SÄHKÖKÄYNN. MOOTTORI

saataa olla tarpeen erittäin kylmän lämpötilan vallitessa.

Huom! Kuristinta ja ryypytintä ei yleensä tarvitse käyttää, jos moottori on lämmin, kun se käynnistetään.

4. SÄHKÖKÄYNNISTYS – Yhdistä jatkojohto lumilinkoon ja tavalliseen kotitalouspistorasiaan. Paina käynnistinnappulaa.

TÄRKEÄ: Jos sähkökäynnistintä käytetään liian kauan yhteen menoon, voi käynnistin vahingoittua ylikuumennuksen vuoksi. Mahdollisen vahingon estämiseksi, älä käytä sähkökäynnistintä enemmän kuin 10 kertaa viiden sekunnin välein 'ON/5 sekuntia 'OFF'; odota sen jälkeen 40 minuuttia ennen kuin käytät käynnistintä uudelleen, jotta sillä on aikaa jäähtyä. Ennen kuin toistat moottorin käynnistystoimenpiteet, varmista, että virtaavaimen kytkin on 'ON'-asennossa, ja että polttoainesäiliössä on tuoretta polttoainetta. Ellei moottori käynnisty, huolto voi olla tarpeellista.

5. KÄSIKÄYNNISTIMEN KÄYTTÖ – Pidä kiinni lumilingosta yhdellä kädellä ja vedä voimakkaasti käynnistinkahvasta toisella kädellä.

6. Kun moottori käynnistyy, työnnä kuristin hitaasti sisään.

7. ROOTTORIN KYTKEMINEN—Purista säätökampea kahvaa vasten.

8. MOOTTORIN PYSÄYTTÄMINEN—Päästä irti säätökampi, käännä avain OFF-asentoon ja odota kunnes kaikki liikkuvat osat ovat pysähtyneet ennen kuin jätät ohjaajanpaikkasi.

KÄYTTÖVIHJEITÄ (kuva 8)

1. POISTOKOURUN SÄÄTÖ — Pyöritä kourun kampea myötäpäivään siirtääksesi

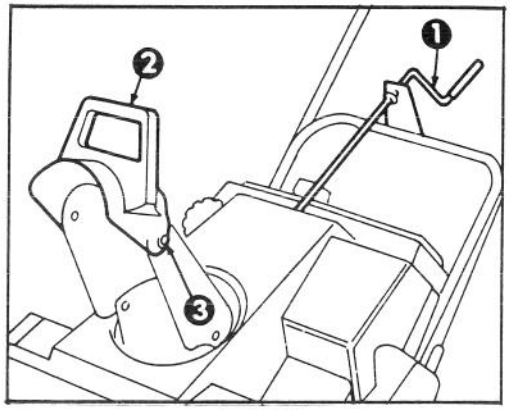

Kuva 8

1. Poistokourun kampi
2. Kourun suunnanmuuttokahva
3. Suunnanmuuttokahvan kiinnitysmutterit

poistokourua oikealle ja vastapäivään siirtääksesi kourua vasemmalle. Suunnanmuuttokahvaa poistokourun yläpuolella käytetään lumisuihkun korkeuden säätöön. Älä kiristä suunnanmuuttokahvan kiinnitysmuttereita (kuva 8) niin paljon, että tarvitaan erityistä voimanponnistusta suunnanmuuttokahvan käyttämisessä.

2. ITSELIIKKUVA TOIMINTA — Lumilinko puhdistaa lumen maata myöten ja kulkee itsekseen, kun sitä kallistetaan eteenpäin siten, että roottorin terät koskettavat maata. Lumen syvyys ja paino vaikuttavat kuitenkin lingon kulun nopeuteen. Kuljeta linko aina uudelleen yli edellisen luomisen rajan ja mikäli mahdollista, suuntaa lumisuihku tuulensuuntaan.

3. Jotkut ohjauslaitteet ja liikkuvat osat voivat jäätyä määrättyjen lumiolosuhteiden vallitessa ja jos ilma on erittäin kylmä. Jos jonkin ohjauslaitteen käyttö on hankalaa, pysäytä moottori; tarkista sen jälkeen, ettei mikään osa ole jäätynyt kiinni. ÄLÄ PAKOTA MITÄÄN OHJAUSLAITETTA TOIMIMAAN, JOS SE ON JÄÄSSÄ. Vapauta kaikki laitteet ja liikkuvat osat ennen käynnistystä.

4. LUMENPUHDISTUKSEN JÄLKEEN — Anna moottorin käydä muutaman minuutin ajan, etteivät liikkuvat osat jäädy. Kun moottori on pysäytetty, pyyhi pois jää ja lumi koko lingosta. Liikuta kourun kampea edestakaisin useita kertoja, jotta mekanismi puhdistuu lumesta.

TÄRKEÄÄ—VARASTOI LUMILINKO TYÖSKENTELYASENNOSSA PYÖRIENSÄ PÄÄLLÄ. JOS KONETTA KALLISTETAAN JA SE SÄILYTETÄÄN ETEENPÄIN KALLISTETUSSA ASENNOSSA, KÄYNNISTÄMINEN VOI OLLA VAIKEATA.

HUOLTO

YLEISHUOLTO

ivallisesti ainoa tarvittava huolto on lingon ihdistus ja muttereiden, pulttien ja ruuvien ristys. Kaavinterä, vetohihna, roottorin terät sytytystulppa on tarkistettava kerran vuoessa.

HJAUSTANGON SÄÄTÖ (kuvat 9 ja 10)

arkista määräajoin, että ohjaustanko on oiein säädetty.

. Käännä virta-avain OFF-asentoon.

. TARKISTA SÄÄTÖ (kuva 9) — Siirrä hjaustankoa takaisin päin kahvaa kohti kunes kaapeli ei ole enää löysällä. Ohjaustangon kiinnikkeen ja kahvan välin tulee olla oin 1,6-3,2 mm. Jos kaapeli on liian löysällä ai liian tiukalla, etene säätömenetelmän vaiheeseen 3.

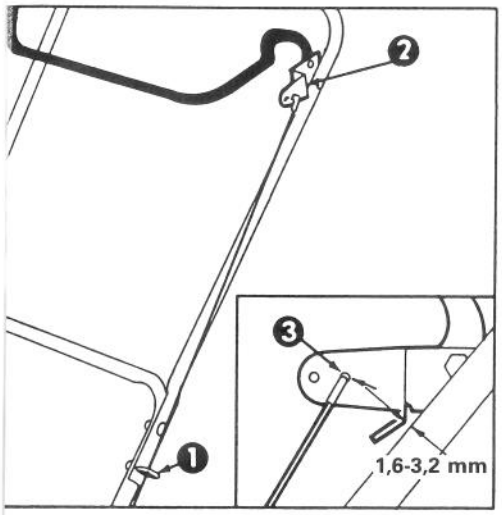

Kuva 9

1. Rengaspultti *3. Takareikä*
2. Ohjaustangon kiinnike

3. SÄÄDÄ KAAPELI (kuva 10) — Irrota kaapelin yläpää ohjaustangon kiinnikkeen reiästä. Vedä jousen päällys ylöspäin kaapelilla niin pitkälle, että kaapelin säätäjä paljastuu. Irrota kaapelin pää kaapelin säätäjästä ja pane se toiseen asentoon joko ylempään tai alempaan reikään säätäjällä siten, että saadaan sopiva väli 1,6-3,2 mm:n. Pane ylempi kaapelin pää takareikään (nuolella merkitty reikä) ohjaustangon kiinnikkeessä. Vedä jousen päällys yli kaapelin säätäjän ja tarkista säätö uudelleen.

4. Pitkäaikaisen käytön jälkeen vetohihna voi kulua eikä edellisen menetelmän avulla voida aikaansaada oikeaa hihnan kireyttä. Mikäli vetohihna luistaa voimakkaan kuormauksen yhteydessä (jatkuva vinkuva ääni), voidaan hihnaa kiristää enemmän panemalla kaapelin yläpää etureikään ohjaustangon kiinnikkeessä ja suorittamalla uusi säätö vaiheiden 2 ja 3 mukaan.

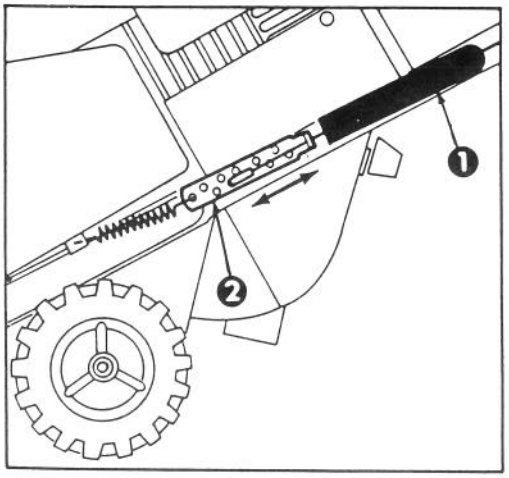

Kuva 10

1. Jousen päällys *2. Kaapelin säätäjä*

Tärkeää: Ohjaustangon etumaisen säätöreiän tarpeeton käyttö lyhentää vetohihnan ikää. Ajoittainen hihnan liukuminen (vinkuminen) voi tapahtua erittäin märissä olosuhteissa. Kosteuden poistaminen voimansiirtojärjestelmästä voidaan suorittaa kytkemällä roottori ja pitämällä sitä käynnissä lyhyen aikaa ilman kuormitusta.

BENSIININ TYHJENNYS

1. Pysäytä moottori. Poista avain virtalukosta.

2. Poista tulppa polttoainesäiliöstä ja käytä pumppumaista imuputkea polttoaineen valuttamiseen puhtaaseen bensiiniastiaan.
Huom! Tämä on ainoa menetelmä, jota suositellaan polttoaineen valuttamiseen.

KAAVINTERÄN VAIHTO (kuvat 11-14)

Ennen jokaista lumikautta, tarkista onko kaavinterä kulunut. Jos kaavinterän alaosan paksuus on alle 1,6 mm (kts. kuv. 11), on terä vaihdettava.

1. Käännä virta-avain OFF-asentoon.

2. Valuta bensiini polttoainesäiliöstä, kts. Bensiinin tyhjennys, sivu 7.

3. Poista 3 itsekierteittävää ruuvia, 2 kantaruuvia, 1 välilevy ja 2 mutteria, jotka kiinnittävät hihnan suojuksen sivulevyyn (kuva 12). Pane hihnan suojus syrjään.

4. Poista 2 kantaruuvia ja mutterit, jotka kiinnittävät kotelon alakiinnikkeen sivulevyyn (kuvat 13 ja 14).

HUOLTO

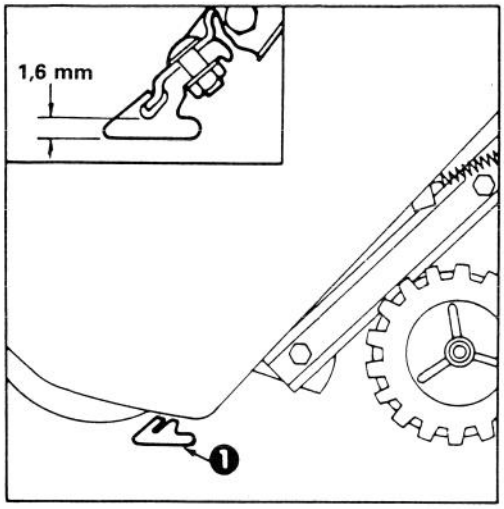

Kuva 11

1. Kaavinterä

5. Kallista lumilinkoa siten, että se lepää etuosansa varassa. Poista lukkopultit ja lukkomutterit, jotka pitävät kaavinterän paikoillaan (kuva 13). Poista kaavinterä ja kotelon alakiinnike.

6. Kiinnitä uusi kaavinterä ja koleton alakiinnike koteloon lukkopulteilla ja -muttereilla. Pultin pään on oltava kotelon sisällä.

7. Kiinnitä kotelon alakiinnike sivulevyyn kantaruuveilla ja muttereilla.

8. Asenna hihnan suojus ja kiristä kiinnikkeet huolellisesti, mutta ÄLÄ KIRISTÄ NIITÄ LIIAN TIUKALLE.

VETOHIHNAN VAIHTO (kuvat 12 ja 14)

Tarkista vetohihna ennen lumikauden alkua. Jos hihna näyttää kuluneelta tai vahingoittuneelta, on se vaihdettava uuteen.

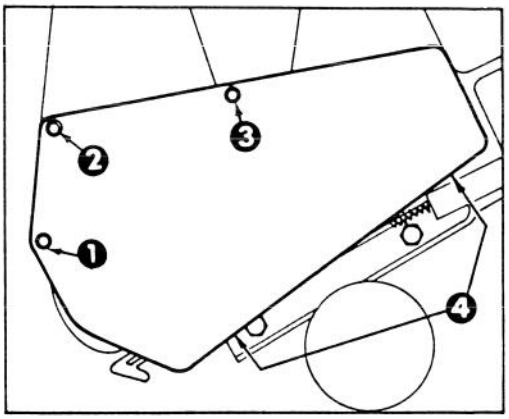

Kuva 12

1. Kantaruuvi ja mutteri
2. Kantaruuvi, mutteri ja välilevy
3. Pitkä itsekierteittävä ruuvi
4. Lyhyt itsekierteittävä ruuvi

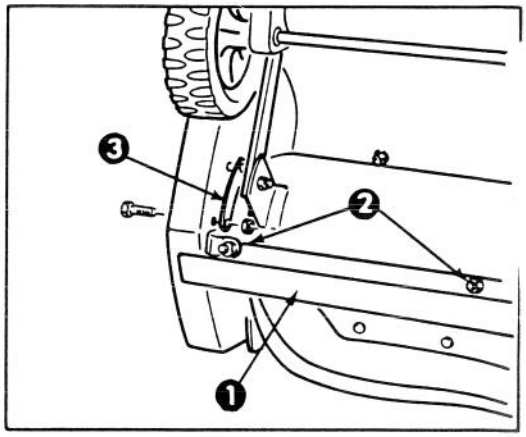

Kuva 13

1. Kaavinterä
2. Lukkopultit ja lukkomutterit
3. Kotelo

1. Käännä virta-avain OFF-asentoon.

2. Poi ta itsekierteittävät ruuvit (3), kantaruuvit (2), välilevy (1) ja mutterit (2) (kuva 12). Pane hihnan suojus syrjään.

3. HIHNAN POISTO (kuva 14)—Paina kiristyspyörää alaspäin voidaksesi poistaa hihnan roottorin pyörästä, jarrujärjestelmästä ja moottorin pyörästä.

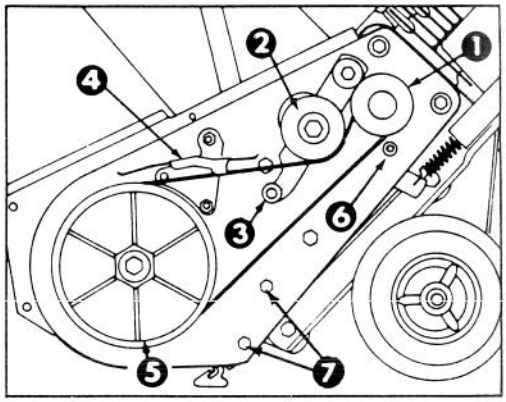

Kuva 14

1. Moottorin hihnapyörä
2. Kiristyspyörä
3. Rulla
4. Marrujärjestelmä
5. Roottorin hihnapyörä
6. Hihnan ohjain

4. HIHNAN ASENNUS (kuva 14) — Kierrä hihna moottorin hihnapyörän ympäri, kiristyspyörän alle, rullan yli, jarrujärjestelmän läpi ja roottorin hihnapyörän ympäri.

Tärkeää: Hihnan on oltava rullan päällä kuvan osoittamalla tavalla.

5. Asenna hihnan suojus. Kiristä kiinnikkeet huolellisesti, mutta ÄLÄ KIRISTÄ NIITÄ LIIAN TIUKALLE.

HUOLTO

SYTYTYSTULPAN VAIHTO — (kuvat 15, 16 ja 17)

Ennen lumikauden alkua, tarkista sytytystulppa. Jos tulpan keskellä olevat elektrodit ovat tummentuneet tai näyttävät kuluneilta, on sytytystulppa vaihdettava. Käytä NGK BPMR4A ja aseta kärkiväliksi 0,81 mm.

1. POISTA KOJELAUTA (kuva 15) — Poista kantaruuvit (3), jotka kiinnittävät kojelaudan koteloon. Poista virta-avain, nosta kojelauta pois ja jätä se roikkumaan käynnistysnuorasta.

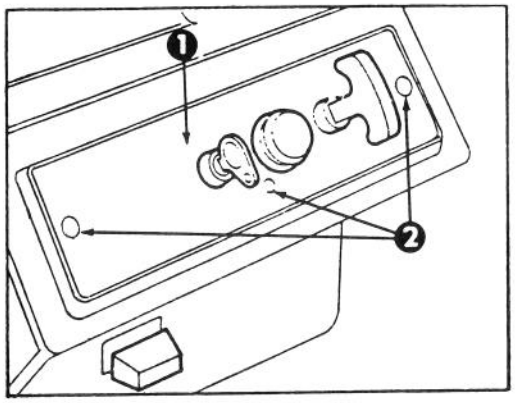

Kuva 15

1. Kojelauta *2. Kiinnitysruuvit*

2. POISTA SYTYTYSTULPPA (kuva 16) — Vedä johto pois sytytystulpasta ja poista tulppa. Tarkista tulppa ja vaihda se, jos se on rikkinäinen tai likainen. ÄLÄ KÄYTÄ HIEKKAPUHALLINTA, TERÄSHARJAA TAI YRITÄ MUUTEN PUHDISTAA SYTYTYSTULPPAA, KOSKA LIKAA VOI JOUTUA SYLINTERIIN, JOSTA VOI OLLA SEURAUKSENA MOOTTORIVAURIO.

3. ASENNA SYTYTYSTULPPA — Aseta elektrodien kärkiväliksi 0,81 mm. (kuva 17). Asenna tulppa ja kiristä se arvoon 20,4 N-m. Ellei momenttiavainta käytetä, kiristä tulppa lujasti paikoilleen. Paina johto sytytystulppaan ja asenna kojelauta uudelleen.

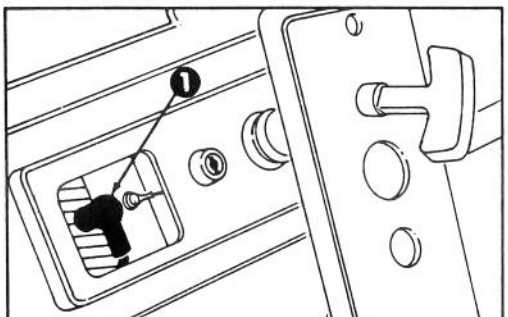

Kuva 16

1. Sytytystulpan johto

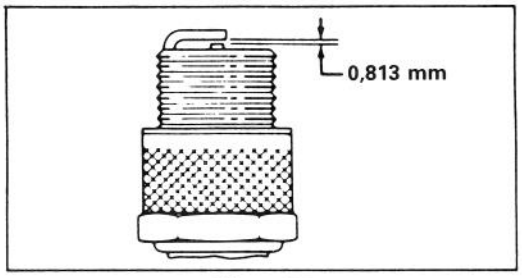

Kuva 17

KAASUTTIMEN SÄÄTÖ

Kaasutin on säädetty tehtaalla, joten säätöä ei tarvita. Mikäli lumilinkoa käytetään yli 1500 m merenpinnan yläpuolella, on mahdollista, että kaasuttimen suuttimet on vaihdettava. Ota yhteyttä paikalliseen huoltoedustajaan, jos tarvitset apua.

ROOTTORIN TERIEN TARKISTUS (kuva 18)

Ennen jokaisen lumikauden alkua on tarkistettava ovatko roottorin terät kuluneet. Mittaa etäisyys terän etuosasta (koverolta puolelta) keskeltä terän päästä teräsroottoriin. Jos etäisyys on vähemmän kuin 39,7 mm on terät vaihdettava, jotta varmistetaan oikea toiminta ja vältetään mahdollinen lumilingon alaosaan kohdistuva vahinko. Kuviosta 18 ilmenee oikea mittauspaikka. Ota yhteyttä valtuutettuun Toro-huoltoliikkeeseen.

Huom! Teriä vaihdettaessa on myös vaihdettava kaavin, jotta lumilinko toimii parhaalla mahdollisella tavalla.

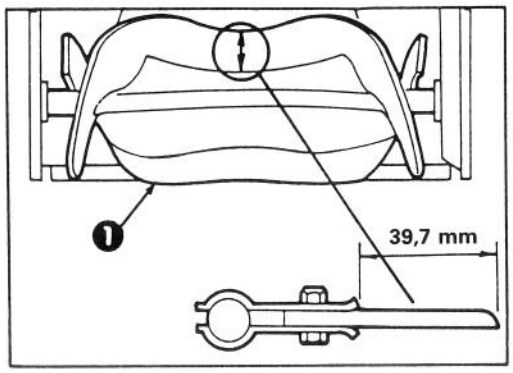

Kuva 18

1. Roottorin terä

HUOLTO

LUMILINGON VARASTOINTI

1. TYHJENNÄ POLTTOAINESÄILIÖ BENSIINISTÄ — Kts. sivu 7, Bensiinin tyhjennys.

2. ANNA MOOTTORIN KÄYDÄ KUNNES POLTTOAINE LOPPUU—Käynnistä moottori ja anna sen käydä kunnes se pysähtyy polttoaineen puutteesta. Kun moottori alkaa yskiä, vedä kuristin ulos. Ellei moottori käynnisty, vedä käsikäynnistimestä 5-10 kertaa. TÄRKEÄÄ — Tyhjentämällä polttoaine ja antamalla moottorin käydä kunnes polttoaine loppuu, estetään kumimaisen kerrostuman muodostuminen polttoainesysteemiin. Jos polttoainetta jätetään lumilinkoon, nämä kerrostumat muodostuvat ja ne aiheuttavat käynnistysvaikeuksia seuraavana talvena.

3. SYLINTERIN/MÄNNÄN HUOLTO — Vedä hitaasti käynnistimestä kunnes tunnet vähäistä vastusta, lopeta sitten. Anna käynnistimen palautua hitaasti, jotta moottori ei peruuta puristuspaineen johdosta. Tässä asennossa sekä sisäänotto että poistoaukot sulkeutuvat ja näin estetään sylinterin halkaisijan ruostuminen.

4. KIRISTÄ KIINNIKKEET JA PUHDISTA LINKO — Kiristä mahdollisesti löysällä olevat ruuvit, pultit ja mutterit. Korjaa tai vaihda vahingoittuneet osat. Puhdista linko huolellisesti.

15. VARASTOI LUMILINKO — Peitä lumilinko ja varastoi se puhtaassa, kuivassa paikassa.

ÄLÄ SÄILYTÄ MILLOINKAAN LUMILINKOA TALOSSA TAI KELLARISSA.

TUOTTEEN TUNNISTUS

MALLI- JA SARJANUMERO

Malli- ja sarjanumeron siirtokuva on sijoitettu takapoikkipalkille, akselin yläpuolelle. Käytä aina näitä viitenumeroita kirjeenvaihdossa ja tilatessasi varaosia.

TORON HUOLTOTUKI

Mikäli tarvitaan neuvoja—turvallisuuden, asennuksen, käytön, huollon tai vian löytämisen suhteen — ota yhteyttä paikalliseen valtuutettuun TORO huoltoedustajaan tai jälleenmyyjään. Katso puhelinluettolosta k.o. osoitteet. Ammattitaitoisten huoltomekaanikkojen lisäksi on huoltoedustajalla tai jälleenmyyjällä varastossa hyväksyttyjä lisävarusteita ja varaosia. Käytä TORO-lumilingossa ainoastaan aitoja TORO-varaosia.

Painettu USA:ssa