FORM NO. 3320-499 Rev. A

TORO®

SERIENR. 20526C-8900001-9900001 OCH HÖGRE

INSTRUKTIONS-BOK

21" (0,53 m) REAR BAGGER

⚠ SÄKERHETSFÖRESKRIFTER

FÖRE KÖRNING

1. Läs denna instruktionsbok noggrannt innan du använder gräsklipparen. Gör dig bekant med reglagen och hur klipparen fungerar. Låt aldrig barn köra klipparen eller vuxna som inte är bekanta med den.
2. Håll alla, speciellt barn och husdjur, borta från arbetsområdet. Ta bort pinnar, stenar, varjar och annan bråte från området som ska klippas.
3. Var klädd i långbyxor och kraftiga skor. Kör inte maskinen med sandaler på eller barfota.
4. Kontrollera bränslenivån innan motorn startas. Fyll inte tanken inomhus, när motorn är igång eller innan motorn har kallnat något efter körning. Torka upp spilld bensin innan motorn startas.
5. Behåll alla skyddsplåtar och säkerhetsanordningar på plats. Reparera eller byt ut felaktiga eller skadade delar.

UNDER KÖRNING

6. Kör inte motorn inomhus.
7. Se till att du har bra fotfäste. Håll ett säkert grepp om handtaget och gå; spring inte. Kör aldrig maskinen i vått gräs. Klipp bara i dagsljus eller god elektrisk belysning.
8. Klipp grässluttningar från sida till sida; inte uppifrån och ned. Var mycket försiktig när du byter riktning på sluttningar. Klipp inte branta sluttningar.
9. Håll ansikte, händer och fötter borta från rotorknivskåpan och knivbladet medan motorn är igång. Stanna bakom handtaget och håll dig borta från utkastaröppningen.
10. När maskinen körs utan att samla upp gräset ska uppsamlarpåsen vara på plats med utkastarluckan stängd. När gräset samlas upp, stanna motorn och kontrollera att utkastarluckan är stängd innan påsen borttages och tömmes.
11. Stäng av motorn och vänta tills alla rörliga delar stannat innan utkastaröppningen befrias från tilltäppning.
12. Eftersom bladet fortsätter att rotera ett par sekunder sedan kopplingshandtaget släppts bör du stanna bakom handtagen tills alla rörliga delar stannat.
13. Om kniven träffar ett fast föremål eller om maskinen vibrerar onormalt ska motorn stängas av och tändstiftskabeln lossas från tändstiftet. Kontrollera klipparen för eventuella skador och utför alla reparationer innan maskinen används igen.
14. Stanna motorn för justering av klipphöjd.
15. Stäng av motorn innan du korsar en grusbelagd körbana, väg eller trottoar.
16. Stanna motorn innan du lämnar förarplatsen — bakom handtaget. Om maskinen lämnas obevakad ska tändstiftkabeln lossas från tändstiftet.
17. Rör inte vid ljuddämparen eller motorn medan den är igång eller omedelbart efter den har stannat, eftersom dessa delar är heta nog att orsaka brännskador.

UNDERHÅLL

18. Utför endast de underhållsföreskrifter beskrivna i denna handbok. Om mer omfattande reparationer behövs eller du behöver hjälp ska du kontakta en TORO-återförsäljare.
19. Stäng av motorn och lossa kabeln från tändstiftet när klipparen ska rengöras, inspekteras, repareras eller justeras. Håll kabeln borta från tändstiftet för att förhindra oavsiktlig start.
20. Försäkra dig om att maskinen är i fullgott skick genom att ofta kontrollera att alla skruvar, muttrar och bultar är väl tilldragna. Se till att knivbladets fästskruv är tilldragen enligt rätta specifikationer.
21. För att minska brandfaran ska motorn hållas fri från överflödig olja, gräs, löv och smutssamlingar.
22. Kontrollera gräsuppsamlingspåsen ofta beträffande hål eller slitage. Byt ut den mot en ny för att förhindra olyckor.
23. Låt motorn kallna före förvaring inomhus. Förvara inte maskinen nära öppen flamma eller där bensinångorna kan antändas av gnistor.

SWEDISH

© The Toro Company — 1987, Rev. 1989

⚠ SÄKERHETSFÖRESKRIFTER

24. Övervarva inte motorn genom att ändra varvtalsreglaget.

25. Vid tillverkningstillfället var gräsklipparen i enlighet med säkerhetsbestämmelserna för rotorgräsklippare. För att den även i fortsättningen ska vara säker och effektiv bör du alltid köpa äkta TORO-reservdelar och tillbehör.

SYMBOLFÖRTECKNING

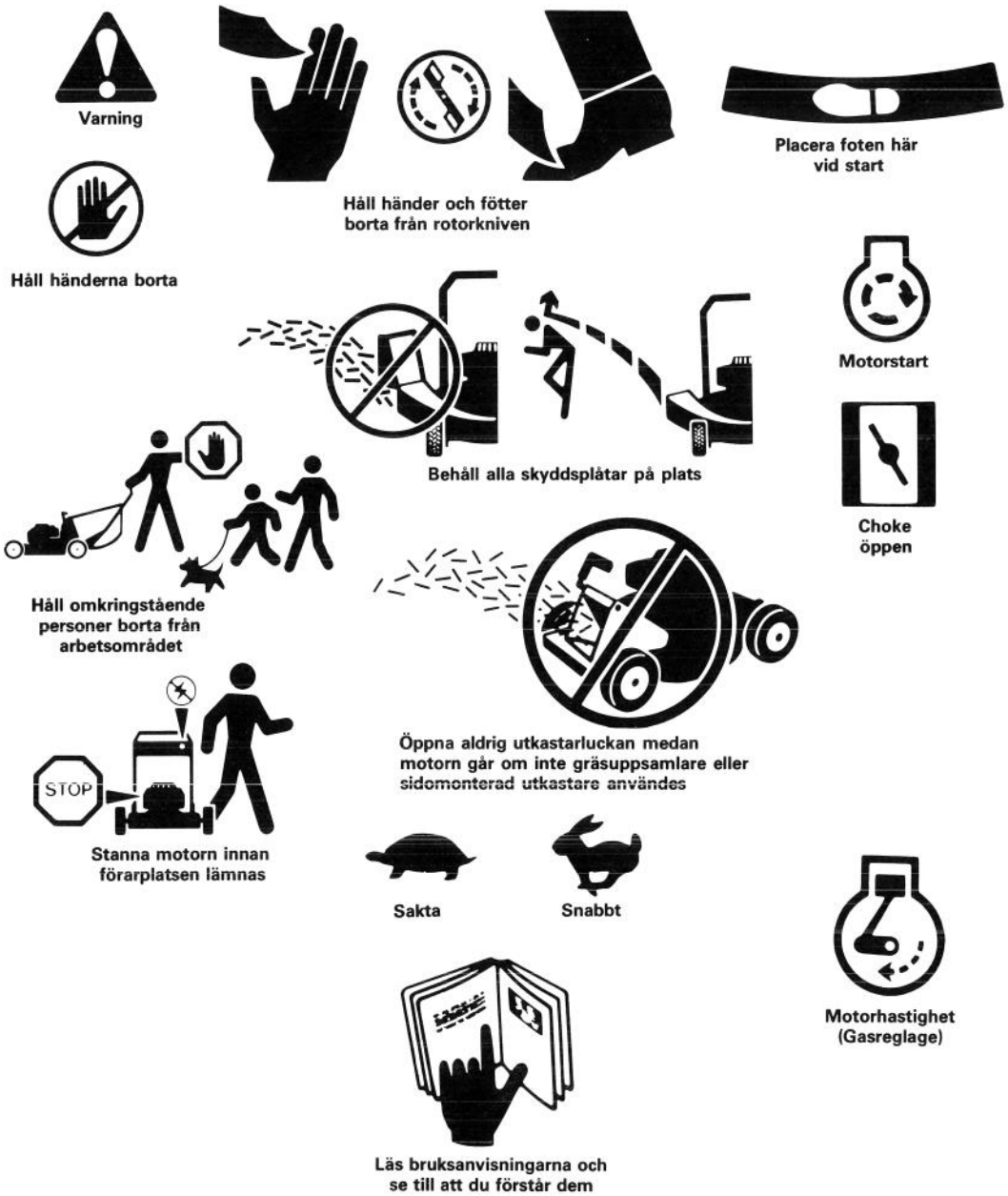

INNEHÅLLSFÖRTECKNING

Sida

Monteringsanvisningar 3
Före användning 4
Skötselinstruktioner 5-7
Underhåll 7-10
- Rengöring av luftrenaren 7
- Utbyte av tändstift 7
- Tömning av bensin 8
- Justering av gasreglaget 8
- Byte av vevhusolja 8
- Inspektion/utbyte/skärpning av rotorkniven 9
- Smörjning 9
- Rengöring av klipphuven 10
- Vinterförvaring 10

Gnistskydd 11
Produktidentifiering 11
Toro-service 11
Underhållsuppteckning 11

MONTERINGSANVISNINGAR

MONTERING AV HANDTAG OCH GRÄSUPPSAMLARE

1. Rikta in handtagen och drag åt handtagsskruvarna (fig. 1). Böj fästskenorna lätt mot varandra.

2. Res handtaget bakåt tills knopparna på handtagen snappar i hålen i fästskenorna (fig. 2). Se till att reglagekablarna är bakom och på insidan av handtagen.

3. Montera gräsuppsamlaren: se "Användning av gräsuppsamlaren", sid. 6, mom. 1-5.

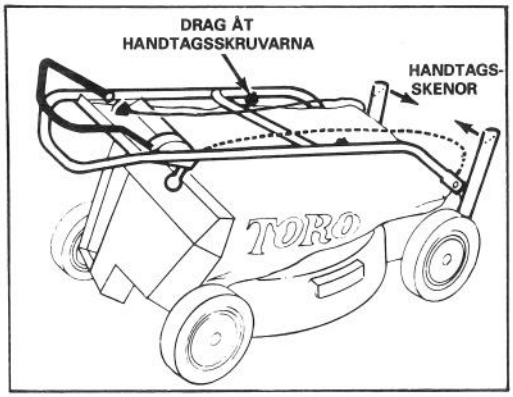

Figur 1

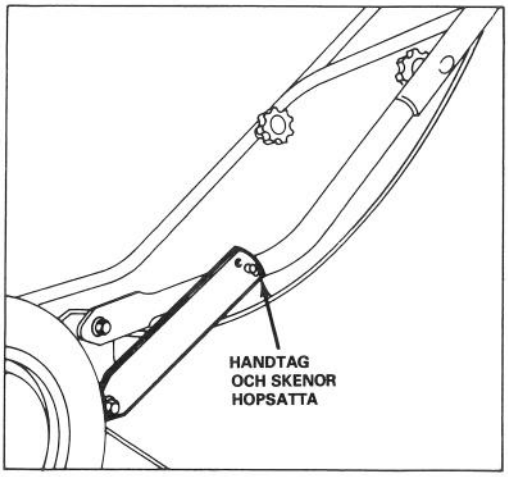

Figur 2

FÖRE ANVÄNDNING

FYLL VEVHUSET MED OLJA

Vevhuset måste fyllas med 0,6 liter SAE 30 motorolja. Använd en renande olja av hög kvalitet som har Amerikanska Petroleum Institutets -API- "serviceklassifiering" MS, SC, SD, eller SF.

Se till att oljenivån är inom SÄKERHETSGRÄNSEN. Tillsätt olja om nivån är låg.

1. Sätt gräsklipparen på ett plant underlag och gör rent omkring oljemätstickan.
2. Ta upp mätstickan genom att vrida locket moturs 1/4 varv.
3. Torka av mätstickan och stick in den i påfyllningshålet. Vrid locket 1/4 varv medurs. Dra sedan ut stickan och kontrollera oljenivån (fig. 3). Om nivån är för låg, tillsätt bara tillräckligt mycket olja att nå FULL-strecket på stickan. FYLL INTE ÖVER FULL-STRECKET EFTERSOM MOTORN DÅ KAN SKADAS VID START.
4. Inför mätstickan i påfyllningshålet och vrid locket 1/4 varv medurs för att låsa.

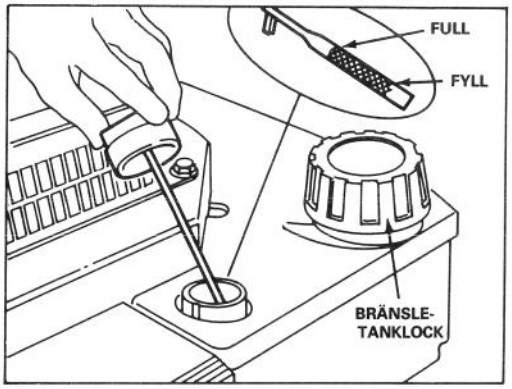

Figur 3

Obs.: Kontrollera oljenivån var 5:e arbetstimme eller varje gång gräsklipparen används. Första oljebytet ska ske efter 2 arbetstimmar, därefter ska oljan under normala förhållanden bytas var 50:e arbetstimme. Om motorn får arbeta under dammiga och smutsiga förhållanden, måste oljan bytas oftare.

FYLL BRÄNSLETANKEN MED BENSIN

Obs.: Toro rekommenderar att ny, ren, BLYFRI bensin med medelhögt oktantal användes i deras produkter. Blyfri bensin förbränns renare, förlänger motorns livslängd och underlätter start genom att minska föroreningarna i förbränningskammaren. Blyhaltig bensin kan användas om blyfri inte är tillgänglig.

1. Gör rent omkring tanklocket och ta bort locket (fig. 3). Fyll tanken med blyfri bensin upp till ca 13 mm från mynningen.
2. Skruva på tanklocket och torka upp eventuellt spilld bensin.

VIKTIGT: Blanda inte olja med bensinen. Använd aldrig metanol, bensin som innehåller metanol, gasohol som innehåller mer än 10 % etanol, bensintillsatser eller mineralterpentin eftersom det kan resultera i skador till bränslesystemet.

⚠ FARA

Bensin är mycket lättantändlig och explosionsfarlig under vissa förhållanden. Rök inte när du hanterar bensin och håll bränslet borta från öppen flamma och gnistor. Köp aldrig mer än vad som går åt på 30 dagar. Förvara bensinen i godkända behållare och håll den utom räckhåll för barn.

Fyll tanken utomhus, endast när motorn är kall. Fyll till inom 13 mm från tankens överkant. Detta tomrum är för expansion av bensinångorna. Använd tratt för att hindra spill. Torka upp spilld bensin.

KÖRINSTRUKTIONER

FEMFALDIG ANVÄNDBARHET

BAKMONTERAD GRÄSUPPSAMLARE — Samla upp det saftiga vårgräset så hålls din gräsmatta fri från halmbildning.

KLIPPNING UTAN UPPSAMLARE — På sommaren, när gräset växer saktare och är torrare, kan du låta gräsklippet spridas över gräsmattan genom att stänga utkastarluckan (fig. 4). För din egen bekvämlighet och säkerhet bör du lämna uppsamlaren på plats.

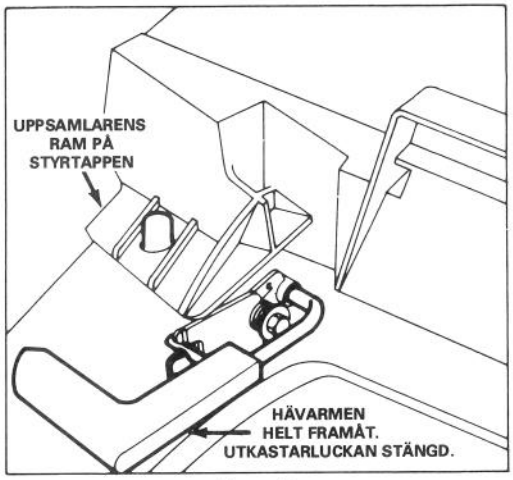

Figur 4

SIDO-UTKASTARE — Du kan välja att sprida gräsklippet åt en sida med en bakmonterad sido-utkastare. Den monteras mellan handtagen, så du kan klippa på båda sidor (fig. 5).

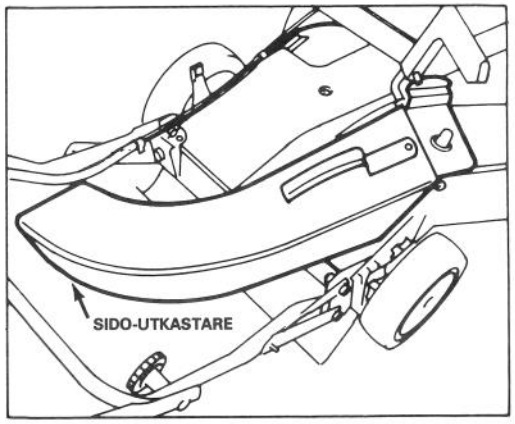

Figur 5

FINFÖRDELNING AV LÖV — På hösten kan du vilja använda ett tillbehör som river sönder löv till fina smulor, vilket minskar antalet tömningar såväl som antalet soppåsar som behövs.

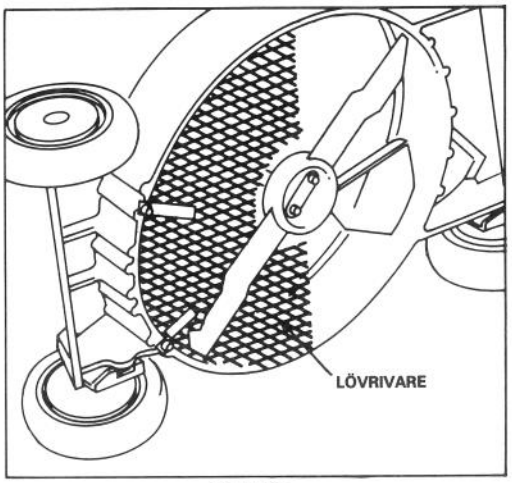

Figur 6

KÖRNINGSTIPS

1. KOLLA OLJENIVÅN — Håll oljenivån inom SÄKERHETSGRÄNSEN enligt oljemätstickan.
2. FÖRE VARJE ANVÄNDNING — Försäkra att kopplingshandtaget fungerar på rätt sätt. När kopplingshandtaget släpps skall motorn stanna.
3. KLIPPNING OCH GRÄSUPPSAMLING — Bästa resultat uppnås när motorn går i toppfart och bara ungefär 1/3 av gräsbladet klipps. Om man måste klippa långt gräs, ska den högsta höjdinställningen användas för den första klippningen. Klipp sedan gräset en gång till med en mer normal inställning. Om gräset är alltför långt kan det fastna i maskinen och orsaka motorstopp.
4. SKARPT KNIVBLAD — Börja varje gräsklippningsäsong med ett skarpt blad. Fila av hack emellanåt.

START OCH STOPP

1. REGLAGE — Gasreglage, kopplingshandtag och magnapullstarten finns på övre handtaget (fig. 7).
2. Koppla tändkabeln till tändstiftet.
3. START — Sätt gasreglaget på CHOKE och håll mot handtaget. Dra i magnapullen och regulera gasen när motorn startar (fig.7). Vid lägre temperatur (5°C) kan några extra drag vara növändigt.

KÖRINSTRUKTIONER

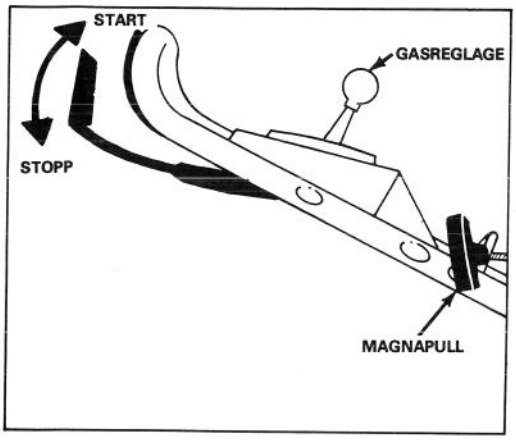

Figur 7

4. STOPP (fig. 7) — Släpp kontrollhandtaget för att stanna motorn. Dra tändkabeln från tändstiftet om maskinen ska lämnas obevakad eller ur bruk.

ANVÄNDNING AV GRÄSUPPSAMLARE

Lämna uppsamlingspåsen på plats vare sig du använder den eller ej.

1. Stanna motorn och vänta tills alla rörliga delar har stannat.
2. Se till att utkastarluckans hävarm är fullt framförd och att spärren hakat i.
3. Sväng startsnörets styrstång över till höger (fig. 8.).

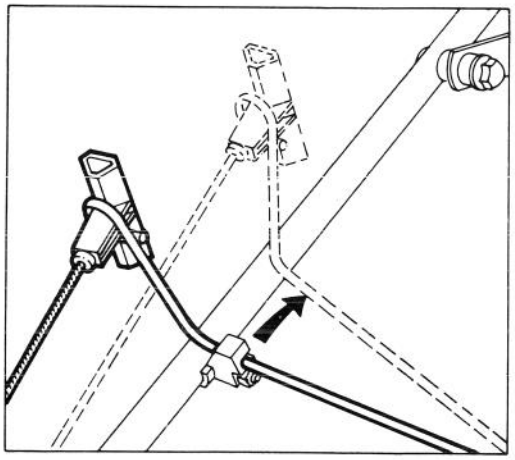

Figur 8

4. MONTERING AV GRÄSUPPSAMLARE — Skjut hålet i uppsamlarens ram över styrtappen på klipparhuset (fig. 9) och fäst bakre sidan av uppsamlaren på det lägre handtaget.

5. Drag utkastarluckans hävarm framåt tills låspinnen klarar spärren och skjut hävarmen bakåt tills låspinnen fastnar i spåret på uppsamlarens ram (fig. 9). Utkastarluckan i klipparhuset är nu öppen. Det kan bli nödvändigt att pressa ned på övre högra sidan av uppsamlarens lucka för att lossa hävarmens låspinne från spärren.

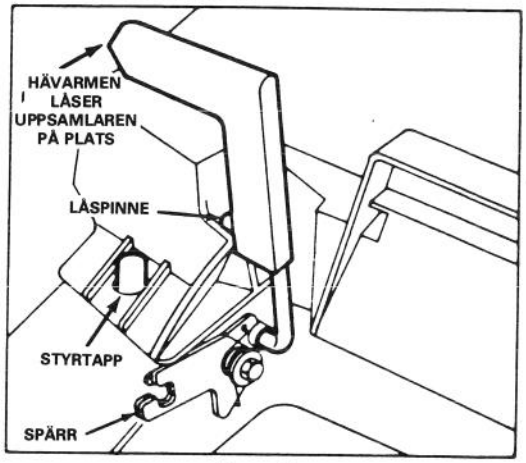

Figur 9

VARNING

Förutom när sido-utkastare används ska klipparens utkastarlucka aldrig öppnas när motorn är igång utan att gräsuppsamlaren är ordentligt fastsatt, eftersom gräs och andra förmål kastas ut med tillräcklig fart att orsaka skada.

Gräspåsens tyg kan stoppa och behålla de flesta små föremål, såsom små stenar o. dyl. Emellertid är tyget utsatt för normalt slitage och nedbrytning. Så kontrollera påsen ofta, och byt ut den om den är dålig med en äkta TORO reservpåse som visar denna eller liknande varningsföreskrift.

6. TÖMNING AV PÅSE — Släpp kontrollhandtaget och vänta tills knivbladet har stannat. Drag utkastarluckans hävarm framåt för att fästa låspinnen i spärren (fig. 4). Fatta handtagen på fram- och baksidan av uppsamlaren och lyft av den frå klippningsmaskinen. Håll alltid händer och fötter borta från klipparhuset medan motorn är igång. Tippa påsen gradvis framåt och töm ur innehållet.

KÖRINSTRUKTIONER

⚠VARNING: Om utkastarluckan inte kan stängas därför att gräsklipp och annat skräp har fastnat i öppningen ska utkastarluckans hävarm föras framåt och bakåt tills luckan kan stängas helt. Använd inte våld att stänga luckan därför att lucka och hävarm kan skadas. Om luckan ändå inte kan stängas stannas motorn och tilltäppningen avlägsnas för hand.

7. Upprepa moment 4 och 5 för att återställa uppsamlaren. Sväng sedan startsnörets styrstång över till vänster och skjut in stången i fästet (fig. 8).

JUSTERING AV KLIPPHÖJDEN

Fem bokstäver ingjutna i huset utmärker varje inställningsgrad (fig. 10).

1. Stanna motorn.
2. Lyft huset så att hjulet höjes över marken för att underlätta justeringen. Pressa ned justeringsspaken mot hjulet och flytta den till önskad inställning (fig. 10). Se till att styrpinnen på justeringsspaken passas in i urtaget på huset. Justera alla hjulen till samma höjd.

Obs.: De främre hjulen kan justeras till 12 mm. Flytta justeringsspaken förbi "A" och inför styrpinnen i hålet i huset.

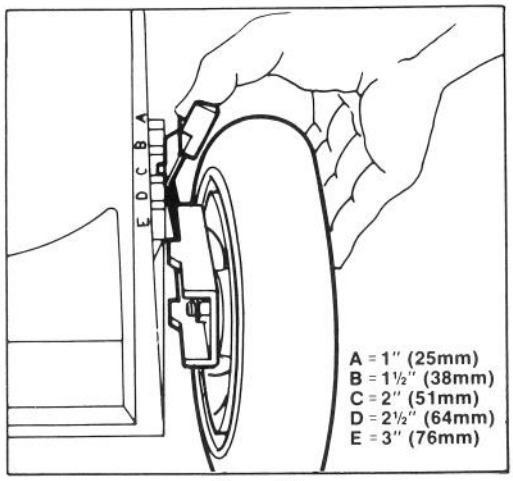

Figur 10

UNDERHÅLL

⚠ VARNING

Lossa tändkabeln från tändstiftet före justering eller underhåll.

RENGÖRING AV LUFTRENARE

Normalt bör luftrenaren göras ren efter varje 25 arbetstimmar. Den behöver rengöras oftare om maskinen används under mycket smutsiga eller dammiga förhållanden.

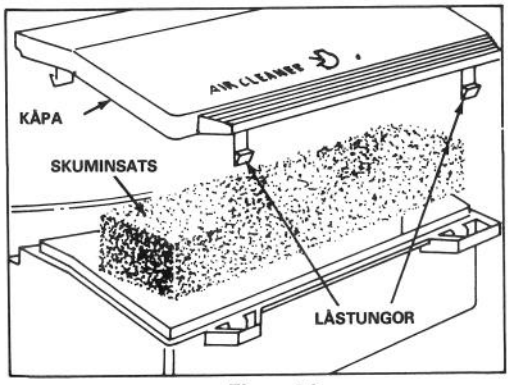

Figur 11

1. Stanna motorn och koppla ur kabeln från tändstiftet.
2. Pressa in låstungorna och lyft av luftrenarens kåpa. Rengör kåpan noga (fig. 11).
3. Om översidan på skuminsatsen är smutsig ska den tas ut och rengöras noggrant (fig. 11).

A. TVÄTTA skuminsatsen i en lösning av flytande tvål och vatten. Krama ur smutsen, men vrid inte så skumplasten inte går sönder.

B. TORKA den genom att svepa den i en ren trasa och krama ur vattnet.

C. DRÄNK in insatsen med 5 teskedar (25 ml) SAE 30 motorolja. Krama insatsen för att avlägsna överflödig olja och för att distribuera oljan jämnt i skumplasten. Insatsen ska vara fuktigt.

4. Återställ insatsen och luftrenarens kåpa.

VIKTIGT: Kör inte motorn utan luftrenarinsatsen eftersom följden därav sannolikt blir extremt slitage och skador till motorn.

UTBYTE AV TÄNDSTIFT

Använd ett NGK BPR6ES tändstift eller motsvarande. Rätt gnistgap är 0,8 mm. Ta ut stiftet efter varje 25 arbetstimmar och kolla dess tillstånd.

UNDERHÅLL

1. Stanna motorn och lossa kabeln från stiftet.
2. Gör rent omkring tändstiftet och skruva ur stiftet från cylindern.

VIKTIGT: Byt ut stiftet om det har sprickor, sotavlagringar o. dyl. Sandblästra eller skrapa inte elektroderna vilket kunde förorsaka smuts i cylindern och skador till motorn.

3. Justera gnistgapet till 0,8 mm (fig. 12). Montera det justerade stiftet och packningen. Dra till stiftet ordentligt till 20,4 N-m.

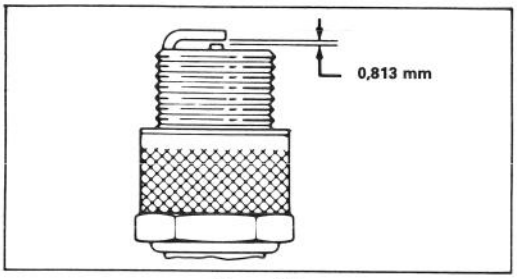

Figur 12

TÖMNING AV BRÄNSLETANK

1. Stanna motorn och lossa tändkabeln.
2. Ta locket av bränsletanken och använd en sifonpump att tömma bensinen i en ren behållare.

Obs.: Detta är det enda rekommenderade förfarandet för tömning av bränsle.

JUSTERING AV GASREGLAGE

Det kan bli nödvändigt att justera gasreglaget om motorn inte startar eller stannar. Varje gång en ny gasreglagevajer installeras måste reglaget justeras.

1. Stanna motorn och lossa tändkabeln.
2. Stäng luckan på klipparhuset och ta bort gräsuppsamlaren.
3. Sätt gasreglaget till SNABBT.
4. Lossa kabelklämmans skruv tills gasvajern löper fritt (fig. 13). Rikta in hålen i reglagearmen och reglagefästet. Dra litet i gasvajern för att avlägsna eventuellt slack och dra till kabelklämmans skruv så att justeringen fixeras.

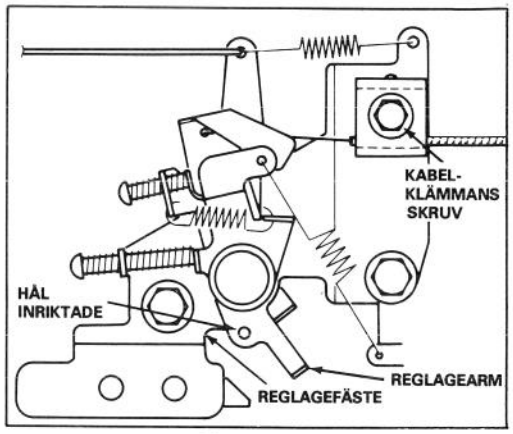

Figur 13

BYTE AV VEVHUSOLJA

Byt olja efter de första 2 arbetstimmarna och efter varje 25 arbetstimmar därefter. Eftersom varm olja flyter bättre och bär med sig mer föroreningar än kall olja bör motorn köras ett par minuter före tömning.

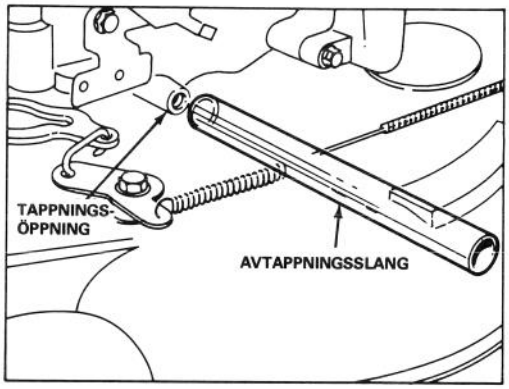

Figur 14

1. Stanna motorn och lossa tändkabeln.
2. Ta bort gräsuppsamlaren. Töm bensintanken; se "Tömning av bränsletank", sid. 8.
3. Tippa upp maskinens vänstra sida åtminstone 25 cm och ta bort avtappningspluggen.
4. Insätt avtappningsslangen över öppningen och tippa tillbaka maskinen. Lyft upp högra sidan tills all olja har runnit ner i spilloljebehållaren.
5. Sätt tillbaka avtappningspluggen sedan all olja runnit ur och fyll motorn med ny olja; se "Påfyllning av vevhusolja", sid. 4.

UNDERHÅLL

INSPEKTERING/BYTE/SKÄRPNING AV ROTORKNIV

1. Stanna motorn och lossa kabeln från tändstiftet.

2. Töm bränsletanken: se "Tömning av bränsletanken", sid. 8.

3. Tippa upp klipparen på höger sida (fig 15). Undvik knivbladet. Följden kan bli startsvårigheter.

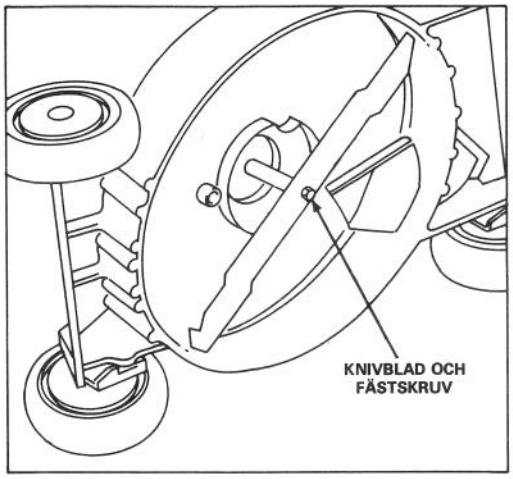

Figur 15

4. INSPEKTERA BLADET — Syna bladet noga för att upptäcka eventuellt slitage, speciellt i övergången mellan den flata och den svängda delen (fig. 16A). Eftersom sand och andra nötande material kan slita bort metallen på detta ställe, ska knivbladet undersökas före användning. Om en skåra eller annat slitage upptäcks (fig. 16B och C) ska bladet bytas ut. Se moment 5.

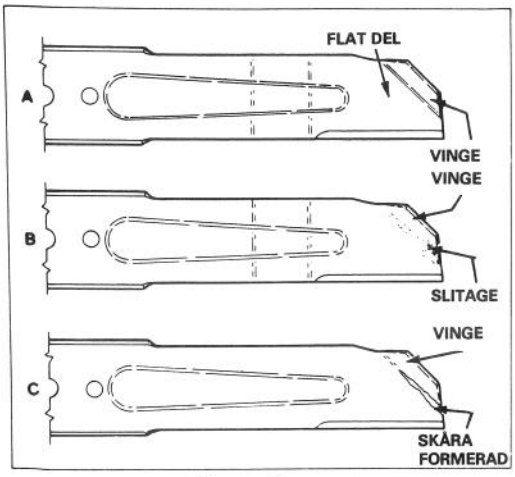

Figur 16

⚠ VARNING

Om knivbladet får slitas ned kan ett slitagespår formas nära vingen. Till slut kan en del av kniven brytas av och orsaka allvarliga personskador till dig eller omkringstående.

5. BORTTAGNING AV ROTORKNIV — Fatta knivänden med en trasa eller en tjockt stoppad handske. Lossa fästskruven och bladet (fig. 15).

Obs.: För bästa resultat bör man börja varje gräsklippningssäsong med ett nytt knivblad. Fila ner små ojämnheter under årets lopp för att bevara eggen.

6. SKÄRPNING AV KNIVBLADET — Skärp ovansidan på bladet med en fil och behåll den ursprungliga skärvinkeln (fig. 17). Rotorkniven behåller sin balans om samma mängd filas bort från båda skäreggarna.

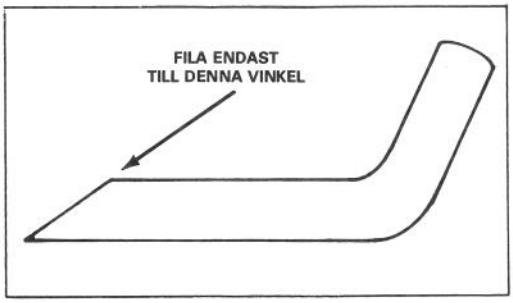

Figur 17

VIKTIGT: Kontrollera knivens balans genom att lägga den på en balansanordning. En billig balansapparat kan köpas i järnhandeln. Ett balanserat blad håller sig i vågrät position, och ett obalanserat blad lutar mot den tyngre sidan. Om kniven inte är i balans filas litet mer metall bort från den tyngre sidan.

7. Återmontera det skärpta, balanserade bladet och fästskruven. För att vara rätt insatt måste vingarna på bladet peka mot rotorknivhuset. Dra till fästskruven till 68 N-m.

SMÖRJNING

Efter varje 25 arbetstimmar eller när säsongen slutar måste fram- och bakhjulen smörjas.

1. Smörj med 2 eller 3 droppar olja på insidan av framhjulens fästkruv. Snurra hjulen för att distribuera oljan jämnt i bussningen. Torka upp överflöd.

UNDERHÅLL

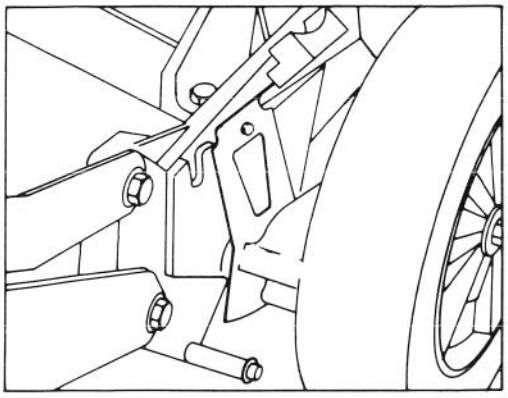

Figur 18

RENGÖRING AV ROTORKNIVHUS

För att försäkra bästa prestanda ska undersidan av rotorknivhuset och insidan av utkastaren hållas rena.

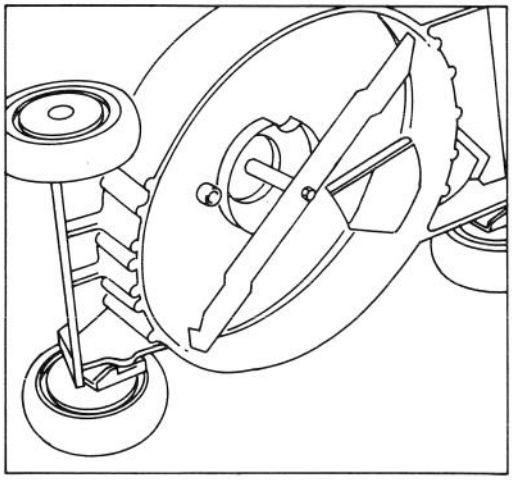

Figur 19

1. Töm ur bensinen: se "Tömning av bränsletanken", sid. 8.
2. Tippa klipparen på högra sidan (fig. 19). Undvik rotorknivbladet för att förhindra eventuella startproblem.
3. Spruta vatten på rotorhuset med en trädgårdsslang så att smuts och gammalt gräsklipp som har fastnat lossas. Skrapa bort rester som vattenstrålen inte fick bort med en träskrapa. Undvik skarpa kanter och ojämnheter.

VINTERFÖRVARING

1. Töm ur bensinen: se "Tömning av bränsletanken", sid. 8. Om tanken inte töms bildas gummiliknande hartsrester vilket resulterar i dålig motoreffekt och startproblem.
2. Töm ur oljan: se "Byte av vevhusolja", sid. 8. Sedan oljan har tömts ur ska vevhuset inte fyllas igen innan de följande moment (3-9) har fullföljts.
3. Ta bort tändstiftet och häll 2 teskedar SAE 30 olja i hålet på cylindern. Drag långsamt i startsnöret så att oljan fördelas på insidan av cylindern. Sätt tillbaka tändstiftet och drag åt till 20,4 N-m). ANSLUT INTE TÄNDSTIFTSKABELN TILL TÄNDSTIFTET.
4. Gör ren undersidan av rotorhuset: se "Rengöring av rotorhuset", sid. 10.
5. Inspektera rotorknivbladet: se "Inspektering/utbyte/skärpning av rotorkniven", sid. 9.
6. Drag till alla muttrar, bultar och skruvar.
7. Rensa bort smuts och gräsrester från cylindern, cylinderhuvudets flänsar och fläkthuset. Rengör också alla utvändiga delar av motorn, klipparhuven och översidan av rotorhuset.
8. Rengör luftrenaren: se "Rengöring av luftrenaren", sid. 7.
9. Smörj hjulen: se "Smörjning", sid. 9.
10. Bättra alla rostiga och repiga ytor med färg. Toro Re-Kote färg finns hos TORO-återförsäljare.
11. Fyll vevhuset med olja: se "Fyll vevhuset med olja", sid. 4.
12. Förvara klipparen i en ren torr plats. Täck över den för att hålla den ren och skyddad.

GNISTSKYDD — TILLBEHÖR NR. 56-6730

Om lokal lag yrkar på gnistskydd, kan det inköpas hos närmaste TORO-återförsäljare.

PRODUKTIDENTIFIERING

En etikett med modell- och serienummer finns på baksidan av rotorhuset nära utkastarluckan. Hänför alltid till specifika nummer på denna etikett i all korrespondens eller när reservdelar behövs.

TORO-SERVICE

Om hjälp behövs — beträffande säkerhet, montering, bruk eller underhåll eller felsökning — ska närmaste TORO-återförsäljare eller distributör kontaktas.. Se Yrkesregistret i telefonboken. Förutom tränade tekniker har återförsäljaren och distributören också fabriksgodkända tillbehör och reservdelar. Håll din Toro klippare genomgående TORO. Köp äkta TORO reservdelar och tillbehör.

UNDERHÅLLSFÖRTECKNING

Datum	Timmar använd							


TORO®