FORM NO. 3320-499 Rev. A

TORO

MODEL NO. 20526C-8900001-9900001 EN BOVEN

BEDIENINGS-HANDLEIDING

21 (0,53 m) REAR BAGGER

FINGERTIP START

⚠ VEILIGHEIDS-INSTRUKTIES

VÓÓR HET IN GEBRUIK NEMEN

1. Lees deze handleiding zorgzuldig voordat u de grasmaaimachine in gebruik neemt. Maak uzelf vertrouwd met de bedieningsapparatuur en het juiste gebruik van de maaier. Sta kinderen nooit toe hem te bedienen en volwassenen niet zonder de juiste bedieningsinstrukties.
2. Laat niemand, vooral geen kinderen en huisdieren, in de buurt van het te maaien gedeelte komen. Inspecteer het gebied waar de maaier wordt gebruikt zorgvuldig en verwijder stokjes, stenen, draad en afval.
3. Draag een lange broek en stevige schoenen. Gebruik de maaier niet met open sandalen of blootsvoets.
4. Controleer de hoeveelheid brandstof voor het starten van de motor. Vul de brandstoftank niet binnenshuis, wanneer de motor draait, of voordat de motor is afgekoeld, enkele minuten na gebruik. Veeg gemorste benzine op voor het starten van de motor.
5. Verwijder geen van de beschermbakken, kleppen en veiligheidsmechanismen. Repareer of vervang defecte of beschadigde onderdelen.

TIJDENS GEBRUIK

6. Motor binnenshuis niet aanzetten.
7. Zorg ervoor altijd een veilige afstand te bewaren. Houd de bedieningshandle stevig vast en loop; ren nooit. Gebruik de maaier nooit op nat gras. Maai alleen bij daglicht of bij een goede verlichting.
8. Maai overlangs hellingen; nooit van beneden naar boven. Wees zeer voorzichtig bij het veranderen van richting op hellingen. Maai niet op zeer steile hellingen.
9. Houd gezicht, handen en voeten verwijderd van de maaihuizing en het maaimes wanneer de motor loopt. Blijf achter de handle, totdat de motor stopt en houd ten alle tijde een veilige afstand van de afvoeropening.
10. Houd de zak op zijn plaats, wanneer u een deklaag laat liggen en zorg ervoor dat de afvoerkoker gesloten is. Zet de motor af bij het pakken van gras en zorg ervoor dat de afvoerkoker dicht is voordat u de zak verwijdert en leegmaakt.
11. Motor afzetten en wachten totdat alle bewegende delen stilstaan voordat u de afvoerkoker ontstopt.
12. Blijf achter de handle totdat alle bewegende delen stil staan, omdat het mes nog enkele seconden roteert nadat de bedieningshandle is losgelaten.
13. Wanneer u een vreemd voorwerp hebt geraakt of wanneer de maaier meer dan normaal vibreert, motor afzetten en verbindingsdraad van de bougie verwijderen. Controleer de maaier op beschadigingen en repareer alle onderdelen, voordat u de machine weer in gebruik neemt.
14. Motor afzetten voordat u de maaihoogte afstelt.
15. Motor afzetten, voordat u een rijpad, weg of trottoir met grint oversteekt.
16. Motor afzetten en de maaier niet in bedieningsstand laten, voordat u weggaat — achter de handle. De hoogspanningsdraad van de bougie losmaken als u de maaier onbewaakt achterlaat.
17. Geluidsdemper of motor niet aanraken tijdens het lopen of kort nadat deze is afgezet, omdat de geluidsdemper en motor nog warm zijn en brandwonden kunnen veroorzaken.

ONDERHOUD

18. Verricht alleen die onderhoudsinstrukties, die in deze handleiding zijn beschreven. Mochten ooit grote reparaties vereist zijn of indien u assistentie nodig heeft, neem dan contact op met een gemachtigde TORO Service Dealer.
19. Stop de motor en verwijder de hoogspanningsdraad van de bougie, voordat de maaier wordt schoongemaakt, gecon-

DUTCH

© The Toro Company — 1987, Rev. 1989

VEILIGHEIDS-INSTRUKTIES

troleerd voor een onderhoudsbeurt of bijstelling. Houd de draad verwijderd van de bougie om incidenteel starten te voorkomen.

20. Controleer vaak en zorg ervoor dat alle moeren, bouten en schroeven vast aangedraaid zijn om er zeker van te zijn dat de maaier veilig bediend kan worden. Zorg ervoor dat de kopbout van het mes volgens juiste specificaties is aangeschroeft.

21. Houd de motor vrij van teveel smeervetten, gras, bladeren en vuilophopingen om brandgevaar te verminderen.

22. Controleer de zak die het gras opvangt vaak op slijtage en beschadigingen. Vervang door een nieuwe zak voor uw veiligheid.

23. Laat de motor afkoelen voordat u de maaier opbergt in een afgesloten ruimte. Berg de maaier niet op dichtbij een open vuur of waar benzinedampen door een vonk kunnen ontsteken.

24. Laat de motor niet te snel lopen door de afstellingen te wijzigen.

25. De grasmaaier beantwoordde tijdens fabrikage aan de veiligheidsmaatstaven die aan roterende maaiers gesteld worden. Om een optimale performance en een voortdurende veiligheidsgarantie van de maaier te verzekeren, gebruik alleen TORO vervangingsonderdelen en accessoires. Vervangingsonderdelen en accessoires vervaardigd door andere fabrikanten kunnen resulteren in een niet nakomen van de veiligheidsmaatstaven, hetgeen gevaar zou kunnen opleveren.

VERKLARING VAN DE SYMBOLEN



INHOUD

	pagina
Montageinstrukties	3
Vóór het in gebruik nemen	4
Bedieningsinstrukties	5-7
Onderhoud	7-11
Luchtfilter onderhouden	7-8
Bougie vervangen	8
Benzine aftappen	8
Gasklep afstellen	8
Verversen van carterolie	9
Controleren/Verwijderen/Slijpen van het mes	9-10
Smering	10
Maaikast schoonmaken	11
Maaier gereedmaken voor het opbergen	
Facultatieve vonkenvanger	12
Identificatie van het produkt	12
Toro Service assistentie	12
Onderhoudstabel	12

MONTAGE-INSTRUKTIES

HET INSTALLEREN VAN DE HANDLE EN ZAK

1. Plaats de handles op één lijn en schroef de knoppen vast (Afb. 1). Buig de handleklinken enigszins naar elkaar toe.

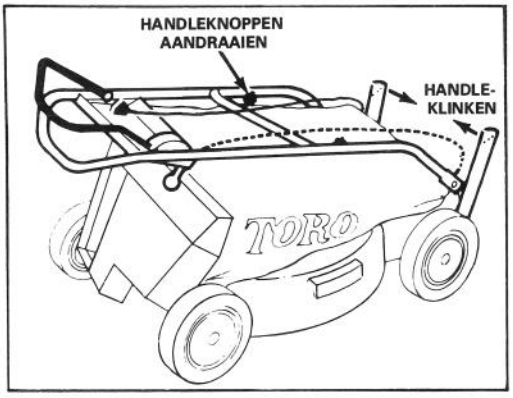

Afbeelding 1

2. Draai de handle naar achteren totdat de nagel in het middelste gat van de handleklink valt (Afb. 2). Zorg ervoor dat de bedieningskabels zich achter en aan de binnenkant van de handles bevinden.

3. Installeer de graszak: Verwijs naar "Het gebruik van de graszak", pagina 6, stap 1-5.

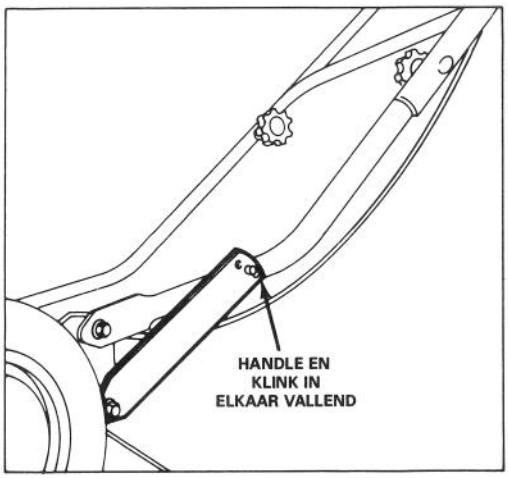

Afbeelding 2

VÓÓR HET IN GEBRUIK NEMEN

HET VULLEN VAN DE CARTER MET OLIE

In het begin moet de carter met 0,532 1 SAE 30 olie gevuld worden. U kunt elke kwaliteit olie gebruiken met de "service-classificatie" MS, SC, SD, SE of SF van het American Petroleum Institute — API. Voor gebruik, zorg ervoor dat het oliepeil binnen de VEILIGHEID-marge ligt. Voeg olie toe wanneer het peil te laag ligt.

1. Zet de maaier op een gelijke oppervlak en verwijder de olie rondom de oliepeiler.
2. Verwijder de oliepeiler door de dop een kwartslag naar links te draaien.
3. Veeg de oliepeiler af en steek hem in weer in het vulgat. Draai de dop een kwartslag naar rechts. Verwijder daarna de oliepeiler en controleer het oliepeil (Afb. 3). Indien het peil te laag is, voeg voldoende olie toe tot de vullijn op de oliepeiler. VUL NIET BOVEN DE VULLIJN OMDAT DIT DE MOTOR BIJ HET STARTEN ZOU KUNNEN BESCHADIGEN.
4. Steek de oliepeiler in het vulgat en draai de dop een kwartslag naar rechts.

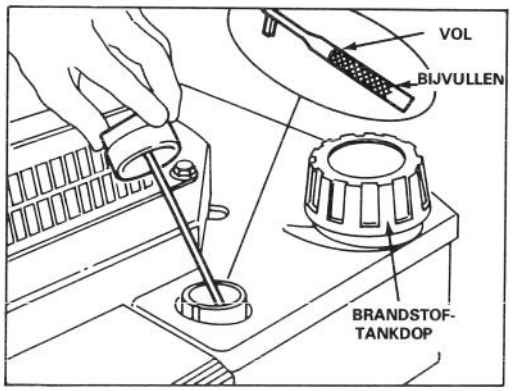

Afbeelding 3

N.B. Controleer het oliepeil iedere keer nadat u de maaier hebt gebruikt of na 5 uren. Ververs de olie in het begin na de eerste 2 uren van gebruik; ververs de olie daarna na iedere 25 uren van gebruik. Vakere olieverversingen zijn vereist onder stoffige of vuile omstandigheden.

BRANDSTOFTANK MET BENZINE VULLEN

N.B. De Toro Company raadt sterk aan om in Toro producten die door een benzinemotor worden aangedreven, schone, LOODVRIJE benzine met een normaal octaan gehalte te gebruiken. Loodvrije benzine brandt schoner, verlengt de levensduur van de motor, en bevordert het goed starten, doordat de opbouw van afzettingen in de verbrandingskamer wordt gereduceert. Benzine met loodgehalte kan gebruikt worden indien loodvrije benzine niet verkrijgbaar is.

1. Maak de dop van de brandstoftank schoon en verwijder dop van de tank (Afb. 3). Gebruik loodvrije benzine en vul de tank tot ongeveer 13 mm van de rand.
2. Doe de dop weer op de brandstoftank en veeg gemorste benzine op.

BELANGRIJK: Vermeng geen olie met benzine. Gebruik nooit methanol, benzine die methanol bevat, gasohol die meer dan 10% ethanol bevat, benzinemengsels, superbenzine, of witte benzine, omdat dit beschadiging van het brandstofsysteem tot gevolg kan hebben.

GEVAAR

Benzine is onder bepaalde omstandigheden buitengewoon gemakkelijk ontbrandbaar en explosief. Rook niet, wanneer u brandstof hanteert en houd brandstof ver verwijderd van open vlammen en vonken. Koop nooit voor meer dan 30 dagen benzine in voorraad. Bewaar benzine in een gekeurd vat en houd dit buiten bereik van kinderen.

Vul benzinetank buitenshuis, alleen wanneer de motor koud is. Vul de tank tot ca. 1,5 cm (13 mm) van de top. Deze ruimte is nodig voor het uitzetten van de brandstof. Gebruik een trechter of tuit om morsen te voorkomen. Veeg gemorste benzine op.

BEDIENINGS-INSTRUKTIES

4-in-1 VEELZIJDIGHEID BIJ HET MAAIEN

ZAK ACHTER — Verzamel het verse gras in het voorjaar in de zak, zodat u de grasmat vrij houdt van strovorming.

EEN DEKLAAG VORMEN — In de zomer, wanneer het gras langzamer groeit en droger is, kunt u een deklaag laten liggen door de kokerdeur te sluiten (Afb. 4). Laat de graszak aan de maaier als bescherming en voor het gemak.

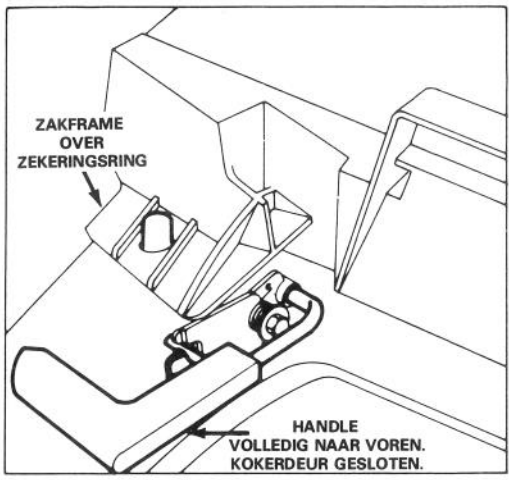

Afbeelding 4

ZIJDE-UITWERPER — Verwijder geknipte gras met de facultatieve, aan de achterzijde bevestigde zijde-uitwerper die binnen enkele seconden geïnstalleerd kan worden. Dit ontwerp geeft u de mogelijkheid om aan beide kanten het gras te kunnen bijknippen (Afb. 5).

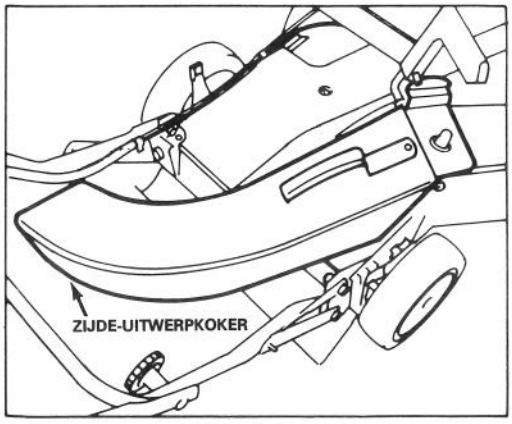

Afbeelding 5

BLADEREN VERSNIPPEREN — De facultatieve bladversnipperaar snijdt tijdens het pakken in de herfst de bladeren in stukjes tot een fractie van de oorspronkelijke grootte, vermindert het aantal keren dat u moet stoppen om de zak te legen, alsmede het benodigde aantal afvalzakken (Afb. 6).

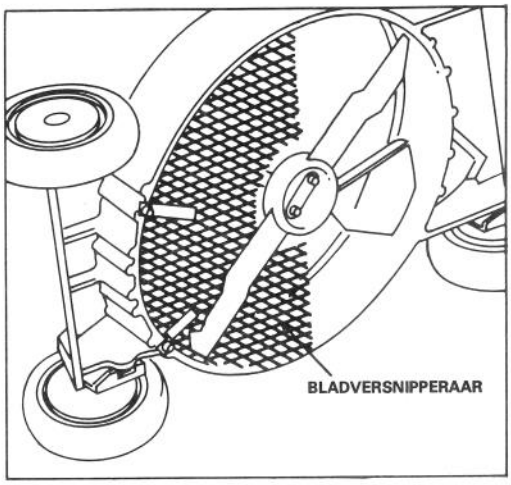

Afbeelding 6

BEDIENINGSTIPS

1. CONTROLEER HET OLIEPEIL — Houd het oliepeil binnen de VEILIGHEID-marge zoals op de oliepeiler is aangegeven.
2. VOOR HET MAAIEN — Zorg er iedere keer voor dat de bedieningshandle correct functioneert. De motor is zo ontworpen dat deze stopt wanneer de bedieningshandle wordt losgelaten.
3. MAAIEN EN GRASPAKKING — De beste resultaten worden verkregen, wanneer de motor op maximale snelheid draait en met slechts ongeveer 1/3 van de grasspriet wordt gemaaid. Als er lang gras gemaaid moet worden, stel dan de maaier tijdens de eerste maaironde in op de hoogste stand. Maai het gras daarna nogeens op normale maaihoogteinstelling. Indien u te veel van het lange gras maait, kan de maaier verstopt raken en de motor afslaan.
4. HET MES SLIJPEN — Begin elk maaiseizoen met een scherp mes. Vijl regelmatig de inkepingen bij.

BEDIENINGS-INSTRUKTIES

HET STARTEN EN STOPPEN

1. BEDIENINGSSYSTEMEN — Het gasmanet, bedieningsstang en vingertop-starter bevinden zich op de bovenste handle (Afb. 7).

2. Druk de hoogspanningsdraad op de bougie.

3. STARTEN — Zet het gasmanet op CHOKE en houdt de bedieningsstang tegen de handle. Trek de vingertop-starter die bevestigd is op de motor uit (Afb. 7) en stel het gasmanet in de gewenste stand wanneer de motor start. Wanneer de temperatuur ca. 5°C bedraagt, kan men een aantal keren moeten trekken, omdat de motor op gang moet komen.

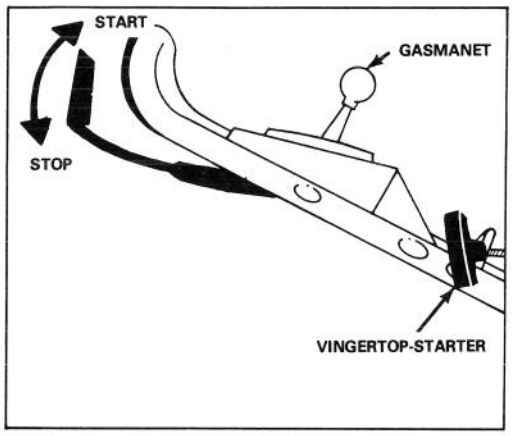

Afbeelding 7

4. STOPPEN — Laat de bedieningsstang los om de motor te stoppen. Trek de draad uit de bougie, indien de maaier onbewaakt wordt achtergelaten of niet wordt gebruikt.

HET GEBRUIK VAN DE GRASZAK

Houd de zak geïnstalleerd bij het graspakken of wanneer u een deklaag laat liggen.

1. Zet de motor af en wacht tot alle delen tot stilstand zijn gekomen.

2. Zorg ervoor dat de deurhandle van de afvoerkoker volledig naar voren is getrokken en de pen in de klink is.

3. Gooi de kabel naar rechts (Afb. 8).

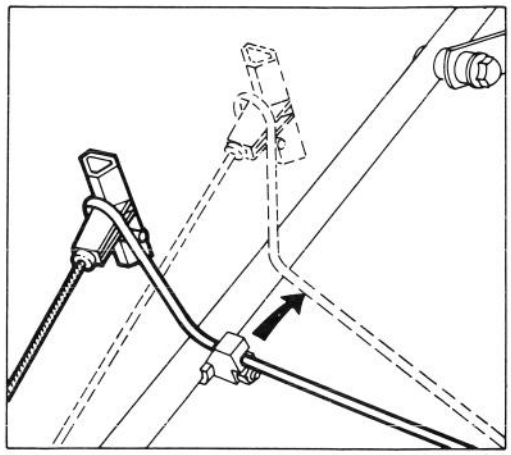

Afbeelding 8

4. HET INSTALLEREN VAN DE ZAK — Schuif de opening van de zakframe over de zekeringsring op de huizing (Afb. 9) en plaats de achterkant van de zakframe op de beneden handle.

5. Trek de deurhandle van de afvoerkoker naar voren totdat de sluitpen de pal loslaat en trek daarna de handle naar achteren, totdat de pen in de zakklink valt (Afb. 9). De deur van de afvoerkoker in de maaier is nu open. Soms is het nodig om de rechter bovenkant van de zakopening naar beneden te drukken om de handle los te maken.

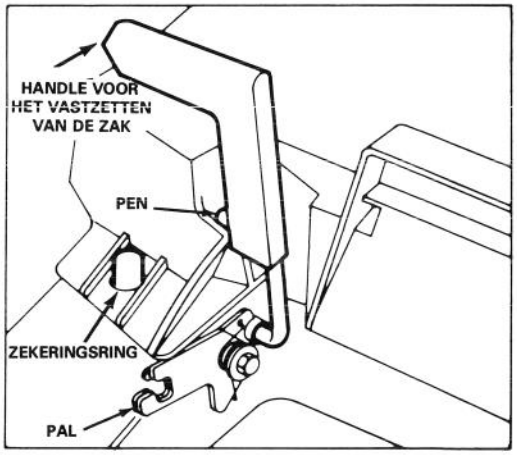

Afbeelding 9

BEDIENINGS-INSTRUKTIES

⚠ WAARSCHUWING

Open nooit — uitgezonderd het gebruik van een zijde-uitwerpsysteem — de afvoerkokerdeur van de maaier, wanneer de motor loopt, tenzij de graszak correct is geïnstalleerd, omdat grasmaaisel en ander afval met voldoende kracht afgevoerd worden om ongelukken te kunnen veroorzaken.

Het materiaal, waarvan de graszak is vervaardigd, zal het grootste deel van de voorwerpen, zoals kleine steentjes of ander gelijksoortig afval, opvangen. Dit materiaal is echter onderhevig aan normale slijtage. Controleer de zak dus regelmatig en vervang, indien defect, door een nieuwe echte TORO zak met identiek waarschuwingslabel.

6. HET LEEGMAKEN VAN DE ZAK — Laat de bedieningsstang los en wacht totdat het mes tot stilstand is gekomen. Zet de kokerdeur naar voren om de sluitpen in de pal te laten vallen (Afb. 4). Grijp de handle aan voor-en achtereind van de zak vast en licht de zak van de maaier. Houd ter bescherming altijd de handen en voeten van de maaier af, omdat de motor nog loopt. Licht de zak langzaam naar voren om het geknipte gras uit te schudden.

⚠ WAARSCHUWING: Indien de afvoerkokerdeur niet sluit, omdat de afvoer verstopt zit met grasmaaisel, beweeg dan de deurhandle van de afvoerkoker heen en weer, totdat de deur volledig gesloten is. Forceer de deur van de afvoerkoker niet, omdat dit de handle kan beschadigen. Indien de deur nog niet sluit, zet dan de motor af en verwijder de verstopping.

7. Herhaal stap 4 en 5 om de zak weer te installeren gooi daarna de kabel naar links in de steunarm (Afb. 8).

HET AFSTELLEN VAN DE MAAIHOOGTE

De vijf letters gegraveerd in de huizing geven elke een toenemende graad van afstelling aan (Afb. 10).

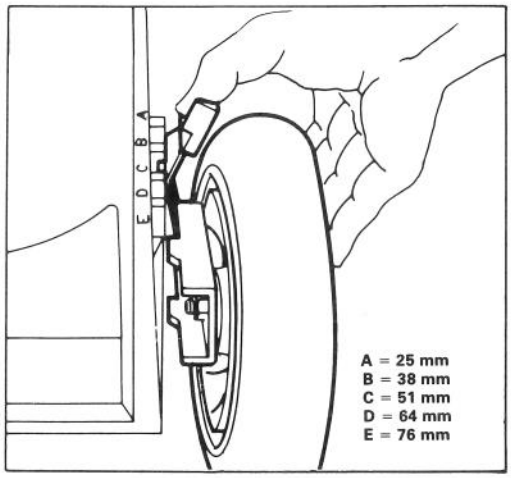

Afbeelding 10

1. Zet de motor af.
2. Licht de huizing op, zodat het wiel van de grond is en u de hoogte gemakkelijker kunt afstellen. Druk de afstellingshefboom naar het wiel toe en zet hem op de gewenste stand (Afb. 10). Zorg ervoor dat de hefboom bij het afstellen in de inkepingen van de huizing valt. Stel alle wielen op dezelfde hoogte af.

N.B. De voorwielen kunnen tot ca. 1,2 cm worden afgesteld. Zet de afstellingshefboom na "A" en laat de pen in het gat in de huizing vallen.

ONDERHOUD

⚠ WAARSCHUWING

Trek de draad van de bougie, voordat u bijstellingen of onderhoud verricht.

ONDERHOUDEN VAN DE LUCHTFILTER

Maak de luchtfilter onder normale omstandigheden na iedere 25 uren van gebruik schoon. Vakere reiniging is echter vereist, wanneer de maaier onder stoffige of vuile omstandigheden wordt gebruikt.

1. Zet de motor af en trek de draad uit de bougie.

ONDERHOUD

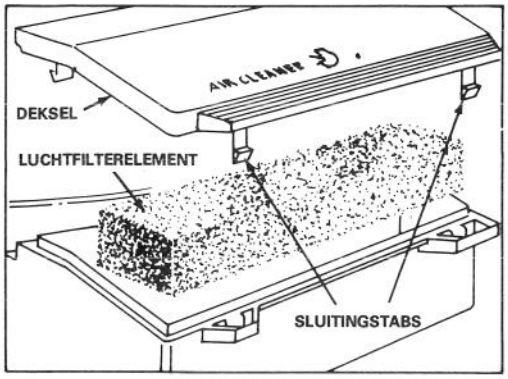

Afbeelding 11

2. Druk de sluitingstabs naar binnen en licht het deksel van de luchtfilter. Maak het deksel grondig schoon (Afb. 11).

3. Wanneer het luchtfilterelement vuil is, verwijder het uit de luchtfilter en maak het grondig schoon (Afb. 11).

A. WAS het element in een oplossing van water en vloeibaar afwasmiddel. Knijp het element zachtjes uit om het vuil te verwijderen, maar wring het niet, omdat het kan scheuren.

B. DROOG het element in een schone doek. Knijp de doek uit, totdat het element droog is.

C. DOORDRENK het element met 5 theelepels (25 ml) SAE 30 motorolie. Knijp het element uit om het te veel aan olie te verwijderen en de olie gelijkmatig te verdelen. Een vochtig element is wenselijk.

4. Plaats het luchtfilterelement en deksel terug.

Belangrijk: Gebruik de motor niet zonder luchtfilterelement, omdat dit waarschijnlijk buitengewone slijtage en beschadiging van de motor tot gevolg zal hebben.

VERVANGEN VAN DE BOUGIE

Gebruik een NGK BPR6ES bougie of equivalent. De juiste luchtopening is 0,813 mm. Verwijder de bougie na elke 25 uren van gebruik en controleer de conditie.

1. Zet de motor af en trek de draad van de bougie.

2. Maak het gebied rondom de bougie schoon en verwijder de bougie van de cylinderkop.

BELANGRIJK: Vervang een gescheurde, verstopte of vuile bougie. Schuur, schrap of maak electrodes nooit schoon, omdat dit beschadiging van de motor tot gevolg kan hebben, mocht er gruis in de cylinder raken.

3. Zet de luchtopening op 0,813 mm (Afb. 12). Installeer de bougie en pakkingszegel correct en draai de bougie stevig vast tot 20,4 N-m.

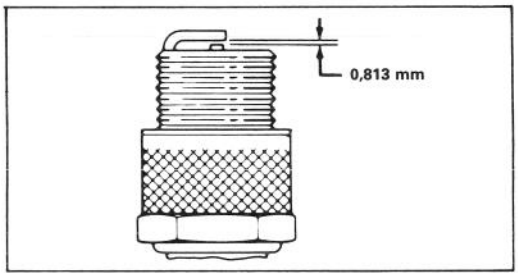

Afbeelding 12

AFTAPPEN VAN BENZINE

1. Zet de motor af. Trek de draad van de bougie.

2. Verwijder de dop van de benzinetank en gebruik een pomphevel om de brandstof in een schone benzinetank af te tappen.

N.B. Dit is de enige aanbevolen methode om benzine af te tappen.

BIJSTELLEN VAN HET GASMANET

Bijstelling van de gasmanetregeling kan nodig zijn wanneer de motor niet start of afslaat. Het gasmanet moet bijgesteld worden, wanneer u een nieuwe benzinekabelassemblage installeert.

1. Zet de motor af en trek de draad van de bougie.

2. Sluit de deur van de maaihuizing en verwijder de graszak.

3. Zet het gasmanet op SNEL.

4. Maak de kabelklemschroef los, totdat de gaskabel heen en weer geschoven kan worden (Afb. 13). Trek zachtjes aan de gaskabel om speling te verwijderen en draai de kabelklemschroef vast, zodat de afstelling verzekerd is.

ONDERHOUD

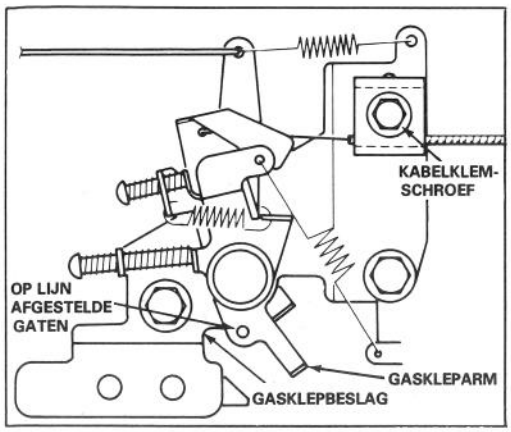

Afbeelding 13

VERVERSEN VAN CARTEROLIE

Ververs de olie na de eerste 2 uren van gebruik en daarna na iedere 25 uur. Omdat warme olie beter afgetapt kan worden en meer verontreinigingen meevoert dan koude olie, is het aan te bevelen de motor een minuut of zo te laten lopen, alvorens de olie te verversen.

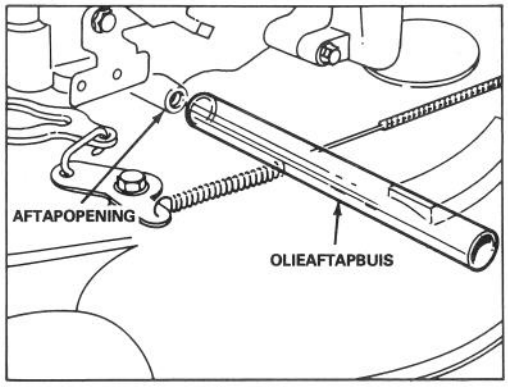

Afbeelding 14

1. Zet de motor af en trek de draad van de bougie.
2. Verwijder de graszak. Tap benzine uit brandstoftank: Zie "Aftappen van benzine", pagina 8.
3. Til de linkerzijde van de maaier tenminste 25 cm op en verwijder de aftapstop.
4. Schuif de slang voor het aftappen van de olie over de opening en laat de maaier zakken. Til de rechterzijde van de maaier op, totdat alle olie in de afvoerbak is gevloeid.
5. Bevestig de aftapstop na het aftappen weer en vul de motor met verse olie: Zie "Het vullen van carter met olie", pagina 4.

CONTROLEREN/VERWIJDEREN/SLIJPEN VAN HET MES

1. Zet de motor af en trek de draad van de bougie.
2. Tap benzine uit brandstoftank: Verwijs naar "Aftappen van benzine", pagina 8.
3. Zet de maaier op de rechterzijde (Afb. 15). Pas op dat u het mes niet roteert. Dit kan tot problemen bij het starten leiden.

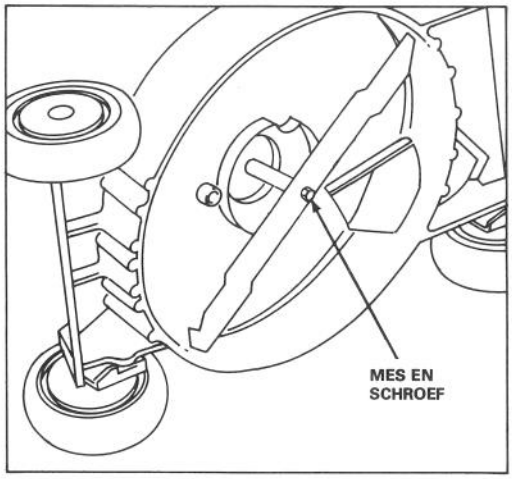

Afbeelding 15

4. CONTROLEREN VAN HET MES — Inspekteer het mes zorgvuldig op scherpte en slijtage, speciaal het raakvlak van de vlakke en ronde delen (Afb. 16A). Controleer het mes vóór gebruik van de maaier, omdat zand en ander schurend materiaal het metaal dat het raakvlak vormt tussen de vlakke en ronde delen van het mes kan doen afslijten. Vervang het mes wanneer u gleuven of slijtage bemerkt (Afb.16B en C). Zie stap 5.

ONDERHOUD

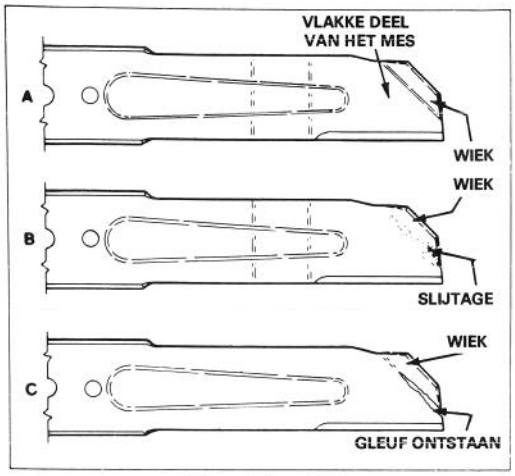

Afbeelding 16

⚠ WAARSCHUWING

Indien u het mes te veel laat slijten kan er een spleet bij de wiek ontstaan. Er kan dan tenslotte een stuk van het mes afbreken met als gevolg dat u of een bijstaander een ernstig ongeluk kunt oplopen.

5. VERWIJDEREN VAN HET MES — Pak het mesuiteinde met een doek of dikke gewatteerde handschoen. Verwijder de messchroef en het mes (Afb. 15).

N.B. Voor optimale maaiprestatie, installeer een nieuw mes in het begin van het maaiseizoen. Vijl in de loop van het jaar de kleine inkepingen bij, zodat de snijkant scherp blijft.

6. SLIJPEN VAN HET MES — Slijp de bovenkant van het mes met een vijl en behoud ole oorspronkelijke snijhoek (Afb. 17). Het mes blijft in balans, wanneer van beide snijkanten eenzelfde hoeveelheid wordt weggeslepen.

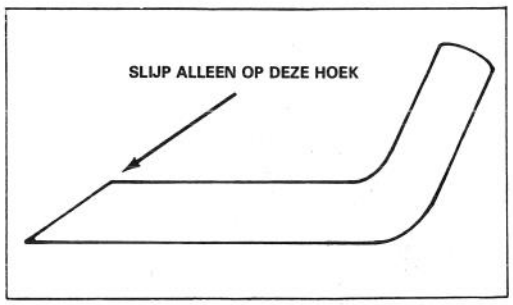

Afbeelding 17

BELANGRIJK: Controleer de balans van het mes met een messchaal. Een goedkope messchaal kan bij een ijzerwaren winkel worden verkregen. Een uitgebalanceerd mes blijft horizontaal en een ongebalanceerd mes zal op de zware kant gaan liggen. Als het mes uit balans is, vijl dan wat metaal van de snijkant aan het zware "uiteinde" van het mes.

7. Bevestig het scherpe, uitgebalanceerde mes en de messchroef. Het wiekgedeelte van het mes moet bij correcte installatie naar de maaihuizing gericht zijn. Draai de schroef vast tot 68 N-m.

SMERING

Voor- en achterwielen moeten na iedere 25 uren van gebruik of aan het eind van het seizoen gesmeerd worden.

1. Breng 2 of 3 druppels lichte olie aan op de binnenkant van de voorwielbouten. Draai de wielen voor een gelijke verdeling van de olie in de naafbussen. Veeg het teveel aan olie af.

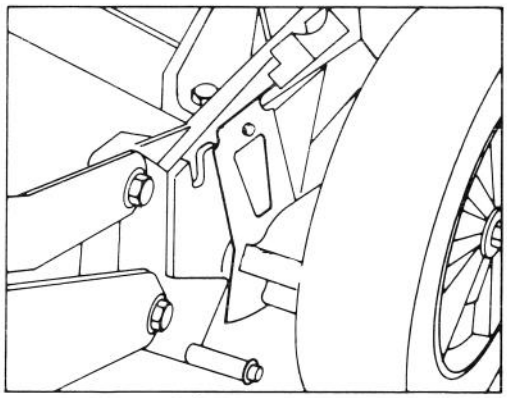
Afbeelding 18

ONDERHOUD

SCHOONMAKEN VAN DE MAAIHUIZING

Houd voor een optimale performance de onderzijde van de maaihuizing en de binnenkant van de afvoer schoon.

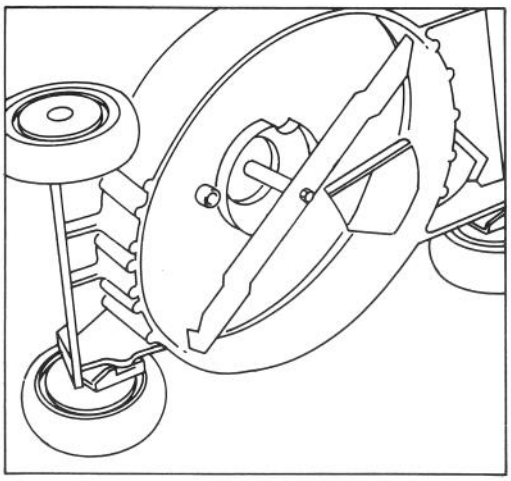

Afbeelding 19

1. Tap benzine uit brandstoftank: Zie "Aftappen van benzine", pagina 8.
2. Zet de maaier op de rechterzijde (Afb. 19). Pas op dat u het mes niet roteert. Dit kan tot problemen bij het starten leiden.
3. Verwijder vuil en gemaaid gras dat aan de huizing geplakt zit en spuit deze met een tuinslang af. Schrap het resterende vuil met een houten schraper af. Vermijd naden en scherpe hoeken.

MAAIER GEREEDMAKEN VOOR OPBERGING

1. Tap benzine af: Zie "Aftappen van benzine", pagina 8. Indien de benzine niet wordt afgetapt, zullen zich gomachtige vernisafzettingen vormen met als gevolg een slechte werking van de motor of zelfs startproblemen.
2. Tap olie af: Zie "Verversen van carterolie", pagina 9. Nadat de olie is afgetapt, vul de carter pas met olie nadat de volgende handelingen zijn verricht (3-9).
3. Verwijder de bougie en giet 2 eetlepels SAE 30 olie in het bougiegat van de cylinder. Trek starter langzaam omhoog zodat de olie zich verdeelt over de binnenkant van de cylinder. Bevestig de bougie en draai deze vast tot 20,4 N-m. BEVESTIG DE HOOGSPANNINGSDRAAD NIET AAN DE BOUGIE.
4. Maak de onderkant van de huizing schoon: Zie "Schoonmaken van de maaihuizing", pagina 11.
5. Controleer de conditie van het mes: Zie "Controleren/Verwijderen/Slijpen van het mes", pagina 9.
6. Draai alle moeren, bouten en schroeven vast.
7. Haal vuil en kaf van de cylinder, koelribben en ventilator. Verwijder ook gras, vuil en viezigheid aan de buitenkant van de motor, de bekleding en de bovenkant van de maaihuizing.
8. Maak de luchtfilter schoon: Zie "Onderhouden van de luchtfilter", pagina 7.
9. Smeer de wielen: Zie "Smering", pagina 10.
10. Werk alle geroeste en geschilverde verfplekken bij. Toro Re-Kote verf is verkrijgbaar bij een gemachtigde TORO Service Dealer.
11. Vul de carter met olie: Zie "Het vullen van de carter met olie", pagina 4.
12. Berg maaier in een droge plaats op. Bedek de maaier om hem schoon te houden en te beschermen.

FACULTATIEVE VONKENVANGER — ONDERDEEL #56-6730

Indien plaatselijke-, provinciale- of staatsregelingen een vonkenvanger voorschrijven, dan kan deze bij de plaatselijke gemachtigde TORO Service Dealer gekocht worden. Gebruik van de maaier zonder vonkenvanger in Californisch bos-, struik- of grasland is in overtreding met de wet. Sectie 4442 Public Recources Code.

IDENTIFICATIE VAN HET PRODUCT

Een model- en serienummer plaatje bevindt zich aan de achterzijde van de maaihuizing, bij de afvoerdeur. Verwijs in uw correspondentie of wanneer u vervangingsonderdelen nodig hebt, altijd naar de specifieke nummers op dit plaatje.

TORO SERVICE HULP

Indien u hulp nodig hebt betreffende veiligheid, montage en onderhoud of het verhelpen van storingen, neem dan contact op met de plaatselijke gemachtigde TORO Service Dealer of Distributeur. Sla de "Gouden Gids" na voor assistentie. De dealer en distributeur hebben, afgezien van bekwame service monteurs en technici, de door de fabriek goedgekeurde accessoires en vervangingsonderdelen in voorraad. Houd uw Toro een hele TORO. Koop alleen echte TORO vervangingsonderdelen en accessoires.

ONDERHOUDSTABEL

Datum	Uren gebruikt							