FORM NO. 3320-499 Rev. A

TORO

MODELLO 20526C-8900001-
9900001 E SEGUENTI

MANUALE D 'ISTRUZIONI

TOSAERBA DA 53 CM CON SACCO POSTERIORE

⚠ ISTRUZIONI SULLA SICUREZZA

PRIMA DELL'USO

1. Usate il tosaerba solo dopo aver letto attentamente questo manuale. Familiarizzatevi con i comandi e l'uso corretto del tosaerba. Non permettete mai l'uso del tosaerba a bambini e a persone non appositamente istruite.
2. Tenete bambini e animali a dovuta distanza dalla zona di lavoro. Ispezionate accuratamente la zona dove verrà usato il tosaerba e ripulitela da rami, pietre, fili metallici e rifiuti.
3. Indossate calzoni lunghi e scarpe pesanti. Non usate il tosaerba indossando sandali aperti o a piedi nudi.
4. Controllate il livello di carburante prima di accendere il motore. Non riempite il serbatoio dentro casa, col motore acceso o prima che il motore si sia raffreddato per alcuni minuti dopo l'uso. Asciugate il carburante eventualmente versato prima di accendere il motore.
5. Assicuratevi che tutti gli schermi, ripari e dispositivi di sicurezza siano montati. Riparate o sostituite i pezzi difettosi o danneggiati.

DURANTE L'USO

6. Non accendete il motore in un ambiente chiuso.
7. Tenetevi sempre in una posizione stabile. Impugnate saldamente le stegole e camminate: non si deve mai correre. Non azionate mai il tosaerba su erba bagnata. Tagliate l'erba solamente di giorno o con una buona luce artificiale.
8. Tagliate sempre l'erba trasversalmente sui pendii; mai andando su e giù. Quando cambiate di direzione su un pendio, usate estrema cautela. Non tagliate erba su pendii troppo ripidi.
9. Tenete viso, mani e piedi lontano dall'alloggiamento della lama di taglio quando il motore è in funzione. Rimanete dietro alle stegole fino a quando il motore si è arrestato e tenetevi sempre lontano dall'apertura di scarico.
10. Se intendete lasciare l'erba sul suolo come pacciame, lasciate il sacco di raccolta al suo posto ed assicuratevi che il portello di scarico sia chiuso. Quando vi servite del sacco di raccolta, fermate il motore ed assicuratevi che il portello di scarico sia chiuso prima di rimuovere il sacco per svuotarlo.
11. Spegnete il motore ed aspettate che tutte le parti in movimento abbiano smesso di girare prima di sturare lo scarico.
12. Siccome la lama di taglio continua a ruotare per alcuni secondi dopo che la barra di comando è stata rilasciata, restate al sicuro dietro le stegole finché tutte le parti in movimento si siano fermate.
13. Se urtate un oggetto pesante o se la macchina vibra in modo eccessivo, fermate il motore e staccate il cavo dalla candela. Controllate se vi siano danni al tosaerba e fate tutte le dovute riparazioni prima di rimetterlo in moto.
14. Fermate il motore prima di regolare l'altezza del taglio.
15. Fermate il motore prima di attraversare un sentiero, una strada o un viale coperto di ghiaia.
16. Fermate il motore prima di abbandonare la vostra posizione dietro le stegole. Staccate il cavo ad alta tensione dalla candela se il tosaerba deve rimanere incustodito.
17. Non toccate la marmitta o il motore mentre questo è in funzione o non appena è stato spento perchè sono molto caldi e potrebbero causarvi scottature.

MANUTENZIONE

18. Eseguite soltanto gli interventi di manutenzione descritti in questo manuale. Se dovessero essere necessari interventi di riparazione o se aveste bisogno di aiuto, contattate il vostro rivenditore autorizzato della TORO.
19. Prima di pulire, ispezionare, riparare o regolare il tosaerba, fermate il motore e staccate il cavo ad alta tensione dalla candela. Tenete il cavo lontano dalla candela per evitare una messa in moto accidentale.

ITALIAN

© The Toro Company — 1987, Rev. 1989

ISTRUZIONI SULLA SICUREZZA

20. Per assicurarvi che il tosaerba sia in condizioni di funzionare con sicurezza, controllate con frequenza tutti i dadi, bulloni e viti e manteneteli sempre ben stretti. Assicuratevi che il bullone di bloccaggio della lama sia stretto come previsto dalle specifiche.

21. Per ridurre la possibilità di incendio, assicuratevi che il motore non sia sporco di grasso, erba, foglie o altro.

22. Controllate il sacco di raccolta dell'erba con frequenza per assicurarvi che non sia strappato o rovinato. Qualora lo fosse, sostituitelo con uno nuovo, per vostra protezione.

23. Lasciate che il motore si raffreddi prima di riporre il tosaerba al chiuso. Non riponete il tosaerba in prossimità di fiamme vive o in un luogo dove una scintilla potrebbe far incendiare le esalazioni di benzina.

24. Non fate girare il motore a velocità troppo alta cambiandone la regolazione.

25. All'uscita della fabbrica, il tosaerba è in conformità ai vigenti standard di sicurezza per tosaerbi rotatori. Per poterlo mantenere sempre in condizioni di massima efficienza e sicurezza, usate soltanto accessori e pezzi di ricambio originali della TORO. I pezzi di ricambio e gli accessori fabbricati da altri produttori potrebbero invalidare la conformità agli standard di sicurezza, con risultanti pericoli.

SPIEGAZIONE DEI SIMBOLI



Allarme di sicurezza

Tenere mani e piedi lontano dalla lama che gira

Mettere il piede qui alla messa in moto

Tenere lontane le mani

Accensione del motore

Tenere tutti gli schermi di protezione inseriti

Spegnere il motore prima di lasciare la posizione operativa

Starter aperto

Folle

Allontanare i passanti dalla zona di taglio

Mai aprire lo sportello dello scarico del tosaerba col motore acceso, a meno che la sacca dell'erba o l'attacco dello scarico laterale siano stati collegati

Lento

Rapido

Regime del motore (gas)

Leggere il manuale d'istruzioni fino ad averlo capito

INDICE

	Pag.
Messa in opera	3
Prima dell'uso	4
Istruzioni d'uso	5-7
Manutenzione	7-11
Pulizia del filtro dell'aria	7
Sostituzione della candela	8
Drenaggio del carburante	8
Regolazione del gas	8
Cambio dell'olio del motore	9
Ispezione, rimozione e affilatura della lama di taglio	9
Lubrificazione	10
Pulizia dello chassis	10
Preparazione per il rimessaggio	10-11
Parascintille opzionale	11
Identificazione del prodotto	11
Assistenza TORO	11
Diario della manutenzione	12

MESSA IN OPERA

MONTAGGIO DI STEGOLE E SACCO DI RACCOLTA

1. Allineate le stegole e stringete i pomelli di bloccaggio (Fig. 1). Inclinate leggermente i supporti delle stegole l'uno verso l'altro.

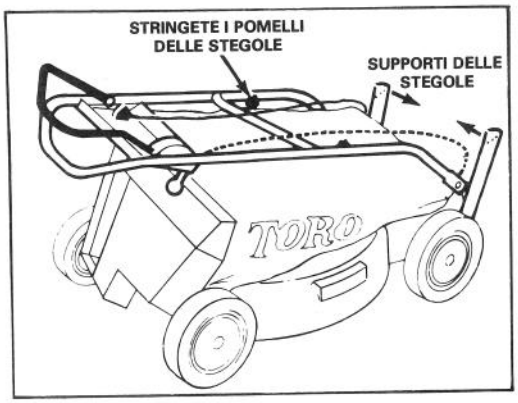

Figura 1

2. Fate girare le stegole all'indietro fino a che i perni si blocchino in posizione nei fori di aggancio dei supporti (Fig. 2). Controllate che i cavi di comando si trovino nella parte posteriore all'interno delle stegole.

3. Installate il sacco di raccolta dell'erba seguendo le istruzioni 1-5 a pag. 6, Uso del sacco di raccolta dell'erba.

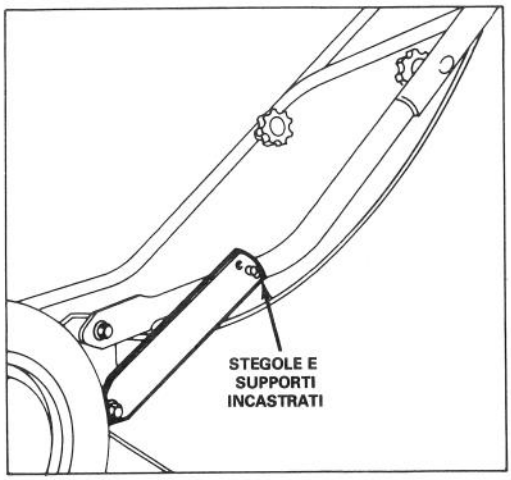

Figura 2

PRIMA DELL'USO

OLIO DEL MOTORE

All'inizio, dovrete versare 532 ml di olio SAE 30 nel motore. Usate un qualsiasi olio detergente di alta qualità che abbia la qualifica MS, AC, SD, SE o SF dell'API (American Petroleum Institute).

Assicuratevi ogni volta prima dell'uso che il livello dell'olio sia SUFFICIENTE. Aggiungete olio se il livello è basso.

1. Portate il tosaerba su una superficie piana e pulite la superficie attorno alla stecca dell'olio.
2. Togliete la stecca facendo ruotare il tappo di 1/4 di giro in senso antiorario.
3. Asciugate le stecca ed inseritela nel foro di riempitura. Fate ruotare il tappo di 1/4 giro in senso orario. Poi togliete la stecca e controllate il livello dell'olio (Fig. 4). Se il livello è basso, aggiungete un po' d'olio per farne giungere il livello fino alla tacca FULL (pieno) sulla stecca. NON RIEMPITE OLTRE IL FULL, POTRESTE CAUSARE DEI DANNI AL MOTORE AL MOMENTO DELL'AVVIAMENTO.
4. Inserite la stecca nel foro di riempitura e ruotate il tappo di 1/4 di giro in senso orario per chiudere.

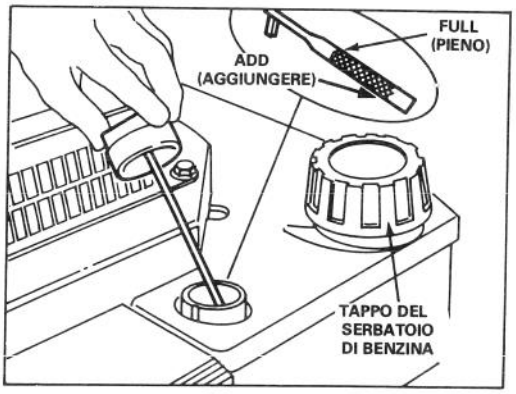

Figura 3

Nota: Controllate il livello dell'olio ogni volta che usate il tosaerba oppure ogni cinque ore di funzionamento. La prima volta dovrete cambiarlo dopo le prime due ore di funzionamento; in seguito dovrete cambiarlo ogni cinquanta ore. In condizioni di polvere o sporco eccessivo saranno necessari dei cambi d'olio più frequenti.

RIEMPITE DI BENZINA IL SERBATOIO

Nota: La Toro raccomanda calorosamente di usare benzina di grado normale, SENZA PIOMBO, fresca e pulita in tutti i prodotti TORO provvisti di motori a benzina. La benzina senza piombo brucia in modo più pulito, prolunga la vita del motore e garantisce un buon avviamento perché riduce l'accumulazione di depositi nella camera di combustione. Si potrà usare benzina con piombo se quella senza non è disponibile.

1. Pulite attorno al tappo del serbatoio di benzina e rimuovete il tappo dal serbatoio (Fig. 3). Riempite il serbatoio con benzina senza piombo fino a 13 mm dall'orlo del serbatoio.
2. Rimettete il tappo del serbatoio ed asciugate la benzina versata.

IMPORTANTE: Non mischiate l'olio con la benzina. Non usate mai metanolo, benzina che contenga metanolo, gasohol con più del 10% di etanolo, additivi, benzina super, o spirito per evitare eventuali danni al sistema carburante del motore.

PERICOLO

La benzina è estremamente infiammabile ed esplosiva sotto certe condizioni. Non fumate mentre maneggiate il carburante e tenetelo lontano dalle fiamme vive e dalle scintille. Non comprate mai più di una scorta di 30 giorni di benzina. Mettete la benzina in un contenitore approvato e tenetela lontano dai bambini.

Riempite il tosaerba di benzina all'aperto e solo a motore freddo. Riempite il serbatoio fino a 13 mm dall'orlo. Questo spazio servirà ad assorbire l'espansione del carburante. Servitevi di un imbuto per evitare di rovesciare della benzina ed asciugate quella eventualmente versata.

ISTRUZIONI D'USO

VERSATILITÀ DEL TOSAERBA A CINQUE FUNZIONI

SACCO POSTERIORE — Raccogliete la rigogliosa erba primavile nel sacco per evitare che si formi della stoppia sul vostro prato.

PACCIAME — D'estate, quando l'erba cresce più rapidamente ed è più secca, lasciatela come pacciame chiudendo l'apertura di scarico (Fig. 4). Per comodità e protezione, tenete il sacco di raccolta sul tosaerba.

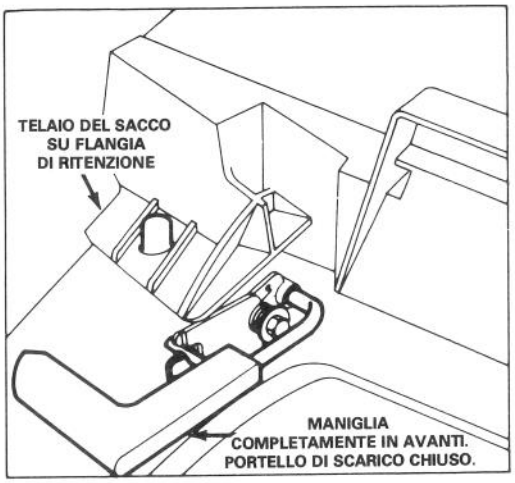

Figura 4

SCARICO LATERALE — Spargete i fili tagliati grazie al portello di scarico laterale, montato sul retro, installabile in pochi secondi (opzionale). La sua posizione fra le stegole rende possibile di rifilare l'erba sui due lati (Fig. 5).

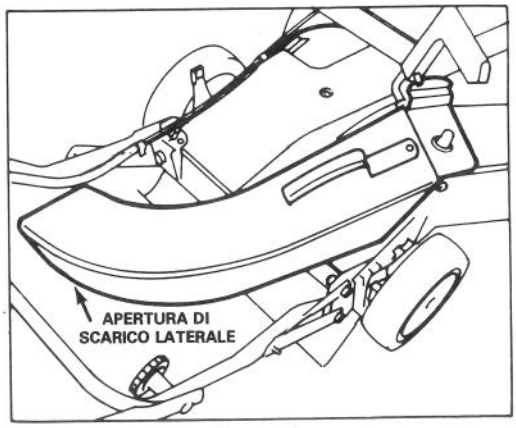

Figura 5

TRINCIAFOGLIE — In autunno il trinciafoglie (opzionale) (Fig. 6) riduce le foglie in piccolissime dimensioni prima di insaccarle e vi risparmia così parecchie fermate per svuotare il sacco ed un buon numero di sacchi di plastica per buttarle vie.

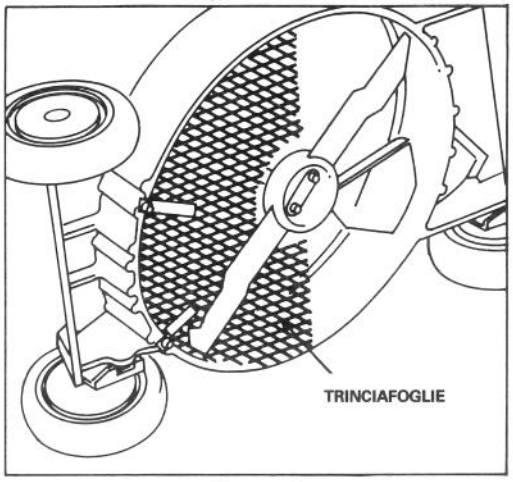

Figura 6

CONSIGLI UTILI

1. CONTROLLATE IL LIVELLO DELL'OLIO — Mantenete l'olio al livello di sicurezza indicato dalla tacca SAFE sulla stecca.
2. PRIMA DI TAGLIARE L'ERBA — Assicuratevi che la barra di comando funzioni correttamente. Quando la barra di comando viene rilasciata, il motore si arresta.
3. TAGLIO E RACCOLTA — Si ottengono i migliori risultati quando il motore gira alla massima velocità e si taglia solo circa un terzo del filo d'erba. Se si deve tagliare erba alta, regolate appositamente l'altezza del taglio per la prima passata. Poi ritagliate l'erba con una regolazione più normale. Se si taglia erba troppo lunga il tosaerba rischia di intasarsi e quindi di far imballare il motore.
4. LAMA AFFILATA — Iniziate ogni stagione di taglio con una lama affilata. Dovrete periodicamente limare le tacche sulla lama.

ISTRUZIONI D'USO

AVVIAMENTO ED ARRESTO

1. COMANDI — Il gas, la barra di comando e l'avviamento a strappo si trovano sulla stegola superiore (Fig. 7).

2. Infilate il cavo nella candela.

3. AVVIAMENTO — Spostate il gas su CHOKE (aria) e tenete la barra di comando premuta contro la stegola. Tirate la cordicella dell'avviamento e regolate come desiderate appena il motore si avvia (Fig. 7). Quando la temperatura è intorno ai 5° C, ci vorranno alcuni strappi in più perché il motore ha bisogno di un'iniezione di carburante.

4. ARRESTO — Per arrestare il motore, rilasciate la barra di comando. Staccate il cavo dalla candela se il tosaerba deve rimanere incustodito o inutilizzato.

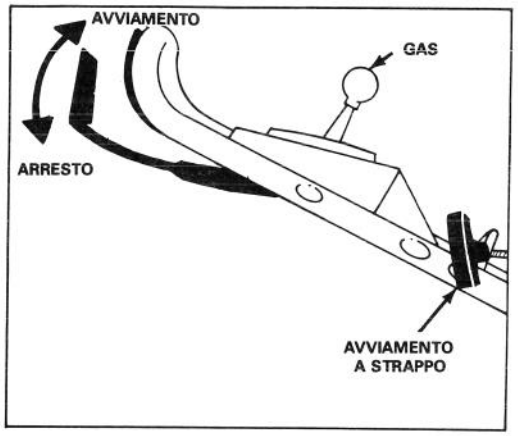

Figura 7

USO DEL SACCO DI RACCOLTA DELL'ERBA

Mantenete il sacco di raccolta montato quando raccogliete l'erba o la usate come pacciame.

1. Fermate il motore ed aspettate che tutte le parti si arrestino.

2. Assicuratevi che la maniglia del portello di scarico sia spinta completamente in avanti e che il perno sia inserito nel fermaglio.

3. Spingete il cavo della corda verso destra (Fig. 8).

4. INSTALLAZIONE DEL SACCO — Fate scivolare il foro laterale del telaio del sacco sulla flangia di ritenzione dello chassis (Fig. 9) e poggiate il retro del sacco sulla stegola inferiore.

5. Tirate in avanti la maniglia del portello fino a che il perno esca dal fermaglio e spostate la maniglia all'indietro fino a che il perno

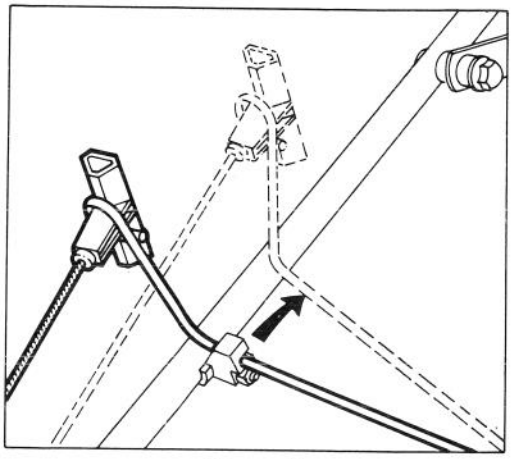

Figura 8

si incastri nella tacca apposita del sacco (Fig. 9). Il portello di scarico del tosaerba è ora aperto. Può darsi che sia necessario spingere la parte superiore destra del sacco verso il basso per sganciare dal fermaglio il perno di bloccaggio della maniglia.

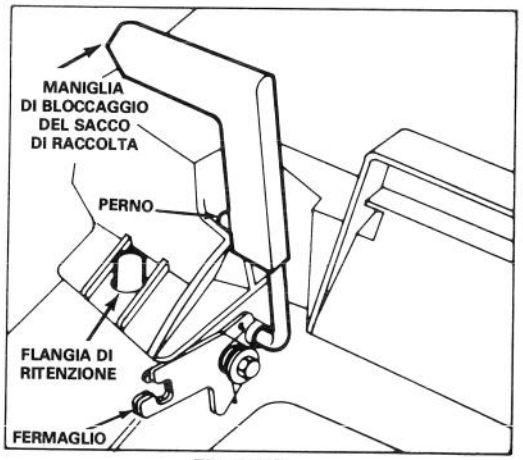

Figura 9

6. SVUOTAMENTO DEL SACCO — Rilasciate la barra di comando e attendete che la lama si arresti. Portate la maniglia del portello di scarico in avanti per incastrare il perno di chiusura nel fermaglio (Fig. 4). Impugnate le maniglie sul davanti e sul dietro del sacco e sollevate il sacco dal tosaerba. Per sicurezza, tenete sempre mani e piedi lontano dallo chassis del tosaerba mentre il motore gira. Inclinate gradualmente il sacco in avanti per svuotarne l'erba tagliata.

7. Per rimettere il sacco sul tosaerba, seguite le istruzione 4 e 5. Poi spingete il cavo della

ISTRUZIONI D'USO

corda verso sinistra e fatelo entrare nell'apposita staffa (Fig. 8).

⚠ CAUTELA

Eccetto nei casi in cui usate l'accessorio di scarico laterale, non aprite mai il portello di scarico del tosaerba mentre il motore è in funzione se il sacco di raccolta dell'erba non è correttamente installato, perchè il fili tagliati ed altri detriti vengono scaricati con forza tale da poter causare lesioni.

La stoffa del sacco è in grado di trattenere la maggioranza degli oggetti estranei quali sassi, ghiaia od altro. Tuttavia questa stoffa è soggetta a normale usura e deterioramento, per cui dovrete ispezionare il sacco con frequenza e, quando necessario, sostituirlo con un sacco di ricambio TORO nuovo provvisto di un avvertimento come questo.

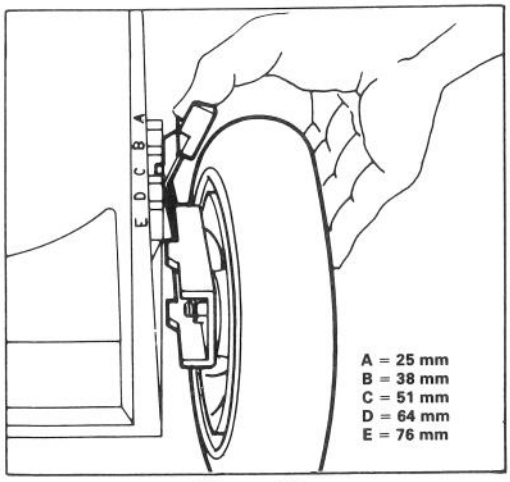

Figura 10

REGOLAZIONE DELL'ALTEZZA DI TAGLIO

Sull'alloggiamento troverete incise cinque lettere che rappresentano gli scatti incrementali (Fig. 10).

1. Spegnete il motore.
2. Per rendere la regolazione più agiata, alzate il tosaerba in modo da sollevare la ruota da terra. Spingete la levetta di regolazione verso la ruota e spostatela sulla lettera desiderata (Fig. 10). Assicuratevi che il perno della levetta sia incastrato nella tacca corrispondente sullo chassis. Regolate tutte le ruote alla stessa altezza.

Nota: Le ruote di davanti possono essere regolate a 12 mm. Portate la levetta oltre la "A" e fate entrare il perno nel foro sullo chassis.

⚠ ATTENZIONE: Se il portello di scarico non si chiude perchè intasato da erba tagliata, spostate lentamente la maniglia del portello avanti e indietro fino a che lo si possa chiudere completamente. Non sforzate la chiusura del portello di scarico quando è intasato perchè potreste danneggiare il portello stesso o la maniglia. Se non riuscite a chiuderlo, spegnete il motore e rimuovete la causa dell'intasamento.

MANUTENZIONE

⚠ CAUTELA

Togliete il cavo dalla candela prima di eseguire regolazioni o interventi di manutenzione.

PULIZIA DEL FILTRO DELL'ARIA

In condizioni di uso normale dovrete pulire il filtro dell'aria ogni 25 ore di servizio. Se il tosaerba viene utilizzato in condizioni di sporcizia o polvere, il filtro dovrà essere pulito con maggior frequenza.

1. Spegnete il motore e togliete il cavo dalla candela.
2. Spingete in dentro i tasselli di chiusura ed alzate il coperchio del filtro dell'aria. Pulite accuratamente il coperchio (Fig. 11).
3. Se l'elemento di gommapiuma è sporco, rimuovetelo (Fig. 11) e pulitelo accuratamente.

MANUTENZIONE

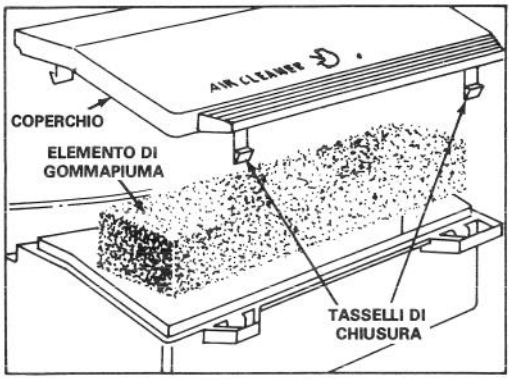

Figura 11

A. LAVATE l'elemento di gommapiuma in una soluzione di sapone liquido ed acqua calda. Strizzatelo per estrarne lo sporco ma senza torcerlo perché potrebbe rompersi.

B. ASCIUGATE l'elemento avvolgendolo in uno straccio pulito. Strizzate lo straccio con l'elemento dentro per asciugarlo.

C. IMBEVETE l'elemento con 25 ml di olio motore SAE 30. Strizzatelo per distribuire l'olio su tutto l'elemento e farne uscire l'eccesso. La gommapiuma deve essere umida d'olio.

4. Riponete l'elemento nella sua sede e rimettete il coperchio del filtro.

IMPORTANTE: Non fate funzionare il motore senza il filtro dell'aria perchè questo può causare un'estrema usura del motore e danneggiarlo.

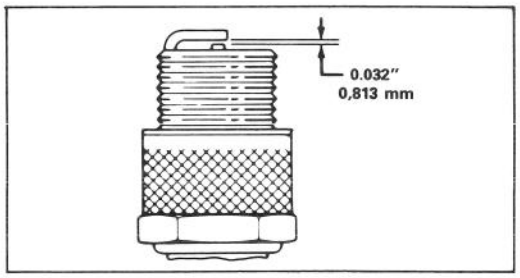

Figura 12

SOSTITUZIONE DELLA CANDELA

Usate una candela NGK BPR6ES o di tipo equivalente, con una distanza tra gli elettrodi di 0,813 mm (Fig. 12). Rimuovete la candela ogni 25 ore di servizio e verificatene le condizioni.

1. Fermate il motore e staccate il cavo dalla candela.

2. Pulite attorno alla candela e toglietela dalla testata del cilindro.

IMPORTANTE: sostituite le candele incrinate, rovinate o eccessivamente sporche. Non sabbiate, scrostate o pulite gli elettrodi perchè delle particelle di metallo potrebbero staccarsi, entrare nel cilindro e quindi danneggiare il motore.

3. Fissate la distanza fra gli elettrodi a 0,813 mm (Fig 12). Installate la candela correttamente distanziata e la relativa guarnizione. Stringetela forte a 20,4 N.m.

DRENAGGIO DEL CARBURANTE

1. Fermate il motore e staccate il cavo dalla candela.

2. Togliete il tappo dal serbatoio e, mediante una pompa a sifone, drenate il carburante in un recipiente pulito.

Nota: Questo è l'unico procedimento consigliato per il drenaggio del carburante.

REGOLAZIONE DEL GAS

Sarà necessario regolare il comando del gas se il motore non parte o si ferma. Ogni volta che si installa un nuovo cavo si deve regolare il comando del gas.

1. Fermate il motore e togliete la chiave dall'interruttore o staccate il cavo dalla candela.

2. Chiudete il portello del tosaerba e rimuovete il sacco di raccolta.

3. Portate il comando del gas su FAST (rapido).

4. Allentate la vite di serraggio del cavo fino a che il cavo possa scorrere (Fig. 13). Allineate i fori della manetta del gas ed il sup-

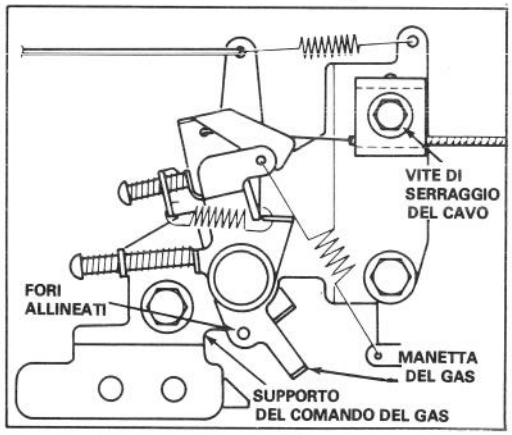

Figura 13

porto del comando del gas. Tirate leggermente il cavo per tenderlo e stringete la vite di serraggio per fissarlo.

CAMBIO DELL'OLIO DEL MOTORE

Cambiate l'olio dopo le prime due ore d'uso e poi ogni 25 ore di servizio. Siccome l'olio caldo può essere drenato più facilmente e contiene più contaminanti di quello freddo, fate girare il motare per uno o due minuti prima di drenare l'olio.

1. Fermate il motore e staccate il cavo dalla candela.
2. Rimuovete il sacco di raccolta dell'erba. Drenate la benzina dal serbatoio seguendo le istruzioni a pag. 8, Drenaggio del carburante.
3. Alzate il lato sinistro del tosaerba di almeno 30 cm e rimuovete il tappo di drenaggio.
4. Inserite il tubo di drenaggio dell'olio nell'apposito foro e abbassate il tosaerba. Alzate il lato destro del tosaerba fino a che tutto l'olio sia colato nel recipiente di raccolta.
5. Dopo il drenaggio, rimettete il tappo di drenaggio e riempite il motore con olio nuovo seguendo le istruzioni a pag 4, Olio del motore.

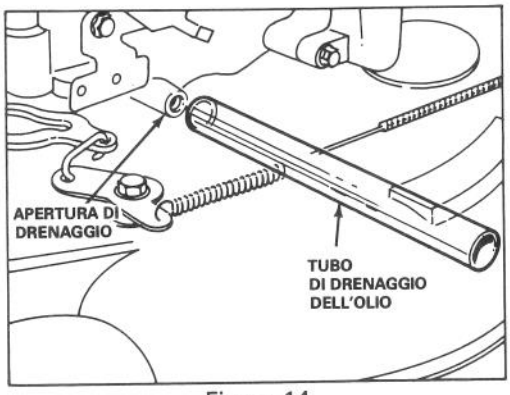

Figura 14

ISPEZIONE, RIMOZIONE, AFFILATURA DELLA LAMA DI TAGLIO

1. Fermate il motore e staccate il cavo dalla candela.
2. Drenate la benzina del serbatoio seguendo le istruzioni a pag. 8, Drenaggio del carburante.
3. Inclinate il tosaerba sul fianco destro (Fig. 15). Evitate di far girare la lama. Ne potrebbero risultare dei problemi di accensione.

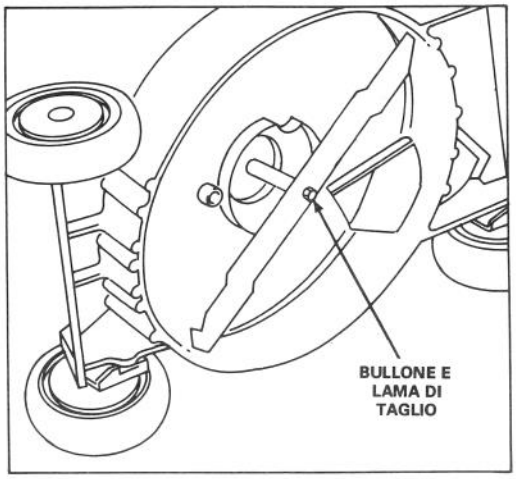

Figura 15

4. ISPEZIONE DELLLA LAMA DI TAGLIO — Esaminate attentamente la lama di taglio per controllate se è tagliente o consumata, soprattutto nel punto d'incontro delle parti piatte e dell'alettatura della lama (Fig. 16A). Sabbia e materiale abrasivo possono consumare il metallo che raccorda le parti piatte e curve della lama, perciò controllatele prima di usare il tosaerba. Se notate consumo o crepe (Fig. 16B e C), sostituite la lama seguendo l'istruzione 5.

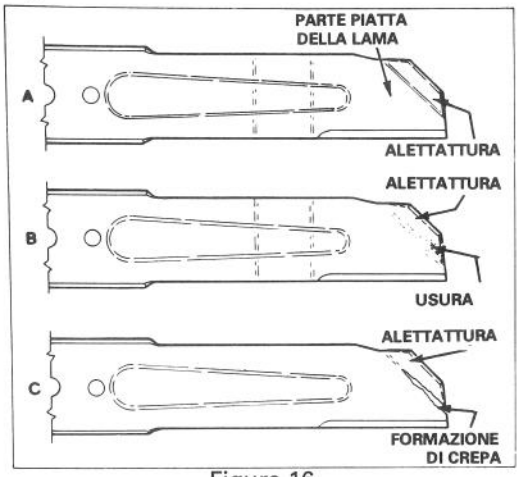

Figura 16

⚠ CAUTELA

Se continuate ad usare una lama consumata si verrà a formare una crepa tra la parte piatta e l'alettatura. Col tempo un pezzo di lama potrebbe rompersi e causare gravi lesioni a voi stessi o altri.

MANUTENZIONE

5. RIMOZIONE DELLA LAMA — Con la mano guantata o protetta da uno straccio, tenete ferma la lama di taglio. Rimuovete il bullone e la lama (Fig. 15).

Nota: Per ottenere prestazioni di taglio ottimali sostituite la lama prima di ogni stagione di taglio. Nel corso dell'anno limate via le piccole tacche per mantenerla ben affilata.

6. AFFILATURA DELLA LAMA — Con una lima, arrotate il lato superiore della lama badando a mantenere l'angolo di taglio originale (Fig. 17). La lama rimarrà ben bilanciata se affilandola toglierete la stessa quantità di metallo su entrambi i lati.

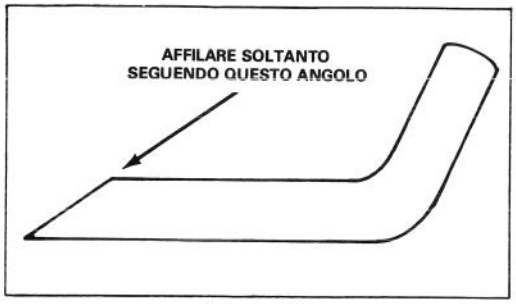

Figura 17

IMPORTANTE: Controllate la bilanciatura della lama mediante un apposito attrezzo. Si potrà acquistare un bilanciatore di lame in qualsiasi negozio di ferramenta. Una lama ben bilanciata rimarrà ferma in posizione orizzontale mentre una lama sbilanciata si fermerà sul lato più pesante. Se la lama non è bilanciata, continuate ad affilare per togliere dell'altro metallo dal lato più pesante.

7. Montate sul tosaerba la lama bilanciata ed il bullone. L'alettatura della lama deve trovarsi in alto. Stringete il bullone a 68 N.m.

LUBRIFICAZIONE

Ogni 25 ore di servizio o alla fine della stagione di taglio, si dovranno lubrificare le ruote anteriori e posteriori.

1. Lubrificate l'interno dei bulloni delle ruote anteriori con 2 o 3 gocce d'olio. Fate girare le ruote per distribuire l'olio nelle boccole delle ruote. Asciugate l'olio eccedente.

PULIZIA DELLO CHASSIS

Per assicurare delle prestazioni ottimali, la parte inferiore della macchina e l'interno dello scarico dell'erba dovranno essere tenuti ben puliti.

1. Drenate la benzina dal serbatoio seguendo le istruzioni a pag. 8, Drenaggio del carburante.

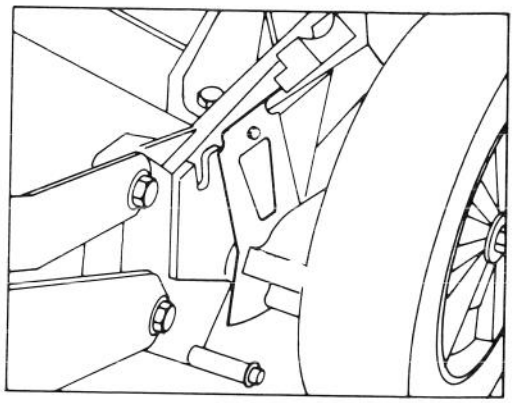

Figura 18

2. Sollevate il tosaerba sul fianco destro (Fig. 19). Evitate di far girare la lama quando il tosaerba è inclinato perchè ne potrebbero risultare difficoltà di avviamento.

3. Ripulite l'erba tagliata e lo sporco attaccato allo chassis del tosaerba lavandolo con un getto d'acqua. Raschiate con un attrezzo di legno lo sporco che non siete riusciti ad eliminare. Evitate però di ferirvi con la lama o gli angoli vivi della macchina.

PREPARAZIONE PER IL RIMESSAGGIO

1. Drenate la benzina dal serbatoio e dal tubo seguendo le istruzioni a pag. 8, Drenaggio del carburante. Se non drenate la benzina si formeranno dei depositi gommosi di vernice che potranno causare difficoltà di funzionamento del motore e dell'avviamento.

2. Drenate l'olio seguendo le istruzioni a pag. 9, Cambio dell'olio del motore. Dopo averlo drenato, non riempite il motore d'olio prima di aver portato a termine le istruzioni seguenti (3-9).

3. Togliete la candela e versate due cucchiai di olio SAE 30 nell'orifizio del cilindro. Tirate lentamente la cordicella dell'avviamento per distribuire l'olio all'interno del cilindro. Rimettete la candela e stringetela a 20,4 N.m. NON RIINSERITE IL CAVO AD ALTA TENSIONE NELLA CANDELA.

4. Pulite lo sporco da sotto lo chassis seguendo le istruzioni a pag. 10, Pulizia dello chassis.

5. Controllate le condizioni della lama di taglio seguendo le istruzioni a pag. 9, Ispezione, rimozione, affiliatura della lama.

6. Stringete tutti i dadi, bulloni e viti.

MANUTENZIONE

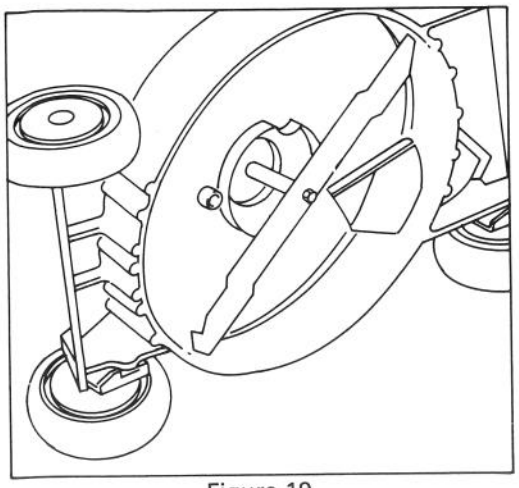

Figura 19

7. Pulite lo sporco e i rifiuti dal cilindro, dalle alette del cilindro e dall'alloggiamento del soffiatore. Ripulite anche i fili d'erba, lo sporco e le incrostazioni dalle parti esterne del motore, dall'alloggiamento e da sopra il tosaerba.
8. Pulite il filtro dell'aria seguendo le istruzioni a pag. 7, Pulizia del filtro dell'aria.
9. Lubrificate tutte le ruote seguendo le istruzioni a pag. 10, Lubrificazione.
10. Ritoccate la vernice di tutte le parti scrostate o arrugginite. La vernice Re-Kote Toro è disponibile presso il rivenditore autorizzato della TORO.
11. Riempite d'olio il motore seguendo le istruzioni a pag. 4, Cambio dell'olio del motore.
12. Riponete il tosaerba in un luogo asciutto e pulito. Coprite la macchina per proteggerla e mantenerla pulita.

PARASCINTILLE OPZIONALE — PEZZO No. 56-6730

Se avete bisogno di un parascintille perché richiesto dai regolamenti lo potrete acquistare presso il vostro rivenditore autorizzato della TORO. (Se il tosaerba viene usato in una foresta, macchia o campo d'erba in California senza un parascintille funzionante, chi lo usa incorre in una violazione della legge dello stato, Sezione 4442 del Public Resource Code.)

IDENTIFICAZIONE DEL PRODOTTO

Un numero di modello ed un numero di serie sono riportati su un'etichetta posta dietro lo chassis vicino al portello di scarico. Nella corrispondenza relativa al vostra tosaerba o quando richiedete pezzi di ricambio, fate sempre riferimento a entrambi i numeri.

ASSISTENZA TORO

Se mai aveste bisogno di assistenza (riguardo a sicurezza, messa in opera, manutenzione o localizzazione dei guasti) mettetevi in contatto col vostro distributore o rivenditore autorizzato della TORO, che troverete sulle "pagine gialle". I rivenditori ed i distributori oltre ad avere tecnici specializzati, hanno a disposizione accessori e pezzi di ricambio approviati dalla fabbrica. Usate solo accessori e pezzi di ricambio TORO genuini sul vostro tosaerba TORO.

DIARIO DELLA MANUTENZIONE

Data	Ore di lavoro						