GERMAN FORM NO. 3320-495 Rev. A

TORO®

MODELL NR. 20745C - 8900001
- 9900001 U. DARÜBER

BEDIENUNGS-ANLEITUNG

46 cm HP 4-IN-1 HECKE INSACKER

SEILSTARTER

⚠ SICHERHEITSVORSCHRIFTEN

VOR INBETRIEBNAHME

1. Lesen Sie diese Anleitung sorgfältig durch, bevor Sie den Mäher in Betrieb nehmen. Machen Sie sich mit den Bedienungselementen und dem ordnungsgemäßen Gebrauch des Mähers vertraut. Lassen Sie niemals Kinder den Mäher benutzen; auch nicht Erwachsene, die die Bedienungsanweisungen nicht kennen.

2. Vergewissern Sie sich, daß Kinder und Tiere von der Mähfläche fern bleiben. Untersuchen Sie die Mähfläche sorgfältig. Stöcke, Steine, Draht and Unrat entfernen.

3. Tragen Sie lange Hosen and festes Schuhwerk. Nicht in Sandalen oder barfuß mähen.

4. Prüfen Sie den Benzinstand bevor Sie den Motor starten. Benzin nicht in geschlossenen Räumen, bei laufendem Motor oder bevor der Motor für einige Minuten nach dem Laufen abkühlt, nachfüllen. Verschüttetes Benzin aufwischen, bevor Sie den Motor starten.

5. Lassen Sie alle Schutzbleche, Schutzschilder und Sicherheitsvorrichtungen am Mäher. Reparieren oder ersetzen Sie defekte oder beschädigte Teile.

WÄHREND DES MÄHENS

6. Motor nicht in geschlossenen Räumen laufen lassen.

7. Behalten Sie immer eine sichere Fußstellung. Schiebestange immer fest im Griff behalten und gehen, niemals laufen. Nie bei nassem Gras mähen. Nur bei Tageslicht oder guter Beleuchtung mähen.

8. Mähen Sie Hänge von einer Seite zur anderen, niemals von oben nach unten. Besondere Vorsicht anwenden, wenn Sie auf Hängen die Richtung ändern. Keine extrem steilen Hänge mähen.

9. Gesicht, Hände and Füße vom Mähgehäuse und Mähmesser fernhalten, wenn der Motor läuft. Bleiben Sie hinter der Schiebestange bis der Motor stillsteht und halten Sie sich immer von der Auswurföffnung fern.

10. Beim Mulchen den Grassack angebracht lassen und sicherstellen, daß die Trichterklappe geschlossen ist. Beim Graseinfangen den Motor abstellen und sicherstellen, daß die Trichterklappe geschlossen ist, bevor der Sack entfernt und entleert wird.

11. Vor der Beseitigung von Trichterverstopfung Motor abstellen und warten bis alle beweglichen Teile stillstehen.

12. Da das Messer sich nach dem Auskuppeln des Antriebshebels noch für ein paar Sekunden weiterdreht, bleiben Sie hinter der Schiebestange bis alle beweglichen Teile stillstehen.

13. Wenn ein Fremdkörper getroffen wird oder der Mäher übermäßig vibriert, stellen Sie den Motor ab und ziehen das Kabel von der Zündkerze ab. Untersuchen Sie den Mäher auf mögliche Schäden und führen Sie alle Reparaturen vor erneuter Inbetriebnahme aus.

14. Vor dem Einstellen der Schnitthöhe den Motor abstellen.

15. Stellen Sie den Motor vor dem Überqueren einer mit Kiesel bedeckten Einfahrt, Straße oder Gehweg ab.

16. Stellen Sie den Motor ab während Sie hinter der Schiebestange stehen. Hochspanningskabel von der Zündkerze abziehen, wenn der Mäher unbeaufsichtigt ist.

17. Auspuff oder Motor nicht berühren, während er läuft oder kurz nachdem er abgestellt wurde, da Sie sich am Auspuff oder Motor verbrennen könnten.

WARTUNG

18. Nur die in dieser Anleitung aufgeführten Wartungsarbeiten durchführen. Sind größere Reparaturen erforderlich oder wenn Sie Hilfe brauchen, wenden Sie sich an einen autorisierten TORO Kundendienst.

19. Vor Reinigung, Untersuchung, Wartung oder Einstellung des Mähers den Motor abstellen und das Hochspannungskabel von der Zündkerze abziehen. Halten Sie das Kabel von der Zündkerze fern, um versehentliches Starten zu vermeiden.

20. Um sicherzustellen, daß der Mäher sich in sicherer Betriebsverfassung befindet, alle

SICHERHEITSVORSCHRIFTEN

Muttern, Bolzen und Schrauben oft überprüfen und anziehen. Vergewissern Sie sich, daß der Messerbolzen vorschriftsmäßig angezogen ist.

21. Um einer möglichen Feuergefahr vorzubeugen, halten Sie den Motor von zuviel Öl, Gras, Blättern und Schmutzansammlungen frei.

22. Den Grasfangsack häufig auf Abnutzung oder Risse überprüfen. Zu Ihrem Schutz durch einen neuen Fangsack ersetzen.

23. Den Motor immer abkühlen lassen, bevor der Mäher in einem abgeschlossenen Raum abgestellt wird. Der Mäher darf nicht in der Nähe von offenem Feuer abgestellt werden, oder wo sich Benzindunst durch Funken entzünden könnte.

24. Der Motor darf nicht durch Verstellen des Fliehkraftreglers zu schnell eingestellt werden.

25. Bei der Herstellung entsprach der Mäher den Sicherheitsvorschriften für Sichelmäher. Um optimale Mähleistung und fortgesetzte Sicherheitsbescheinigung des Mähers zu gewährleisten, empfiehlt sich, bei Reparaturen nur echte TORO Ersatz- und Zubehörteile zu verwenden. Von anderen Firmen hergestellte Ersatz- und Zuberhörteile könnten die Sicherheit das Mähers beeinträchtigen, was gefährlich sein könnte.

SYMBOLFACHWÖRTERVERZEICHNIS



INHALTSVERZEICHNIS

	Seite
Montageanweisungen	3
Vor Inbetriebnahme	4
Bedienungsanleitung	5-6
Wartung	7-9
Wartung des Luftfilters	7
Ersetzen der Zündkerze	7
Säubern des Mähgehäuses	7
Entleeren des Benzintanks	7
Untersuchen, Entfernen, Schärfen des Mähmessers	8
Schmieren	8
Vorbereitung des Mähers zur Aufbewahrung	9
TORO Kundendienst	10
Wartungsnachweis	11
Produktkennzeichnung	12
Funkenableiter (Als Option Erhältlich) — Teil #81-0200	12
Produktkennzeichnung	12

MONTAGEANWEISUNGEN

SCHIEBESTANGE UND FANGSACK MONTIEREN

1. UNTERE SCHIEBESTANGEN (Abb. 1) — Enden der Schiebestangen zusammendrükken und auf die Drehbolzen stecken. Die Bolzen durch die Löcher in den Haltestreben stecken und die Drehknöpfe anbringen (Abb. 1). Gut festschrauben. Sicherstellen, daß das Kontrollkabel hinten und an der Innenseite des Griffs entlangläuft.

Hinweis: Der Griff kann je nach Größe des Bedienenden auf drei verschiedene Höhen eingestellt werden.

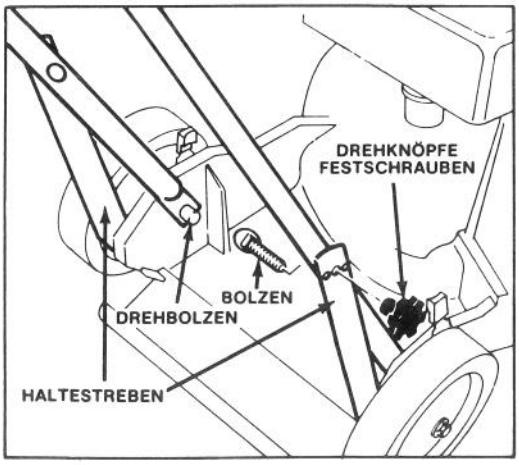

Abbildung 1

2. OBERE SCHIEBESTANGEN (Abb. 2) — Obere und untere Schiebestangen mit den Schrauben und Drehknöpfen befestigen. Kontrollkabel mit Kabelhaltern befestigen.

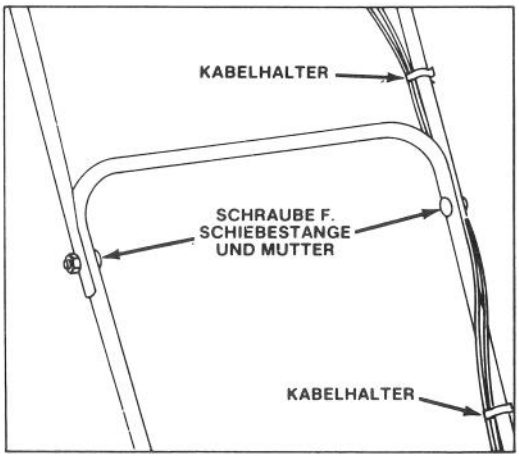

Abbildung 2

3. Grassack anbringen: siehe Gebrauch des Grassacks, Seite 6, Maßnahmen 1-4.

VOR INBETRIEBNAHME

⚠ VORSICHT: Benzin ist äußerst feuergefährlich und kann explosiv sein. Beim Umgang mit Benzin nicht rauchen und es von offenem Feuer und Funken fernhalten. Nie einen größeren Vorrat als für 30 Tage kaufen. Benzin in einem sicheren Behälter aufbewahren und aus der Reichweite von Kindern fernhalten.

Benzin nur im Freien und bei abgekühltem Motor nachfüllen. Tank bis zu 6 bis 13 mm Abstand vom oberen Tankrand füllen. Dieser Raum dient zur Ausdehnung des Benzins. Trichter oder Kanne verwenden, um Verschütten zu vermeiden. Verschüttetes Benzin aufwischen.

BENZIN UND ÖL VERMISCHEN (Abb. 3)

Dieses Produkt verwendet einen Zweitaktöl motor und benötigt eine Mischung aus Benzin und Zweitaktöl (50:1 Benzin/Öl Verhältnis). Durch Unterlassen der Verwendung der richtigen Benzinmischung entstehen schwere Motorschäden.

1. ÖI — Für optimale Leistung verwenden Sie Toro Zweitaktöl, bei Ihrem Toro Händler erhältlich. Ein BIA TC-W geprüftes Zweitaktöl von einer angesehenen Ölfirma kann als Ersatz dienen. NIEMALS VIERTAKT AUTOÖLE WIE SAH 30 ODER 10W30 VERWENDEN!

2. BENZIN — Bleihaltiges NORMALBENZIN verwenden. Bleifreies Benzin ist auch verwendbar. Nie Benzinersatzstoffe wie Gasohol, Methanol, methanolhaltiges Benzin, Weißbenzin oder Benzinzusatzstoffe verwenden, da Motorschaden entstehen könnte. Kein Super verwenden.

3. VERMISCHUNG — Die vorgeschriebene Menge Benzin und Zweitaköl (siehe Benzinmischtabelle) in einem sicheren Benzinbehälter vorsichtig mischen. BENZIN NICHT IM BENZINTANK DES MÄHERS MISCHEN. FÜR BESSERES MISCHEN SOLLTE DAS ÖL ZIMMERTEMPERATUR HABEN.

4. Benzintank des Mähers bis zu 6-13 mm Abstand vom oberen Tankrand, nicht vom Einfüllstutzen, füllen. Tankdeckel fest anschrauben.

50:1
Benzinmischtabelle

Maßeinheit	Benzin	Öl
U.S. Gallone	1 Gallone	2,6 oz
Reichsgallone	1 Gallone	3 oz
Liter	1 Liter	20 ml

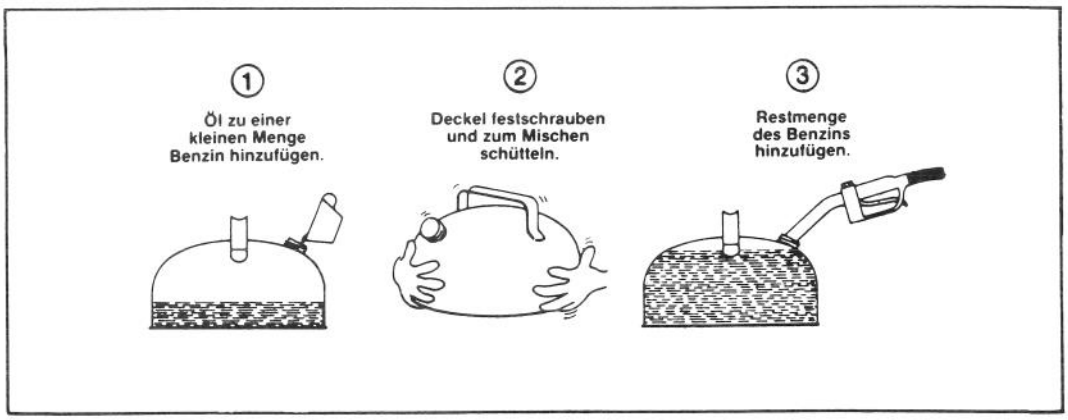

Abbildung 3

BETRIEBSANLEITUNG

4-IN-1 EINSATZ-VERSATILITÄT

HECKSACK — Fangen Sie im Sommer das üppige Gras ein, um Ihren Rasen von vertrocknetem Schnittgut freizuhalten.

Mulchen Sie im Sommer, wenn das Gras langsamer wächst und trockener ist, indem Sie die Trichterklappe schließen (Abb. 4). Zur Erleichterung und zum Schutz Grassack am Mäher befestigt lassen.

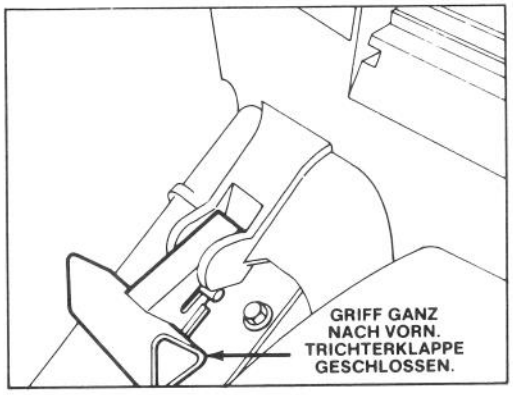

Abbildung 4

SEITAUSWURF — Abgeschnittenes Gras mit dem auf Wunsch lieferbaren, hinten montierten Seitauswurftrichter, der sich in Sekunderschnelle anbringen läßt, auswerfen. Die Anbringung innerhalb des Griffes ermöglicht Randmähen auf beiden Seiten (Abb. 5).

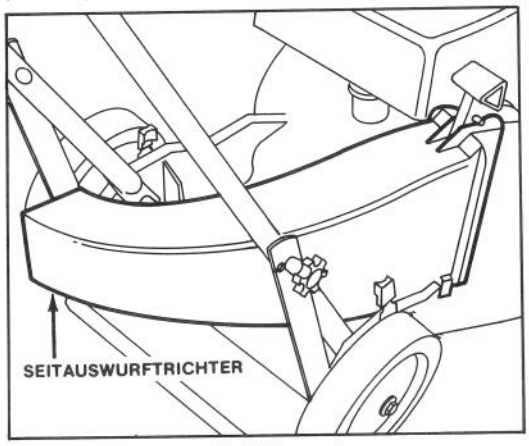

Abbildung 5

BLÄTTER ZERSCHNITZELN — Die optionale Blatschnitzelgerät (Abb. 6) zerkleinert im Herbst die Blätter zu einem Bruchteil ihrer normalen Größe während Sie sie mit dem Grassack auffangen. Dadurch verringern sich die Stops zum Entleeren und die Anzahl an benötigten Abfallsäcken.

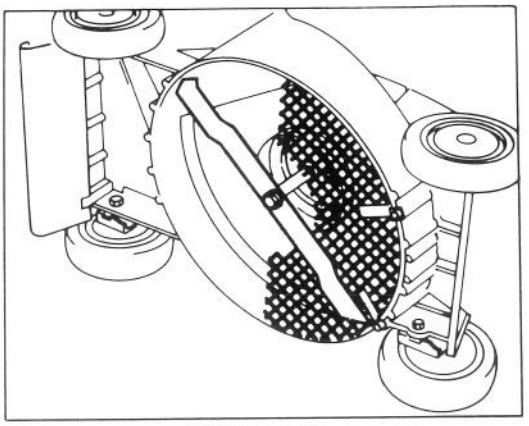

Abbildung 6

EINSTELLEN DER SCHNITTHÖHE

Fünf ins Gehäuse gestanzte Kerben zeigen die jeweilige Stufe an (Abb. 7).

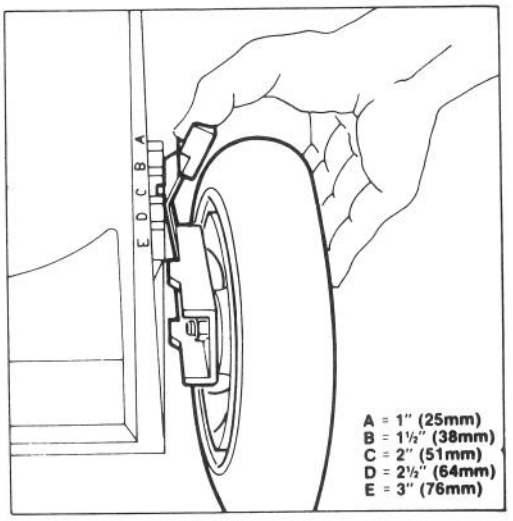

Abbildung 7

1. Motor abstellen.
2. Zur leichteren Einstellung, Mähgehäuse anheben damit das Rad nicht mehr auf dem Boden ist. Drüken sie den Einstellhebel zum Rad hin und stellen Sie die gewünschte Schnitthöhe ein (Abb. 7). Stellen Sie sicher, daß der Stift des Einstellhebels in die Kerbe am Gehäuse einrastet. Stellen Sie alle Räder auf die gleiche Höhe ein.

BETRIEBSANLEITUNG

STARTEN UND ABSTELLEN

1. BEDIENUNGSELEMENTE (Abb. 8) — Antriebshebel/Choke befinden sich am oberen Griff.

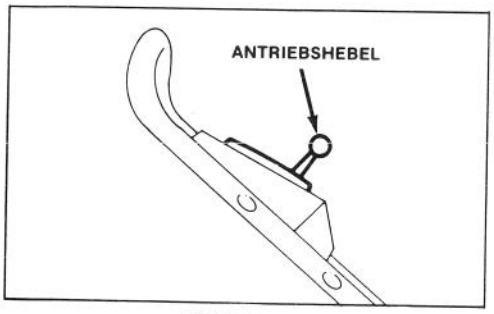

Abbildung 8

2. ANLASSEN DES MOTORS (Abb. 8) — Kabel auf die Zündkerze stecken. Antriebshebel auf CHOKE stellen. Den saumen auf das Loch in der Mitte des Tupfers setzen und ein Mal drücken. Seilstarter ziehen und wenn der Motor anspringt, Gas entsprechend einstellen.

Hinweis: Choke und Tupfer müssen gewöhnlich nicht betätigt werden, wenn ein warmer Motor gastartet wird.

3. ABSTELLEN DES MOTORS (Abb. 8) — Antriebshebel auf AUS stellen, um den Motor und das Messer abzustellen. Kabel aus der Zündkerze herausziehen, wenn der Mäher nicht beaufsichtigt oder benutzt wird.

GEBRAUCH DES GRASSACKS

Beim Mulchen oder Auffangen den Grassack montiert lassen.

1. Motor abstellen und warten, bis alle Teile stillstehen.

2. Sicherstellen, daß der Griff der Trichterklappe ganz nach vorn gestellt ist und der Stift arretiert ist.

3. MONTAGE DES SACKS (Abb. 9) — Die Gestellvorderseite und die Klappe des Sacks zusammenhalten. Öffnung des Sacks gegen die Flanschen am hinteren Trichter halten und herunterschieben.

4. Den Griff für die Trichterklappe nach hinten ziehen bis der Stift den Sack arretiert (Abb. 10) Die Trichterklappe im Mähergehäuse ist jetzt geöffnet.

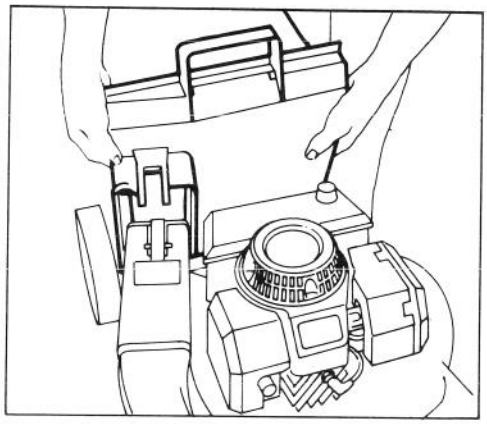

Abbildung 9

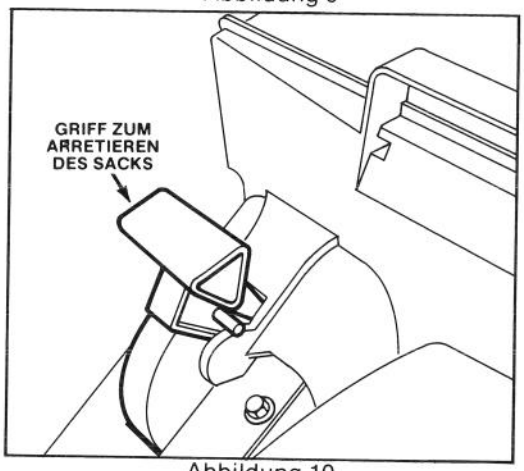

Abbildung 10

⚠ VORSICHT

Außer bei Gebrauch des Seitauswurfgeräts die Trichterklappe am Mäher nur dann bei laufendem Motor öffnen, wenn der Grassack ordnungsgemäß angebracht ist, da Schnittgut und anderer Abfall mit soviel Kraft ausgeworfen werden, daß sie Verletzungen verursachen könnten.

Das Material des Grassacks ist so beschaffen, daß es die meisten Fremdkörper, wie kleine Steine und ähnlichen Schmutz auffängt und festhält, es leidet jedoch an normaler Abnutzung und Verschleiß. Deshalb den Sack häufig überprüfen und wenn er fehlerhaft ist, einen neuen echten TORO-Ersatzsack mit dieser oder einer ähnlichen Warnung anbringen.

BETRIEBSANLEITUNG

5. ENTLEEREN DES SACKS — Den Motor abstellen und warten bis alle Teile stillstehen. Den Griff für die Trichterklappe nach vorn drücken, um den Arretierhebel einrasten zu lassen (Abb. 4). Den Sack am vorderen und hinteren Griff fassen und vom Mäher abheben. Den Sack langsam nach vorn kippen, um das Schnittgut zu entleeren.

⚠VORSICHT: Falls die Trichterklappe nicht geschlossen werden kann, weil der Auswurfbereich von Schnittgut verstopft wird, den Griff für die Trichterklappe leicht hin- und herbewegen bis die Klappe ganz geschlossen werden kann. Die Trichterklappe nicht mit Gewalt schließen, da die Klappe oder der Griff beschädigt werden könnten. Falls die Klappe trotzdem nicht geschlossen werden kann, den Motor abstellen, das Zündkerzenkabel entfernen und die Verstopfung beheben.

6. Zur Wiederanbringung des Sacks, Maßnahmen 3 und 4 wiederholen.

BEDIENUNGSTIPS

1. SCHNITT UND GRASFANG — Optimale Ergebnisse werden erzielt, wenn der Motor auf Höchstgeschwindigkeit läuft und nur etwa 1/3 der Grashalmlänge abgeschnitten wird. Hohes Gras wird beim ersten Mähen mit der höchsten Schnitthöheneinstellung geschnitten. Dann mit einer niedrigeren Schnitthöheneinstellung noch einmal mähen. Wenn zu langes Gras geschnitten wird, kann die Mähmaschine verstopfen und dadurch der Motor abgewürgt werden.

WARTUNG

⚠ VORSICHT

Ziehen Sie das Kabel aus der Zündkerze bevor Sie Justierungen oder Wartungsarbeiten durchführen.

WARTUNG DES LUFTFILTERS

Säubern Sie den Luftfilter mindestens alle 50 Betriebsstunden. Der Filter muß häufiger gereinigt werden, wenn der Mäher bei viel Staub und Schmutz benutzt wird.

1. Stellen Sie den Motor ab und ziehen Sie das Kabel aus der Zündkerze (Abb. 11).

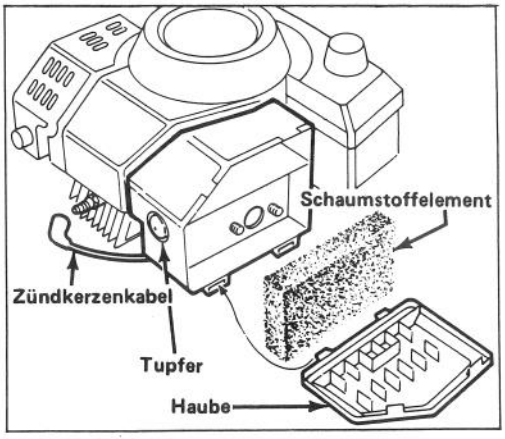

Abbildung 11

2. Streifen an der Oberseite der Luftfilterhaube anheben und Haube abheben. Haube sorgfältig säubern. (Abb. 11).

3. Wenn die Außenseite des Schaumstoffelements schmutzig ist, vom Luftfiltergehäuse entfernen (Abb. 11). Sorgfältig säubern.

A. Schaumstoffelement in einer warmen Seifenwasserlösung WASCHEN. Ausdrücken, um Schmutz zu entfernen. Nicht verdrehen, der Schaumstoff könnte reißen.

B. In einen sauberen Lappen wickeln und TROCKNEN. Lappen und Schaumstoffelement ausdücken bis trocken.

C. Das Element mit 25 ml SAE 30 Motoröl TRÄNKEN. Element ausdrücken, um überflüssiges Öl zu entfernen und das Öl gleichmäßig zu verteilen. Das Element soll feucht sein.

4. Setzen Sie das Schaumstoffelement und die Luftfilterhaube ein.

WICHTIG: Den Motor nicht ohne Luftfilter in Betrieb nehmen, da sonst am Motor großer Schaden entstehen könnte.

ERSETZEN DER ZÜNDKERZE

Es empfiehlt sich, eine NGKBPMR4A oder eine vergleichbare Zündkerze zu verwenden. Die korrekte Luftstrecke ist 0,81 mm. Die Zündkerze sollte alle 25 Betriebsstunden herausgenommen und überprüft werden.

WARTUNG

1. Den Motor abstellen und das Kabel aus der Zündkerze ziehen (Abb. 11).

2. Um die Zündkerze herum sauberwischen und die Zündkerze vom Zylinderkopf abnehmen (Abb. 11).

WICHTIG: Eine zersprungene, verrußte oder verschmutzte Zündkerze muß ersetzt werden. Die Elektroden dürfen nicht sandgestrahlt, abgekratzt oder gesäubert werden, da Motorschaden entstehen könnte, wenn Sand in den Zylinder gerät.

3. Luftstrecke auf 0,81 mm einstellen (Abb. 11). Die auf korrekten Abstand eingestellte Zündkerze mit einer Dichtungsscheibe anbringen und auf 13,6 N-m anziehen.

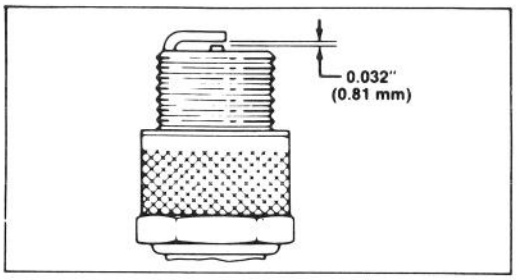

Abbildung 12

SÄUBERN DES MÄHGEHÄUSES

Für optimale Leistungen, Unterseite des Mähgehäuses und Grasdeflektors sauber halten.

1. Benzintank entleeren: siehe Entleeren des Benzintanks, Seite 8.

2. Kippen Sie den Mäher auf die linke Seite (Abb. 13).

3. Schmutz und Grasreste, die am Mähgehäuse anhaften, mit einem Gartenschlauch abspritzen. Den restlichen Schmutz mit einem hölzernen Kratzer abschaben. Bohrer und scharfe Kanten vermeiden.

ENTLEEREN DES BENZINTANKS

1. Motor abstellen und Kabel aus der Zündkerze ziehen.

2. Tankdeckel abschrauben und pumpenartigen Siphon benutzen, um das Benzin in eine saubere Glaskanne zu entleeren.

Hinweis: Dies ist die einzige empfohlene Methode zum Entleeren des Benzintanks.

UNTERSUCHEN, ENTFERNEN, SCHÄRFEN DES MÄHMESSERS

1. Motor abstellen und Kabel aus der Zünkerze ziehen.

2. Benzintank entleeren: siehe Entleeren des Benzintanks, Seite 8.

3. Mäher auf die linke Seite kippen (Abb. 13).

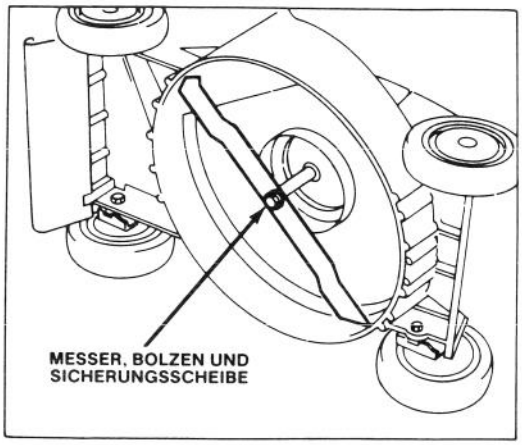

Abbildung 13

4. UNTERSUCHEN DES MESSERS — Überprüfen Sie sorgfältig die Schneidflächen des Messers auf Schärfe und Abnutzung, besonders da, wo der flache Teil in den gewölbten übergeht (Abb. 14A). Da Sand und grobe Partikel das Metall zwischen dem flachen und gewölbten Messerteil abnutzen können, soll das Messer vor jeder Mäharbeit geprüft werden. Sobald sich schadhafte Stellen oder Risse zeigen (Abb. 14B & C), das Messer ersetzen. Siehe Schritt 5.

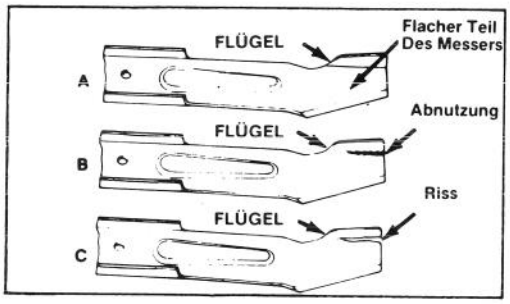

Abbildung 14

VORSICHT

Bleibt eine schadhafte Stelle am Messer unbeachtet, so kann sich ein Riß in der Nähe des Flügels bilden. Ein Stück kann vom Messer abbrechen und dadurch Sie oder Anwesende ernsthaft verletzen.

WARTUNG

5. ENTFERNEN DES MESSERS — Das Ende des Mähmessers mit einem Lappen oder einem dicken Handschuh anpacken. Messerbolzen, Sicherungsscheibe und Messer entfernen. (Abb. 13).

Hinweis: Optimale Schnittqualität wird garantiert, wenn zu Beginn der Mähsaison ein neues Mähmesser eingesetzt wird. Feilen Sie während des Jahres kleine Rillen glatt, um eine gute Schnittfläche zu bewahren.

6. SCHÄRFEN DES MESSERS — Schärfen Sie die Oberkante des Messers, wobei Sie den ursprünglichen Schnittwinkel bewahren (Abb. 15). Wenn gleichviel Material von beiden Schnittflächen entfernt wird, bleibt das Messer balanciert.

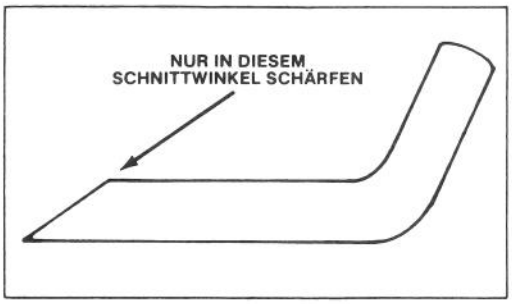

Abbildung 15

WICHTIG: Prüfen Sie die Balance des Messers mit Hilfe einer Messerwaage. Eine preisgünstige Messerwaage können Sie in Ihrem Eisenwarengeschäft erhalten. Ein ausbalanciertes Messer bleibt in seiner horizontalen Lage, während ein nichtbalanciertes Messer sich zur schweren Seite neigt. In diesem Fall feilen Sie etwas mehr Metall von der Schnittfläche am schweren Ende des Messers.

7. Das scharfe, ausbalancierte Messer mit der Sicherungsscheibe und dem Messerbolzen anbringen. Der Flügelteil des Messers muß zum Mähgehäuse gerichtet sein, wenn richtig angebracht. Den Messerbolzen auf 68 N-m anziehen.

SCHMIEREN

Nach jeweils 25 Betriebsstunden oder am Ende der Mähsaison müssen die Vorderund Hinterräder geschmiert werden.

1. 2 bis 3 Tropfen Leichtöl auf die Innenseite der Bolzen an den Vorder- und Hinterrädern geben. Die Räder drehen, damit das Öl in den Buchsen verteilt wird. Verschüttetes Öl aufwischen.

VORBEREITUNG DES MÄHERS ZUR AUFBEWAHRUNG

1. Benzin aus dem Tank ablassen: siehe Entleeren des Benzintanks, Seite 8. Dann den Motor starten und im Leerlauf laufen lassen, bis das Benzin aufgebraucht ist und der Motor sich abstellt. Wenn das Benzin nicht völlig verbraucht ist, bilden sich klebrige Ablagerungen, die Startprobleme verursachen und die Funktion des Motors beeinträchtigen.

2. Zündkerze entfernen und 2 Teelöffel Toro Zweitaktöl in das Zylinderloch gießen. Langsam das Startseil ziehen, damit sich das Öl innen im Zylinder verteilt. Zündkerze einsetzen und auf 20,4 N-m anziehen. DAS HOCHSPANNUNGSKABEL NICHT AUF DIE ZÜNDKERZE SETZEN.

3. Unterseite des Gehäuses säubern: siehe Säubern des Mähgehäuses, Seite 8.

4. Den Zustand des Mähmessers überprüfen: siehe Untersuchen/Entfernen/Schärfen des Mähmessers, Seite 8.

5. Alle Muttern, Bolzen und Schrauben anziehen.

6. Schmutz und Grasreste vom Zylinder, den Zylinderkopflamellen und dem Gebläsegehäuse entfernen. Auch Grasreste, Schmutz und Verrußungen von der Außenseite des Motors, von der Haube und dem Gehäuse entfernen.

7. Den Luftfilter reinigen: siehe Wartung des Luftfilters, Seite 7.

8. Die Räder schmieren: siehe Schmieren, Seite 9.

9. Rostige und abgesprungene Farbstellen ausbessern. TORO "Re-Kote" Farbe zum Auffrischen gibt es bei jedem autorisierten TORO Kundendienst.

10. Den Mäher in einem sauberen, trockenen Raum abstellen. Mäher abdecken, um ihn sauber und geschützt zu halten.

TORO KUNDENDIENST

Sollten Sie in bezug auf Sicherheit, Montage, Betrieb, Wartung oder Fehlerbeseitigung Hilfe benötigen, wenden Sie sich an den örtlichen autorisierten TORO Kundendienst oder Händler. Schauen Sie im Branchenfernsprechbuch nach. Neben erfahrenen Technikern hat Ihr Kundendienst oder Händler fabrikgeprüfte Zubehör- und Ersatzteile. Halten Sie sich an TORO und kaufen Sie nur echte TORO Ersatz- und Zubehörteile.

WARTUNGSNACHWEIS

Datum	Betriebs-stunden	Prüfen des Luftfilters	Schmierung	Mähmesser schärfen	Vorbereitung zum Abstellen	Wartung im Frühjahr	Zündkerze

FUNKENABLEITER (ALS OPTION ERHÄLTLICH) — TEIL #81-0200

Sollte aufgrund von Orts-, Landes-, oder Bundesvorschriften ein Funkenableiter vorgeschrieben sein, ist dieser bei Ihrem örtlichen TORO-Kundendienst erhältlich. Der Betrieb eines Mähers in jedem Wald, Unterholz oder Grasland in Californien ohne einen vorschriftsmäßigen Funkenableiter stellt einen Verstoß gegen das Landesgesetz, Abschnitt 4442, Gesetz für Öffentliches Eigentum, dar.

PRODUKTKENNZEICHNUNG

Ein Aufkleber mit der Modellnummer und der Seriennummer befindet sich auf dem Mähgehäuse in der Nähe der Auswurföffnung. Bei jeglichem Schriftverkehr oder Bedarf an Ersatzteilen geben Sie bitte immer die spezifischen Nummern auf diesem Aufkleber an.

COMPLIANCE WITH RADIO INTERFERENCE REGULATIONS CERTIFIED
CERTIFIE CONFORME AU REGLEMENT SUR LE BROUILLAGE RADIOELECTRIQUE

Gedruckt in U.S.A.