MODULO N. 3320-495 Rev. A

TORO®

MODELLO 20745C - 8900001 - 9900001 E SEGUENTI

MANUALE D'ISTRUZIONI

TOSAERBA HP 4-in-1 DA 46 cm CON SACCO POSTERIORE

AVVIAMENTO A STRAPPO

⚠ ISTRUZIONI SULLA SICUREZZA

PRIMA DELL'USO

1. Usate il tosaerba solo dopo aver letto attentamente questo manuale. Familiarizzatevi con i comandi e l'uso corretto del tosaerba. Non permettete mai l'uso del tosaerba a bambini e a persone non appositamente istruite.
2. Tenete bambini e animali a dovuta distanza dalla zona di lavoro. Ispezionate accuratamente la zona dove verrà usato il tosaerba e ripulitela da rami, pietre, fili e rifiuti.
3. Indossate calzoni lunghi e scarpe pesanti. Non usate il tosaerba indossando sandali aperti o a piedi nudi.
4. Controllate il livello di carburante prima di accendere il motore. Non riempite il serbatoio dentro casa, col motore acceso o prima che il motore si sia raffreddato per alcuni minuti dopo l'uso. Asciugate il carburante eventualmente versato prima di accendere il motore.
5. Assicuratevi che tutti gli schermi, ripari e dispositivi di sicurezza siano montati. Riparate o sostituite i pezzi difettosi o danneggiati.

DURANTE L'USO

6. Non accendete il motore dentro casa.
7. Tenetevi sempre in una posizione stabile. Impugnate saldamente le stegole e camminate: non si deve mai correre. Non azionate mai il tosaerba su erba bagnata. Tagliate l'erba solamente di giorno o con una buona luce artificiale.
8. Tagliate sempre l'erba trasversalmente sui pendii; mai andando su e giù. Quando cambiate di direzione su un pendio, usate estrema cautela. Non tagliate erba su pendii troppo ripidi.
9. Tenete viso, mani e piedi lontano dall'alloggiamento della lama di taglio quando il motore è in funzione. Rimanete dietro alle stegole fino a quando il motore si è arrestato e tenetevi sempre lontano dall'apertura di scarico.
10. Se intendete lasciare l'erba sul suolo come pacciame, lasciate il sacco di raccolta al suo posto ed assicuratevi che il portello di scarico sia chiuso. Quando vi servite del sacco di raccolta, fermate il motore ed assicuratevi che il portello di scarico sia chiuso prima di rimuovere il sacco per svuotarlo.
11. Spegnete il motore ed aspettate che tutte la parti in movimento abbiano smesso di girare prima di sturare lo scarico.
12. Siccome la lama di taglio continua a ruotare per alcuni secondi dopo che l'acceleratore è stato portato su OFF (spento), restate al sicuro dietro le stegole finché tutte le parti in movimento si siano fermate.
13. Se urtate un oggetto pesante o se la macchina vibra in modo eccessivo, fermate il motore e staccate il cavo dalla candela. Controllate se vi siano danni al tosaerba e fate tutte le dovute riparazioni prima di rimetterlo in moto.
14. Fermate il motore prima di regolare l'altezza del taglio.
15. Fermate il motore prima di attraversare un sentiero, una strada o un vialetto coperto di ghiaia.
16. Fermate il motore prima di abbandonare la vostra posizione dietro le stegole. Staccate il cavo ad alta tensione dalla candela se il tosaerba deve rimanere incustodito.
17. Non toccate la marmitta o il motore mentre questo è in funzione o non appena è stato spento perchè sono molto caldi e potrebbero causarvi scottature.

MANUTENZIONE

18. Eseguite soltanto gli interventi di manutenzione descritti in questo manuale. Se dovessero essere necessari interventi di riparazione o se aveste bisogno di aiuto, contattate il vostro rivenditore autorizzato della TORO.
19. Prima di pulire, ispezionare, riparare o regolare il tosaerba, fermate il motore e

ITALIAN

⚠ ISTRUZIONI SULLA SICUREZZA

staccate il cavo ad alta tensione dalla candela. Tenete il cavo lontano dalla candela per evitare una messa in moto accidentale.

20. Per assicurarvi che il tosaerba sia in condizioni di funzionamento sicuro, controllate con frequenza tutti i dadi, bulloni e viti e manteneteli sempre ben stretti. Assicuratevi che il bullone di bloccaggio della lama sia stretto come previsto dalle specifiche.

21. Per ridurre la possibilità di incendio, assicuratevi che il motore non sia sporco di grasso, erba, foglie o altro.

22. Controllate il sacco di raccolta dell'erba con frequenza per assicurarvi che non sia strappato o rovinato. Qualora lo fosse, sostituitelo con uno nuovo, per vostra protezione.

23. Lasciate che il motore si raffreddi prima di riporre il tosaerba al chiuso. Non riponete il tosaerba in prossimità di fiamme vive o in un luogo dove una scintilla potrebbe incendiare le esalazioni di benzina.

24. Non fate girare il motore a velocità troppo alta cambiandone la regolazione.

25. All'uscita della fabbrica, il tosaerba è in conformità ai vigenti standard di sicurezza per tosaerba rotatori. Per poterlo mantenere sempre in condizioni di massima efficienza e sicurezza, usate soltanto accessori e pezzi di ricambio originali della TORO. I pezzi di ricambio e gli accessori fabbricati da altri produttori potrebbero invalidare la conformità agli standard di sicurezza, cosa che potrebbe risultare pericolosa.

SPIEGAZIONE DEI SIMBOLI



INDICE

	Pag.
Messa in opera	3
Prima dell'uso	4
Istruzioni d'uso	5-7
Manutenzione	7-9
Pulizia del filtro dell'aria	7
Sostituzione della candela	8
Pulizia dello chassis	8
Drenaggio del carburante	8
Ispezione, rimozione e affilatura della lama di taglio	8
Lubrificazione	9
Preparazione per il rimessaggio	9
Diario della manutenzione	10-11
Assistenza TORO	12
Parascintille opzionale	12
Identificazione del prodotto	12

MESSA IN OPERA

INSTALLAZIONE DELLE STEGOLE E DEL SACCO DI RACCOLTA

1. STEGOLA INFERIORE (Fig. 1) — Spingete le estremità della stegola inferiore l'una verso l'altra ed installatele sui perni. Inserite i bulloni nel foro sui supporti ed installate i pomelli di bloccaggio della stegola. Stringete saldamente. Assicuratevi che il cavo di comando si trovi sul dietro, all'interno della stegola.

Nota: Si può fissare la stegola in tre posizioni diverse, a seconda dell'altezza di chi usa la macchina.

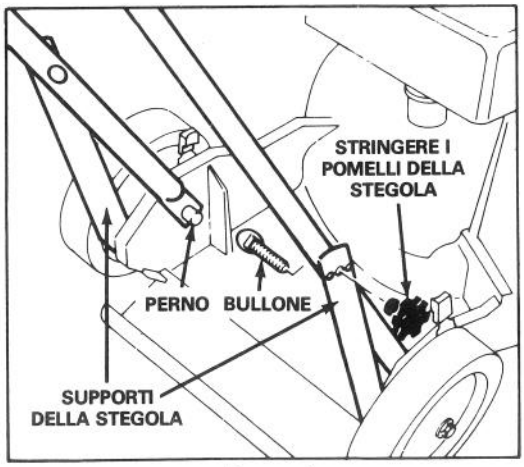

Figura 1

2. STEGOLA SUPERIORE (Fig. 2) — Fissate le stegole superiore ed inferiore in posizione con i bulloni e dadi appositi. Fissate i cavi di comando in posizione con gli appositi morsetti.

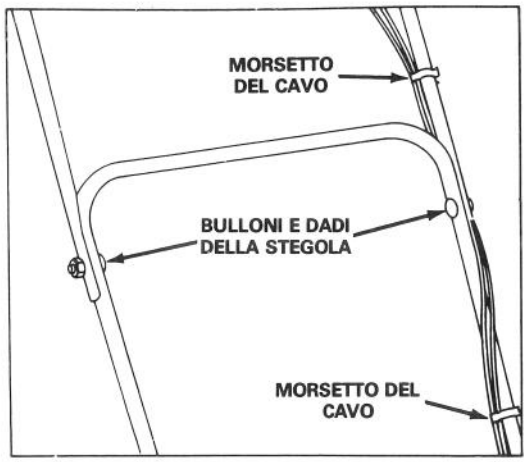

Figura 2

3. Installate il sacco di raccolta dell'erba seguendo le istruzioni 1-4 a pag. 6, "Uso del sacco di raccolta dell'erba".

PRIMA DELL'USO

⚠ PERICOLO: La benzina è estremamente infiammabile ed esplosiva in certe condizioni. Non fumate quando maneggiate il carburante e tenetelo lontano da fiamme vive e scintille. Non comprate mai scorte di benzina per più di 30 giorni. Riponete la benzina in contenitori idonei. Tenetela fuori portata di mano dei bambini.

Riempite il serbatoio all'aperto, solo col motore a freddo. Riempite il serbatoio fino a 6-13 mm sotto dal tappo. Questo spazio serve ad assorbire l'espansione del carburante. Usate un imbuto per evitare di spandere la benzina. Asciugate la benzina che fosse stata eventualmente rovesciata.

MISCELA DI BENZINA E OLIO (Fig. 3)

Questo prodotto è equipaggiato con un motore a due cicli che richiede una miscela di benzina e di olio per motori a due cicli (rapporto benzina/olio di 50:1). Il mancato uso della miscela corretta causera dei gravi danni al motore.

1. OLIO — Per ottenere le prestazioni ottimali, usate l'olio Toro per motori a due cicli, disponibile presso il concessionario della Toro. Questo può anche essere sostituito con un olio per motori a due cicli approvato dalla BIA TC-W, prodotto da un'azienda di buona fama. NON SI DEVONO MAI USARE OLI AUTOMOBILISTICI PER MOTORI A QUATTRO TEMPI TIPO SAE 30 O 10W30.

2. BENZINA — Usate benzina NORMALE con piombo. Anche la benzina senza piombo è accettabile. I sostituti tipo gasohol o spirito o gli additivi non debbono essere usati perché rischiano di danneggiare il motore. Non usate benzina super.

3. MISCELAZIONE — Miscelate accuratamente le quantità prescritte di benzina e di olio per motori a due tempi (vedi tabella di miscelazione) in un contenitore idoneo. NON PREPARATE LA MISCELA ALL'INTERNO DEL SERBATOIO DI BENZINA DEL TOSAERBA. PER OTTENERE UNA BUONA MISCELA, L'OLIO DEVE TROVARSI ALMENO A TEMPERATURA AMBIENTE.

4. Riempite il serbatoio di benzina del tosaerba fino 6-13 mm sotto il tappo, lasciando vuoto il collo. Avvitare saldamente il tappo del serbatoio.

Tabella di miscelazione
50:1

Unita di misura	Benzina	Olio
Gallone USA	1 gallone	2,6 once liquide
Gallone britannico	1 gallone	3 once liquide
Litro	1 litro	20 ml

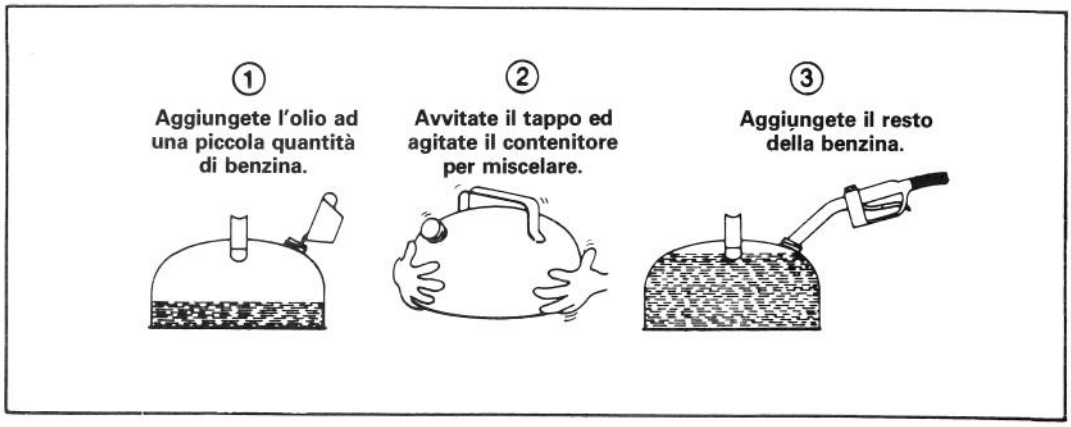

Figura 3

ISTRUZIONI D'USO

VERSATILITÀ DEL TOSAERBA A QUATTRO FUNZIONI

SACCO POSTERIORE — Raccogliete la rigogliosa erba primaverile nel sacco per evitare che si formi della stoppia sul vostro prato.

PACCIAME — D'estate, quando l'erba cresce più rapidamente ed è più secca, lasciatela come pacciame chiudendo l'apertura di scarico (Fig. 4). Per comodità e protezione, tenete il sacco di raccolta sul tosaerba.

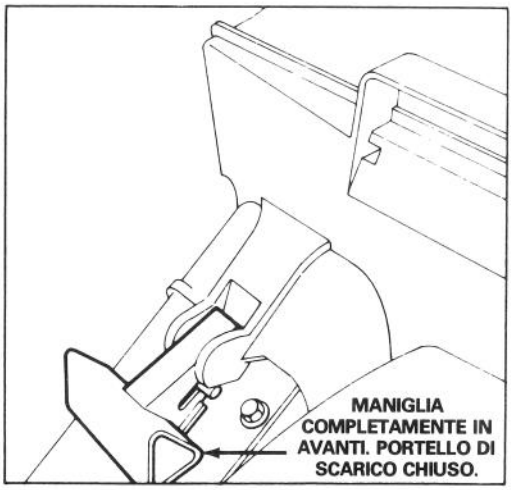

Figura 4

SCARICO LATERALE — Spargete i fili tagliati grazie al portello di scarico laterale, montato sul retro, installabile in pochi secondi (Fig. 5).

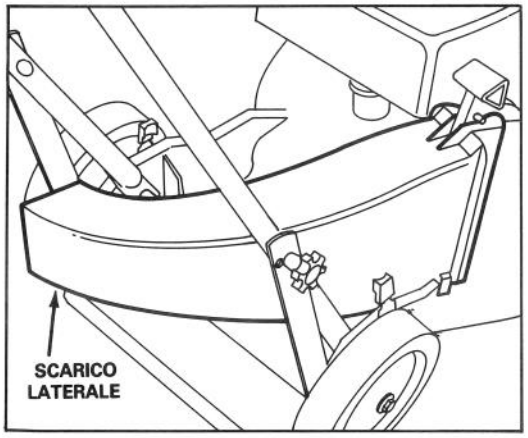

Figura 5

TRINCIAFOGLIE — In autunno il trinciafoglie (opzionale) (Fig. 6) riduce le foglie in piccolissime dimensioni prima di insaccarle e vi risparmia così parecchie fermate per svuotare il sacco ed un buon numero di sacchi di plastica per buttarle vie.

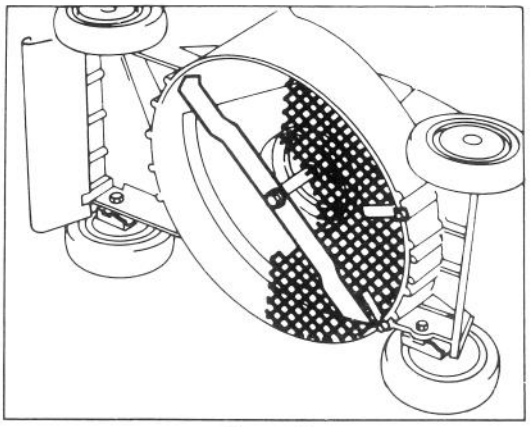

Figura 6

REGOLAZIONE DELL'ALTEZZA DI TAGLIO

Gli incrementi graduati sono rappresentati da cinque lettere stampate sullo chassis (Fig. 7).

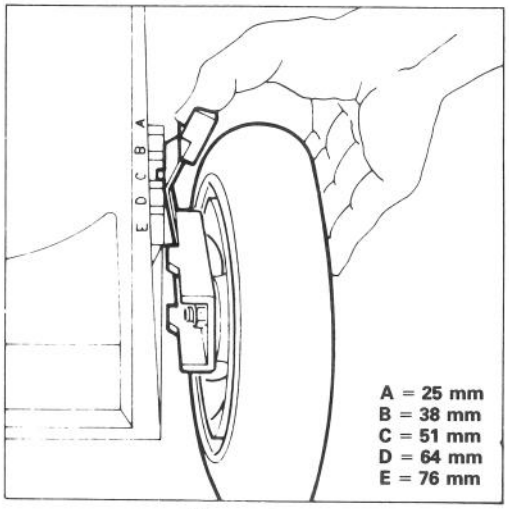

Figura 7

1. Arrestate il motore.
2. Per agevolare la regolazione, alzate lo chassis in modo che la ruota non tocchi terra. Premete la leva di regolazione verso la ruota e spostatele entrambe sulla posizione desiderata (Fig. 7). Assicuraratevi che il perno sulla leva di regolazione sia entrato nella tacca sullo chassis. Regolate tutte le ruote alla stessa maniera.

ISTRUZIONI D'USO

AVVIAMENTO ED ARRESTO

1. COMANDI (Fig. 8) — Il comando del gas e dell'aria (CHOKE) si trova sulla stegola superiore.

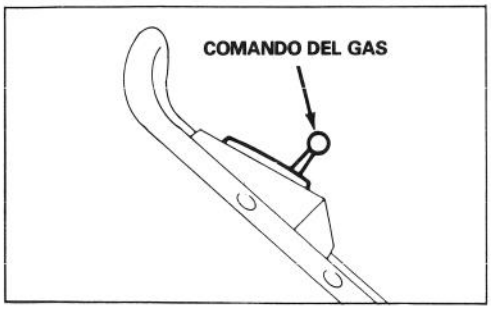

Figura 8

2. AVVIAMENTO (Fig. 8) – Inserite il cavo nella candela. Spostate il comando del gas su CHOKE. Coprite il foro al centro del cicchetto (primer) col pollice e spingete una volta. Tirate la cordicella di avviamento a strappo e, quando il motore si è acceso, regolate il gas.

Nota: A motore già caldo non è necessario né azionare la leva dell'aria né dare cicchetti.

3. ARRESTO (Fig. 8) – Spingete il comando del gas su OFF per arrestare il motore e la lama. Togliete la chiave dall'interruttore o rimuovete il cavo dalla candela se il tosaerba viene lasciato incustodito o non viene usato.

USO DEL SA

USO DEL SACCO DI RACCOLTA DELL'ERBA

Mantenete il sacco di raccolta montato quando raccogliete l'erba o la usate come pacciame.

1. Fermate il motore ad aspettate che tutte la parti si arrestino.

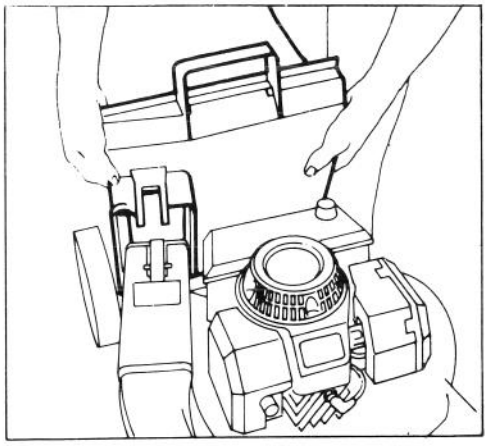

Figura 9

2. Assicuratevi che la maniglia del portello di scarico sia spinta completamente in avanti e che il perno sia inserito nel fermaglio.

3. INSTALLAZIONE DEL SACCO (Fig. 9) — Tenete assieme la parte anteriore e il portello del sacco. Quindi collocate il foro del portello contro le flange sullo scarico posteriore e fate scivolare il sacco all'ingiù.

4. Tirate all'indietro la maniglia del portello fino a che il perno blocchi il sacco in posizione (Fig. 10). Il portello di scarico del tosaerba è ora aperto.

⚠ CAUTELA

Eccetto nei casi in cui usate l'accessorio di scarico laterale, non aprite mai il portello di scarico del tosaerba mentre il motore è in funzione a meno che il sacco di raccolta dell'erba sia correttamente installato, perché i fili tagliati ed altri detriti vengono scaricati con forza tale da poter causare lesioni.

La stoffa del sacco è in grado di trattenere la maggioranza degli oggetti estranei quali sassi, ghiaia od altro. Tuttavia questa stoffa è soggetta a normale consumo e deterioramento, per cui dovrete ispezionare il sacco con frequenza e, quando necessario, sostituirlo con un sacco di ricambio TORO nuovo che mostri un avvertimento come questo.

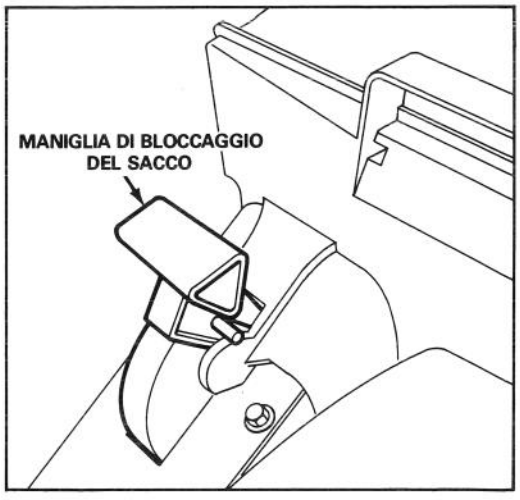

Figura 10

ISTRUZIONI D'USO

5. SVUOTAMENTO DEL SACCO — Arrestate il motore ed attendete che tutte le parti mobili si siano fermate. Portate la maniglia del portello di scarico in avanti per incastrare il perno di chiusura nel fermaglio (Fig. 4). Impugnate la maniglia sul davanti e sul dietro del sacco e sollevate il sacco dal tosaerba. Inclinate gradualmente il sacco in avanti per svuotarne l'erba tagliata.

⚠ ATTENZIONE: Se il portello di scarico non si chiude perché intasato da erba tagliata, spostate piano la maniglia del portello avanti e indietro fino a che lo si può chiudere completamente. Non sforzate la chiusura del portello di scarico quando è intasato perché potreste danneggiare il portello stesso o la maniglia. Se non riuscite a chiuderlo, spegnete il motore, staccate il cavo della candela e rimuovete la causa dell'intasamento.

6. Per reinstallare il sacco, ripetete le istruzioni 3 e 4.

CONSIGLI SULL'USO DEL TOSAERBA

1. TAGLIO E INSACCAMENTO DELL'ERBA — Si ottengono i risultati migliori quando il motore gira al regime massimo e solo circa 1/3 del filo d'erba viene tagliato. Se si deve tagliare dell'erba alta, usate l'impostazione più alta per il primo taglio. Quindi tosate l'erba con un'impostazione più normale. Se si taglia erba troppo alta, il tosaerba rischia di intasarsi e causare l'arresto del motore.

2. LAMA AFFILATA — Iniziate ogni stagione di taglio con una lama affilata. Limate le tacche sulla lama periodicamente.

MANUTENZIONE

⚠ CAUTELA

Togliete il cavo dalla candela prima di eseguire regolazioni o interventi di manutenzione.

PULIZIA DEL FILTRO DELL'ARIA

In condizioni di uso normale dovrete pulire il filtro dell'aria ogni 50 ore di servizio. Se il tosaerba viene utilizzato in condizioni di sporcizia o polvere, il filtro dovrà essere pulito con maggior frequenza.

1. Spegnete il motore e togliete il cavo dalla candela (Fig. 11).

2. Sollevate i tasselli sul coperchio del filtro dell'aria e fate girare il coperchio verso il basso. Pulitelo accuratamente (Fig. 11).

3. Se la parte esterna dell'elemento di gommapiuma è sporco, rimuovetelo dal filtro (Fig. 11) e pulitelo accuratamente.

A. LAVATE l'elemento di gommapiuma in una soluzione di sapone liquido ed acqua calda. Strizzatelo per estrarne lo sporco ma non torcetelo perché potrebbe rompersi.

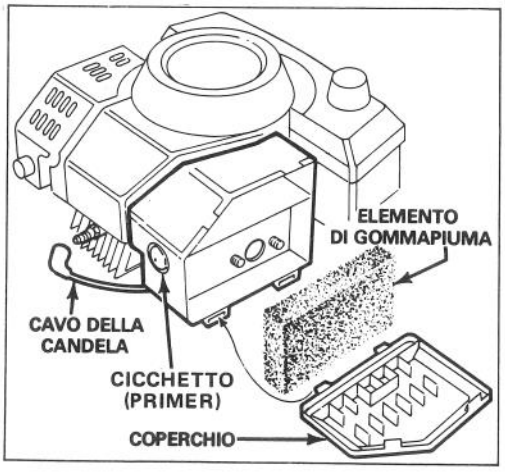

Figura 11

B. ASCIUGATE l'elemento avvolgendolo in uno straccio pulito. Strizzate lo straccio con l'elemento dentro per asciugarlo.

C. IMBEVETE l'elemento con 25 ml di olio motore SAE 30. Strizzatelo per distribuire l'olio su tutto l'elemento e farne uscire l'eccesso. La gommapiuma deve essere umida d'olio.

MANUTENZIONE

4. Riponete l'elemento nella sua sede e rimettete il coperchio del filtro.

IMPORTANTE: Non fate funzionare il motore senza il filtro dell'aria perché questo può consumare rapidamente il motore e danneggiarlo.

SOSTITUZIONE DELLA CANDELA

Usate una candela NGKBMPR4A o di tipo equivalente, con una distanza tra gli elettrodi di 0,81 mm. Rimuovete la candela ogni 25 ore di servizio e controllatene le condizioni.

1. Fermate il motore e staccate il cavo dalla candela (Fig. 11).

2. Pulite attorno alla candela e toglietela dalla testata del cilindro (Fig. 11).

IMPORTANTE: sostituite le candele incrinate, rovinate o eccessivamente sporche. Non sabbiate, scrostate o pulite gli elettrodi perché particelle di metallo potrebbero staccarsi, entrare nel cilindro e quindi danneggiare il motore.

3. Fissate la distanza fra gli elettrodi a 0,81 mm (Fig. 12). Installate la candela correttamente distanziata e la relativa guarnizione. Stringetela forte a 13,6 N.m..

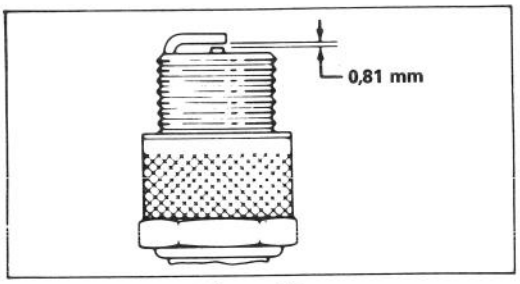

Figura 12

PULIZIA DELLO CHASSIS

Per assicurare le migliori prestazioni, mantenete sempre puliti la parte inferiore dello chassis ed il deflettore dell'erba.

1. Drenate il serbatoio del carburante, seguendo le istruzioni contenute in "Drenaggio del carburante", pag. 8.

2. Inclinate il tosaerba sul lato sinistro (Fig. 13).

3. Rimuovete la sporcizia ed i fili di erba rimasti attaccati allo chassis con una pompa da giardino. Raschiate gli altri detriti con una raschia di legno duro. Evitate di usare frese e oggetti taglienti.

DRENAGGIO DEL CARBURANTE

1. Arrestate il motore. Togliete il cavo della candela.

2. Togliete il tappo dal serbatoio e, mediante una pompa a sifone, drenate il carburante in un recipiente pulito.

Nota: Questo è l'unico procedimento raccomandato per il drenaggio del carburante.

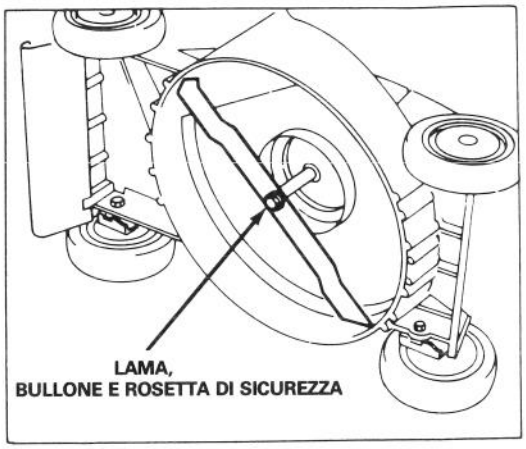

Figura 13

ISPEZIONE, RIMOZIONE, AFFILATURA DELLA LAMA DI TAGLIO

1. Fermate il motore e staccate il cavo dalla candela.

2. Drenate la benzina dal serbatoio seguendo le istruzioni a pag. 8, "Drenaggio del carburante".

3. Inclinate il tosaerba sul fianco sinistro (Fig. 13). Evitate di far girare la lama. Ne potrebbero risultare dei problemi di accensione.

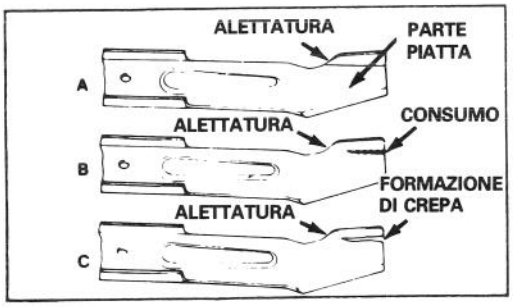

Figura 14

4. ISPEZIONE DELLA LAMA DI TAGLIO — Esaminate attentamente la lama di taglio per controllare se è tagliente o consumata, soprattutto nel punto d'incontro delle parti piatte e curve della lama (Fig. 14A). Sabbia e ma-

teriale abrasivo possono consumare il metallo che raccorda le parti piatte e curve della lama, perciò controllatele prima di usare il tosaerba. Se notate consumo o crepe (Fig. 14B e C), sostituite la lama seguendo l'istruzione 5.

⚠ CAUTELA

Se continuate ad usare una lama consumata si verrà a formare una crepa tra la parte piatta e l'alettatura. Col tempo un pezzo di lama potrebbe rompersi e venir scagliata da sotto la macchina causando gravi lesioni a voi stessi o altri.

5. RIMOZIONE DELLA LAMA — Con la mano guantata o protetta da uno straccio, tenete ferma la lama di taglio. Rimuovete il bullone, la rosetta di sicurezza e la lama (Fig. 13).

Nota: Per ottenere prestazioni di taglio ottimali sostituite la lama prima di ogni stagione di taglio. Nel corso dell'anno limate via le piccole tacche per mantenerla ben affilata.

6. AFFILATURA DELLA LAMA — Con una lima, affilate il lato superiore della lama badando a mantenere l'angolo di taglio originale (Fig. 15). La lama rimarrà ben bilanciata se affilandola toglierete la stessa quantità di metallo su entrambi i lati.



Figura 15

IMPORTANTE: Controllate la bilanciatura della lama mediante un apposito attrezzo. Si potrà acquistare un bilanciatore di lame in qualsiasi negozio di ferramenta. Una lama ben bilanciata rimarrà ferma in posizione orizzontale mentre una lama sbilanciata si fermerà sul lato più pesante. Se la lama non è bilanciata, continuate ad affilare per togliere più metallo sul lato pesante.

7. Montate sul tosaerba una lama affilata e bilanciata con il bullone e la rosetta di sicurezza appositi. Assicuratevi che l'alettatura della lama si trovi in alto. Stringete il bullone a 68 N.m.

LUBRIFICAZIONE

Ogni 25 ore di servizio o alla fine della stagione di taglio, si dovranno lubrificare le ruote anteriori e posteriori.

1. Lubrificate l'interno dei bulloni delle ruote anteriori con 2 o 3 gocce d'olio. Fate girare le ruote per distribuire l'olio nelle boccole delle ruote. Asciugate l'olio eccedente.

PREPARAZIONE PER IL RIMESSAGGIO

1. Drenate la benzina dal serbatoio e dal tubo seguendo le istruzioni a pag. 8, "Drenaggio del carburante". Se non drenate la benzina si formeranno dei depositi gommosi di vernice che potranno causare difficoltà di funzionamento del motore e dell'avviamento.

2. Togliete la candela e versate due cucchiai di olio SAE 30 nel foro del cilindro. Tirate lentamente la cordicella dell'avviamento per distribuire l'olio all'interno del cilindro. Rimettete la candela e stringetela a 13,6 N.m. NON REINSERITE IL CAVO NELLA CANDELA.

3. Pulite lo sporco da sotto lo chassis seguendo le istruzioni a pag. 8, "Pulizia dello chassis".

4. Controllate le condizioni della lama di taglio seguendo le istruzioni a pag. 8, "Ispezione, rimozione, affilatura della lama".

5. Stringete tutti i dadi, bulloni e viti.

6. Pulite lo sporco e i rifiuti dal cilindro, dalle alette del cilindro e dall'alloggiamento del soffiatore. Ripulite anche i fili d'erba, lo sporco e le incrostazioni dalle parti esterne del motore, dall'alloggiamento e da sopra il tosaerba.

7. Pulite il filtro dell'aria seguendo le istruzioni a pag. 7, "Pulizia del filtro dell'aria".

8. Lubrificate tutte le ruote seguendo le istruzioni a pag. 9, "Lubrificazione".

9. Ritoccate la vernice di tutte le parti scrostate o arrugginite. La vernice Re-Kote Toro è disponibile presso il rivenditore autorizzato della TORO.

10. Riponete il tosaerba in un luogo asciutto e pulito. Coprite la macchina per proteggerla e mantenerla pulita.

DIARIO DELLA MANUTENZIONE

Data	Ore	Pulizia del filtro dell'aria	Lubrifi-cazione	Affila-tura della lama	Rimessaggio invernale	Manuten-zione primaverile	Candela

DIARIO DELLA MANUTENZIONE

Data	Ore	Pulizia del filtro dell'aria	Lubrificazione	Affilatura della lama	Rimessaggio invernale	Manutenzione primaverile	Candela

ASSISTENZA TORO

Se mai aveste bisogno di assistenza (riguardo a sicurezza, messa in opera, manutenzione o localizzazione dei guasti) mettetevi in contatto col vostro distributore o rivenditore autorizzato della TORO, che troverete sulle "pagine gialle". I rivenditori ed i distributori oltre ad avere tecnici specializzati, hanno a disposizione accessori e pezzi di ricambio approvati dalla fabbrica. Usate solo accessori e pezzi di ricambio TORO genuini sul vostro tosaerba TORO.

PARASCINTILLE OPZIONALE — PEZZO N° 81-0200

Se avete bisogno di un parascintille perché richiesto dai regolamenti lo potrete acquistare presso il vostro rivenditore autorizzato della TORO. [Se il tosaerba viene usato in una foresta, macchia o campo d'erba in California senza un parascintille funzionante, chi lo usa incorre in una violazione della legge dello stato, Sezione 4442 del Public Resource Code.]

IDENTIFICAZIONE DEL PRODOTTO

Un numero di modello ed un numero di serie sono riportati su un etichetta posta dietro lo chassis vicino al portello di scarico. Nella corrispondenza relativa al vostro tosaerba o quando richiedete pezzi di ricambio, fate sempre riferimento a entrambi i numeri.

È CERTIFICATA LA CONFORMITÀ CON LE NORME SUL DISTURBO RADIOELETTRICO.