FORM NO. 3320-495 Rev. A

TORO®

MODEL NO. 20745C - 8900001 - 9900001 EN BOVEN

BEDIENINGS-HANDLEIDING

18" (0,46 m) HP 4-in-1 REAR BAGGER

"VINGERTOP"-START

⚠ VEILIGHEIDSINSTRUKTIES

VÓÓR HET IN GEBRUIK NEMEN

1. Lees deze handleiding zorgvuldig voordat u de grasmaaimachine in gebruik neemt. Maak uzelf vertrouwd met de bedieningsapparatuur en het juiste gebruik van de maaier. Sta kinderen nooit toe hem te bedienen en volwassenen niet zonder de juiste bedieningsinstrukties.

2. Laat niemand, vooral kinderen en huisdieren, niet in de buurt van het te maaien gedeelte komen. Inspecteer het gebied waar de maaier wordt gebruikt zorgvuldig en verwijder stokjes, stenen, draad en afval.

3. Draag een lange broek en stevige schoenen. Gebruik de maaier niet met open sandalen of blootsvoets.

4. Controleer de hoeveelheid brandstof voor het starten van de motor. Vul de brandstoftank niet binnenshuis, wanneer de motor draait, of voordat de motor is afgekoeld, enkele minuten na gebruik. Veeg gemorste benzine op voor het starten van de motor.

5. Verwijder geen van de beschermbakken, kleppen en veiligheidsmechanismen. Repareer of vervang defecte of beschadigde onderdelen.

TIJDENS GEBRUIK

6. Motor binnenshuis niet aanzetten.

7. Zorg ervoor altijd een veilige afstand te bewaren. Houd de bedieningshandle stevig vast en loop; ren nooit. Gebruik de maaier nooit bij nat gras. Maai alleen bij daglicht of een goede verlichting.

8. Maai overlangs hellingen; nooit van beneden naar boven. Wees zeer voorzichtig bij het veranderen van richting op hellingen. Maai niet op zeer steile hellingen.

9. Houd gezicht, handen en voeten verwijderd van de maaihuizing en het maaimes wanneer de motor loopt. Blijf achter de handle, totdat de motor stopt en houd ten alle tijde een veilige afstand van de afvoeropening.

10. Houd de zak op zijn plaats, wanneer u een deklaag laat liggen en zorg ervoor dat de afvoerkoker gesloten is. Zet de motor af bij het pakken van gras en zorg ervoor dat de afvoerkoker dicht is voordat u de zak verwijdert en leegmaakt.

11. Motor afzetten en wachten totdat alle bewegende delen stil staan, voordat u de afvoerkoker ontstopt.

12. Blijf achter de handle, totdat alle bewegende delen stil staan, omdat het mes nog enkele seconden roteert, nadat u het gasmanet op AF hebt gezet.

13. Wanneer u een vreemd voorwerp hebt geraakt of wanneer de maaier meer dan normaal vibreert, motor afzetten en verbindingsdraad van de bougie verwijderen. Controleer de maaier op beschadigingen en repareer alle onderdelen, voordat u de machine weer in gebruik neemt.

14. Motor afzetten voordat u de maaihoogte afstelt.

15. Motor afzetten, voordat u een grintpad, weg of trottoir oversteekt.

16. Motor afzetten en de maaier niet in bedieningsstand laten, voordat u weggaat — achter de handle. De hoogspanningsdraad van de bougie losmaken als u de maaier onbewaakt achterlaat.

17. Geluidsdemper of motor niet aanraken tijdens het lopen of kort nadat deze is afgezet, omdat de geluidsdemper en motor nog warm zijn en brandwonden kunnen veroorzaken.

ONDERHOUD

18. Verricht alleen die onderhoudsinstrukties, die in deze handleiding zijn beschreven. Mochten ooit grote reparaties vereist zijn of indien u assistentie nodig hebt, neem dan contact op met een gemachtigd TORO Service Dealer.

19. Stop de motor en verwijder de hoogspanningsdraad van de bougie, voordat de maaier wordt schoongemaakt, gecontroleerd, voor een onderhoudsbeurt of bijstelling. Houd de draad verwijderd van de bougie om incidenteel starten te voorkomen.

20. Controleer vaak en zorg ervoor dat alle moeren, bouten en schroeven vast aange-

DUTCH

VEILIGHEIDSINSTRUKTIES

draaid zijn om er zeker van te zijn dat de maaier veilig bediend kan worden. Zorg ervoor dat de kopbout van het mes volgens juiste specificaties is aangeschroeft.

21. Houd de motor vrij van te veel smeervetten, gras, bladeren en vuilophopingen om brandgevaar te verminderen.

22. Controleer de zak die het gras opvangt vaak op slijtage en beschadigingen. Vervang door een nieuwe zak voor uw veiligheid.

23. Laat de motor afkoelen voordat u hem opbergt in een afgesloten ruimte. Berg de maaier niet op dichtbij een open vuur of waar benzinedampen door een vonk kunnen ontsteken.

24. Laat de motor niet te snel lopen door de afstellingen te wijzigen.

25. De grasmaaier beantwoordde tijdens fabrikage aan de veiligheidsmaatstaven die aan roterende maaiers gesteld worden. Om een optimale performance en een voortdurende veiligheidsgarantie van de maaier te verzekeren, gebruik alleen TORO vervangingsonderdelen en accessoires. Vervangingsonderdelen en accessoires vervaardigd door andere fabrikanten kunnen resulteren in een niet nakoming van de veiligheidsmaatstaven, hetgeen gevaar zou kunnen opleveren.

VERKLARING VAN DE SYMBOLEN



INHOUD

	pagina
Montageinstrukties	3
Vóór het in gebruik nemen	4
Bedieningsinstrukties	5-7
Onderhoud	7-9
Onderhouden van de luchtfilter	7
Vervangen van de bougie	8
Schoonmaken van de maaihuizing	8
Aftappen van benzine	8
Controleren/Verwijderen/Slijpen van het mes	8
Smering	9
Maaier gereedmaken voor opberging	9
Onderhoudstabel	10-11
Toro Service	12
Facultatieve vonkenvanger	12
Identificatie van het produkt	11

MONTAGEINSTRUKTIES

HET INSTALLEREN VAN DE HANDLE EN ZAK

1. BENEDEN HANDLE (Afb. 1) — Druk de uiteinden van de beneden handle naar elkaar toe en installeer de draaipennen. Draai de bouten in het gat voor de handleklinken, installeer de handleknoppen en draai deze zorgvuldig vast. Zorg er voor dat de bedieningskabel zich achter en aan de binnenkant van de handle bevindt.

N.B. De handle kan in alle drie posities gezet worden, afhankelijk van instelhoogte.

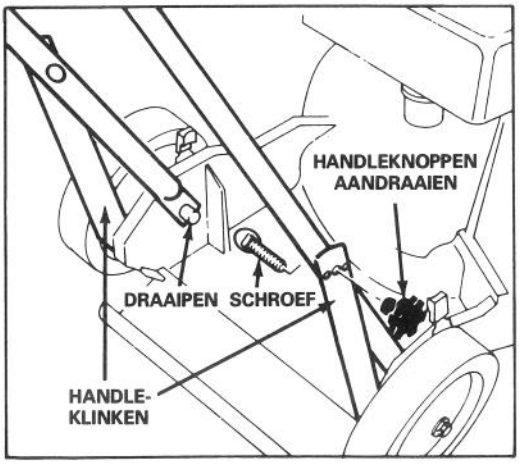

Afbeelding 1

2. BOVEN HANDLE (Afb. 2) — Zet de boven en beneden handle vast met de handleknoppen en schroeven. Breng de bedieningskabel op de juiste plaats en zet deze vast met de kabelklemmen.

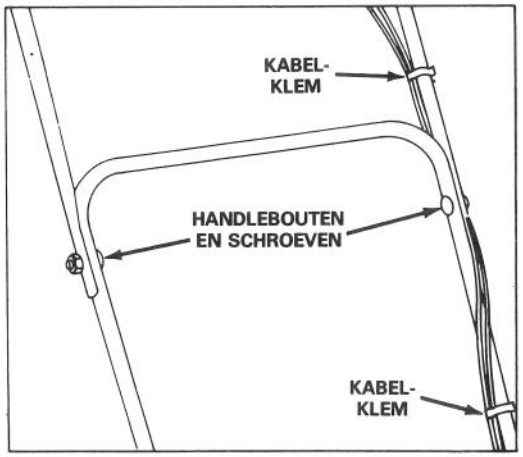

Afbeelding 2

3. Installeer de graszak: Verwijs naar "Het gebruik van de graszak", pagina 6, stap 1-4.

VÓÓR HET IN GEBRUIK NEMEN

⚠ WAARSCHUWING: Benzine is buitengewoon brandbaar en onder bepaalde omstandigheden explosief. Rook nooit wanneer u brandstof hanteert en kom niet te dicht bij een open vuur en vonken. Koop nooit meer dan voor 30 dagen brandstof in voorraad. Bewaar de benzine in een gekeurd vat en houd dit buiten bereik van kinderen.

Tank de brandstof buitenshuis bij, uitsluitend wanneer de motor koud is. Vul de tank tussen 6 en 13 mm van de rand. Deze ruimte is nodig voor uitzetting van de brandstof. Gebruik een trechter of schenktuit om morsen te voorkomen. Veeg gemorste benzine op.

HET MENGEN VAN OLIE EN BENZINE (Afb. 3)

Deze machine heeft een tweetaktmotor die een benzinemengsel en tweetaktolie vereist (50:1 benzine/olie verhouding). Nalatigheid in het gebruik van het juiste benzinemengsel veroorzaakt aanzienlijke beschadiging van de motor.

1. OLIE — Gebruik voor een optimale werking TORO tweetaktolie, verkrijgbaar bij uw TORO handelaar. U kunt in plaats van TORO tweetakt olie ook tweetaktolie gewaarmerkt met A BIA TC-W van een betrouwbare oliemaatschappij gebruiken. GEBRUIK NOOIT 4-TAKT MOTOROLIE ZOALS SAE 30 of 10W30.
2. BENZINE — Gebruik gewone benzine. "Zonder-lood" of "Loodvrije" benzine kan ook worden gebruikt. Surrogaatbenzines, zoals gasohol, witte benzine en benzine toevoegingen mogen niet worden gebruikt, omdat zij de motor kunnen beschadigen. Gebruik geen super benzine.
3. HET MENGEN — Meng de voorgeschreven hoeveelheid benzine en tweetaktolie (zie brandstofmengtabel) in een gekeurde benzinetank. MENG DE BRANDSTOF NOOIT IN DE MAAIMACHINETANK. OLIE MENGT BETER WANNEER DEZE OP KAMERTEMPERATUUR IS.
4. Vul de brandstoftank van de maaimachine tot op 6-13 mm van de bovenrand van de tank, niet de vulhals. Draai de dop van de brandstoftank goed vast.

50:1
Brandstofmengtabel

Maateenheid	Benzine	Olie
V.S. Gallon	1 gallon	2,6 oz
Imperial Gallon	1 gallon	3 oz
Liter	1 liter	20 ml



Afbeelding 3

BEDIENINGSINSTRUKTIES

4-in-1 VEELZIJDIGHEID BIJ HET MAAIEN

ZAK ACHTER — Verzamel het verse gras in het voorjaar in de zak, zodat u de grasmat vrij houdt van strovorming.

EEN DEKLAAG VORMEN — In de zomer, wanneer het gras langzamer groeit en droger is, kunt u een deklaag laten liggen door de kokerdeur te sluiten (Afb. 4). Laat de graszak aan de maaier als bescherming en voor het gemak.

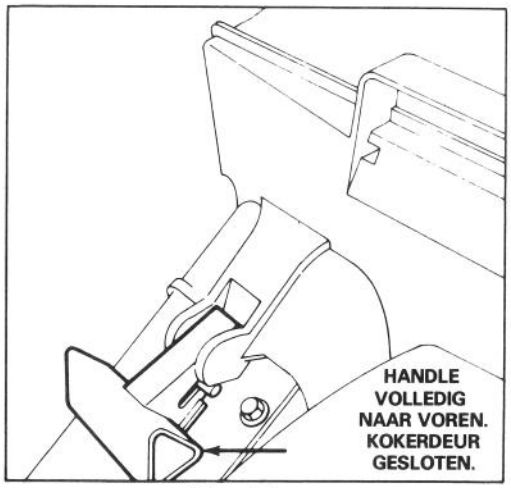

Afbeelding 4

ZIJ-UITWERPER — Verwijder geknipte gras met de facultatieve, aan de achterzijde bevestigde zij-uitwerper die binnen enkele seconden geïnstalleerd kan worden (Afb. 5).

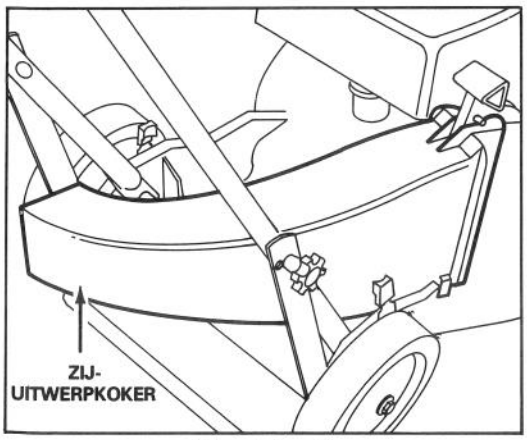

Afbeelding 5

BLADEREN VERSNIPPEREN — De facultatieve bladversnipperaar (Afb. 6) snijdt tijdens het pakken, in de herfst, de bladeren in stukjes tot een fractie van de oorspronkelijke grootte, vermindert het aantal keren dat u moet stoppen om de zak te legen, alsmede het benodigde aantal afvalzakken.

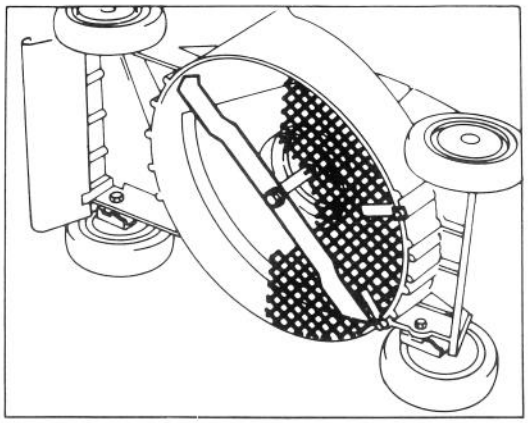

Afbeelding 6

HET AFSTELLEN VAN DE MAAIHOOGTE

De vijf letters gegraveerd in de huizing geven elke een toenemende graad van afstelling aan (Afb. 7)

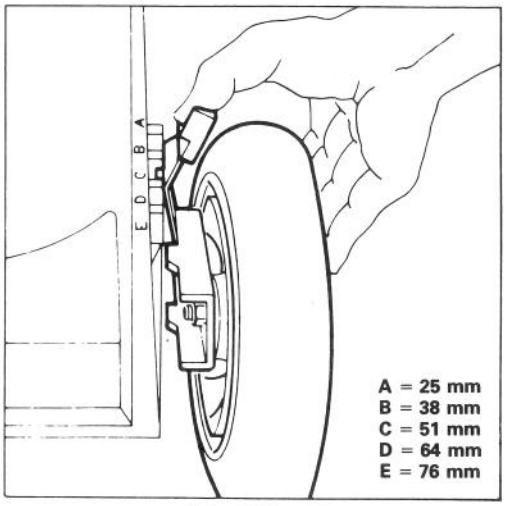

Afbeelding 7

1. Zet de motor af.
2. Licht de huizing op, zodat het wiel van de grond is en u de hoogte gemakkelijker kunt afstellen. Druk de afstellingshefboom naar het wiel toe en zet hem op de gewenste stand (Afb. 7). Zorg ervoor dat de hefboom bij het afstellen in de inkepingen van de huizing valt. Stel alle wielen op dezelfde hoogte af.

BEDIENINGSINSTRUKTIES

HET STARTEN EN STOPPEN

1. BEDIENINGSSYSTEMEN (Afb. 8) — Gasmanet/choke bevindt zich op de bovenste handle.

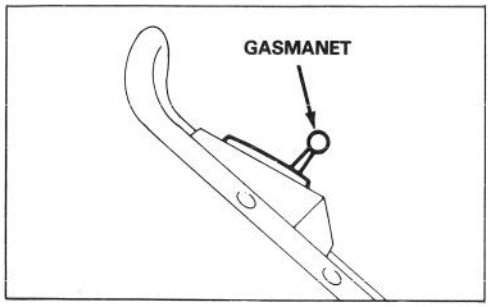

Afbeelding 8

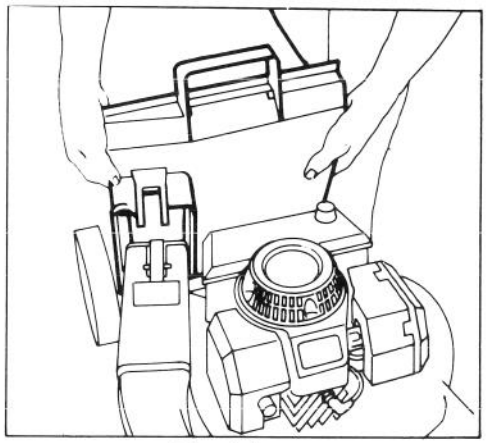

Afbeelding 9

2. STARTEN (Afb. 8) – Druk de hoogspanningsdraad op de bougie. Zet het gasmanet op CHOKE. Leg de duim over het gat in het midden van de primer en druk één keer. Trek de vingertop-starter uit en stel het gasmanet in de gewenste stand, wanneer de motor start.

N.B.: U hoeft de choke en de primer meestal niet te gebruiken wanneer de motor bij het starten reeds warm is.

3. STOPPEN (Afb. 8) – Zet het gasmanet op AF om de motor en het mes af te zetten. Trek de draad uit de bougie, indien de maaier onbewaakt wordt achtergelaten of niet wordt gebruikt.

HET GEBRUIK VAN DE GRASZAK

Houd de zak geïnstalleerd bij het graspakken of wanneer u een deklaag laat liggen.

1. Zet de motor af en wacht tot alle delen tot stilstand zijn gekomen.

2. Zorg ervoor dat de deurhandle van de afvoerkoker volledig naar voren is getrokken en de pen in de klink is.

3. HET INSTALLEREN VAN DE ZAK (Afb. 9) — Houdt de voorkant van de zakframe en de deur voor de zak tegen elkaar. Plaats vervolgens de zakopening in de deur tegen de groeven op de afvoerkoker aan de achterkant.

4. Trek de deurhandle van de afvoerkoker naar achteren, totdat de sluitpen de zak vastzet (Afb. 10). De deur van de afvoerkoker in de maaier is nu open.

⚠ WAARSCHUWING

Open nooit — uitgezonderd het gebruik van een zij-uitwerpsysteem — de afvoerkokerdeur van de maaier, wanneer de motor loopt, tenzij de graszak correct is geïnstalleerd, omdat grasmaaisel en ander afval met voldoende kracht afgevoerd worden om ongelukken te kunnen veroorzaken.
Het materiaal, waarvan de graszak is vervaardigd, zal het grootste deel van de voorwerpen, zoals kleine steentjes of ander gelijksoortig afval, opvangen. Dit materiaal is echter onderhevig aan normale slijtage. Controleer de zak dus regelmatig en vervang, indien defect, door een nieuwe echte TORO zak met identiek waarschuwingslabel.



Afbeelding 10

BEDIENINGSINSTRUKTIES

5. HET LEEGMAKEN VAN DE ZAK — Laat de bedieningsstang los en wacht totdat het mes tot stilstand is gekomen. Zet de kokerdeur naar voren om de sluitpen in de pal te laten vallen (Afb. 4). Grijp de handle aan voor en achtereind van de zak vast en licht de zak van de maaier. Licht de zak langzaam naar voren om het geknipte gras uit te schudden.

⚠ WAARSCHUWING: Indien de afvoerkokerdeur niet sluit, omdat de afvoer verstopt zit met grasmaaisel, beweeg dan de deurhandle van de afvoerkoker heen en weer, totdat de deur volledig gesloten is. Forceer de deur van de afvoerkoker niet, omdat dit de handle kan beschadigen. Indien de deur nog niet sluit, zet dan de motor af en verwijder de verstopping.

6. Herhaal stap 3 en 4 om de zak weer te installeren.

BEDIENINGSTIPS

1. MAAIEN EN GRASPAKKING — De beste resultaten worden verkregen, wanneer de motor op maximale snelheid draait en met slechts ongeveer 1/3 van de grasspriet wordt gemaaid. Als er lang gras gemaaid moet worden, stel dan de maaier tijdens de eerste maaironde in op de hoogste stand. Maai het gras daarna nogeens op normale maaihoogteinstelling. Indien u te veel van het lange gras maait, kan de maaier verstopt raken en de motor afslaan.

2. HET MES SLIJPEN — Begin elk maaiseizoen met een scherp mes. Vijl regelmatig de inkepingen bij.

ONDERHOUD

⚠ WAARSCHUWING

Trek de draad van de bougie, voordat u bijstellingen of onderhoud verricht.

ONDERHOUDEN VAN DE LUCHTFILTER

Maak de luchtfilter onder normale omstandigheden na iedere 50 draaiuren schoon. Frekwentere reiniging is echter vereist, wanneer de maaier onder stoffige of vuile omstandigheden wordt gebruikt.

1. Zet de motor af en trek de draad uit de bougie (Afb. 11).

2. Druk de sluitingstabs naar binnen en licht het deksel van de luchtfilter. Maak het deksel grondig schoon (Afb. 11).

3. Wanneer het luchtfilterelement vuil is, verwijder het uit de luchtfilter en maak het grondig schoon (Afb. 11).

A. WAS het element in een oplossing van water en vloeibaar afwasmiddel. Knijp het element zachtjes uit om het vuil te verwijderen, maar wring het niet, omdat het kan scheuren.

B. DROOG het element in een schone doek. Knijp de doek uit, totdat het element droog is.

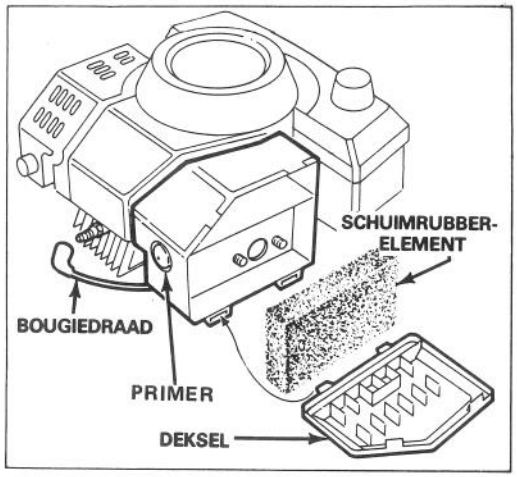

Afbeelding 11

C. DOORDRENK het element met 5 theelepels (25 ml) SAE 30 motorolie. Knijp het element uit om het te veel aan olie te verwijderen en de olie gelijkmatig te verdelen. Een vochtig element is wenselijk.

4. Plaats het luchtfilterelement en deksel terug.

BELANGRIJK: Gebruik de motor niet zonder luchtfilterelement, omdat dit waarschijnlijk buitengewone slijtage en beschadiging van de motor tot gevolg zal hebben.

ONDERHOUD

VERVANGEN VAN DE BOUGIE

Gebruik een NGKBPMR4A bougie of equivalent. De juiste luchtopening is 0,81 mm. Verwijder de bougie na elke 25 draaiuren en controleer de conditie.

1. Zet de motor af en trek de draad van de bougie (Afb. 11)
2. Maak het gebied rondom de bougie schoon en verwijder de bougie van de cyclinderkop (Afb. 11).

BELANGRIJK: Vervang een gescheurde, verstopte of vuile bougie. Schuur, schrap of maak electrodes nooit schoon, omdat dit beschadiging van de motor tot gevolg kan hebben, mocht er gruis in de cylinder raken.

3. Zet de luchtopening op 0,81 mm (Afb. 12). Installeer de bougie en pakk ngszegel correct en draai de bougie stevig vast tot 13,6 N-m.

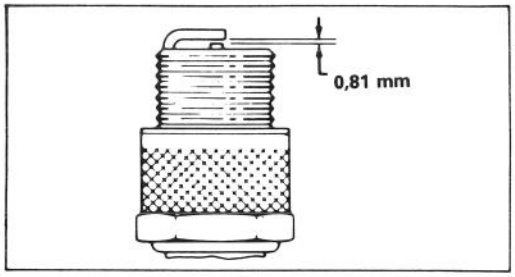

Afbeelding 12

SCHOONMAKEN VAN DE MAAIHUIZING

Houd voor een optimale performance de onderzijde van de maaihuizing en de terugslagplaat voor het gras schoon.

1. Tap benzine uit brandstoftank: Zie "Aftappen van benzine", pagina 8.
2. Zet de maaier op de rechterzijde (Afb. 13).
3. Verwijder vuil en gemaaid gras dat aan de huizing geplakt zit en spuit deze met een tuinslang af. Schrap het resterende vuil met een houten schraper af. Vermijd naden en scherpe hoeken.

AFTAPPEN VAN BENZINE

1. Zet de motor af. Trek de draad van de bougie.
2. Verwijder de dop van de benzinetank en gebruik een pomphevel om de brandstof in een schone benzinetank af te tappen.

N.B. Dit is de enige aanbevolen methode om benzine af te tappen.

CONTROLEREN/VERWIJDEREN/SLIJPEN VAN HET MES

1. Zet de motor af en trek de draad van de bougie.
2. Tap benzine uit brandstoftank: Zie "Aftappen van benzine", pagina 8.
3. Zet de maaier op de linkerzijde (Afb. 13). Pas op dat u het mes niet roteert. Dit kan tot problemen bij het starten leiden.

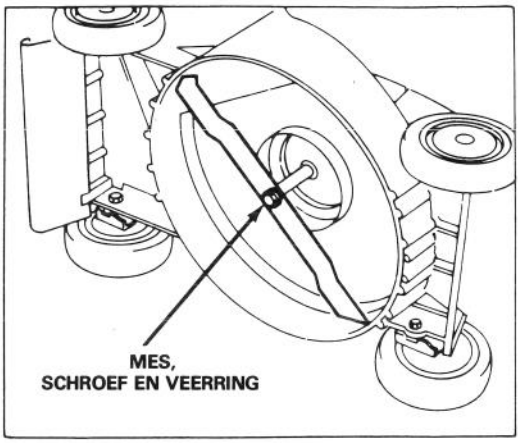

Afbeelding 13

4. CONTROLEREN VAN HET MES — Inspekteer het mes zorgvuldig op scherpte en slijtage, speciaal het raakvlak van de vlakke en ronde delen (Afb. 14AM(. Controleer het mes voor gebruik van de maaier, omdat zand en ander schurend materiaal het metaal dat het raakvlak vormt tussen de vlakke en ronde delen van het mes kan doen afslijten. Vervang het mes wanneer u gleuven of slijtage bemerkt (Afb. 14B en C). Zie stap 5.

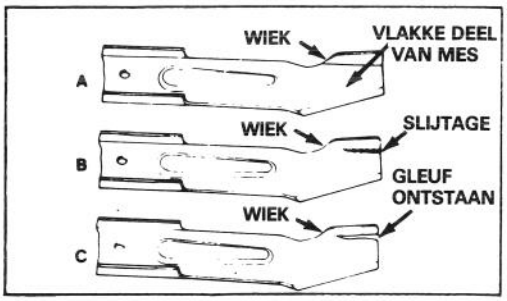

Afbeelding 14

ONDERHOUD

WAARSCHUWING

Indien u het mes te veel laat slijten kan er een spleet bij de wiek ontstaan. Er kan dan tenslotte een stuk van het mes afbreken met als gevolg dat u of een bijstaander een ernstig ongeluk kunt oplopen.

5. VERWIJDEREN VAN HET MES — Pak het mesuiteinde met een doek of dikke gewatteerde handschoen. Verwijder de messchroef en het mes (Afb. 13).

N.B. Voor optimale maaiperformance, installeer een nieuw mes in het begin van het maaiseizoen. Vijl in de loop van het jaar de kleine inkepingen bij, zodat de snijkant scherp blijft.

6. SLIJPEN VAN HET MES — Slijp de bovenkant van het mes met een vijl en behoud de oorspronkelijke snijhoek (Afb. 15). Het mes blijft in balans, wanneer van beide snijkanten eenzelfde hoeveelheid wordt weggeslepen.

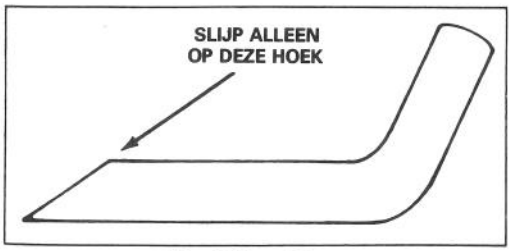

Afbeelding 15

BELANGRIJK: Controleer de balans van het mes met een messchaal. Een goedkope messchaal kan bij een ijzerwaren winkel worden verkregen. Een uitgebalanceerd mes blijft horizontaal en een ongebalanceerd mes zal op de zware kant gaan liggen. Als het mes uit balans is, vijl dan wat metaal van de snijkant aan het zware "uiteinde" van het mes.

7. Bevestig het scherpe, uitgebalanceerde mes met messchroef en veerring. Het wiekgedeelte van het mes moet bij correcte installatie naar de maaihuizing gericht zijn. Draai de schroef vast tot 68 N-m.

SMERING

Voor- en achterwielen moeten na iedere 25 draaiuren of aan het eind van het seizoen gesmeerd worden.

1. Breng 2 of 3 druppels lichte olie aan op de binnenkant van de voorwielbouten. Draai de wielen voor een gelijke verdeling van de olie in de naafbussen. Veeg het teveel aan olie af.

MAAIER GEREEDMAKEN VOOR OPBERGING

1. Tap benzine af: Zie "Aftappen van benzine", pagina 8. Indien de benzine niet wordt afgetapt, zullen zich gomachtige vernisafzettingen vormen met als gevolg een slechte werking van de motor of zelfs startproblemen.

2. Verwijder de bougie en giet 2 eetlepels Toro twee-takt olie in het bougiegat van de cylinder. Trek starter langzaam omhoog zodat de olie zich langzaam verdeelt over de binnenkant van de cylinder. Bevestig de bougie en draai deze vast tot 13.6 N-m. BEVESTIG DE HOOGSPANNINGSDRAAD NIET AAN DE BOUGIE.

3. Maak de onderkant van de huizing schoon: Zie "Schoonmaken van de maaihuizing", pagina 8.

4. Controleer de conditie van het mes: Zie "Controleren/Verwijderen/Slijpen van het mes", pagina 8.

5. Draai alle moeren, bouten en schroeven vast.

6. Haal vuil en kaf van de cylinder, koelribben en ventilator. Verwijder ook gras, vuil en viezigheid aan de buitenkant van de motor, de bekleding en de bovenkant van de maaihuizing.

7. Maak de luchtfilter schoon: Zie "Onderhouden van de luchtfilter", pagina 6.

8. Smeer de wielen: Zie "Smering", pagina 9.

9. Werk alle geroeste en geschilverde verfplekken bij. Toro Re-Kote verf is verkrijgbaar bij een gemachtigd TORO Service Dealer.

10. Berg de maaier in een droge plaats op. Bedek de maaier om hem schoon te houden en te beschermen.

ONDERHOUDSTABEL

Datum	Gebruiks-uren	Lucht-filter onderhoud	Smering	Slijpen van het mes	Opbergen in de winter	Voorjaars onderhoud	Bougie

ONDERHOUDSTABEL

Datum	Gebruiks-uren	Lucht-filter onderhoud	Smering	Slijpen van het mes	Opbergen in de winter	Voorjaars onderhoud	Bougie

TORO SERVICE

Indien u hulp nodig hebt betreffende veiligheid, montage en onderhoud of het verhelpen van storingen, neem dan contact op met de plaatselijke gemachtigde TORO Service Dealer of Distributeur. Sla de "Gouden Gids" na voor assistentie. De dealer en distributeur hebben, afgezien van bekwame service monteurs en technici, de door de fabriek goedgekeurde accessoires en vervangingsonderdelen in voorraad. Houd uw Toro een hele TORO. Koop alleen echte TORO vervangingsonderdelen en accessoires.

FACULTATIEVE VONKENVANGER — ONDERDEEL #81-0200

Indien plaatselijke-, provinciale- of staatsregelingen een vonkenvanger voorschrijven, dan kan deze bij de plaatselijke gemachtigde TORO Service Dealer gekocht worden. Gebruik van de maaier zonder vonkenvanger in Californisch bos-, struik- of grasland is in overtreding met de wet. Sectie 4442 Public Recources Code.

IDENTIFICATIE VAN HET PRODUCT

Een model- en serienummer plaatje bevindt zich aan de achterzijde van de maaihuizing, bij de afvoerdeur. Verwijs in uw correspondentie of wanneer u vervangingsonderdelen nodig hebt, altijd naar de specifieke nummers op dit plaatje.

NAKOMING VAN DE BEPALINGEN BETREFFEND RADIOSTORINGEN GEGARANDEERD.