Form No. 3369-509 Rev B

Powerlite® Snøfreser

Modellnr. 38273—Serienr. 312000001 og oppover
Modellnr. 38283—Serienr. 312000001 og oppover

Brukerhåndbok

Innledning

Denne snøfreseren er beregnet på privat bruk eller av profesjonelle, innleide operatører. Den er hovedsakelig beregnet for å fjerne snø fra fast dekke, som oppkjørsler fortauer og andre trafikkerte overflater på bolig- eller kommersielle eiendommer. Den er ikke beregnet på å fjerne andre materialer enn snø, og er heller ikke beregnet på å rydde unna grus.

Les denne håndboken nøye, slik at du lærer å bruke og vedlikeholde produktet på riktig måte og unngår person- eller produktskade. Det er ditt ansvar å bruke produktet på en riktig og sikker måte.

Du kan kontakte Toro direkte på www.Toro.com for informasjon om produkter og tilbehør, hjelp til å finne en forhandler eller for å registrere produktet ditt.

Hvis du trenger service, originale Toro-deler eller mer informasjon, kontakt et autorisert forhandlerverksted eller Toros kundeserviceavdeling og ha maskinens modell- og serienummer klart. Figur 1 identifiserer plasseringen av modell- og serienummeret på maskinen. Skriv inn numrene i de tomme feltene.

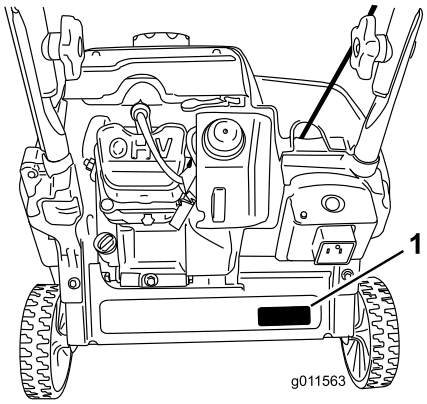

Figur 1

1. Plassering av modell- og serienummer

Modellnr. _____

Serienr. _____

Denne brukerhåndboken identifiserer mulige farer og identifiserer sikkerhetsbeskjeder gjennom sikkerhetsvarslingssymbolet (Figur 2), som varsler om en fare som kan føre til alvorlige skader eller dødsfall hvis man ikke tar de anbefalte forhåndsreglene.

Figur 2

1. Sikkerhetsvarselssymbol

I tillegg brukes to ord for å utheve informasjon. **Viktig** gjør oppmerksom på spesiell mekanisk informasjon og **Obs** henviser til generell informasjon som er verdt å huske.

Sikkerhet

Denne maskinen oppfylte eller overgikk ISO 8437-standarden da den ble produsert.

Les og forstå innholdet i denne håndboken før du starter motoren.

⚠Dette er et sikkerhetsvarselssymbol. Det brukes for å varsle deg om mulige farer for personskade. Følg alle sikkerhetsmeldinger som følger dette symbolet for å unngå skader eller dødsulykker.

Feilaktig bruk og vedlikehold av snøfreseren kan føre til personskade eller dødsfall. For å redusere muligheten for skader bør du følge sikkerhetsinstruksjonene nedenfor.

Opplæring

- Les, forstå og følg alle instruksjoner på maskinen og i brukerhåndboken/-bøkene før du bruker maskinen. Gjør deg godt kjent med alle kontroller og hvordan

© 2011—The Toro® Company
8111 Lyndale Avenue South
Bloomington, MN 55420

Registrer ditt produkt på www.Toro.com.

CE

Oversettelse av originalen (NO)
Trykt i USA
Med enerett

du skal bruke maskinen. Lær hvordan du raskt kan stoppe snøfreseren og koble fra kontrollene.

- Utstyret er ikke tillatt for barn. Voksne må heller ikke bruke utstyret, med mindre de har fått riktig opplæring.
- Ikke la noen oppholde seg i området der snøfreseren skal brukes, spesielt ikke små barn.
- Vær forsiktig slik at snøfreseren ikke sklir eller tipper over.

Forberedelser

- Foreta en grundig inspeksjon der utstyret skal brukes og fjern alle dørmatter, kjelker, brett, ledninger og andre uvedkommende gjenstander.
- Sørg alltid for å ha på deg gode vinterklær når du bruker utstyret. Unngå løstsittende klær som kan sette seg fast i bevegelige deler. Bruk fottøy som gir godt grep på glatte underlag.
- Drivstoff er meget brannfarlig og må behandles forsiktig.
  - Bruk en godkjent drivstoffkanne.
  - Fyll aldri drivstoff på en motor som er i gang, eller som er varm.
  - Fyll drivstoff på tanken utendørs, og vær meget forsiktig. Fyll aldri drivstoff innendørs.
  - Fyll aldri opp kanner inne i et kjøretøy, på en lastebil eller på en tilhenger med en plastledning. Sett alltid beholdere på bakken, vekk fra kjøretøyet, når det fylles på.
  - Bensindrevet utstyr må, der det lar seg gjøre, tas ut av lastebilen eller tilhengeren, og fylles på bakken. Hvis dette lar seg gjøre, fyll på bensin på slikt utstyr på en lastebil med en bensinkanne istedenfor å fylle bensin direkte fra bensinpumpen.
  - Påfyllingstuten må være i kontakt med kanten på drivstofftanken eller kannens åpning hele tiden, helt til du er ferdig med å fylle. Bruk ikke påfyllingsanordningen som ikke er utstyrt med automatisk avbryterfunksjon.
  - Sett drivstofftanklokket på igjen, og tørk opp drivstoffsøl.
  - Hvis du søler drivstoff på klær, bytt klær umiddelbart.
  - Ikke røyk mens du håndterer drivstoff.
- Bruk skjøteledninger og beholdere som produsentene anbefaler for alle enheter med elektriske startmotorer.
- Ikke prøv å rydde vekk snø fra underlag med singel og småstein. Dette produktet skal kun brukes på asfaltert vei.
- Forsøk aldri å foreta justeringer mens motoren er i gang (unntatt når en slik justering er spesielt anbefalt av produsenten).
- Ha alltid på deg vernebriller eller øyebeskyttelse ved bruk eller ved utføring av en justering eller reparasjon, for å beskytte øyne fra fremmedlegemer som kan kastes fra maskinen.
- La motoren og maskinen justere seg til utendørstemperaturen før du begynner å rydde snø.

Bruk

- Hold hender og føtter borte fra roterende deler. Hold deg unna åpningen på utløpssjakten til enhver tid.
- Vær ytterst forsiktig når du arbeider på eller krysser gruslagte innkjørsler, fortau eller veier. Vær oppmerksom på skjulte farer og trafikk.
- Hvis snøfreseren treffer en fremmedgjenstand, må du stoppe motoren og ta ut tenningsnøkkelen. Kontroller snøfreseren nøye for å se om den er blitt skadet, og reparer skaden før du starter snøfreseren og før du tar den i bruk igjen.
- Hvis snøfreseren begynner å vibrere sterkt, må du straks stanse motoren og finne årsaken. Vibrasjon er som regel et tegn på at det har oppstått et problem.
- Stopp motoren hver gang du forlater førerplassen, før du renser rotorbladhuset eller utløpssjakten, og ved reparasjon, justering eller inspeksjon.
- Når du rengjør, reparerer eller undersøker snøfreseren, stopp motoren og sørg for at rotorbladene og alle bevegelige deler har stoppet.
- La aldri motoren gå innendørs, unntatt når du starter motoren eller flytter snøfreseren inn eller ut av bygningen. Åpne ytterdørene, ettersom eksos er farlig.
- Vær ytterst forsiktig når maskinen brukes i skråninger.
- Bruk aldri snøfreseren uten at riktige verneplater og andre sikkerhetsanordninger sitter på plass og fungerer.
- Rett aldri snøskyen mot folk eller områder hvor eiendomsskade kan inntreffe. Hold barn og andre på avstand.
- Maskinens kapasitet må ikke overbelastes ved at du forsøker å rydde snøen for fort.

- Se deg bakover, og vær forsiktig når du rygger med snøfreseren.
- Koble fra strømførselen til rotorbladene når maskinen transporteres, eller når den ikke er i bruk.
- Snøfreseren må kun brukes når det er godt lys og god sikt. Sørg alltid for å ha godt fotfeste og godt grep om håndtakene. Gå, ikke løp.
- Rør aldri en varm motor eller lyddemper.

Rengjøre en blokkert utløpssjakt

Den mest vanlige årsaken til personskade knyttet til snøfresere, er at hender kommer borti roterende rotorblader inni utløpssjakten. Bruk aldri hendene dine til å rengjøre utløpssjakt.

Slik rengjør du sjakten:

- **Slå av motoren!**
- Vent i ti sekunder for å være sikker på at rotorblader har stoppet å rotere.
- Bruk alltid rengjøringsutstyr, ikke hendene, til å gjøre rent.

Vedlikehold og oppbevaring

- Kontroller alle fester regelmessig for å se om tiltrekningsmomentet er riktig, slik at du er sikker på at utstyret er trygt å bruke.
- En snøfreser med drivstoff på tanken må aldri oppbevares inne i bygninger der det finnes antennelseskilder, slik som varmtvannstanker, varmeovner eller tørketromler/-skap. La motoren bli kald før maskinen settes på et lukket sted.
- Se *brukerhåndboken* for viktig informasjon om oppbevaring av maskinen over lengre tid.
- Sikkerhets- og instruksjonsmerker må vedlikeholdes og skiftes ut etter behov.
- La maskinen gå en kort stund etter at du har ryddet snø, for å unngå at rotorbladene fryser fast.

Toro Sikker bruk av snøfresere

Listen nedenfor inneholder sikkerhetsinformasjon som gjelder spesielt for Toro-produkter, og annen sikkerhetsinformasjon du bør kjenne til.

- **Roterende rotorblader kan amputere fingre eller hender.** Stå alltid bak håndtakene og med utløpsåpningen vendt bort når du bruker snøfreseren. **Hold ansikt, hender, føtter og andre kroppsdeler samt klær borte fra deler som beveger seg eller roterer.**
- Stopp motoren, ta ut nøkkelen og vent til alle bevegelige deler har stanset **før du justerer, rengjør, reparerer eller kontrollerer maskinen, og før du rensker utløpssjakten.**
- **Før** du forlater førerplassen må du stoppe motoren, ta ut nøkkelen av tenningen og vente til alle bevegelige deler står stille.
- Hvis en verneplate, en sikkerhetsanordning eller et merke er skadet, uleselig eller mangler, må dette repareres eller skiftes ut før arbeidet begynner. Stram også til alle løse fester.
- **Ikke** røyk mens du håndterer drivstoff.
- **Ikke** bruk snøfreseren på tak.
- Ikke ta på motoren mens den går eller like etter at den har stoppet da den kan være varm nok til å forårsake brannskader.
- Foreta kun vedlikehold som er beskrevet i håndboken. Før du utfører eventuelt vedlikehold, service eller justering må du stoppe motoren og ta ut nøkkelen. Ta kontakt med et autorisert serviceverksted hvis det er nødvendig med store reparasjoner.
- Du må ikke endre innstillingen av motorregulatoren i motoren.
- Hvis snøfreseren skal oppbevares i mer enn 30 dager, må tanken tømmes for drivstoff for å unngå brannfare. Oppbevar drivstoff i en godkjent drivstoffkanne. Ta nøkkelen ut av tenningen før snøfreseren settes bort.
- Kjøp utelukkende originale reservedeler og tilbehør fra Toro.

Lydtrykk

Denne maskinen har et lydtrykknivå på 89 dBA ved operatørens øre, med en usikkerhetsverdi (K) på 1 dBA. Lydstyrkenivået ble fastsatt iht. prosedyrene som er beskrevet i EN ISO 11201.

Lydstyrke

Denne maskinen har et garantert lydstyrkenivå på 103 dBA, med en usikkerhetsverdi (K) på 3,75 dBA. Lydstyrkenivået ble fastsatt iht. prosedyrene som er beskrevet i EN ISO 3744.

Hånd- og armvibrasjon

Målt vibrasjonsnivå for venstre hånd = 7.3 m/s^2

Målt vibrasjonsnivå for høyre hånd = 6.8 m/s^2

Usikkerhetsverdi (K) = 2.9 m/s^2

Målte verdier ble fastsatt iht. prosedyrene som er beskrevet i EN ISO 20643.

Sikkerhets- og instruksjonsmerker

Viktig: Sikkerhets- og instruksjonsmerker er plassert nær områder som utgjør en mulig fare. Skift ut skadde merker.

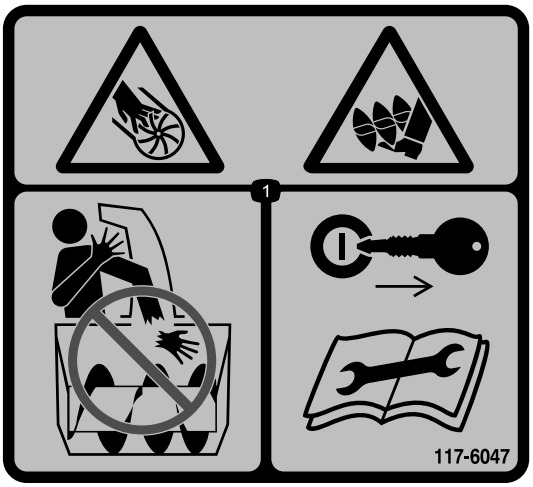

117-6047

Bestill delenr. 117-7742

1. Fare for kutting/amputasjon i viftehjul og fare for kutting/amputasjon i spiralblad – hold hender vekk fra sjakten, ta ut tenningsnøkkelen, og les instruksjonene før service eller vedlikehold.

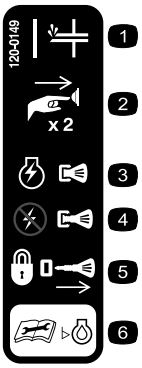

120-0149

1. Primer
2. Trykk primeren inn to ganger for å prime motoren.
3. Trykk inn nøkkelen for å slå motoren På.
4. Dra i nøkkelen for å slå motoren Av.
5. Fjern nøkkelen for å låse maskinen.
6. Les *brukerhåndboken* før du sjekker motoroljenivået.

117-7713

1. Advarsel – les *Brukerhåndboken.*
2. Fare at viftehjulet kan forårsake kutting/avkapping – slå av motoren før du forlater maskinen.
3. Fare for at gjenstander slynges gjennom luften – hold trygg avstand fra maskinen.
4. Fare for drivstoffsøl – ikke vipp maskinen forover eller bakover.
5. Aktiver spiralbladet ved å klemme på kontrollbøylen.
6. Slipp kontrollbøylen for å deaktivere spiralbladet.

Montering

Løse deler

Bruk diagrammet nedenfor som en sjekkliste for å kontrollere at alle delene er sendt.

Prosedyre	Beskrivelse	Ant.	Bruk
1	Ovalhodebolter Bueskiver Håndtaksknotter	2 2 2	Monter håndtaket.
2	Ingen deler er nødvendige	–	Monter tilbakespolingsstarteren.
3	Utløpssjaktenhet Skruer Skiver Låsemuttere Knott	1 2 2 2 1	Monter utløpssjaktenheten.
4	Flaske med motorolje	1	Fyll olje på motoren.
5	Ingen deler er nødvendige	–	Juster styrekabelen.

1

Montere håndtaket

Deler som er nødvendige for dette trinnet:

2	Ovalhodebolter
2	Bueskiver
2	Håndtaksknotter

Prosedyre

1. Plasser endene på den øverste delen av håndtaket på innsiden av den nederste delen av håndtaket, og rett inn hullene.
2. Sett inn ovalhodeboltene i de justerte hullene, med boltehodene på utsiden av håndtaket (Figur 3).

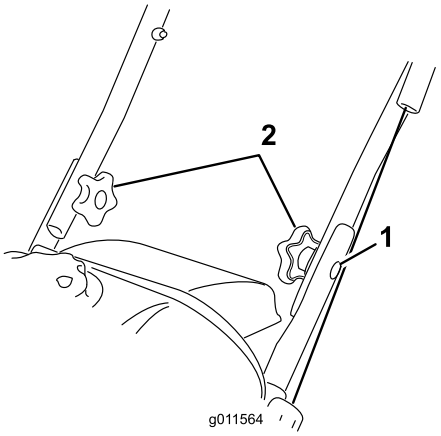

Figur 3

1. Ovalhodebolt (2)
2. Bueskiver og håndtaksknotter

3. Monter bueskivene og håndtaksknottene på ovalhodebolten på innsiden av håndtaket (Figur 3) og **stram knottene godt**.

Viktig: Kontroller at kabelen ledes på utsiden av håndtaket.

2

Montere tilbakespolingsstarteren

Ingen deler er nødvendige

Prosedyre

Monter tilbakespolingsstarteren i snorføreren som vist i Figur 4.

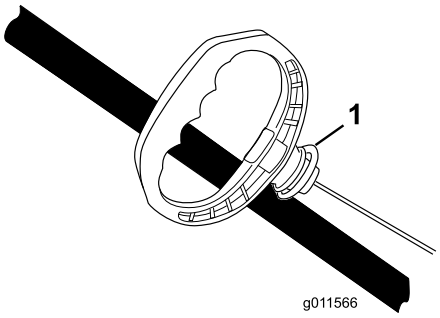

Figur 4

1. Snorfører

3

Montere utløpssjaktenheten

Deler som er nødvendige for dette trinnet:

1	Utløpssjaktenhet
2	Skruer
2	Skiver
2	Låsemuttere
1	Knott

Prosedyre

Monter utløpssjaktenheten som vist i Figur 5.

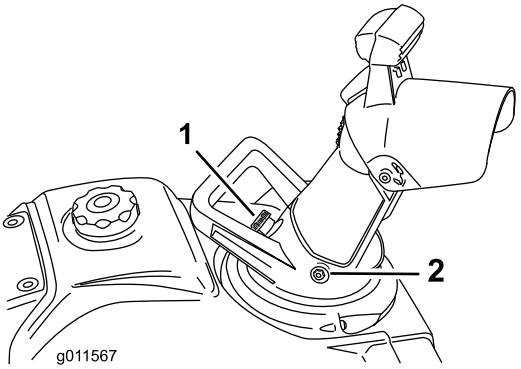

Figur 5

1. Knott
2. Bolt (2), skive (2) og låsemutter (2)

Merk: Monter boltene fra innsiden av utløpssjaktenheten slik at skivene og låsemutterne er på utsiden av sjakten.

Viktig: **Ikke stram låsemutterne for mye.**

4

Fylle olje på motoren

Deler som er nødvendige for dette trinnet:

1	Flaske med motorolje

Prosedyre

Maskinen leveres ikke med olje i motoren, men den kommer med en flaske olje.

Viktig: **Før du starter motoren, fyll olje på motoren.**

Maks. påfyll: 0,35 l, type: rensende bilolje med API-serviceklassifisering SJ, SL eller høyere.

Bruk Figur 6 for å velge den beste oljeviskositeten for forventet utendørstemperatur:

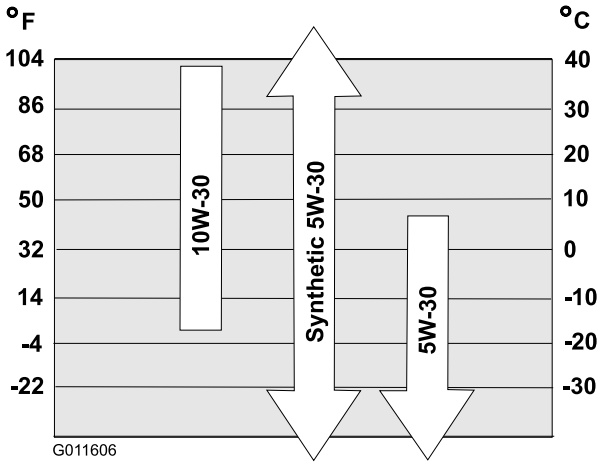

Figur 6

1. Sett snøfreseren på en jevn flate.
2. Rengjør rundt oljelokket (Figur 7).
3. Ta av oljelokket og fjern det.
4. Hell olje **langsomt** i påfyllingshullet. Vent i tre minutter, kontroller deretter oljenivået på peilestaven ved å tørke av peilestaven og sette oljelokket, **men ikke skru det,** på plass over hullet.

   Merk: For å avgjøre riktig oljenivå på peilestaven, se Figur 7.

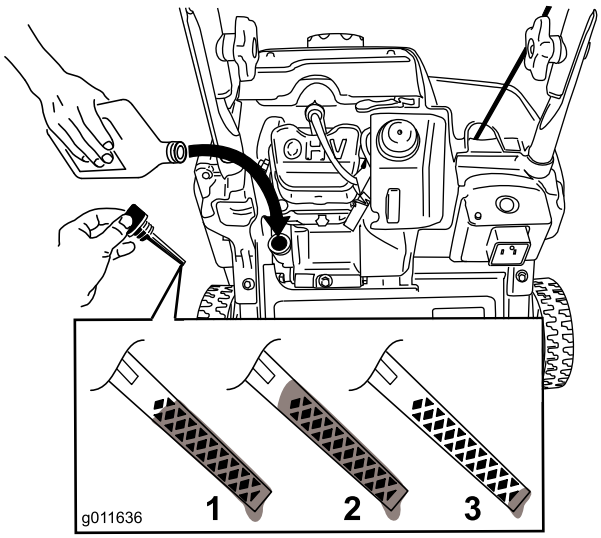

Figur 7

1. Oljenivået er på maksimum.
2. Oljenivået er for høyt – fjern olje fra veivhuset.
3. Oljenivået er for lavt – fyll olje på veivhuset.

Merk: Fyll motorveivhuset med olje til peilestaven viser at motoroljenivået er korrekt som vist i Figur 7. Hvis du fyller for mye olje på motoren, fjern den overflødige oljen som oppgitt i Skifte motorolje.

Merk: Du kan vippe maskinen litt forover (håndtaket opp) for å gjøre det enklere å fylle på olje. Husk å sette maskinen tilbake i driftsstilling før du kontrollerer oljenivået.

Viktig: Ikke vipp maskinen helt forover til fronten berører bakken, da drivstoff kan lekke ut av maskinen.

5. Skru oljelokket godt på påfyllingshullet og stram den godt for hånd.

5

Justere styrekabelen

Ingen deler er nødvendige

Kontrollere styrekabelen

Serviceintervall: Etter første time—Kontroller styrekabelen, og juster den om nødvendig.

Årlig—Kontroller styrekabelen, og juster den om nødvendig.

Viktig: Du må kontrollere og kanskje justere styrekabelen før du bruker maskinen første gang.

Beveg kontrollbøylen bak mot håndtaket for å fjerne slakken i styrekabelen (Figur 8).

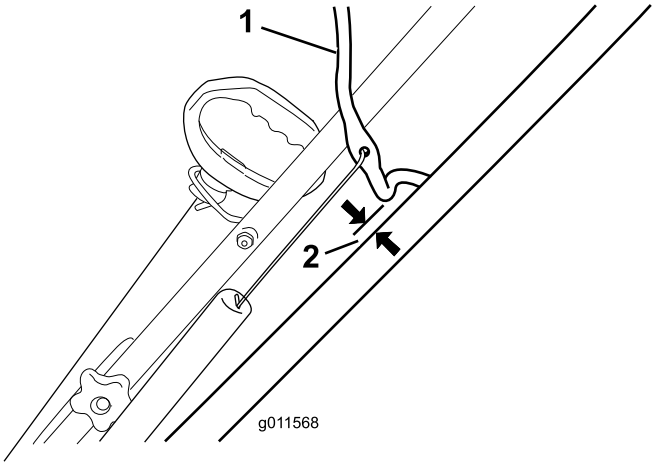

Figur 8

1. Kontrollbøyle
2. 2 til 3 mm

Merk: Kontroller at det er en avstand på 2 til 3 mm mellom kontrollbøylen og håndtaket (Figur 8).

Viktig: Styrekabelen må ha noe slakk når du kobler fra kontrollbøylen for rotorbladene for å stoppe helt.

Juster styrekabelen

1. Skyv fjærdekselet opp og hekt løs fjæren fra justeringskoblingen (Figur 9).

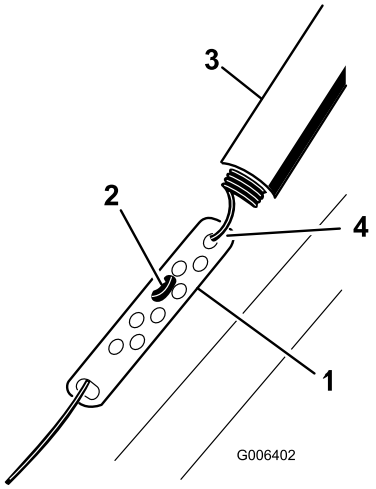

Figur 9

1. Justeringskobling
2. Z-anordning
3. Fjærdeksel
4. Hekt løs fjæren her.

Merk: Du kan trekke justeringskoblingen og fjæren opp slik at det er lettere å hekte løs fjæren.

2. Beveg Z-anordningen til et høyere eller lavere hull på justeringskoblingen for å få en avstand på 2 mm til 3 mm mellom kontrollbøylen og håndtaket (Figur 9).

Merk: Beveg Z-anordningen høyere for å minske avstanden mellom kontrollbøylen og håndtaket, beveg det lavere for å øke avstanden.

3. Fest fjæren på justeringskoblingen og beveg fjærdekselet over justeringskoblingen.
4. Kontroller justering, se Kontrollere styrekabel.

Merk: Drivremmen kan gli (hvine) under våte forhold; du fjerner fuktighet fra drivverket ved å starte rotoren og kjøre den uten belastning i 30 sekunder.

Oversikt over produktet

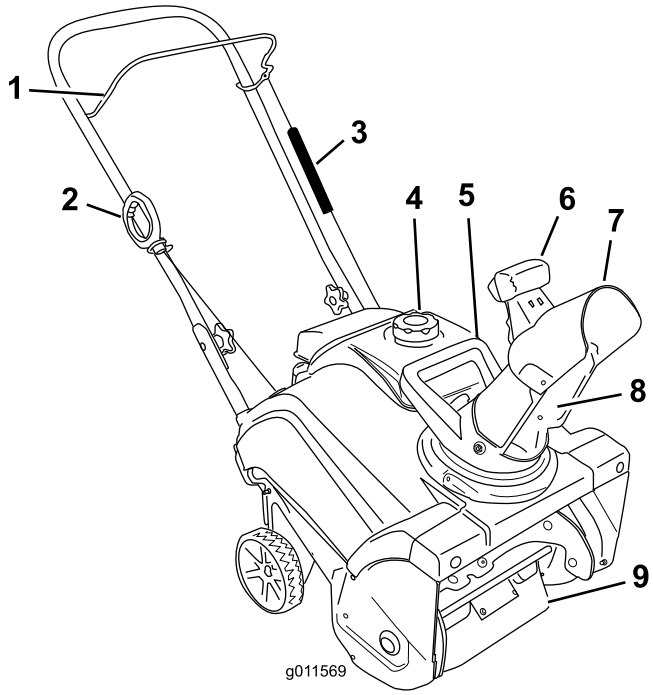

Figur 10

1. Kontrollbøyle
2. Tilbakespolingshåndtak
3. Fjærdeksel
4. Drivstofftanklokk
5. Sjakthåndtak
6. Utløser for sjaktavleder
7. Sjaktavleder
8. Utløpssjakt
9. Rotorblader

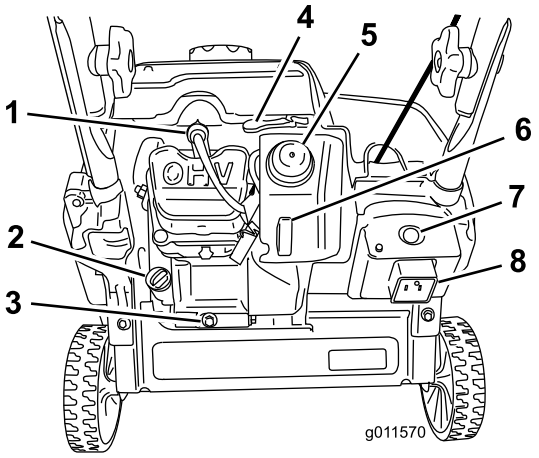

Figur 11

1. Tennplugg
2. Oljelokk
3. Oljetappeplugg
4. Chokespak
5. Primer
6. Tenningsnøkkel
7. Elektrisk start-knapp (kun for modell 38283)
8. Kontakt for elektrisk start (kun for modell 38283)

Bruk

Merk: Angi hva som er høyre og venstre side på maskinen ved å stå i normal arbeidsstilling.

⚠ FARE

Drivstoff er meget brannfarlig og eksplosivt. Brann eller eksplosjon forårsaket av drivstoff kan påføre deg og andre brannskader.

- **Når du fyller tanken, må drivstoffkannen og/eller snøfreseren være plassert på bakken og ikke i et kjøretøy eller på en gjenstand, for å forhindre at statisk elektrisitet antenner drivstoffet.**
- **Fyll opp drivstofftanken utendørs når motoren er nedkjølt. Tørk opp søl.**
- **Ikke håndter drivstoff når du røyker eller er i nærheten av åpen ild eller gnister.**
- **Oppbevar drivstoff i en godkjent kanne, og utenfor barns rekkevidde.**
- **Ikke vipp maskinen forover eller bakover med drivstoff i drivstofftanken, da drivstoff kan lekke ut av maskinen.**

Fylle tanken

Fyll drivstofftanken med fersk, blyfri bensin med oktankvalitet på eller nær 87 fra en anerkjent bensinstasjon (Figur 12).

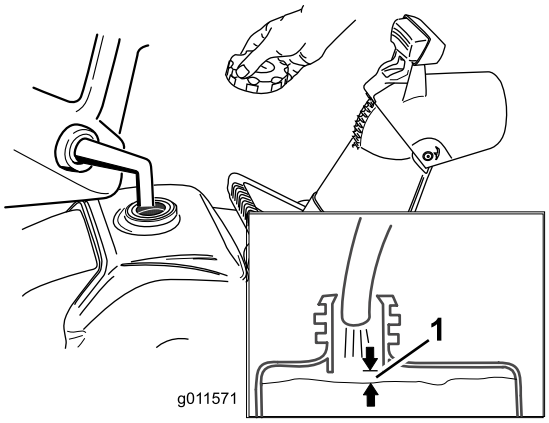

Figur 12

1. 13 mm

Viktig: **Ikke bland olje i drivstoffet.**

Viktig: **Bruk ikke E85- eller E20-drivstoff. Alternative drivstoffer med høyt alkoholinnhold kan forårsake startvansker, dårlig motorytelse og intern motorskade.**

Merk: For best mulig resultat, bør du ikke kjøpe mer bensin enn det du forventer å bruke de nærmeste 30 dagene. Du kan også bruke drivstoffstabilisator på nylig kjøpt bensin for å holde den fersk i opptil seks måneder.

Kontrollere motoroljenivået

Serviceintervall: For hver bruk eller daglig—Kontroller oljenivået og fyll på olje etter behov.

1. Kontroller at drivstofftanken ikke er overfylt (se Figur 12), og at drivstofftanklokket sitter godt på plass.
2. Sett snøfreseren på en jevn flate.
3. Rengjør rundt oljelokket (Figur 13).
4. Ta av oljelokket og fjern det.
5. Tørk av peilestaven på oljelokket med en ren klut.
6. Sett oljelokket på påfyllingshullet, **men ikke skru det fast**.
7. Fjern oljelokket, og kontroller peilestaven.
8. For å avgjøre riktig oljenivå på peilestaven, se Figur 13.

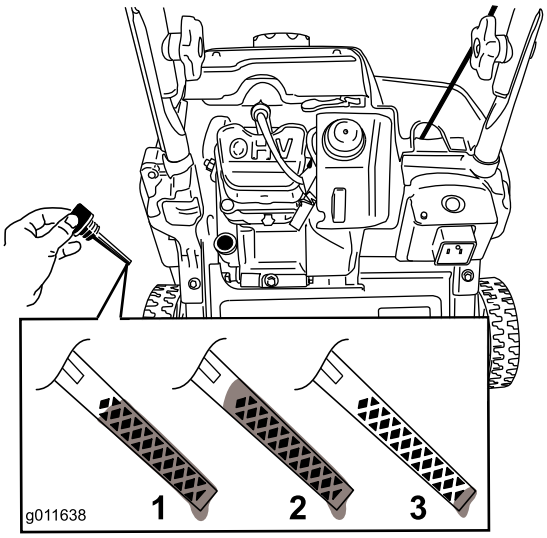

Figur 13

1. Oljenivået er på maksimum.
2. Oljenivået er for høyt – fjern olje fra veivhuset.
3. Oljenivået er for lavt – fyll olje på veivhuset.

9. Hvis oljenivået er lavt, hell olje **langsomt** i påfyllingshullet. Vent i tre minutter, kontroller deretter oljenivået på peilestaven ved å tørke av peilestaven og sette oljelokket, **men ikke skru det,** på plass over hullet.

Merk: Du kan vippe maskinen litt forover (håndtaket opp) for å gjøre det enklere å fylle på olje. Husk å sette maskinen tilbake i driftsstilling før du kontrollerer oljenivået.

Viktig: Ikke vipp maskinen helt forover til fronten berører bakken, da drivstoff kan lekke ut av maskinen.

Maks. påfyll: 0,35 l, type: rensende bilolje med API-serviceklassifisering SJ, SL eller høyere.

Bruk Figur 14 for å velge den beste oljeviskositeten for forventet utendørstemperatur:

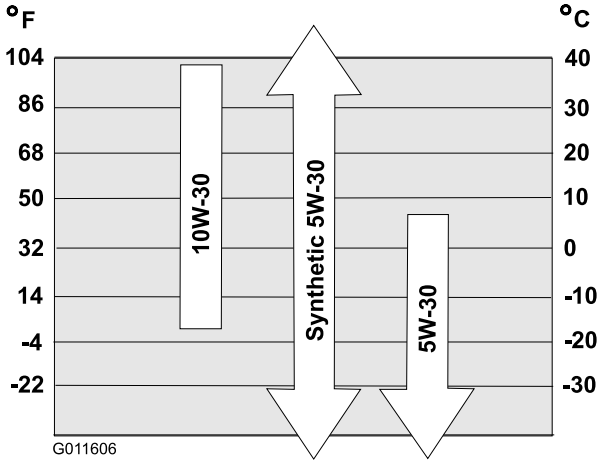

Figur 14

Merk: Fyll motorveivhuset med olje til peilestaven viser at motoroljenivået er korrekt som vist i Figur 14. Hvis du fyller for mye olje på motoren, fjern den overflødige oljen som oppgitt i Skifte motorolje.

10. Skru oljelokket godt på påfyllingshullet og stram den godt for hånd.

Starte motoren

1. Trykk tenningsnøkkelen helt inn til På-stillingen (Figur 15).

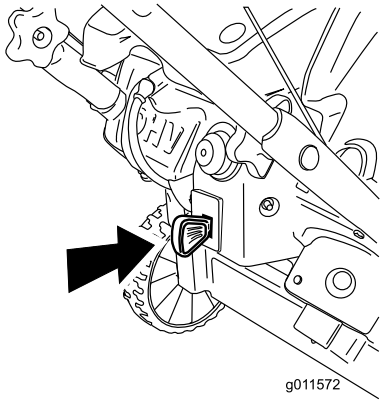

Figur 15

2. Beveg chokespaken helt til høyre (Figur 16).

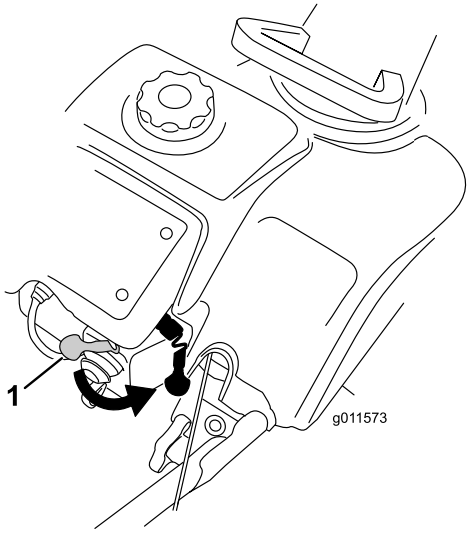

Figur 16

1. Chokespak

3. Trykk inn primeren bestemt to ganger med tommelen. Hver gang holder du primeren inne i ett sekund før du slipper den (Figur 17).

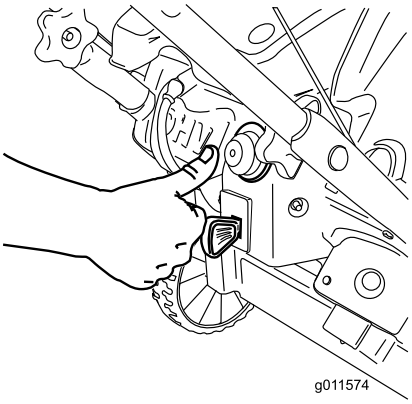

Figur 17

Merk: Ta av hansken når du trykker inn primeren slik at luften ikke kan slippe ut av primerhullet.

Viktig: Ikke bruke primeren eller choken hvis motoren har vært i gang og er varm. For mye priming kan oversvømme motoren slik at den ikke starter.

4. Koble til en skjøteledning til et strømuttak og maskinen, og trykk på den elektriske start-knappen (kun for modell 38283) (Figur 18), eller trekk i tilbakespolingsstarterhåndtaket (Figur 19).

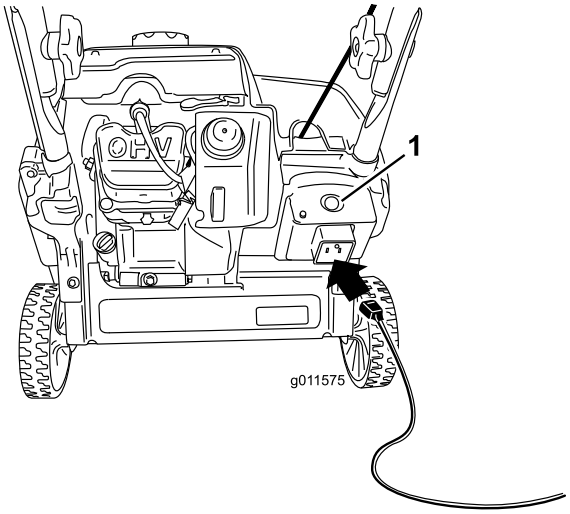

Figur 18

1. Elektrisk start-knapp

Merk: Bruk kun en 16-måls skjøteledning for utendørs bruk, på maks. 15 m.

⚠ ADVARSEL

Den elektriske ledningen kan bli skadet, og forårsake støt eller brann.

Kontroller den elektriske ledningen grundig før du kobler til strømmen. Hvis ledningen er skadet, må du ikke bruke den for å starte maskinen. Reparer eller skift ut den skadede ledningen umiddelbart. Kontakt et autorisert forhandlerverksted for hjelp (kun for modell 38283).

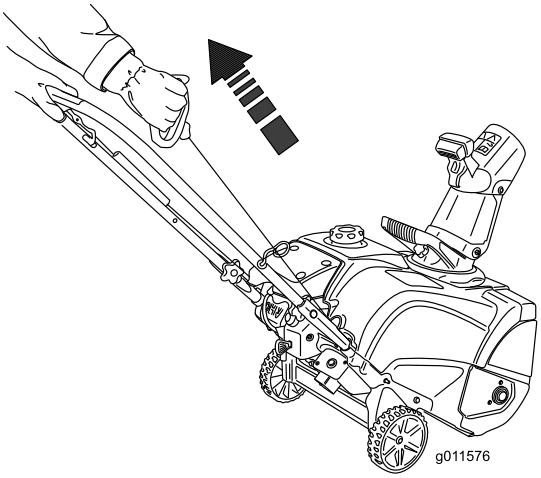

Figur 19

Viktig: Den elektriske starteren må ikke kjøres mer enn ti ganger ved intervaller på fem sekunder på, og deretter fem sekunder av. For mye bruk av den elektriske starteren kan forårsake overoppheting og skade på starteren. Hvis motoren ikke starter etter dette forsøket, la starteren kjøle seg ned i minst 40 minutter før du prøver å starte den på nytt. Hvis motoren ikke starter på andre forsøk, tar du med maskinen til et autorisert serviceverksted for reparasjon (kun for modell 38283).

Merk: Hvis tilbakespolingsstarteren ikke virker som den skal, kan den være fryst fast. La enheten tine før du starter maskinen.

5. Mens motoren går, beveg chokespaken gradvis til venstre.
6. Trekk ut skjøteledningen fra strømkilden og maskinen (kun for modell 38283).

⚠ FORSIKTIG

Hvis du lar maskinen stå tilkoblet til en strømkilde, kan noen starte den ved et uhell og påføre skade på mennesker eller eiendom.

Koble fra strømledningen når du ikke starter maskinen (kun for modell 38283).

Aktivere rotorbladene

For å aktivere rotorbladene, hold kontrollbøylen mot håndtaket (Figur 20).

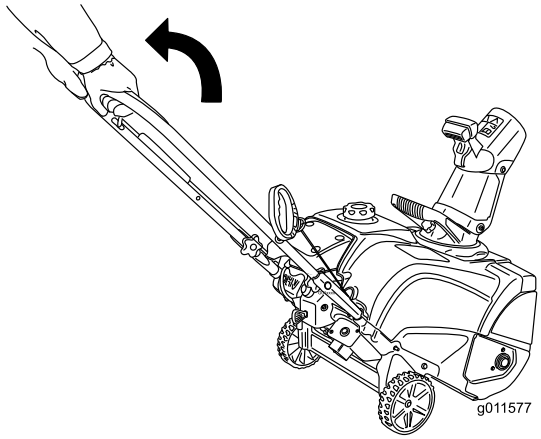

Figur 20

1. Kontrollbøyle

Deaktivere rotorbladene

For å deaktivere rotorbladene, slipp kontrollbøylen (Figur 21).

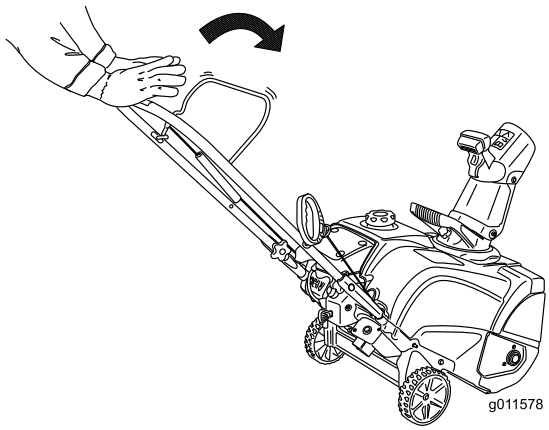

Figur 21

Stoppe motoren

Stopp motoren ved å dra tenningsnøkkelen ut til den klikker i Av-posisjon (Figur 22), eller beveg chokespaken helt til høyre (Figur 16).

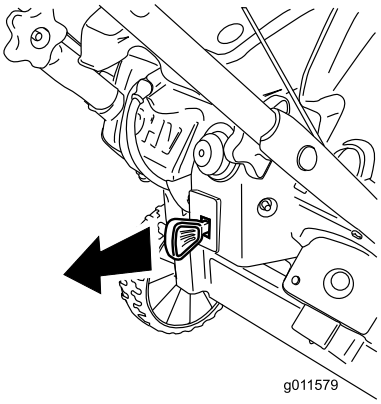

Figur 22

Justere utløpssjakten og sjaktavleder

Juster utløpssjakten ved å flytte sjakthåndtaket som vist i Figur 23.

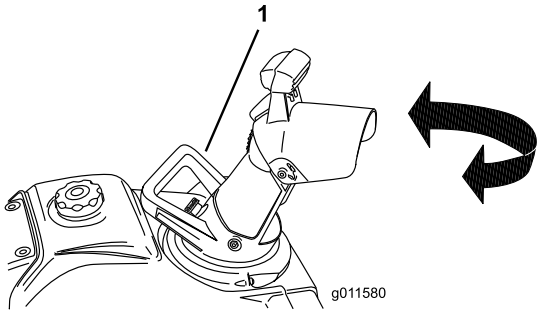

Figur 23

1. Sjakthåndtak

For å heve eller senke vinkelen på sjaktavlederen, trykk på utløseren på sjaktavlederen, og beveg sjaktavlederen opp eller ned (Figur 24). Slipp utløseren for å låse sjaktavlederen på plass.

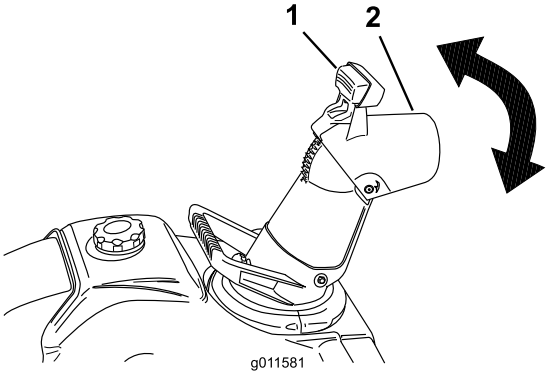

Figur 24

1. Utløser
2. Sjaktavleder

Rengjøre en blokkert utløpssjakt

Viktig: Håndkontakt med roterende rotorblader inni utløpssjakten er den mest vanlige årsaken til personskade assosiert med maskinen. Bruk aldri hendene dine til å rengjøre utløpssjakt.

Slik rengjør du sjakten:

- **Slå av motoren!**
- Vent i ti sekunder for å være sikker på at rotorblader har stoppet å rotere.
- Bruk alltid rengjøringsutstyr, ikke hendene, til å gjøre rent.

Selvdrift av maskinen

Løft håndtaket til hjulene er så vidt over bakken og skraperen og rotorbladene berører bakken. Maskinen vil drive seg fremover (Figur 25).

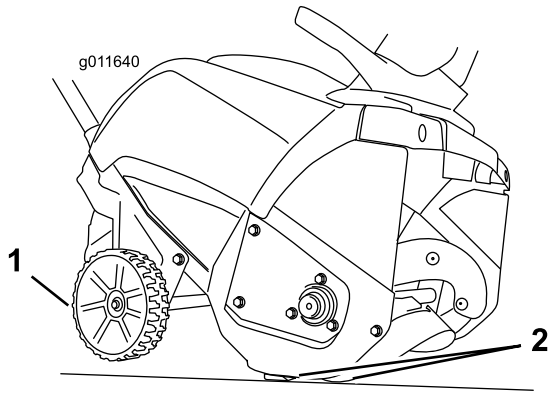

Figur 25

1. Hjul over bakken
2. Skraper og rotorblad berører bakken

Merk: Ved å variere løftekraften på håndtakene litt kan du kontrollere fremoverhastigheten til maskinen. I tung snø, dytt maskinen forover om nødvendig, men la den jobbe i eget tempo. Ikke løft håndtaket mer enn nødvendig, fordi skraperen vil bli løftet opp fra bakken og snøen vil ligge igjen bak maskinen.

Motvirke tilfrysing etter bruk

- La motoren gå i noen få minutter for å unngå at bevegelige deler fryser fast. Slå av motoren og vent til alle delene har stanset, før du fjerner is og snø fra snøfreseren.
- Fjern eventuell snø eller is fra sjaktbasen.
- Roter utløpssjakten på begge sider for å fjerne eventuell isoppsamling.
- Med tenningsnøkkelen i av-stillingen, trekk i tilbakespolingsstarteren gjentatte ganger eller sett den elektriske ledningen i strømuttaket og maskinen, og trykk én gang på den tilhørende knappen. Dette unngår at tilbakespolingsstarteren og/eller den elektriske starteren fryser fast.
- Når det er kaldt ute og mye snø, kan det hende at noen kontroller og bevegelige deler fryser fast. Ikke bruk for mye makt når du prøver å bruke kontroller som er frosset. Hvis du har problemer med å bruke noen kontroller eller deler, starter du motoren og lar den gå i noen minutter.

Brukstips

⚠ ADVARSEL

Rotorbladene kan kaste steiner, leketøy og andre gjenstander opp i luften, noe som kan forårsake skade på føreren eller forbipasserende.

- **Hold området som skal ryddes, fritt for alt som kan bli frest opp og kastet ut av rotorbladene.**
- **Hold barn og kjæledyr borte fra arbeidsområdet.**
- Rydd vekk snøen så snart som mulig etter at det har snødd.
- Overlapp hver skårgang for å være sikker på at all snø blir fjernet.
- La snøen blåse ut med vindretningen hvis det er mulig.

Vedlikehold

Merk: Angi hva som er høyre og venstre side på maskinen ved å stå i normal arbeidsstilling.

Anbefalt vedlikeholdsplan

Vedlikeholdsintervall	Vedlikeholdsprosedyre
Etter første time	• Kontroller styrekabelen, og juster den om nødvendig. • Kontroller alle løse fester, og stram dem om nødvendig.
Etter de 2 første timene	• Skift motoroljen.
For hver bruk eller daglig	• Kontroller oljenivået og fyll på olje etter behov.
Årlig	• Kontroller styrekabelen, og juster den om nødvendig. • Undersøk rotorbladene og la et autorisert serviceverksted bytte ut rotorbladene og skrapen om nødvendig. • Skift motoroljen. • Overhal tennpluggen, og erstatt om nødvendig. • Kontroller alle løse fester, og stram dem om nødvendig. • La et autorisert serviceverksted undersøke drivremmen, og bytt den ut hvis det er nødvendig.
Årlig eller før lagring	• Klargjøre maskinen for oppbevaring.

Juster styrekabelen

Se Justere styrekabelen i avsnittet om oppsett.

Undersøke rotorbladene

Serviceintervall: Årlig—Undersøk rotorbladene og la et autorisert serviceverksted bytte ut rotorbladene og skrapen om nødvendig.

Kontroller rotorbladene for slitasje før hver sesong. Når eggen på et rotorblad er slitt ned til slitasjehullet, la et autorisert serviceverksted bytte ut rotorbladene og skraperen (Figur 26).

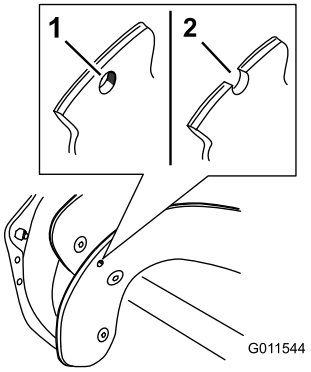

Figur 26

1. Hvis indikatorhullet som viser slitasje er intakt trenger du ikke å skifte ut rotorbladene.
2. Skift ut rotorbladene og skraperen hvis indikatorhullet for slitasje vises.
3. Skrape

Skifte motorolje

Serviceintervall: Etter de 2 første timene
Årlig

La motoren gå i noen minutter for å varme opp oljen før du skifter den. Varm olje flyter bedre og bærer med seg flere urenheter.

1. Kontroller at drivstofftanken ikke er overfylt (se Figur 12), og at drivstofftanklokket sitter godt på plass.

2. Sett snøfreseren på en jevn flate.
3. Plasser et oljetappefat under oljetappepluggen (Figur 11), fjern oljetappepluggen, og vipp maskinen bakover (håndtak ned) halvveis mot bakken for å tappe den brukte oljen i oljetappefatet.

   Viktig: Ikke vipp maskinen helt ned til bakken, da drivstoff kan lekke ut av maskinen.
4. Etter at den brukte oljen er tappet, sett snøfreseren tilbake i driftsstilling.
5. Sett på plass oljetappepluggen, og fest den godt.
6. Rengjør rundt oljelokket (Figur 11).
7. Ta av oljelokket og fjern det.
8. Hell olje **langsomt** i påfyllingshullet. Vent i tre minutter, kontroller deretter oljenivået på peilestaven ved å tørke av peilestaven og sette oljelokket, **men ikke skru det,** på plass over hullet.

   Merk: For å avgjøre riktig oljenivå på peilestaven, se Figur 27.

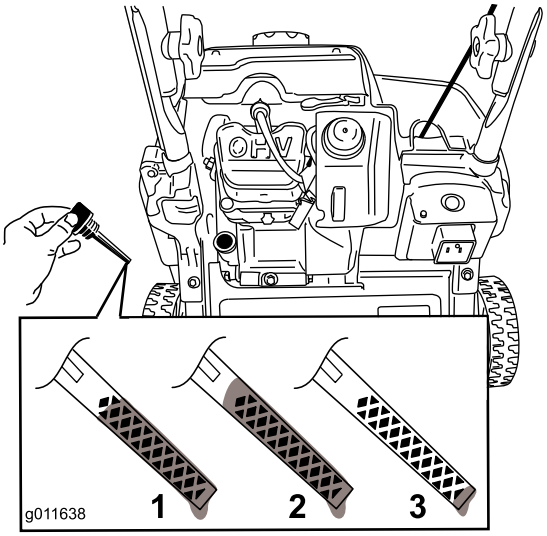

Figur 27

1. Oljenivået er på maksimum.
2. Oljenivået er for høyt – fjern olje fra veivhuset.
3. Oljenivået er for lavt – fyll olje på veivhuset.

Merk: Du kan vippe maskinen litt forover (håndtaket opp) for å gjøre det enklere å fylle på olje. Husk å sette maskinen tilbake i driftsstilling før du kontrollerer oljenivået.

Viktig: Ikke vipp maskinen helt forover til fronten berører bakken, da drivstoff kan lekke ut av maskinen.

Maks. påfyll: 0,35 l, type: rensende bilolje med API-serviceklassifisering SJ, SL eller høyere.

Bruk Figur 28 for å velge den beste oljeviskositeten for forventet utendørstemperatur:

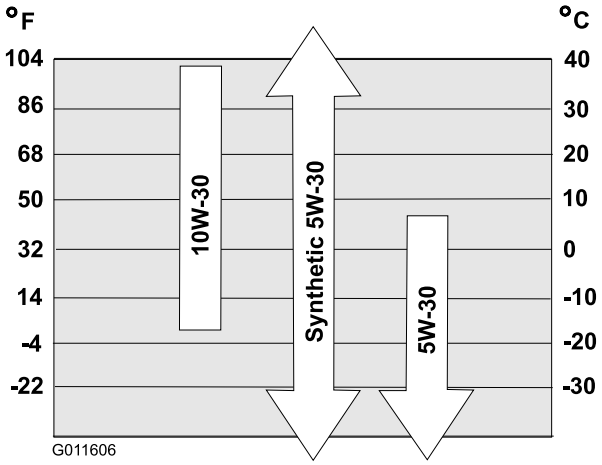

Figur 28

Merk: Fyll motorveivhuset med olje til peilestaven viser at motoroljenivået er korrekt som vist i Figur 28. Hvis du fyller for mye olje på motoren, fjern den overflødige oljen fra tappepluggen oppi et oljetappefat.

9. Skru oljelokket godt på påfyllingshullet og stram den godt for hånd.
10. Tørk opp eventuelt drivstoffsøl.
11. Det gamle oljefilteret må kasseres eller gjenvinnes i henhold til lokale forskrifter.

Overhale tennpluggen

Serviceintervall: Årlig—Overhal tennpluggen, og erstatt om nødvendig.

Bruk en Toro-tennplugg (delenr. 119-1961).

1. Stopp motoren, og vent til alle bevegelige deler har stoppet.
2. Koble ledningen fra tennpluggen (Figur 29).
3. Rengjør rundt tennpluggen.
4. Fjern tennpluggen fra sylinderhodet.

   Viktig: En tennplugg som er sprukket eller skitten, må skiftes ut. Ikke rengjør elektrodene. Partikler som kommer inn i sylinderen kan føre til at motoren skades.
5. Juster åpningen på tennpluggen til 0,76 mm (Figur 29).

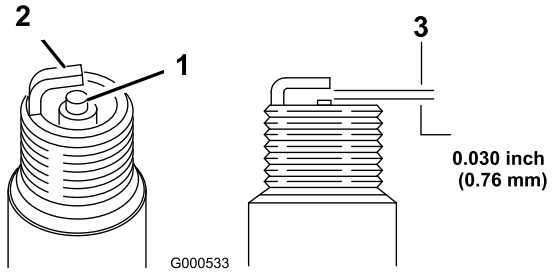

Figur 29

1. Elektrodeisolator i midten
2. Elektrode på siden
3. Elektrodeavstand (ikke måltegning)

6. Monter tennpluggen og stram til 27–30 Nm.
7. Koble ledningen til tennpluggen.

Lagring

Oppbevare snøfreseren

⚠ ADVARSEL

- **Bensingass er meget brannfarlig, eksplosivt og farlig å innånde. Hvis produktet oppbevares i nærheten av ild, kan bensingass antennes og forårsake en eksplosjon.**
- **Snøfreseren må aldri oppbevares inne i hus (bolig), i kjeller eller på andre steder der det finnes antenningskilder, slik som varmtvannsbeholdere og varmeovner, tørketromler/-skap, fyringsanlegg og liknende.**
- **Ikke vipp maskinen forover eller bakover med drivstoff i drivstofftanken, da drivstoff kan lekke ut av maskinen.**
- **Ikke oppbevar maskinen med håndtaket vippet ned på bakken, fordi olje vil lekke inn i motorsylindrene og på bakken, og maskinen vil ikke starte eller kjøre.**

1. Når du fyller på drivstoff den siste gangen i året, blander du stabiliseringsmiddel i nytt drivstoff som anvist av produsenten.
2. Kjør motoren i ti minutter for å fordele det behandlede drivstoffet i drivstoffsystemet.
3. Mens motoren fortsatt er varm kan du skifte ut motoroljen. Se Skifte motorolje.
4. Tapp drivstoffet fra tanken og forgasseren ved å utføre følgende trinn:
   A. Skru løs, men ikke fjern, den lille skruen på siden av forgasserens drivstoffsbolle (Figur 30) helt til drivstoffet begynner å tappe fra forgasseren. Tapp drivstoffet på en godkjent drivstoffkanne.

      Viktig: Ikke fjern bollebolten på bunnen av forgasseren.

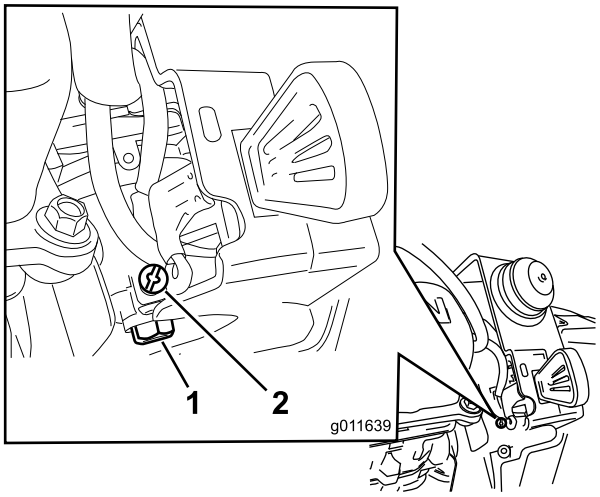

Figur 30

1. Forgasserens bollebolt – ikke fjern
2. Liten skrue på forgasseren

B. Vent et par minutter til drivstoffet er tappet, monter deretter drivstofflokket og stram til den lille skruen på forgasseren.

5. Avhend ubrukt drivstoff på korrekt måte. Resirkuler i samsvar med lokale forskrifter, eller bruk drivstoffet i bilen din.
6. Fjern tennpluggen.
7. Tilsett to teskjeer med olje i tennplugghullet.
8. Monter tennpluggen for hånd, og stram til 27–30 Nm.
9. Med tenningsnøkkelen i av-stilling, dra sakte i tilbakespolingsstarteren for å fordele oljen på innsiden av sylinderen.
10. Løsne tenningsnøkkelen fra snoren, og oppbevar tenningsnøkkelen på et trygt sted.
11. Rengjør snøfreseren.
12. Lakker avskallede overflater med lakk som er tilgjengelig fra et autorisert serviceverksted. Puss området før lakkering og bruk et rustforhindrende middel for å forhindre at metalldeler ruster.
13. Trekk til alle løse fester. Reparer eller skift ut ødelagte deler.
14. Dekk til snøfreseren, og oppbevar den på et rent, tørt sted som er utilgjengelig for barn. La motoren bli kald før maskinen settes på et lukket sted.

Notat:

Liste over internasjonale forhandlere

Distributør:	Land:	Telefonnummer:
Atlantis Su ve Sulama Sisstemleri Lt	Tyrkia	90 216 344 86 74
Balama Prima Engineering Equip.	Hong Kong	852 2155 2163
B-Ray Corporation	Korea	82 32 551 2076
Casco Sales Company	Puerto Rico	787 788 8383
Ceres S.A.	Costa Rica	506 239 1138
CSSC Turf Equipment (pvt) Ltd.	Sri Lanka	94 11 2746100
Cyril Johnston & Co.	Nord-Irland	44 2890 813 121
Equiver	Mexico	52 55 539 95444
Femco S.A.	Guatemala	502 442 3277
G.Y.K. Company Ltd.	Japan	81 726 325 861
Geomechaniki of Athens	Hellas	30 10 935 0054
Guandong Golden Star	Kina	86 20 876 51338
Hako Ground and Garden	Sverige	46 35 10 0000
Hako Ground and Garden	Norge	47 22 90 7760
Hayter Limited (U.K.)	Storbritannia	44 1279 723 444
Hydroturf Int. Co Dubai	De forente arabiske emirater	97 14 347 9479
Hydroturf Egypt LLC	Egypt	202 519 4308
Ibea S.P.A.	Italia	39 0331 853611
Irriamc	Portugal	351 21 238 8260
Irrigation Products Int'l Pvt Ltd.	India	86 22 83960789
Jean Heybroek b.v.	Nederland	31 30 639 4611
Lely (U.K.) Limited	Storbritannia	44 1480 226 800
Maquiver S.A.	Colombia	57 1 236 4079
Maruyama Mfg. Co. Inc.	Japan	81 3 3252 2285
Metra Kft	Ungarn	36 1 326 3880
Mountfield a.s.	Tsjekkia	420 255 704 220
Munditol S.A.	Argentina	54 11 4 821 9999
Oslinger Turf Equipment SA	Ecuador	593 4 239 6970
Oy Hako Ground and Garden Ab	Finland	358 987 00733
Parkland Products Ltd.	New Zealand	64 3 34 93760
Prochaska & Cie	Østerrike	43 1 278 5100
RT Cohen 2004 Ltd.	Israel	972 986 17979
Riversa	Spania	34 9 52 83 7500
Sc Svend Carlsen A/S	Danmark	45 66 109 200
Solvert S.A.S.	Frankrike	33 1 30 81 77 00
Spypros Stavrinides Limited	Kypros	357 22 434131
Surge Systems India Limited	India	91 1 292299901
T-Markt Logistics Ltd.	Ungarn	36 26 525 500
Toro Australia	Australia	61 3 9580 7355
Toro Europe BVBA	Belgia	32 14 562 960

Toro-garantien

Betingelser og inkluderte produkter

The Toro® Company og datterselskapet Toro Warranty Company garanterer i fellesskap å reparere alle Toro-produkter som brukes til normale boligformål*, hvis det oppstår defekter i materiale eller utførelse.

Følgende tidsperioder gjelder fra kjøpsdatoen:

Produkter	Garantiperiode
Manuelle motordrevne gressklippere	To års begrenset garanti
Bakmotortraktor	To års begrenset garanti
Plen- og hagetraktorer	To års begrenset garanti
Elektriske håndholdte produkter	To års begrenset garanti
Snøfresere	To års begrenset garanti
Forbrukermaskin med nullradius	To års begrenset garanti

*Opprinnelig kjøper er personen som opprinnelig kjøpte Toro-produktene.

*Boligformål dekker bruk av produktet i hjemmet eller på tomten din. Bruk på mer enn ett sted eller en institusjon eller til utleie betraktes som kommersiell bruk, og garantien for kommersiell bruk vil gjelde.

Begrenset garanti for kommersiell bruk

Toro Forbrukerprodukter og -tilbehør som brukes til kommersiell, industriell eller utleiebasert bruk, er garantert mot defekter i materialer og arbeidskvalitet for følgende tidsperioder fra datoen for opprinnelig kjøp:

Produkter	Garantiperiode
Manuelle motordrevne gressklippere	90-dagers garanti
Bakmotortraktor	90-dagers garanti
Plen- og hagetraktorer	90-dagers garanti
Elektriske håndholdte produkter	90-dagers garanti
Snøfresere	90-dagers garanti
Forbrukermaskin med nullradius	45-dagers garanti

Instruksjoner for å innhente garantitjenester

Hvis du tror at ditt Toro-produkt inneholder en defekt i materialer eller arbeidskvalitet, følger du denne fremgangsmåten:

1. Kontakt selgeren for å avtale service på produktet. Hvis det av en eller annen grunn er umulig for deg å kontakte selgeren, kan du kontakte en Toro-autorisert forhandler for å avtale service.
2. Ta med deg produktet og kjøpsbeviset (kvittering) til serviceforhandleren. Hvis du av en eller annen grunn er misfornøyd med serviceforhandlerens analyse eller med hjelpen du får, kan du kontakte oss på:

   Customer Care Department, Consumer Division
   The Toro Company
   8111 Lyndale Avenue South
   Bloomington, MN 55420-1196, USA
   Manager: Technical Product Support: 001-952-887-8248

   Se vedlagt forhandlerliste

Eierens ansvar

Du må utføre vedlikehold på Toro-produktet i henhold til prosedyrene som er beskrevet i *brukerhåndboken*. Det er du som dekker kostnadene til slikt rutinevedlikehold, enten det utføres av en forhandler eller av deg.

Elementer og betingelser som ikke inkluderes

Denne uttrykkelige garantien dekker ikke følgende:

- Kostnader til regelmessig vedlikehold eller slitasjedeler, for eksempel rotorblader (skovl), skrapeblader, remmer, drivstoff, smørefett, oljeskift, tennplugger og justering av kabel- og forbindelsesjusteringer eller bremsejusteringer.
- Alle produkter eller deler som er endret eller feilbrukt og må byttes eller repareres på grunn av normal slitasje, uhell eller manglende korrekt vedlikehold.
- Reparasjoner som er nødvendige pga. gammelt drivstoff, eller feilaktig oppbevaring av enheten i inaktive perioder på mer enn én måned.
- Motor og drivverk. Disse dekkes av de aktuelle produsentgarantiene med separate vilkår og betingelser

Alle reparasjoner som dekkes av disse garantiene, må utføres av en autorisert Toro-serviceforhandler som bruker Toro-godkjente reservedeler.

Generelle betingelser

Kjøperen er dekket av nasjonal lovgivning innen hvert land. Rettighetene som kjøperen har med støtte i slike lover, er ikke begrenset av denne garantien.