Form No. 3369-504 Rev B

# Sněhová fréza Powerlite®

**Číslo modelu 38273—Výrobní číslo 312000001 a vyšší**
**Číslo modelu 38283—Výrobní číslo 312000001 a vyšší**

**Návod k obsluze**

# Úvod

**Tato sněhová fréza je určena pro majitele domů i pro najímané profesionály. Je určena pro odstraňování sněhu z dlážděných ploch, jako jsou příjezdové cesty či chodníky, a dalších ploch určených k pohybu po rezidenčních či komerčních areálech. Není určena pro odstraňování jiného materiálu, než je sníh, ani pro čištění štěrkových povrchů.**

Pečlivě si tuto příručku prostudujte, abyste se naučili svůj výrobek správně obsluhovat a udržovat, a předešli tak zranění a jeho poškození. Jste odpovědni za řádnou a bezpečnou obsluhu stroje.

Společnost Toro můžete kontaktovat přímo na stránkách www.Toro.com, kde získáte informace o výrobcích a příslušenství, naleznete svého prodejce nebo můžete zaregistrovat svůj výrobek.

Potřebujete-li servis, originální náhradní díly Toro nebo doplňující informace, obraťte se na autorizované prodejní a servisní středisko nebo zákaznické středisko Toro a uveďte číslo modelu a výrobní číslo svého stroje. Obrázek 1 znázorňuje umístění čísla modelu a výrobního čísla produktu. Čísla si zapište do následujícího pole.

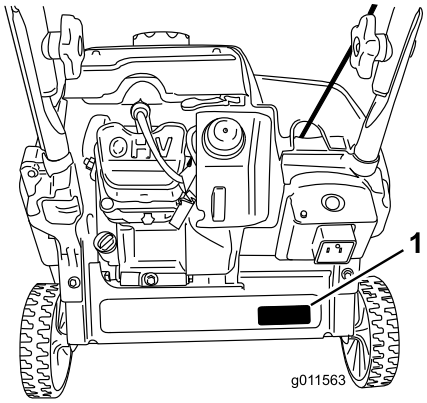


**Obrázek 1**

1. Štítek s číslem modelu a výrobním číslem

**Číslo modelu** _____

**Výrobní číslo** _____

Tato příručka identifikuje potenciální rizika a obsahuje bezpečnostní sdělení označená výstražným symbolem (Obrázek 2) signalizujícím riziko, které může způsobit vážný úraz nebo usmrcení, nebudete-li dodržovat doporučená opatření.

**Obrázek 2**

1. Varovný bezpečnostní symbol

Ke zdůraznění informací se v tomto návodu používají dva výrazy. **Důležité** je upozorněním na zvláštní informace o strojním zařízení a **Poznámka** zdůrazňuje všeobecné informace, kterým je třeba věnovat zvláštní pozornost.

# Bezpečnost

**Tato sněhová fréza splňuje nebo překračuje požadavky normy ISO 8437, platné v době její výroby.**

**Před spuštěním motoru si musíte přečíst tuto příručku.**

**⚠Toto je bezpečnostní výstražný symbol. Používá se k tomu, aby vás upozornil na hrozící nebezpečí úrazu. Dodržujte všechna bezpečnostní upozornění, která následují za tímto symbolem, abyste předešli možnému úrazu nebo usmrcení.**

**Nesprávným používáním nebo údržbou sněhové frézy můžete způsobit poranění či usmrcení osob nebo zvířat. Aby se toto riziko snížilo, dodržujte následující bezpečnostní pokyny.**

© 2011—The Toro® Company
8111 Lyndale Avenue South
Bloomington, MN 55420

Zaregistrujte svůj výrobek na adrese www.Toro.com.

CE

Překlad originálu (CS)
Vytištěno v USA
Všechna práva vyhrazena

## Zaškolení

- Před používáním tohoto stroje si přečtěte a dodržujte veškeré pokyny uvedené na stroji a v příručkách. Seznamte se dokonale s ovládacími prvky tohoto zařízení a s jeho správným použitím. Naučte se, jak stroj rychle zastavit a jak vypnout ovládací prvky.
- Nikdy nedovolte, aby stroj ovládaly děti. Nikdy nedovolte, aby stroj ovládaly dospělé osoby, které nejsou řádně seznámeny s jeho používáním.
- Dbejte na to, aby se v místě používání stroje nezdržovaly žádné osoby, zejména malé děti.
- Dejte pozor, abyste při práci neuklouzli nebo neupadli.

## Příprava

- Pečlivě zkontrolujte celou oblast, ve které se strojem hodláte pracovat, a odstraňte všechny předměty, jako například rohožky, sáňky, desky, dráty apod.
- Se strojem pracujte pouze v řádném zimním oblečení. Nenoste volné oblečení, které by mohlo být zachyceno pohyblivými částmi stroje. Noste boty, které dobře drží na kluzkém povrchu.
- S palivem manipulujte opatrně, je vysoce hořlavé.
  - Používejte schválený kanystr.
  - Nikdy nedoplňujte palivo do běžícího nebo horkého motoru.
  - Palivovou nádrž doplňujte venku a s velkou opatrností. Nikdy neplňte palivovou nádrž uvnitř budov.
  - Nikdy neplňte kanystry uvnitř vozidla nebo na korbě vozidla či přívěsu s plastovým podkladem. Před plněním vždy položte kanystry na zem, v bezpečné vzdálenosti od vozidla.
  - Je-li to praktické, sundejte stroje na benzinový pohon z vozidla nebo přívěsu a doplňte do nich palivo na zemi. Pokud to není možné, doplňujte palivo do takových strojů z přenosného kanystru, a ne z pistole čerpacího stojanu.
  - Po celou dobu doplňování paliva musí být pistole v kontaktu s okrajem hrdla palivové nádrže nebo kanystru. Nepoužívejte aretaci spouště pistole.
  - Pevně zajistěte uzávěr palivové nádrže a otřete rozlité palivo.
  - Pokud došlo k potřísnění oblečení palivem, okamžitě oblečení vyměňte.
  - Při manipulaci s benzinem nekuřte.
- Pro všechny stroje vybavené elektrickým startérem používejte přípojné kabely a zásuvky specifikované výrobcem.
- Nikdy neodklízejte sníh z povrchu posypaného štěrkem nebo kamennou drtí. Tento výrobek je určen pouze k odklízení sněhu z dlážděných nebo asfaltovaných povrchů.
- Za chodu motoru stroj nikdy neseřizujte ani nenastavujte (pokud to výrobce výslovně nedoporučuje).
- Při práci se sněhovou frézou, nastavování nebo opravách vždy používejte ochranné brýle nebo štít na ochranu očí před předměty, které mohou od stroje odlétávat.
- Než začnete odklízet sníh, vyčkejte, až se motor a fréza přizpůsobí venkovní teplotě.

## Obsluha

- Nedávejte ruce nebo nohy do blízkosti rotujících částí nebo pod ně. Držte se v bezpečné vzdálenosti od vyhazovacího otvoru.
- Při přejíždění nebo odklízení sněhu z šotolinových cest či chodníků buďte mimořádně opatrní. Dávejte pozor na skrytá nebezpečí a provoz na silnici.
- Při střetu s cizím předmětem vypněte motor, vytáhněte klíček ze zapalování, a než stroj znovu nastartujete a začnete používat, pečlivě jej prohlédněte, zda nebyl poškozen. Případná poškození opravte.
- Pokud stroj začne abnormálně vibrovat, vypněte motor a proveďte okamžitou kontrolu, abyste zjistili příčinu vibrací. Vibrace všeobecně upozorňují na vznikající potíže.
- Dříve než opustíte pozici obsluhy, začnete čistit kryt nožů rotoru nebo vyhazovací komín a provádět jakékoliv opravy, nastavení či kontrolu stroje, vypněte motor.
- Než začnete stroj čistit, opravovat nebo kontrolovat, vypněte motor a ujistěte se, že rotující nože a všechny ostatní pohyblivé části jsou v klidu.
- Nespouštějte motor uvnitř budov s výjimkou vyjíždění nebo zajíždění. Otevřete venkovní dveře, výfukové plyny jsou nebezpečné.
- Buďte velmi opatrní při pohybu na svazích.
- Nikdy neprovozujte stroj bez krytů a jiných funkčních bezpečnostních zařízení.
- Dbejte na to, aby vyhazovací komín nikdy nemířil na lidi nebo na místa, kde může dojít ke škodám na majetku. Děti a ostatní osoby musí být v dostatečné vzdálenosti od stroje.
- Nepřetěžujte stroj; nesnažte se odklízet sníh příliš rychle.

- Pokud se strojem couváte, dívejte se za sebe a buďte velmi opatrní.
- Během přepravy stroje nebo v době, kdy se nepoužívá, odpojte pohon nožů rotoru.
- Sněhovou frézu používejte pouze při dobré viditelnosti nebo dobrém osvětlení. Vždy stůjte pevně na zemi a rukama se pevně držte rukojeti. Pohybujte se chůzí, nikdy během.
- Nikdy se nedotýkejte horkého motoru nebo tlumiče.

# Čištění ucpaného vyhazovacího komínu.

Kontakt ruky s rotujícími noži rotoru uvnitř vyhazovacího komínu je nejčastější příčinou zranění při práci se sněhovými frézami. Čištění vyhazovacího komínu nikdy neprovádějte rukou.

Čištění provádějte následovně:

- **Vypněte motor!**
- Vyčkejte 10 sekund, abyste měli jistotu, že nože rotoru se zastavily.
- Použijte nástroj na odstraňování sněhu, nikoli ruce.

# Údržba a skladování

- V zájmu dobrého technického stavu stroje často kontrolujte, zda jsou utaženy všechny šrouby a matice.
- Nikdy neskladujte stroj s palivem v nádrži uvnitř budovy, kde se vyskytují zdroje vznícení, například bojlery, teplomety nebo sušičky oblečení. Před uskladněním stroje v jakýchkoliv uzavřených prostorech nechte vždy vychladnout motor.
- Chcete-li stroj uskladnit na delší dobu, řiďte se pokyny uvedenými v *uživatelské příručce*.
- Poškozené bezpečnostní štítky opravte nebo vyměňte za nové.
- Krátce stroj po odhazování sněhu ještě nechejte běžet, abyste předešli zamrznutí lopatek rotoru.

# Bezpečnostní pokyny pro sněhové frézy Toro

Následující přehled pokynů obsahuje důležité bezpečnostní informace o výrobcích Toro a další informace, se kterými se musíte seznámit.

- **Rotující čepele mohou způsobit poranění prstů či rukou.**Při práci se strojem stůjte za rukojeťmi a stranou od vyhazovacího otvoru. **Hlavu, ruce, nohy a ostatní části těla či oblečení udržujte v bezpečné vzdálenosti od rotujících nebo pohyblivých dílů stroje.**
- Než začnete stroj seřizovat, čistit (včetně vyhazovacího komínu), opravovat či kontrolovat, **vypněte motor, vytáhněte klíček a vyčkejte, až se zastaví veškeré pohyblivé části.**
- **Dříve** než opustíte pozici obsluhy, vypněte motor, vytáhněte klíček ze zapalování a vyčkejte, až se zastaví všechny pohyblivé části stroje.
- Dojde-li k poškození nebo ztrátě štítu, bezpečnostního zařízení nebo bezpečnostního štítku, opravte jej nebo vyměňte dříve, než uvedete stroj do provozu. Také utáhněte všechny uvolněné šrouby a matice.
- Při manipulaci s benzinem **nekuřte**.
- **Nepoužívejte** sněhovou frézu k odklízení sněhu ze střechy.
- Nedotýkejte se běžícího nebo před chvílí vypnutého motoru, protože by mohl být horký a způsobit popáleniny.
- Provádějte pouze údržbu uvedenou v této příručce. Před prováděním údržby, servisu nebo nastavení vypněte motor a vytáhněte klíček ze zapalování. Vyžaduje-li stroj závažnější opravu, vyhledejte autorizovaného servisního prodejce.
- Neměňte nastavení regulátoru motoru.
- Při skladování sněhové frézy déle než 30 dnů vypusťte palivo z nádrže, abyste předešli případnému riziku. Palivo skladujte ve schváleném kanystru. Před uložením sněhové frézy vytáhněte startovací klíč.
- Kupujte výhradně originální náhradní díly a příslušenství značky Toro.

# Akustický tlak

Tento stroj má hladinu akustického tlaku na ucho obsluhy 89 dBA s přípustnou odchylkou (K) 1 dBA. Hladina akustického tlaku byla určena podle postupů stanovených normou EN ISO 11201.

# Akustický výkon

Tento stroj má garantovanou hladinu akustického výkonu 103 dBA s přípustnou odchylkou (K) 3,75 dBA. Hladina akustického výkonu byla určena podle postupů stanovených normou EN ISO 3744.

# Vibrace rukou a paží

Naměřená hodnota vibrací levé ruky = 7,3 $m/s^2$

Naměřená hodnota vibrací pravé ruky = 6,8 $m/s^2$

Přípustná odchylka (K) = 2,9 m/s²

Naměřené hodnoty byly určeny podle postupů stanovených normou EN ISO 20643.

# Bezpečnostní a instrukční štítky

**Důležité: Bezpečnostní štítky a pokyny jsou umístěny v blízkosti míst představujících potenciální nebezpečí. Poškozené štítky vyměňte.**

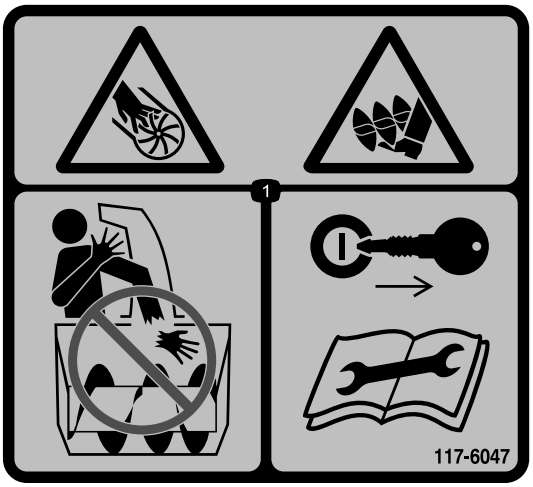


**117-6047**

Objednací č. souč. 117-7742

1. Nabírací šroub a rotor – nebezpečí pořezání / amputace končetin. Nestrkejte ruce do vyhazovacího komínu. Před prováděním oprav nebo údržby vyjměte klíček ze zapalování a přečtěte si návod k obsluze.

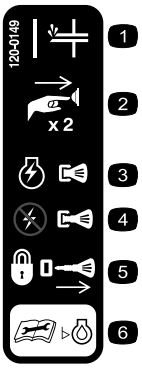


**120-0149**

1. Nasávání paliva
2. Stiskněte dvakrát tlačítko nasávání paliva, aby motor nasál palivo.
3. Pro nastartování motoru zatlačte klíček směrem dovnitř.
4. Pro vypnutí motoru zatáhněte za klíček.
5. Pro uzamknutí stroje vytáhněte klíček.
6. Před kontrolou hladiny motorového oleje si přečtěte *uživatelskou příručku*.

**117-7713**

1. Varování – přečtěte si *uživatelskou příručku.*
2. Rotor – nebezpečí pořezání / amputace končetin — před opuštěním stroje vypněte motor.
3. Nebezpečí odmrštěných předmětů – okolostojící osoby musí být vždy v bezpečné vzdálenosti od frézy.
4. Nebezpečí úniku paliva – nenaklánějte stroj dopředu ani dozadu.
5. Stisknutím ovládací páky aktivujte rotor.
6. Uvolněním ovládací páky deaktivujte rotor.

# Nastavení

## Vyjímatelné díly

Pro ověření, že byly dodány všechny součásti, použijte tabulku níže.

| Postup | Popis | Množ-ství | Použití |
|---|---|---|---|
| 1 | Šrouby s oválnou hlavou<br>Tvarové podložky<br>Knoflíky rukojeti | 2<br>2<br>2 | Namontujte rukojeť. |
| 2 | Nejsou potřeba žádné díly | – | Namontujte rukojeť ručního startéru. |
| 3 | Sestava vyhazovacího komínu<br>Šrouby<br>Podložky<br>Pojistné matice<br>Knoflík | 1<br>2<br>2<br>2<br>1 | Namontujte sestavu vyhazovacího komínu. |
| 4 | Láhev motorového oleje | 1 | Naplňte motorovou skříň olejem. |
| 5 | Nejsou potřeba žádné díly | – | Seřiďte ovládací lanko. |

# 1

# Montáž rukojeti

## Díly potřebné k provedení tohoto kroku:

| | |
|---|---|
| 2 | Šrouby s oválnou hlavou |
| 2 | Tvarové podložky |
| 2 | Knoflíky rukojeti |

## Postup

1. Přiložte konce horní části rukojeti k vnitřní straně dolní části rukojeti tak, aby se překrývaly otvory.
2. Zasuňte šrouby s oválnou hlavou do překrývajících se otvorů tak, aby hlavy šroubů byly na vnější straně rukojeti (Obrázek 3).

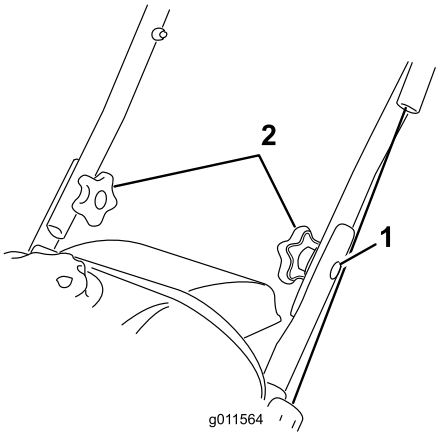


**Obrázek 3**

1. Šroub s oválnou hlavou (2)
2. Tvarové podložky a knoflíky rukojeti

3. Nasaďte tvarové podložky a knoflíky rukojeti na šrouby s oválnou hlavou na vnitřní straně rukojeti (Obrázek 3) a **pevně knoflíky utáhněte**.

**Důležité: Dbejte na to, aby byl kabel veden vně rukojeti.**

# 2

# Montáž rukojeti ručního startéru

## Nejsou potřeba žádné díly

## Postup

Vložte rukojeť ručního startéru do vedení lanka, jak je znázorněno na obrázku Obrázek 4.

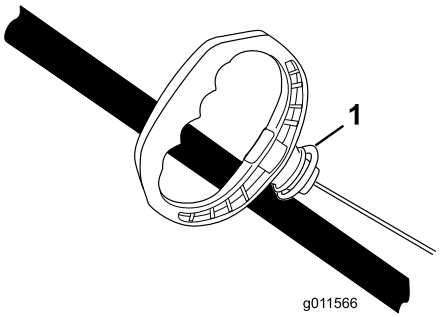


**Obrázek 4**

1. Vedení lanka

# 3

# Montáž sestavy vyhazovacího komínu

## Díly potřebné k provedení tohoto kroku:

| | |
|---|---|
| 1 | Sestava vyhazovacího komínu |
| 2 | Šrouby |
| 2 | Podložky |
| 2 | Pojistné matice |
| 1 | Knoflík |

## Postup

Podle obrázku namontujte sestavu vyhazovacího komínu (Obrázek 5).

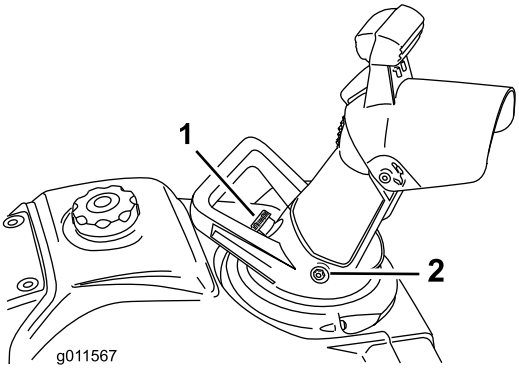


**Obrázek 5**

1. Knoflík
2. Šroub (2), podložka (2) a pojistná matice (2)

**Poznámka:** Šrouby zasunujte z vnitřní strany sestavy vyhazovacího komínu, aby byly podložky a pojistné matice na vnější straně vyhazovacího komínu.

**Důležité:** **Pojistné matice nepřetahujte.**

# 4

# Doplňování motorového oleje

## Díly potřebné k provedení tohoto kroku:

| | |
|---|---|
| 1 | Láhev motorového oleje |

## Postup

Stroj není dodáván s olejem v motoru, je ale dodáván s lahví oleje.

**Důležité:** **Před nastartováním motoru doplňte do motoru olej.**

Maximální množství oleje: 0,35 l, typ: automobilový detergentní olej s API klasifikací SJ, SL nebo vyšší.

Použijte Obrázek 6 pro výběr oleje s nejlepší viskozitou vzhledem k očekávanému rozsahu venkovních teplot:

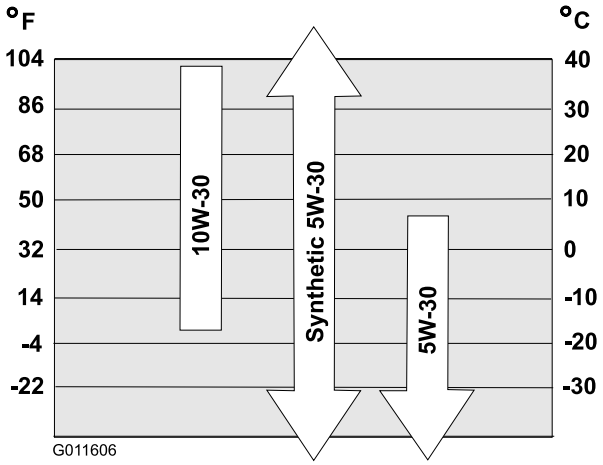


**Obrázek 6**

1. Umístěte sněhovou frézu na rovný povrch.
2. Očistěte okolí uzávěru plnicího hrdla pro olej (Obrázek 7).
3. Odšroubujte a sejměte uzávěr plnicího hrdla pro olej.
4. **Pomalu** nalijte olej do plnicího otvoru. Vyčkejte 3 minuty a zkontrolujte hladinu oleje na měrce tak, že měrku dočista otřete a poté **bez šroubování** zasunete víčko plnicího otvoru do otvoru.

   **Poznámka:** Pokud jde o správný postup určování hladiny oleje na měrce, viz Obrázek 7.

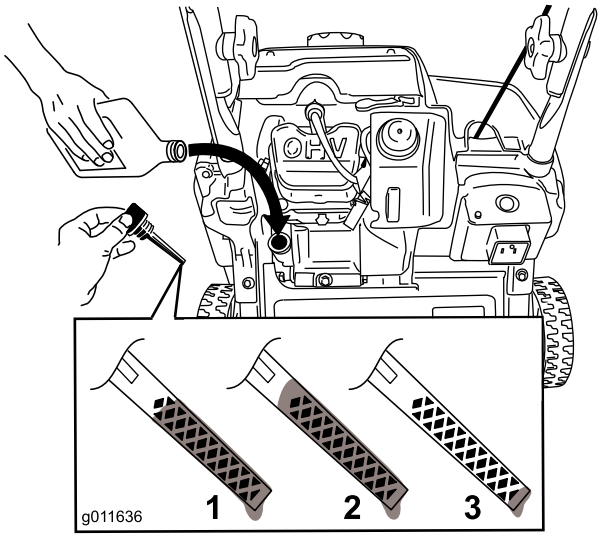


**Obrázek 7**

1. Hladina oleje je maximální.
2. Hladina oleje je příliš vysoká – vypusťte olej z klikové skříně.
3. Hladina oleje je příliš nízká – přidejte olej do klikové skříně.

**Poznámka:** Doplňujte olej do klikové skříně motoru, dokud měrka nebude ukazovat správnou hladinu oleje, jak je znázorněno na obrázku Obrázek 7. Pokud motor olejem přeplníte, vypusťte nadbytečné množství oleje způsobem popsaným v části Výměna oleje v motoru.

**Poznámka:** Pro snadnější doplňování oleje můžete stroj mírně naklonit dopředu (rukojetí nahoru). Před kontrolou hladiny oleje nezapomeňte vrátit stroj do provozní polohy.

**Důležité: Nenaklánějte stroj dopředu až na čelo, mohlo by dojít k úniku paliva ze stroje.**

5. Našroubujte uzávěr na plnicí hrdlo pro olej a ručně jej pevně utáhněte.

# 5

# Seřízení ovládacího lanka

## Nejsou potřeba žádné díly

## Kontrola ovládacího lanka

**Servisní interval:** Po první hodině—Zkontrolujte ovládací lanko, a je-li třeba, seřiďte je.

Každý rok—Zkontrolujte ovládací lanko, a je-li třeba, seřiďte je.

**Důležité: Před prvním použitím stroje musíte zkontrolovat ovládací lanko a v případě potřeby je seřídit.**

Volné ovládací lanko napněte tak, že přitáhnete ovládací páku k rukojeti (Obrázek 8).

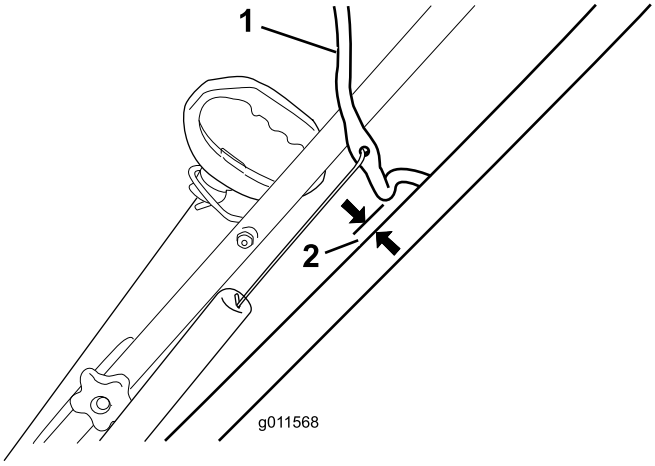


**Obrázek 8**

1. Ovládací páka
2. 2 až 3 mm

**Poznámka:** Dbejte na to, aby mezi ovládací pákou a rukojetí byla mezera o velikosti 2 až 3 mm (Obrázek 8).

**Důležité: Aby se nože rotoru řádně zastavily, musí být ovládací lanko po uvolnění ovládací páky částečně prověšené.**

## Seřízení ovládacího lanka

1. Odsuňte kryt pružiny a vyhákněte pružinu ze seřizovacího článku (Obrázek 9).

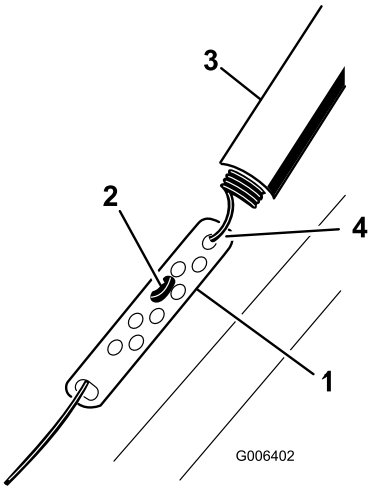


**Obrázek 9**

1. Seřizovací článek
2. Z-fitink
3. Kryt pružiny
4. Zde vyhákněte pružinu.

**Poznámka:** Pro snadnější vyháknutí pružiny můžete povytáhnout seřizovací článek a lanko.

2. Přemístěte Z-fitink do vyššího nebo nižšího otvoru na seřizovacím článku tak, aby mezi ovládací pákou a rukojetí byla mezera 2 mm až 3 mm (Obrázek 9).

**Poznámka:** Posunutín Z-fitinku výš se mezera mezi ovládací pákou a rukojetí zmenší; posunutím fitinku níž se mezera zvětší.

3. Zahákněte pružinu do seřizovacího článku a nasuňte kryt pružiny na seřizovací článek.
4. Zkontrolujte seřízení; viz Kontrola ovládacího lanka.

**Poznámka:** Řemen může za mokra prokluzovat (pískat). Hnací soustavu vysušíte tak, že spustíte rotor a necháte jej 30 sekund běžet bez zátěže.

# Součásti stroje

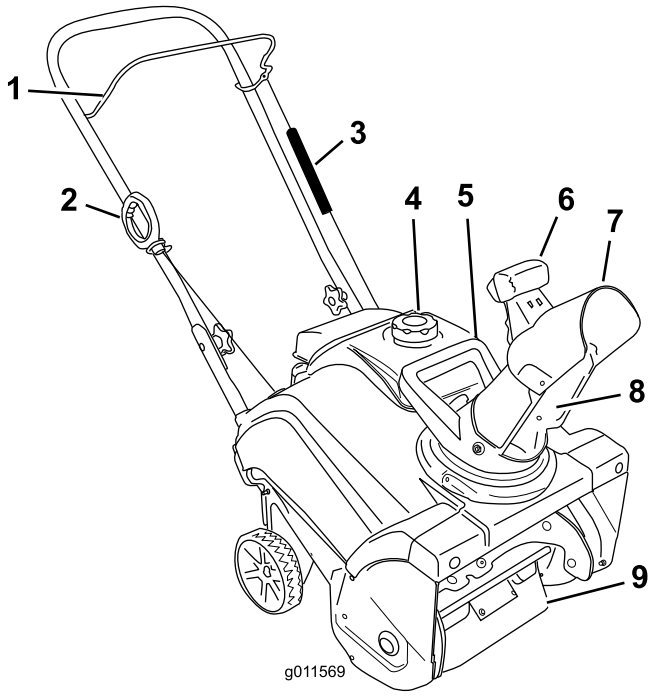


**Obrázek 10**

1. Ovládací páka
2. Rukojeť ručního startéru
3. Kryt pružiny
4. Uzávěr palivové nádrže
5. Rukojeť vyhazovacího komínu
6. Páčka deflektoru
7. Deflektor vyhazovacího komínu
8. Vyhazovací komín
9. Nože rotoru

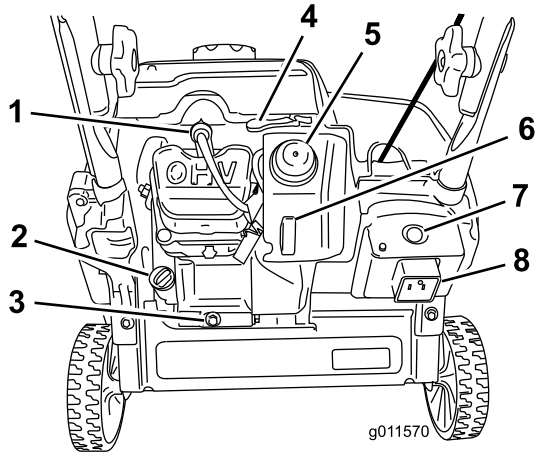


**Obrázek 11**

1. Zapalovací svíčka
2. Uzávěr plnicího hrdla pro olej
3. Zátka výpusti oleje
4. Páka sytiče
5. Nasávání paliva
6. Klíček zapalování
7. Tlačítko elektrického startéru (pouze u modelu 38283)
8. Zástrčka pro elektrický startér (pouze u modelu 38283)

# Obsluha

**Poznámka:** Levou a pravou stranu stroje určujte z normální pracovní pozice.

**⚠ NEBEZPEČÍ**

**Benzin je extrémně hořlavý a výbušný. Požár nebo výbuch způsobený benzinem může popálit vás i jiné osoby.**

- **Abyste zabránili vznícení benzinu statickým nábojem, postavte kanystr a/nebo sněhovou frézu přímo na zem. Palivo nedoplňujte na přepravním voze ani na jiném objektu.**
- **Palivo doplňujte venku a pouze tehdy, když je motor studený. Rozlitý benzin utřete.**
- **Při manipulaci s benzinem nekuřte a buďte v bezpečné vzdálenosti od otevřeného ohně nebo jisker.**
- **Benzin skladujte ve schváleném kanystru a uchovávejte jej mimo dosah dětí.**
- **Nenaklánějte stroj dopředu ani dozadu, pokud je v nádrži palivo, mohlo by dojít k úniku paliva ze stroje.**

## Plnění palivové nádrže

Tankujte bezolovnatý benzin s přibližnou hodnotou oktanové čísla 87 zakoupený u značkového prodejce paliva (Obrázek 12).

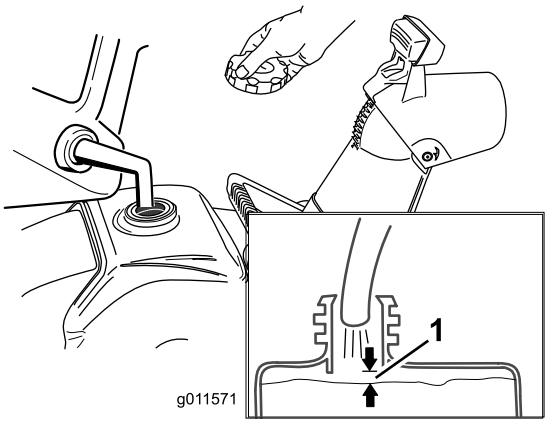


**Obrázek 12**

1. 13 mm

**Důležité:** **Do benzinu nepřidávejte olej.**

**Důležité:** **Nepoužívejte palivo E85 nebo E20. Alternativní paliva s vysokým obsahem alkoholu mohou mít za následek horší startování, špatný výkon motoru a mohou způsobit poškození vnitřních částí motoru.**

**Poznámka:** Pro dosažení nejlepších výsledků kupujte palivo pouze v množství, které spotřebujete do 30 dnů. Jinak můžete do nově zakoupeného paliva přidat stabilizátor a uchovat palivo čerstvé až 6 měsíců.

# Kontrola hladiny oleje v motoru

**Servisní interval:** Při každém použití nebo denně—Zkontrolujte hladinu oleje v motoru, a je-li třeba, doplňte jej.

1. Dbejte na to, aby nedošlo k přeplnění palivové nádrže (viz Obrázek 12) a aby uzávěr palivové nádrže byl pevně nasazený.
2. Umístěte sněhovou frézu na rovný povrch.
3. Očistěte okolí uzávěru plnicího hrdla pro olej (Obrázek 13).
4. Odšroubujte a sejměte uzávěr plnicího hrdla pro olej.
5. Čistým hadříkem vytřete měrku na uzávěru plnicího hrdla pro olej.
6. Zasuňte uzávěr plnicího hrdla pro olej do plnicího hrdla **, ale nešroubujte jej**.
7. Sejměte uzávěr plnicího hrdla pro olej a zkontrolujte měrku.
8. Pokud jde o správný postup určování hladiny oleje na měrce, viz Obrázek 13.

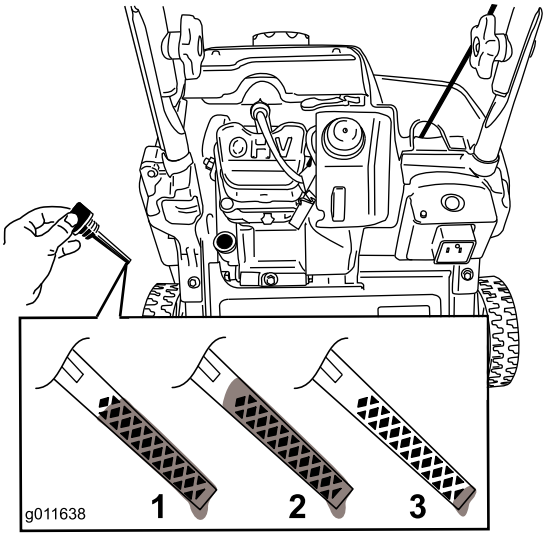


**Obrázek 13**

1. Hladina oleje je maximální.
2. Hladina oleje je příliš vysoká – vypusťte olej z klikové skříně.
3. Hladina oleje je příliš nízká – přidejte olej do klikové skříně.

9. Pokud je hladina oleje příliš nízká, **pomalu** nalijte do plnicího otvoru olej. Vyčkejte 3 minuty a zkontrolujte hladinu oleje na měrce tak, že měrku dočista otřete a poté **bez šroubování** zasunete víčko plnicího otvoru do otvoru.

**Poznámka:** Pro snadnější doplňování oleje můžete stroj mírně naklonit dopředu (rukojetí nahoru). Před kontrolou hladiny oleje nezapomeňte vrátit stroj do provozní polohy.

**Důležité: Nenaklánějte stroj dopředu až na čelo, mohlo by dojít k úniku paliva ze stroje.**

Maximální množství oleje: 0,35 l, typ: automobilový detergentní olej s API klasifikací SJ, SL nebo vyšší.

Použijte Obrázek 14 pro výběr oleje s nejlepší viskozitou vzhledem k očekávanému rozsahu venkovních teplot:

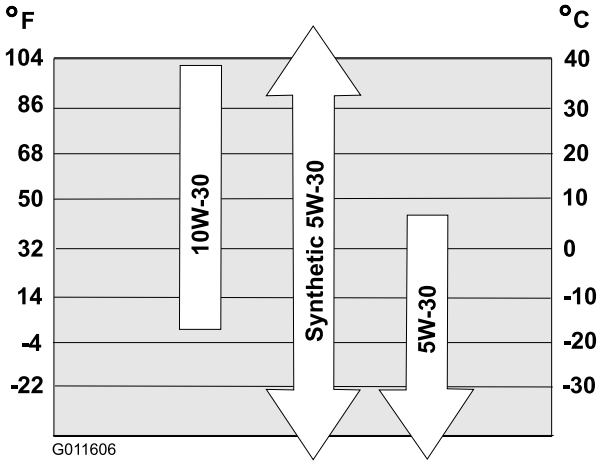


**Obrázek 14**

**Poznámka:** Doplňujte olej do klikové skříně motoru, dokud měrka nebude ukazovat správnou hladinu oleje, jak je znázorněno na obrázku Obrázek 14. Pokud motor olejem přeplníte, vypusťte nadbytečné množství oleje způsobem popsaným v části Výměna oleje v motoru.

10. Našroubujte uzávěr na plnicí hrdlo pro olej a ručně jej pevně utáhněte.

# Spouštění motoru

1. Zatlačte klíček zapalování nadoraz do polohy On (zapnuto) (Obrázek 15).

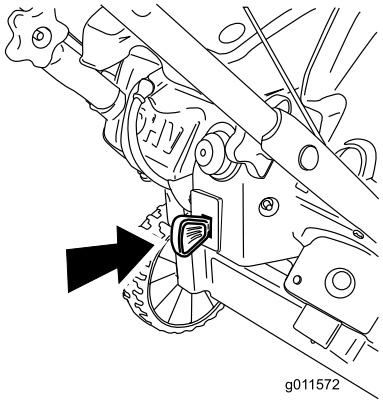


**Obrázek 15**

2. Posuňte páku sytiče úplně doprava (Obrázek 16).

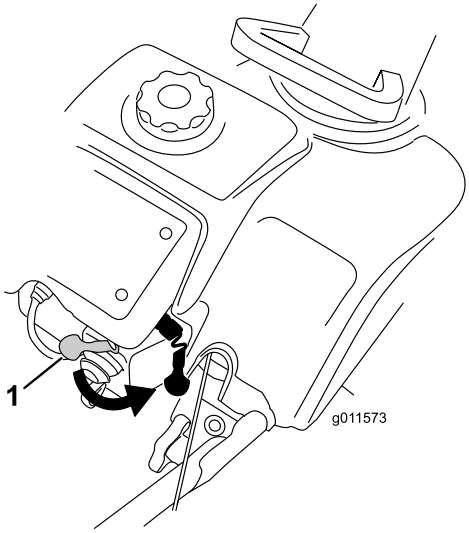


**Obrázek 16**

1. Páka sytiče

3. Palcem dvakrát razantně stiskněte tlačítko nasávání paliva a před uvolněním jej pokaždé nechte přibližně vteřinu ve stisknuté poloze (Obrázek 17).

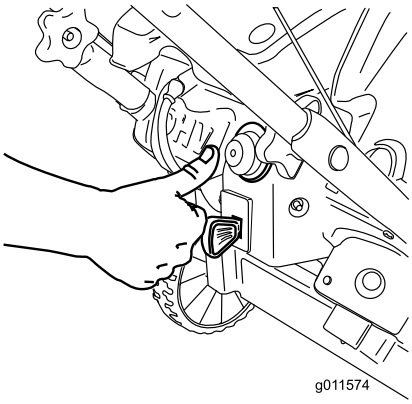


**Obrázek 17**

**Poznámka:** Při stisknutí tlačítka nasávání paliva si sundejte rukavici, aby z nasávacího otvoru nemohl unikat vzduch.

**Důležité: Při spouštění teplého motoru nepoužívejte tlačítko nasávání paliva ani sytič. Při nasání nadměrného množství paliva by se motor mohl zahltit, což by znemožnilo jeho nastartování.**

4. Připojte přípojný kabel ke zdroji napájení a ke stroji a stiskněte tlačítko elektrického startéru (pouze model 38283) (Obrázek 18), nebo zatáhněte za ruční startér (Obrázek 19).

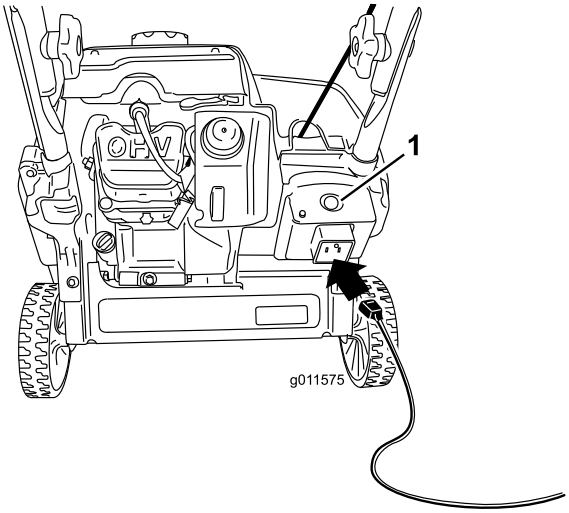


**Obrázek 18**

1. Tlačítko elektrického startéru

**Poznámka:** Používejte pouze prodlužovací kabel doporučený pro použití venku, ne delší než 15 m, jehož vodiče mají průřez 1,31 mm2.

**⚠ DŮLEŽITÉ UPOZORNĚNÍ**

**Poškozený napájecí kabel může způsobit poranění nebo vznik požáru.**

**Před připojením ke zdroji napájení důkladně napájecí kabel zkontrolujte. Je-li napájecí kabel poškozen, nepoužívejte jej ke spuštění stroje. Ihned jej opravte nebo vyměňte. Kontaktujte autorizovaný servis (pouze u modelu 38283).**

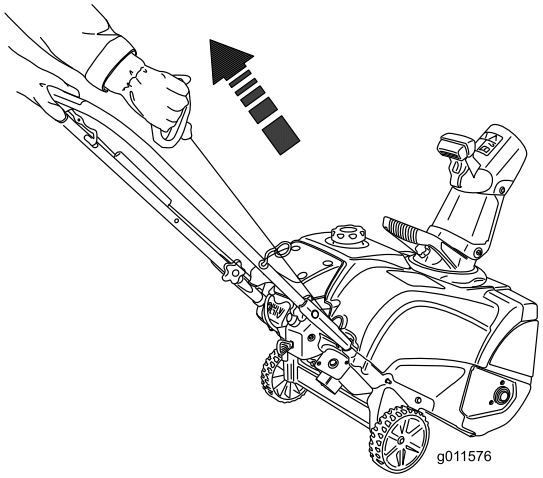


**Obrázek 19**

**Důležité: Spusťte elektrický startér maximálně desetkrát v intervalech s pěti sekundami běhu a pěti sekundami klidu. Nadměrným spouštěním elektrického startéru může dojít k jeho přehřátí a poškození. Pokud motor po této sérii pokusů nenastartuje, nechte před dalším pokusem startér alespoň 40 minut v klidu, aby vychladl. Pokud motor nenastartuje ani po druhé sérii pokusů, odvezte stroj do autorizovaného servisu k opravě (pouze model 38283).**

**Poznámka:** Pokud ruční startér řádně nefunguje, může být zamrzlý. Nechte startér před dalším pokusem o nastartování stroje rozmrznout.

5. Zatímco běží motor, posouvejte páku sytiče postupně doleva.
6. Odpojte přípojný kabel od zdroje napájení a od stroje (pouze model 38283).

**⚠ VÝSTRAHA**

**Pokud necháte sněhovou frézu připojenou ke zdroji napájení, někdo by ji mohl neúmyslně zapnout a způsobit tak úraz nebo škody na majetku.**

**Opojte napájecí kabel vždy, když stroj nestartujete (pouze model 38283).**

# Spuštění nožů rotoru

Přitisknutím ovládací páky k rukojeti spusťte nože rotoru (Obrázek 20).

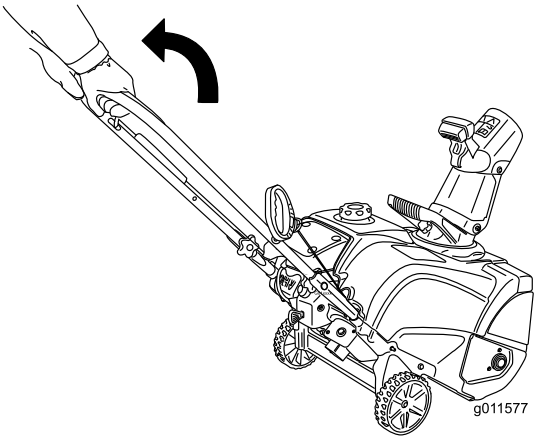


**Obrázek 20**

1. Ovládací páka

# Zastavení nožů rotoru

Uvolněním ovládací páky zastavte nože rotoru (Obrázek 21).

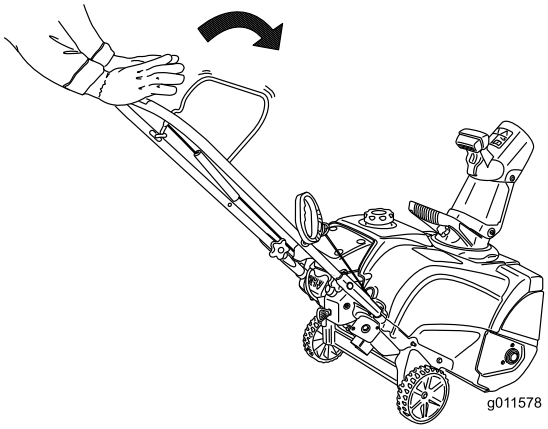


**Obrázek 21**

# Zastavení motoru

Vypněte motor tak, že zatáhnete za klíček zapalování směrem ven, až zapadne do polohy Off (Obrázek 22), nebo posunete páku sytiče úplně doprava (Obrázek 16).

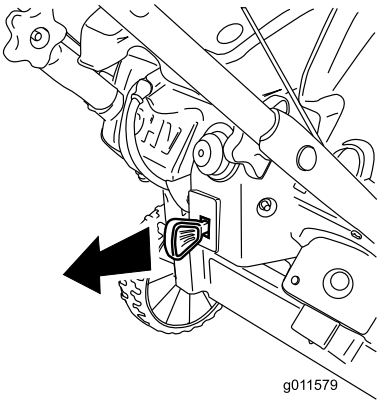


**Obrázek 22**

## Seřízení vyhazovacího komínu a deflektoru

Seřizujte vyhazovací komín posouváním rukojeti vyhazovacího komínu podle obrázku Obrázek 23.

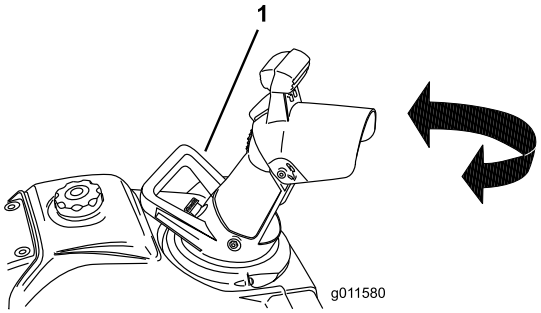


**Obrázek 23**

1. Rukojeť vyhazovacího komínu

Pro nastavení vyšší nebo nižší polohy deflektoru stiskněte páčku na deflektoru a posuňte deflektor nahoru nebo dolů (Obrázek 24). Uvolněním páčky zajistěte deflektor v dané poloze.

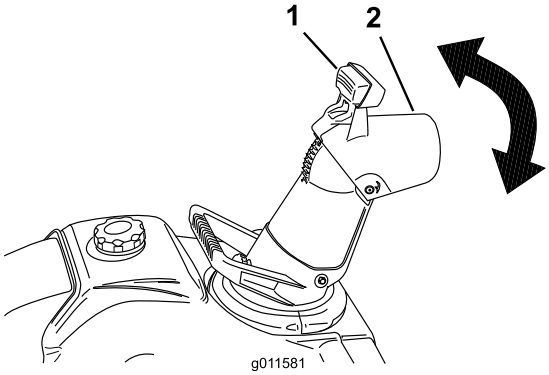


**Obrázek 24**

1. Páčka
2. Deflektor vyhazovacího komínu

## Čištění ucpaného vyhazovacího komínu.

**Důležité: Kontakt ruky s rotujícími noži rotoru uvnitř vyhazovacího komínu je nejčastější příčinou zranění při práci se strojem. Čištění vyhazovacího komínu nikdy neprovádějte rukou.**

Čištění provádějte následovně:

- **Vypněte motor!**
- Vyčkejte 10 sekund, abyste měli jistotu, že nože rotoru se zastavily.
- Použijte nástroj na odstraňování sněhu, nikoli ruce.

## Režim vlastního pohonu stroje

Nadzvedněte rukojeť tak, aby kola byla těsně nad zemí a shrnovač a nože rotoru se dotýkaly země. Stroj bude využívat vlastní pohon k pohybu vpřed (Obrázek 25).

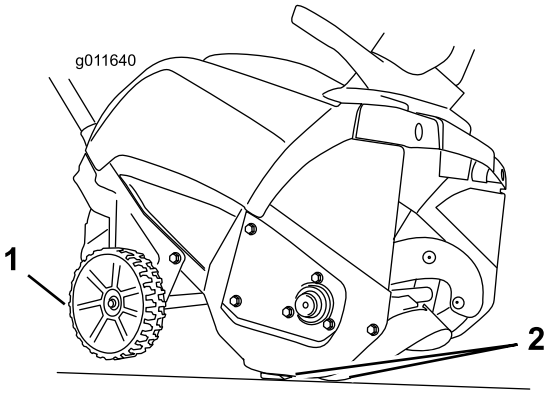


**Obrázek 25**

1. Kola nad zemí
2. Shrnovač a nože rotoru v kontaktu se zemí

**Poznámka:** Mírnými změnami zdvihací síly vyvíjené na rukojeť můžete ovládat rychlost pohybu stroje. V hlubokém sněhu tlačte v případě potřeby směrem dopředu na rukojeť, nechte ale stroj pracovat vlastním tempem. Nezvedejte rukojeť více, než je zapotřebí. Shrnovač by se nadzvedl a sníh by zůstával pod ním.

## Ochrana před zamrznutím po použití

- Nechte motor několik minut běžet, abyste zabránili zamrznutí pohyblivých částí motoru. Zastavte motor, počkejte, až se zastaví všechny pohybující se části, a odstraňte ze stroje sníh a led.
- Odstraňte sníh a led ze spodku vyhazovacího komínu.

- Uvolněte vyhazovací komín z nahromaděného ledu jeho otáčením doleva a doprava.
- S klíčkem zapalování v poloze Off zatáhněte několikrát za ruční startér nebo připojte napájecí kabel ke zdroji napájení a ke stroji a stiskněte jednou tlačítko elektrického startéru, aby nedošlo k zamrznutí ručního startéru anebo elektrického startéru.
- Ve sněhových a chladných podmínkách mohou některé ovládací prvky a pohyblivé části stroje zamrznout. Snažíte-li se rozhýbat zamrzlé díly, nepoužívejte hrubou sílu. Máte-li potíže s ovládáním jakéhokoliv ovládacího prvku nebo součásti, spusťte motor a nechte ho několik minut běžet.

# Provozní tipy

**⚠ DŮLEŽITÉ UPOZORNĚNÍ**

**Nože rotoru mohou odhazovat kameny, hračky a další předměty, a přivodit tak úraz obsluze nebo okolostojícím osobám.**

- **Odstraňte z plochy určené k čištění všechny předměty, které by mohly nože rotoru zachytit a odhodit.**
- **Sníh odklízejte v bezpečné vzdálenosti od zvířat a dětí.**

- Odstraňte sníh co nejdříve po napadnutí.
- Jezděte se strojem po částečně se překrývajících drahách, aby bylo zajištěno úplné odstranění sněhu.
- Kdykoliv je to možné, vyhazujte sníh po větru.

# Údržba

**Poznámka:** Levou a pravou stranu stroje určujte z normální pracovní pozice.

## Doporučený harmonogram údržby

| Servisní interval | Postup při údržbě |
|---|---|
| Po první hodině | • Zkontrolujte ovládací lanko, a je-li třeba, seřiďte je.<br>• Zkontrolujte, zda nejsou povolené šrouby a matice, a v případě potřeby je utáhněte. |
| Po prvních 2 hodinách | • Vyměňte motorový olej. |
| Při každém použití nebo denně | • Zkontrolujte hladinu oleje v motoru, a je-li třeba, doplňte jej. |
| Každý rok | • Zkontrolujte ovládací lanko, a je-li třeba, seřiďte je.<br>• Zkontrolujte nože rotoru a v případě potřeby nechte nože rotoru a shrnovač vyměnit v autorizovaném servisním středisku.<br>• Vyměňte motorový olej.<br>• Zkontrolujte zapalovací svíčku a v případě potřeby ji vyměňte.<br>• Zkontrolujte, zda nejsou povolené šrouby a matice, a v případě potřeby je utáhněte.<br>• Nechte v autorizovaném servisním středisku zkontrolovat hnací řemen. Je-li třeba, nechte jej vyměnit. |
| Každý rok nebo před uskladněním | • Připravte stroj na uskladnění. |

## Seřízení ovládacího lanka

Viz Seřízení ovládacího lanka v oddílu Nastavení.

## Kontrola nožů rotoru

**Servisní interval:** Každý rok—Zkontrolujte nože rotoru a v případě potřeby nechte nože rotoru a shrnovač vyměnit v autorizovaném servisním středisku.

Před každým použitím zkontrolujte, zda nože rotoru nejsou opotřebné. Pokud je ostří nožů rotoru opotřebené až k otvoru pro indikaci opotřebení, nechte v autorizovaném servisním středisku vyměnit nože rotoru a shrnovač (Obrázek 26).

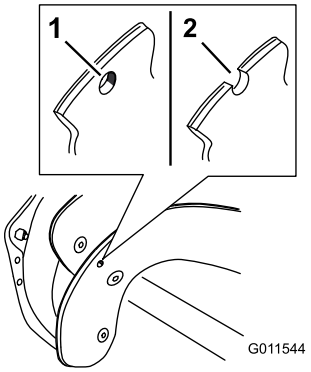


**Obrázek 26**

1. Otvor pro indikaci opotřebení je neporušený; nože rotoru není třeba vyměňovat.
2. Otvor pro indikaci opotřebení je narušený, vyměňte nože rotoru a shrnovač.
3. Shrnovač

## Výměna motorového oleje

**Servisní interval:** Po prvních 2 hodinách

Každý rok

Před výměnou oleje nechte několik minut běžet motor, aby se olej zahřál. Zahřátý olej má lepší viskozitu a odnáší více nečistot.

1. Dbejte na to, aby nedošlo k přeplnění palivové nádrže (viz Obrázek 12) a aby uzávěr palivové nádrže byl pevně nasazený.
2. Umístěte sněhovou frézu na rovný povrch.
3. Umístěte pod vypouštěcí zátku sběrnou vanu na olej (Obrázek 11), vytáhněte vypouštěcí zátku, nakloňte stroj přibližně 45 stupňů směrem dozadu (rukojetí dolů) a vypusťte použitý olej do sběrné vany.

   **Důležité: Nenaklánějte stroj dozadu až úplně k zemi, mohlo by dojít k úniku paliva ze stroje.**
4. Po vypuštění použitého oleje vraťte stroj do provozní polohy.
5. Nasaďte zpět vypouštěcí zátku a pevně ji utáhněte.
6. Očistěte okolí uzávěru plnicího hrdla pro olej (Obrázek 11).
7. Odšroubujte a sejměte uzávěr plnicího hrdla pro olej.
8. **Pomalu** nalijte olej do plnicího otvoru. Vyčkejte 3 minuty a zkontrolujte hladinu oleje na měrce tak, že měrku dočista otřete a poté **bez šroubování** zasunete víčko plnicího otvoru do otvoru.

   **Poznámka:** Pokud jde o správný postup určování hladiny oleje na měrce, viz Obrázek 27.

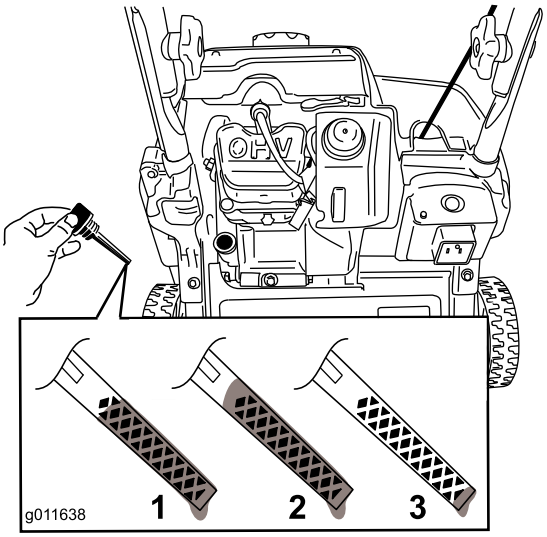


**Obrázek 27**

1. Hladina oleje je maximální.
2. Hladina oleje je příliš vysoká – vypusťte olej z klikové skříně.
3. Hladina oleje je příliš nízká – přidejte olej do klikové skříně.

**Poznámka:** Pro snadnější doplňování oleje můžete stroj mírně naklonit dopředu (rukojetí nahoru). Před kontrolou hladiny oleje nezapomeňte vrátit stroj do provozní polohy.

**Důležité: Nenaklánějte stroj dopředu až na čelo, mohlo by dojít k úniku paliva ze stroje.**

Maximální množství oleje: 0,35 l, typ: automobilový detergentní olej s API klasifikací SJ, SL nebo vyšší.

Použijte Obrázek 28 pro výběr oleje s nejlepší viskozitou vzhledem k očekávanému rozsahu venkovních teplot:

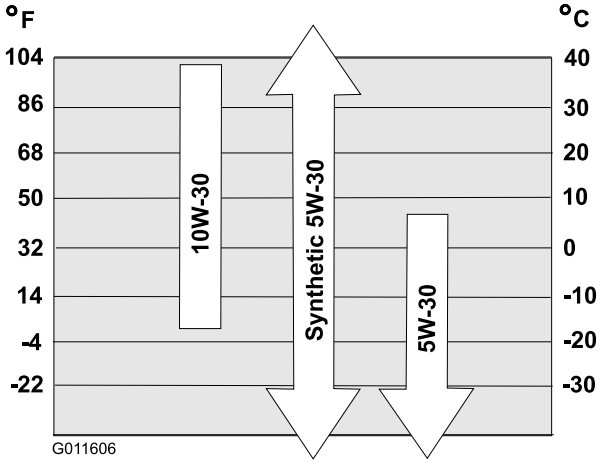


**Obrázek 28**

**Poznámka:** Doplňujte olej do klikové skříně motoru, dokud měrka nebude ukazovat správnou hladinu oleje, jak je znázorněno na obrázku Obrázek 28. Pokud motor olejem přeplníte, vypusťte nadbytečné množství oleje vypouštěcím otvorem do sběrné vany.

9. Našroubujte uzávěr na plnicí hrdlo pro olej a ručně jej pevně utáhněte.
10. Pokud jste při doplňování rozlili olej, utřete ho.
11. Použitý olej předejte do certifikovaného recyklačního střediska.

# Údržba zapalovací svíčky

**Servisní interval:** Každý rok—Zkontrolujte zapalovací svíčku a v případě potřeby ji vyměňte.

Používejte zapalovací svíčku &ToroShort (objednací č. souč. 119-1961).

1. Vypněte motor a počkejte, až se všechny pohybující se části zastaví.
2. Odpojte koncovku zapalovací svíčky (Obrázek 29).
3. Očistěte okolí zapalovací svíčky.
4. Vytáhněte svíčku z hlavy válce.

   **Důležité: Prasklou, zanesenou nebo znečištěnou svíčku vyměňte. Nečistěte elektrody, protože nečistoty pronikající do válce by mohly poškodit motor.**

5. Mezeru mezi elektrodami svíčky nastavte na 0,76 mm (Obrázek 29).

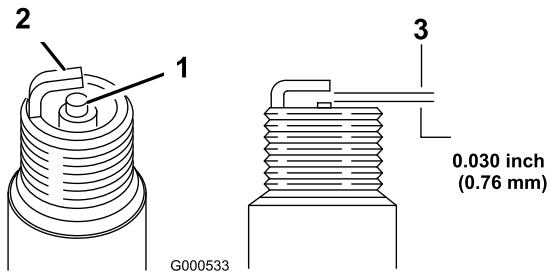


**Obrázek 29**

1. Izolátor středové elektrody
2. Vnější elektroda
3. Vzduchová mezera (bez měřítka)

6. Namontujte zapalovací svíčku a utáhněte ji utahovacím momentem 27–30 Nm.
7. Připojte kabel k zapalovací svíčce.

# Uskladnění

## Skladování stroje

**⚠ DŮLEŽITÉ UPOZORNĚNÍ**

- **Benzinové výpary jsou extrémně hořlavé, výbušné a jejich vdechování je nebezpečné. Pokud stroj skladujete v místě s otevřeným ohněm, může dojít ke vznícení benzinových výparů a následné explozi.**
- **Neskladujte stroj v domě (obytném prostoru), sklepě ani žádném jiném prostoru, kde se mohou vyskytovat zdroje vznícení, jako jsou bojlery, teplomety, sušičky oblečení, pece a jiná podobná zařízení.**
- **Nenaklánějte stroj dopředu ani dozadu, pokud je v nádrži palivo, mohlo by dojít k úniku paliva ze stroje.**
- **Při skladování nesmí být stroj nakloněn rukojetí k zemi, došlo by k úniku oleje do válce motoru a na zem a stroj by nebylo možné nastartovat nebo by neběžel.**

1. Při posledním doplňování paliva v sezóně přidejte do čerstvého benzinu stabilizátor podle pokynů výrobce motoru.
2. Nechte motor deset minut běžet, aby se upravené palivo rozptýlilo po celém palivovém systému.
3. Vyměňte motorový olej, dokud je motor teplý. Viz Výměna oleje v motoru.
4. Vypusťte palivo z nádrže a karburátoru následujícím způsobem:
   A. Vyšroubujte, ale nevytahujte malý šroub na boku plovákové komory karburátoru (Obrázek 30), aby z karburátoru začalo vytékat palivo. Vypusťte palivo do schváleného kanystru.

      **Důležité: Nevyšroubovávejte šroub nádržky karburátoru na dně karburátoru.**

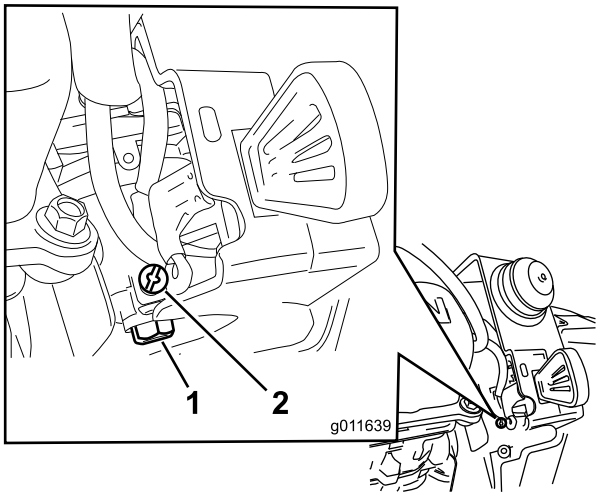


**Obrázek 30**

1. Šroub nádržky karburátoru nevyšroubovávejte.
2. Malý šroub na karburátoru

B. Vyčkejte několik minut, dokud palivo nevyteče, potom nasaďte zpět uzávěr palivové nádrže a utáhněte malý šroub na karburátoru.

5. Vypuštěné palivo předepsaným způsobem zlikvidujte. Recyklujte ho podle místních předpisů nebo ho použijte v automobilu.
6. Vyjměte zapalovací svíčku.
7. Do otvoru zapalovací svíčky vstříkněte dvě kávové lžičky oleje.
8. Ručně namontujte zapalovací svíčku a utáhněte ji utahovacím momentem 27–30 Nm.
9. S klíčkem zapalování v poloze Off pomalu zatáhněte za ruční startér, aby došlo k rozptýlení oleje uvnitř válce.
10. Odpojte klíček zapalování od lanka a uložte jej na bezpečném místě.
11. Vyčistěte stroj.
12. Poškozené části povrchu opravte barvou, kterou dodává autorizovaný servisní prodejce. Poškozená místa před natíráním obruste a použijte antikorozní přípravek, abyste ochránili kovové části před rezavěním.
13. Utáhněte všechny uvolněné šrouby a matice. Opravte nebo vyměňte všechny poškozené součásti.
14. Sněhovou frézu přikryjte a uložte ji na bezpečné místo z dosahu dětí. Před uskladněním stroje do jakýchkoliv uzavřených prostor nechte vždy motor vychladnout.

# Mezinárodní seznam distributorů

| Distributor: | Země: | Tel. číslo: |
|---|---|---|
| Atlantis Su ve Sulama Sisstemleri Lt | Turecko | 90 216 344 86 74 |
| Balama Prima Engineering Equip. | Hongkong | 852 2155 2163 |
| B-Ray Corporation | Jižní Korea | 82 32 551 2076 |
| Casco Sales Company | Portoriko | 787 788 8383 |
| Ceres S.A. | Kostarika | 506 239 1138 |
| CSSC Turf Equipment (pvt) Ltd. | Srí Lanka | 94 11 2746100 |
| Cyril Johnston & Co. | Severní Irsko | 44 2890 813 121 |
| Equiver | Mexiko | 52 55 539 95444 |
| Femco S.A. | Guatemala | 502 442 3277 |
| G.Y.K. Company Ltd. | Japonsko | 81 726 325 861 |
| Geomechaniki of Athens | Řecko | 30 10 935 0054 |
| Guandong Golden Star | Čína | 86 20 876 51338 |
| Hako Ground and Garden | Švédsko | 46 35 10 0000 |
| Hako Ground and Garden | Norsko | 47 22 90 7760 |
| Hayter Limited (U.K.) | Spojené království | 44 1279 723 444 |
| Hydroturf Int. Co Dubai | Spojené arabské emiráty | 97 14 347 9479 |
| Hydroturf Egypt LLC | Egypt | 202 519 4308 |
| Ibea S.P.A. | Itálie | 39 0331 853611 |
| Irriamc | Portugalsko | 351 21 238 8260 |
| Irrigation Products Int'l Pvt Ltd. | Indie | 86 22 83960789 |
| Jean Heybroek b.v. | Nizozemí | 31 30 639 4611 |
| Lely (U.K.) Limited | Spojené království | 44 1480 226 800 |
| Maquiver S.A. | Kolumbie | 57 1 236 4079 |
| Maruyama Mfg. Co. Inc. | Japonsko | 81 3 3252 2285 |
| Metra Kft | Maďarsko | 36 1 326 3880 |
| Mountfield a.s. | Česká republika | 420 255 704 220 |
| Munditol S.A. | Argentina | 54 11 4 821 9999 |
| Oslinger Turf Equipment SA | Ekvádor | 593 4 239 6970 |
| Oy Hako Ground and Garden Ab | Finsko | 358 987 00733 |
| Parkland Products Ltd. | Nový Zéland | 64 3 34 93760 |
| Prochaska & Cie | Rakousko | 43 1 278 5100 |
| RT Cohen 2004 Ltd. | Izrael | 972 986 17979 |
| Riversa | Španělsko | 34 9 52 83 7500 |
| Sc Svend Carlsen A/S | Dánsko | 45 66 109 200 |
| Solvert S.A.S. | Francie | 33 1 30 81 77 00 |
| Spypros Stavrinides Limited | Kypr | 357 22 434131 |
| Surge Systems India Limited | Indie | 91 1 292299901 |
| T-Markt Logistics Ltd. | Maďarsko | 36 26 525 500 |
| Toro Australia | Austrálie | 61 3 9580 7355 |
| Toro Europe BVBA | Belgie | 32 14 562 960 |

# Záruka Toro

## Podmínky a výrobky, na které se záruka vztahuje

Společnost The Toro® Company a její pobočka, Záruční společnost Toro, v souladu s úmluvou mezi nimi, společně slibují, že opraví níže uvedené produkty Toro za podmínky, že byly používány k domácím účelům* a že došlo k vadě materiálu nebo provedení.

Následující časová období se uplatňují od data koupě:

| Výrobky | Záruční lhůta |
|---|---|
| Sekačky s pojezdem | Omezená záruka 2 roky |
| Ridery s motorem vzadu | Omezená záruka 2 roky |
| Zahradní traktory | Omezená záruka 2 roky |
| Elektrické ruční nástroje | Omezená záruka 2 roky |
| Sněhové frézy | Omezená záruka 2 roky |
| Sekačky Zero Turn | Omezená záruka 2 roky |

*Původním kupujícím se označuje osoba, která produkt Toro původně zakoupila

*Domácími účely se myslí použití výrobku na pozemku vašeho bydliště. Použití na více než jednom místě či použití v institucích či k pronájmu se považuje za komerční použití a na to se nevztahuje záruka.

## Omezená záruka pro komerční účely

Na spotřební produkty a příslušenství Toro využívané ke komerčnímu použití či k použití v institucích nebo k pronájmu se vztahuje záruka na vadu materiálu a provedení na následující časová období uplatňující se od data koupě.

| Výrobky | Záruční lhůta |
|---|---|
| Sekačky s pojezdem | Záruka 90 dní |
| Ridery s motorem vzadu | Záruka 90 dní |
| Zahradní traktory | Záruka 90 dní |
| Elektrické ruční nástroje | Záruka 90 dní |
| Sněhové frézy | Záruka 90 dní |
| Sekačky Zero Turn | Záruka 45 dní |

## Pokyny pro poskytnutí záruční opravy

Domníváte-li se, že výrobek Toro vykazuje závadu na materiálu nebo dílenském zpracování, postupujte podle následujících pokynů:

1. Opravu výrobku sjednejte s prodejcem, od kterého jste jej zakoupili. Pokud z jakéhokoli důvodu není možné prodejce kontaktovat, můžete se spojit s jakýmkoli autorizovaným distributorem Toro.
2. Přineste servisnímu prodejci produkt a doklad o koupi (účtenku). Pokud nejste z nějakého důvodu spokojeni s řešením servisního prodejce nebo s poskytnutou podporou, kontaktujte nás na:

   Customer Care Department, Consumer Division
   The Toro Company
   8111 Lyndale Avenue South
   Bloomington, MN 55420-1196
   Ředitel: Technická podpora: 001-952-887-8248

   Viz přiložený seznam distributorů

## Povinnosti vlastníka

Výrobek Toro je třeba ošetřovat podle pokynů uvedených v *uživatelské příručce*. Tuto údržbu, ať již vlastními silami nebo prostřednictvím prodejce, hradí majitel výrobku.

## Součásti a úkony, na které se nevztahuje záruka

Tato expresní záruka nepokrývá následující:

- Náklady na běžný servis údržby nebo opotřebené díly, jako jsou nože (lopatky), stírací nože, pásy, pohonné látky, mazadla, výměny oleje, zapalovací svíčky, kabely/zapojení nebo seřízení brzd
- Jakýkoliv produkt nebo díl, který byl změněn nebo nesprávně použit a vyžaduje výměnu nebo opravu v důsledku poruch nebo nedostatku řádné údržby
- Opravy potřebné v důsledku nepoužití čerstvé pohonné látky (méně než měsíc staré) nebo nedodržení správné přípravy zařízení na dobu nepoužívání přesahující jeden měsíc
- Motor a spojka. Na tyto součásti se vztahují příslušné záruky výrobce se samostatnými podmínkami.

Všechny opravy kryté těmito zárukami musí být provedeny autorizovaným servisním prodejcem Toro a musí být na ně použity schválené náhradní díly.

## Obecné podmínky

Práva kupujícího jsou definována národními zákony příslušné země. Tato záruka žádným způsobem neomezuje práva kupujícího definovaná národními zákony.