Form No. 3369-508 Rev B

Souffleuse à neige Powerlite®

N° de modèle 38273—N° de série 312000001 et suivants
N° de modèle 38283—N° de série 312000001 et suivants

Manuel de l'utilisateur

Introduction

Cette machine est destinée au grand public, aux professionnels et aux utilisateurs temporaires. Elle est conçue principalement pour déblayer la neige sur les surfaces revêtues, telles allées et trottoirs, et autres surfaces de circulation des propriétés résidentielles et commerciales. Elle n'est pas conçue pour enlever autre chose que la neige ni pour nettoyer le gravier.

Lisez attentivement ces informations pour apprendre comment utiliser et entretenir correctement la machine, et éviter de l'endommager ou de vous blesser. Vous êtes responsable de l'utilisation sûre et correcte de la machine.

Vous pouvez contacter Toro directement à www.Toro.com pour tout renseignement concernant une machine ou un accessoire, pour obtenir l'adresse des concessionnaires ou pour enregistrer votre machine.

Lorsque vous contactez un distributeur ou un réparateur Toro agréé pour l'entretien de votre machine, pour vous procurer des pièces Toro d'origine ou pour obtenir des renseignements complémentaires, soyez prêt(e) à lui fournir les numéros de modèle et de série de la machine. Figure 1 indique l'emplacement des numéros de modèle et de série sur la machine. Inscrivez les numéros dans l'espace réservé à cet effet.

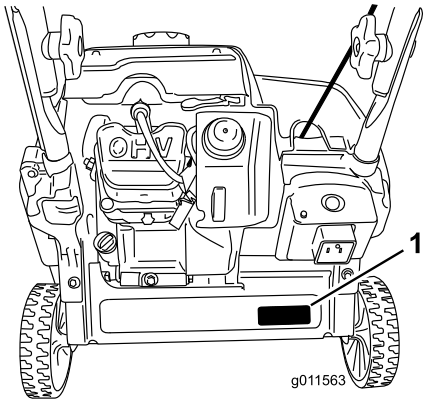

Figure 1

1. Emplacement des numéros de modèle et de série

N° de modèle _____

N° de série _____

Les mises en garde de ce manuel soulignent des dangers potentiels et sont signalées par le symbole de sécurité (Figure 2), qui indique un danger pouvant entraîner des blessures graves ou mortelles si les précautions recommandées ne sont pas respectées.

Figure 2

1. Symbole de sécurité

Deux termes sont également utilisés pour faire passer des informations essentielles. **Important**, pour attirer l'attention sur des informations mécaniques spécifiques, et **Remarque**, pour signaler des informations d'ordre général méritant une attention particulière.

Sécurité

Cette machine est conforme aux ou dépasse les spécifications de la norme ISO 8437 en vigueur au moment de la production.

Lisez et assimilez le contenu de ce manuel avant de mettre la machine en marche et de l'utiliser.

⚠Voici le triangle de sécurité. Il signale les dangers potentiels susceptibles de causer des blessures. Respectez tous les messages de sécurité qui suivent ce symbole pour éviter des accidents, potentiellement mortels.

L'usage ou l'entretien incorrect de cette machine peut occasionner des accidents, parfois mortels. Pour réduire les risques, respectez les consignes de sécurité suivantes.

© 2011—The Toro® Company
8111 Lyndale Avenue South
Bloomington, MN 55420

Enregistrez votre produit à www.Toro.com.

CE

Traduction du texte d'origine (FR)
Imprimé aux États-Unis
Tous droits réservés

Apprendre à se servir de la machine

- Avant l'utilisation, vous devez lire, comprendre et respecter toutes les instructions qui figurent sur la machine et dans le(s) manuel(s). Familiarisez-vous avec les commandes et l'utilisation correcte de la machine. Sachez comment arrêter la machine et débrayer les commandes rapidement.
- Ne laissez jamais un enfant utiliser la machine. N'autorisez jamais aucun adulte à utiliser la machine sans instructions adéquates.
- N'admettez personne dans la zone de travail, et surtout pas d'enfants.
- Faites attention de ne pas glisser ou tomber.

Avant d'utiliser la machine

- Inspectez soigneusement la zone de travail et enlevez tous les paillassons, traîneaux, planches, fils de fer ou autres objets qui s'y trouvent.
- N'utilisez jamais la machine sans porter des vêtements d'hiver adaptés. Ne portez pas de vêtements amples qui risquent de s'accrocher dans les pièces mobiles. Portez des chaussures offrant une bonne prise sur les surfaces glissantes.
- Manipulez le carburant avec prudence car il est très inflammable.
  - Conservez le carburant dans un bidon homologué.
  - N'ajoutez jamais de carburant lorsque le moteur tourne ou est chaud.
  - Remplissez le réservoir très soigneusement à l'extérieur, jamais à l'intérieur.
  - Ne remplissez jamais les bidons de carburant à l'intérieur d'un véhicule ou dans la caisse d'un véhicule utilitaire dont le revêtement est en plastique. Posez toujours les bidons sur le sol, à l'écart du véhicule, avant de les remplir.
  - Si possible, descendez la machine du véhicule ou de la remorque et posez-la à terre avant de remplir le réservoir de carburant. Si ce n'est pas possible, laissez la machine dans le véhicule ou sur la remorque, mais remplissez le réservoir à l'aide d'un bidon, et non directement à la pompe.
  - Maintenez tout le temps le pistolet en contact avec le bord du réservoir ou du bidon jusqu'à la fin du ravitaillement. N'utilisez pas un dispositif de verrouillage du pistolet en position ouverte.
  - Refermez bien le bouchon du réservoir ou du bidon, et essuyez le carburant éventuellement répandu.
  - Si du carburant s'est répandu sur vos vêtements, changez-vous immédiatement.
  - Ne fumez pas lorsque vous manipulez de l'essence.
- Utilisez des rallonges et des prises spécifiées par le fabricant pour toutes les machines équipées de démarreurs électriques.
- N'essayez pas de déblayer les surfaces couvertes de cailloux ou de gravier. Cette machine est uniquement destinée aux surfaces revêtues.
- N'entreprenez jamais de réglages lorsque le moteur est en marche, sauf si le fabricant le demande expressément.
- Portez toujours des lunettes de sécurité ou une protection oculaire pendant le travail, et lors de tout réglage ou toute réparation pour protéger vos yeux des objets pouvant être projetés par la machine.
- Laissez le moteur et la machine s'adapter aux températures extérieures avant de commencer à déblayer la neige.

Utilisation

- N'approchez pas les mains ni les pieds des pièces en rotation. Ne vous tenez jamais devant l'ouverture d'éjection.
- Soyez très prudent lorsque vous traversez ou déneigez des routes, trottoirs ou allées de gravier. Faites attention aux dangers cachés et à la circulation.
- Après avoir heurté un obstacle, arrêtez le moteur, enlevez la clé de contact et vérifiez soigneusement que la machine n'est pas endommagée. Effectuez les réparations éventuellement nécessaires avant de redémarrer et de reprendre le travail.
- Si la machine se met à vibrer de façon anormale, coupez le moteur et cherchez-en immédiatement la cause. Les vibrations indiquent généralement la présence d'un problème.
- Arrêtez toujours le moteur avant de quitter la position de conduite, de dégager le logement de la vis sans fin ou l'éjecteur, ou d'entreprendre des réglages, des contrôles ou des réparations.
- Avant tout nettoyage, toute inspection ou toute réparation de la machine, arrêtez le moteur et attendez l'arrêt complet de la vis sans fin et de toutes les pièces mobiles.
- Ne faites pas tourner le moteur à l'intérieur d'un local, sauf pour faire démarrer la machine, et la

rentrer ou la sortir du bâtiment. Ouvrez les portes vers l'extérieur pour aérer, car les gaz d'échappement sont dangereux.

- Soyez extrêmement prudent sur un terrain en pente.
- N'utilisez pas la machine s'il manque des capots ou d'autres dispositifs de protection, ou s'ils sont endommagés.
- Ne dirigez jamais l'éjection vers des personnes ou des endroits qui pourraient subir des dommages matériels. Tenez les enfants et les animaux à distance.
- Ne surchargez pas la machine en essayant de déblayer trop vite.
- Regardez derrière vous et soyez très prudent lorsque vous faites marche arrière.
- Débrayez la vis sans fin avant de transporter la machine et de la remiser.
- N'utilisez jamais la machine à moins de disposer d'une visibilité et d'un éclairage suffisants. Veillez à ne pas perdre l'équilibre et tenez bien le guidon. Marchez, ne courez pas.
- Ne touchez jamais le moteur ou le silencieux s'il est chaud.

Pour déboucher l'éjecteur

Le contact avec la vis sans fin en marche à l'intérieur de l'éjecteur est une cause courante de blessures associées aux souffleuses à neige. N'utilisez jamais vos mains pour nettoyer l'éjecteur.

Pour déboucher l'éjecteur :

- **Arrêtez le moteur !**
- Attendez 10 secondes pour être certain que la vis sans fin ne tourne plus.
- Utilisez toujours un outil pour nettoyer l'éjecteur, jamais les mains.

Entretien et remisage

- Contrôlez fréquemment le serrage de toutes les fixations pour vous assurer que la machine peut être utilisée en toute sécurité.
- Ne remisez jamais une machine dont le réservoir contient du carburant dans un local contenant des sources possibles d'inflammation, telles que chaudières, radiateurs, séchoirs à linge, etc. Laissez refroidir le moteur avant de ranger la machine dans un local fermé.
- Suivez toujours les instructions de remisage qui figurent dans le *Manuel de l'utilisateur* avant de remiser la machine pour une durée prolongée, afin de n'oublier aucune opération importante.
- Remplacez les autocollants d'instruction ou de sécurité manquants ou endommagés, selon les besoins.
- Après avoir déblayé la neige, laissez tourner la machine à vide pour éviter que la vis sans fin ne soit bloquée par le gel.

Sécurité des souffleuses à neige Toro

La liste suivante contient des instructions de sécurité spécifiques aux produits Toro ou d'autres informations essentielles que vous devez connaître.

- **La vis sans fin en marche peut infliger des blessures aux mains et aux doigts.**Restez derrière le guidon et n'approchez pas de l'ouverture d'éjection durant l'utilisation de la machine. **N'approchez pas le visage, les mains, les pieds et toute autre partie du corps ou vos vêtements des pièces mobiles ou rotatives.**
- Avant d'inspecter, de nettoyer, de régler ou de réparer la machine, et avant de désobstruer l'éjecteur, **arrêtez le moteur, enlevez la clé de contact et attendez l'arrêt de toutes les pièces mobiles.**
- **Avant** de quitter la position de conduite, coupez le moteur, enlevez la clé de contact et attendez l'arrêt de toutes les pièces en mouvement.
- Si un déflecteur, un dispositif de sécurité ou un autocollant manque, est endommagé ou illisible, réparez ou remplacez-le avant d'utiliser la machine. Resserrez également les fixations qui en ont besoin.
- **Ne fumez pas** lorsque vous manipulez de l'essence.
- **N'utilisez pas** la machine sur un toit.
- Ne touchez jamais au moteur en marche ou juste après l'avoir arrêté, car il peut être très chaud et vous brûler.
- N'effectuez que les opérations d'entretien décrites dans ce manuel. Avant d'entreprendre des réglages, des entretiens ou des réparations, arrêtez le moteur et enlevez la clé de contact. Si la machine nécessite une réparation importante, faites appel à un réparateur agréé.
- Ne modifiez pas le réglage du régulateur sur le moteur.
- Si vous remisez la machine plus d'un mois, vidangez le réservoir de carburant pour éviter les risques d'incendie. Conservez le carburant dans un bidon homologué. Ne laissez pas la clé dans le

commutateur d'allumage lorsque vous rangez la machine.

- N'achetez que des pièces et des accessoires Toro d'origine.

Pression acoustique

Cette machine produit au niveau de l'oreille de l'utilisateur une pression acoustique de 89 dBA, qui comprend une valeur d'incertitude (K) de 1 dBA. Le niveau de pression acoustique est déterminé en conformité avec les procédures énoncées dans la norme EN ISO 11201.

Puissance acoustique

Cette machine a un niveau de puissance acoustique garanti de 103 dBA, qui comprend une valeur d'incertitude (K) de 3,75 dBA. La puissance acoustique est déterminée en conformité avec les procédures énoncées dans la norme ISO 3744.

Vibrations au niveau des mains et des bras

Niveau de vibrations mesuré pour la main gauche = 7,3 m/s^2

Niveau de vibrations mesuré pour la main droite = 6,8 m/s^2

Valeur d'incertitude (K) = 2,9 m/s^2

Les valeurs mesurées sont déterminées en conformité avec les procédures énoncées dans la norme EN ISO 20643.

Autocollants de sécurité et d'instruction

Important: Les autocollants de sécurité et d'instruction sont placés près des endroits potentiellement dangereux. Remplacez les autocollants endommagés.

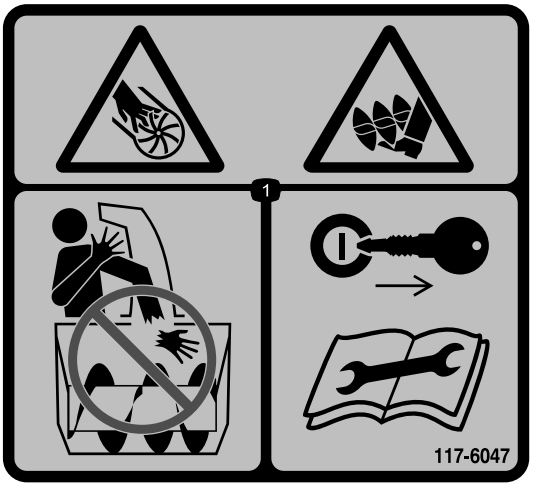

117–6047

1. Risque de mutilation par la turbine et la vis sans fin – ne placez pas les mains dans l'éjecteur, enlevez la clé de contact et lisez les instructions avant d'effectuer un entretien ou une révision.

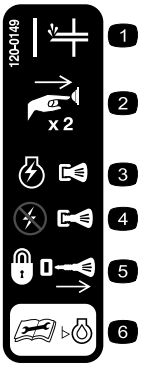

120-0149

1. Amorceur
2. Appuyez deux fois sur l'amorceur pour amorcer le moteur.
3. Enfoncez la clé pour mettre le moteur en marche.
4. Tirez la clé pour coupez le moteur.
5. Retirez la clé pour verrouiller la machine.
6. Lisez le *Manuel de l'utilisateur* avant de vérifier le niveau d'huile moteur.

117-7713

1. Attention – lisez le *Manuel de l'utilisateur*.
2. Risque de coupure/mutilation par la turbine – arrêtez le moteur avant de quitter la machine.
3. Risque de projections – tenez les spectateurs à bonne distance de la machine.
4. Risque de déversement de carburant – n'inclinez pas la machine en avant ou en arrière.
5. Pour engager la vis sans fin, serrez la barre de commande.
6. Relâchez la barre de commande pour désengager la vis sans fin.

Mise en service

Pièces détachées

Reportez-vous au tableau ci-dessous pour vérifier si toutes les pièces ont été expédiées.

Procédure	Description	Qté	Utilisation
1	Boulons à tête ovale Rondelles bombées Boutons de guidon	2 2 2	Montez le guidon.
2	Aucune pièce requise	–	Montez la poignée du lanceur.
3	Éjecteur Vis Rondelles Contre-écrous Bouton	1 2 2 2 1	Montez l'éjecteur.
4	Bidon d'huile moteur	1	Faites le plein d'huile moteur.
5	Aucune pièce requise	–	Réglez le câble de commande.

1

Montage du guidon

Pièces nécessaires pour cette opération:

2	Boulons à tête ovale
2	Rondelles bombées
2	Boutons de guidon

Procédure

1. Placez les extrémités de la partie supérieure du guidon à l'intérieur de la partie inférieure, les trous en face les uns des autres.
2. Insérez les boulons à tête ovale dans les trous alignés, les têtes des boulons se trouvant à l'extérieur du guidon (Figure 3).

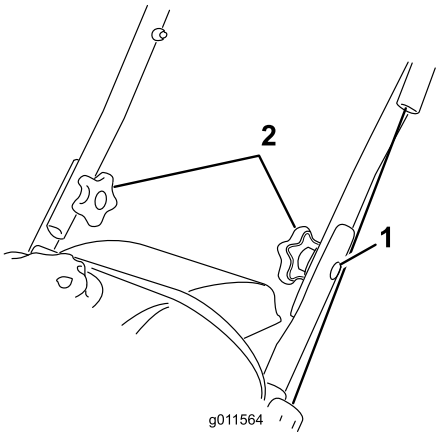

Figure 3

1. Boulon à tête ovale (2)
2. Rondelles bombées et boutons du guidon

3. Placez les rondelles bombées et les boutons sur les boulons à tête ovale à l'intérieur du guidon (Figure 3) puis **serrez solidement les boutons**.

Important: Vérifiez que le câble passe bien à l'extérieur du guidon.

2

Montage de la poignée du lanceur

Aucune pièce requise

Procédure

Montez la poignée du lanceur dans le guide-câble, comme illustré à la Figure 4.

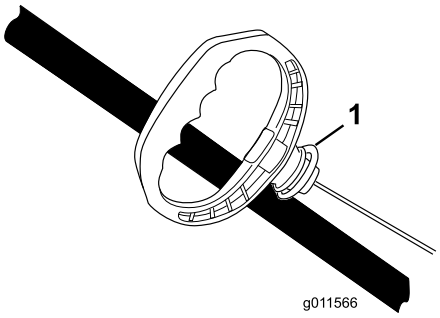

Figure 4

1. Guide-câble

3

Montage de l'éjecteur

Pièces nécessaires pour cette opération:

1	Éjecteur
2	Vis
2	Rondelles
2	Contre-écrous
1	Bouton

Procédure

Montez l'éjecteur comme illustré à la Figure 5.

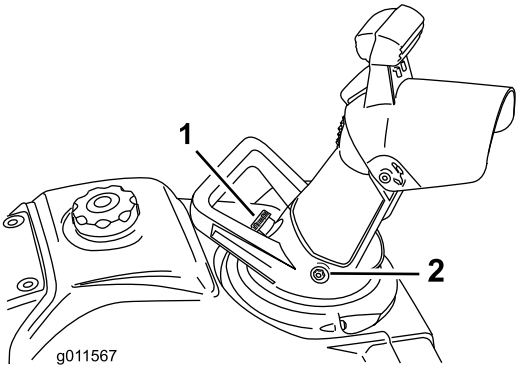

Figure 5

1. Bouton
2. Boulon (2), rondelle (2) et contre-écrou (2)

Remarque: Placez les boulons par l'intérieur de l'éjecteur de sorte que les rondelles et les contre-écrous se trouvent à l'extérieur.

Important: Ne serrez pas les contre-écrous excessivement.

4

Plein d'huile moteur

Pièces nécessaires pour cette opération:

1	Bidon d'huile moteur

Procédure

À la livraison de la machine, le carter moteur est vide, mais un bidon d'huile moteur est fourni.

Important: Avant de mettre le moteur en marche, faites le plein d'huile moteur.

Remplissage max. : 0,35 l, type : huile détergente automobile de classe de service API , SJ, SL ou supérieure.

Reportez-vous à la Figure 6 pour sélectionner la viscosité d'huile la mieux adaptée pour la plage de température extérieure anticipée :

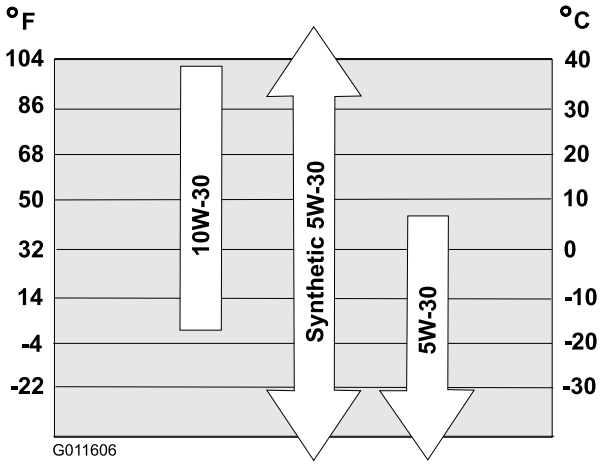

Figure 6

1. Garez la machine sur un sol plat et horizontal.
2. Nettoyez la surface autour du bouchon de remplissage (Figure 7).
3. Dévissez et retirez le bouchon de remplissage.
4. Versez **lentement** de l'huile dans l'orifice de remplissage. Patientez 3 minutes, puis contrôlez le niveau d'huile sur la jauge en essuyant la jauge dans un chiffon propre puis en replaçant le bouchon/jauge, **sans le visser**, dans le trou.

   Remarque: Pour déterminer le niveau d'huile correct indiqué par la jauge, voir (Figure 7).

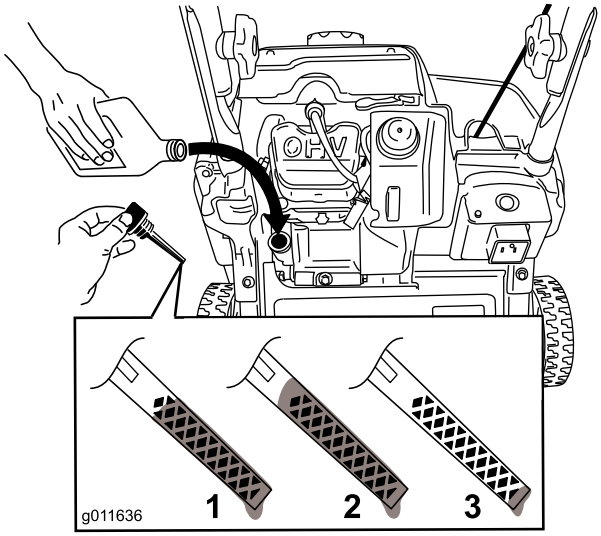

Figure 7

1. Le niveau d'huile est au maximum.
2. Le niveau d'huile est trop élevé – vidangez une partie de l'huile.
3. Le niveau d'huile est trop bas – ajoutez de l'huile dans le carter.

Remarque: Versez de l'huile dans le carter moteur jusqu'à ce que la jauge indique le niveau correct, comme illustré à la Figure 7. Si vous remplissez excessivement le carter moteur, vidangez l'excédent d'huile comme expliqué à la section Vidange et remplacement de l'huile moteur.

Remarque: Vous pouvez basculer légèrement la machine en avant (guidon relevé) pour faciliter l'appoint d'huile. N'oubliez pas de remettre la machine en position normale de fonctionnement avant de vérifier le niveau d'huile.

Important: Ne basculez pas la machine complètement en avant car du carburant pourrait s'échapper de la machine.

5. Revissez le bouchon sur le trou de remplissage d'huile et serrez-le fermement à la main.

5

Réglage du câble de commande

Aucune pièce requise

Contrôle du câble de commande

Périodicité des entretiens: Après la 1ère heure de fonctionnement—Vérifiez et réglez le câble de commande au besoin.

Une fois par an—Vérifiez et réglez le câble de commande au besoin.

Important: Vous devez vérifier le câble de commande, et le régler éventuellement, avant d'utiliser la machine pour la première fois.

Rapprochez la barre de commande du guidon pour tendre le câble de commande (Figure 8).

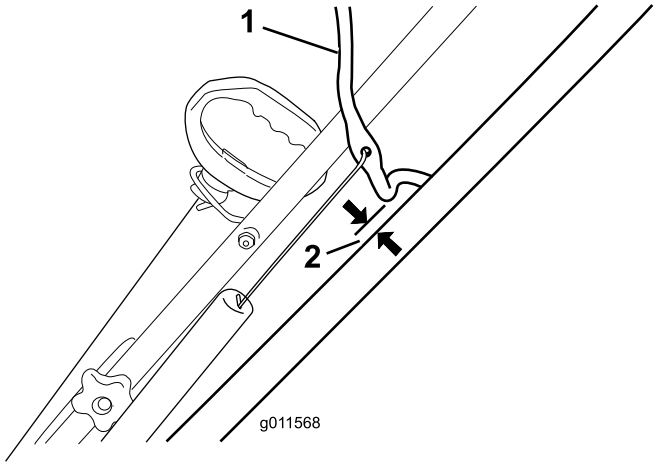

Figure 8

1. Barre de commande
2. 2 à 3 mm

Remarque: Vérifiez que la barre de commande et le guidon sont espacés de 2 à 3 mm (Figure 8).

Important: Le câble de commande ne doit pas être complètement tendu quand vous désengagez la barre de commande, afin de permettre à la vis sans fin de s'arrêter correctement.

Réglage du câble de commande

1. Remontez la protection du ressort et décrochez le ressort de la biellette de réglage (Figure 9).

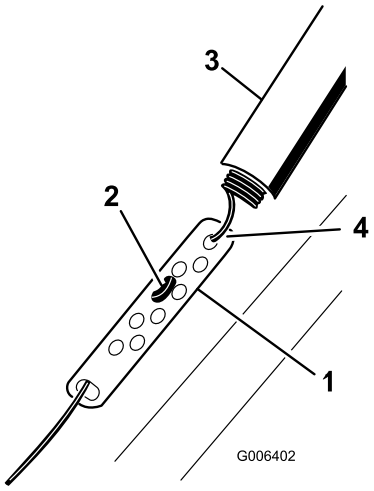

Figure 9

1. Biellette de réglage
2. Raccord en Z
3. Protection du ressort
4. Décrochez le ressort ici.

Remarque: Vous pouvez tirer la biellette de réglage et le câble vers le haut pour décrocher le ressort plus facilement.

2. Accrochez le raccord en Z à un trou plus haut ou plus bas sur la biellette de réglage de manière à obtenir un écart de 2 à 3 mm entre la barre de commande et le guidon (Figure 9).

   Remarque: Accrochez le raccord en Z plus haut pour réduire l'écartement de la barre de commande et du guidon, ou plus bas pour augmenter l'écartement.

3. Accrochez le ressort et la biellette de réglage, puis faites glisser la protection du ressort sur la biellette.
4. Contrôlez le réglage (voir Contrôle du câble de commande).

   Remarque: La courroie peut glisser (grincer) par temps humide ; démarrez la vis sans fin et laissez-la tourner à vide pendant 30 secondes pour sécher le système d'entraînement.

Vue d'ensemble du produit

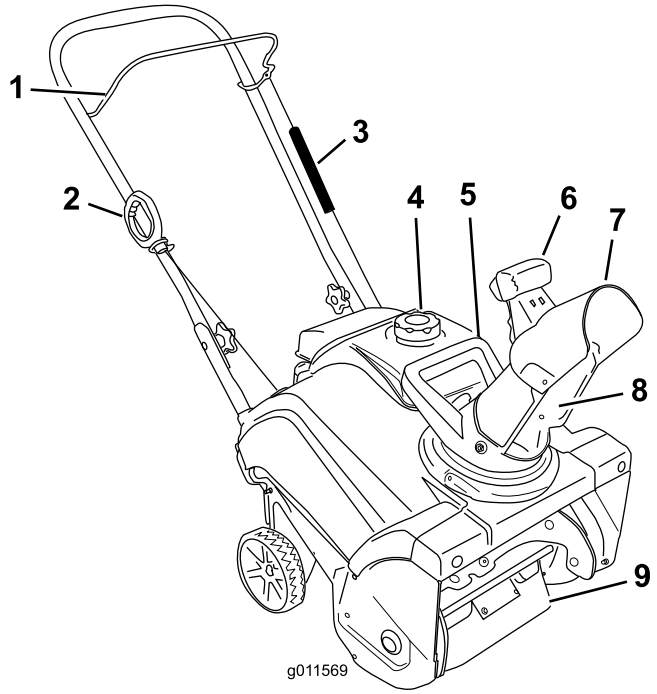

Figure 10

1. Barre de commande
2. Poignée du lanceur
3. Protection du ressort
4. Bouchon du réservoir de carburant
5. Poignée de l'éjecteur
6. Actionneur du déflecteur d'éjection
7. Déflecteur d'éjecteur
8. Éjecteur
9. Pales de rotor

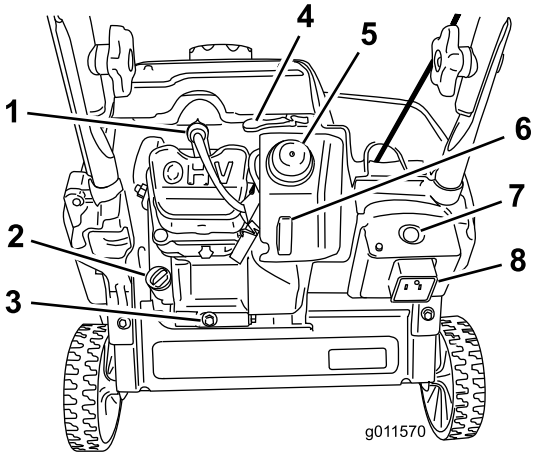

Figure 11

1. Bougie
2. Bouchon de remplissage d'huile
3. Bouchon de vidange d'huile
4. Manette de starter
5. Amorceur
6. Clé de contact
7. Bouton de démarreur électrique (modèle 38283 seulement)
8. Prise pour démarrage électrique (modèle 38283 uniquement)

Utilisation

Remarque: Les côtés gauche et droit de la machine sont déterminés d'après la position de conduite.

⚠ DANGER

L'essence est extrêmement inflammable et explosive. Un incendie ou une explosion causé(e) par l'essence peut vous brûler, ainsi que les personnes se tenant à proximité.

- **Pour éviter que l'électricité statique n'enflamme l'essence, posez le récipient et/ou la machine directement sur le sol, pas dans un véhicule ou sur un support quelconque, avant de faire le plein.**
- **Faites le plein du réservoir de carburant quand le moteur est froid. Essuyez le carburant éventuellement répandu.**
- **Ne fumez jamais en manipulant de l'essence et tenez-vous à l'écart des flammes nues ou des sources d'étincelles.**
- **Conservez l'essence dans un récipient homologué, hors de portée des enfants.**
- **Ne basculez pas la machine en avant ou en arrière s'il reste du carburant dans le réservoir, car il pourrait s'échapper.**

Remplissage du réservoir de carburant

Faites le plein avec de l'essence sans plomb fraîche d'une marque réputée ayant un indice d'octane égal ou proche de 87 (Figure 12).

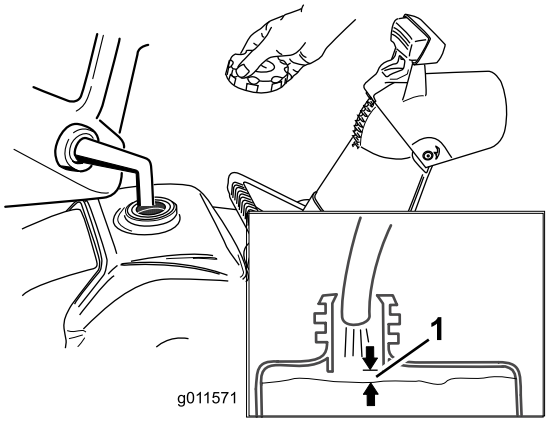

Figure 12

1. 13 mm

Important: **N'ajoutez pas d'huile à l'essence.**

Important: **N'utilisez pas de carburant E85 ou E20. D'autres carburants à haute teneur en alcool peuvent rendre le démarrage difficile, réduire les performances du moteur et causer des dommages aux organes internes du moteur.**

Remarque: Pour obtenir des résultats optimaux, n'achetez pas plus que la quantité d'essence que vous comptez utiliser en un mois. Vous pouvez aussi ajouter un agent stabilisateur à l'essence neuve pour garantir sa fraîcheur pendant 6 mois.

Contrôle du niveau d'huile moteur

Périodicité des entretiens: À chaque utilisation ou une fois par jour—Contrôlez le niveau d'huile moteur et faites l'appoint si nécessaire.

1. Veillez à ne pas remplir excessivement le réservoir de carburant (voir Figure 12) et vérifiez que le bouchon est bien serré.
2. Garez la machine sur un sol plat et horizontal.
3. Nettoyez la surface autour du bouchon de remplissage (Figure 13).
4. Dévissez et retirez le bouchon de remplissage.
5. Essuyez la jauge d'huile dans un chiffon propre.
6. Insérez la jauge, **mais ne vissez pas le bouchon**, dans l'orifice de remplissage d'huile.
7. Retirez le bouchon de remplissage et vérifiez la jauge.
8. Pour déterminer le niveau d'huile correct indiqué par la jauge, voir (Figure 13).

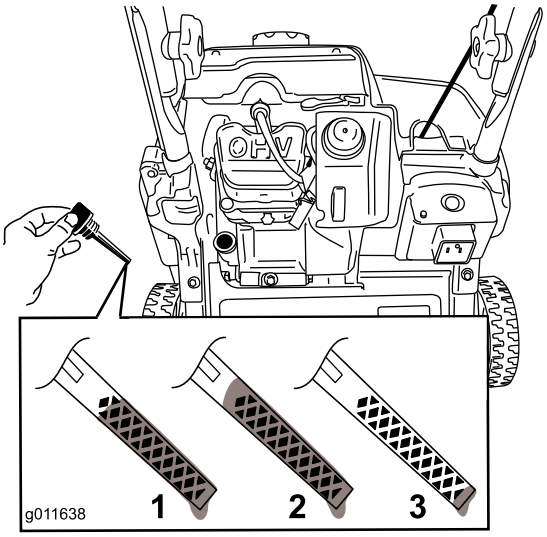

Figure 13

1. Le niveau d'huile est au maximum.
2. Le niveau d'huile est trop élevé – vidangez une partie de l'huile.
3. Le niveau d'huile est trop bas – ajoutez de l'huile dans le carter.

9. Si le niveau d'huile est bas, versez **lentement** de l'huile dans l'orifice de remplissage. Patientez 3 minutes, puis contrôlez le niveau d'huile sur la jauge en essuyant la jauge dans un chiffon propre puis en replaçant le bouchon/jauge, **sans le visser**, dans le trou.

   Remarque: Vous pouvez basculer légèrement la machine en avant (guidon relevé) pour faciliter l'appoint d'huile. N'oubliez pas de remettre la machine en position normale de fonctionnement avant de vérifier le niveau d'huile.

   Important: Ne basculez pas la machine complètement en avant car du carburant pourrait s'échapper de la machine.

   Remplissage max. : 0,35 l, type : huile détergente automobile de classe de service API , SJ, SL ou supérieure.

   Reportez-vous à la Figure 14 pour sélectionner la viscosité d'huile la mieux adaptée pour la plage de température extérieure anticipée :

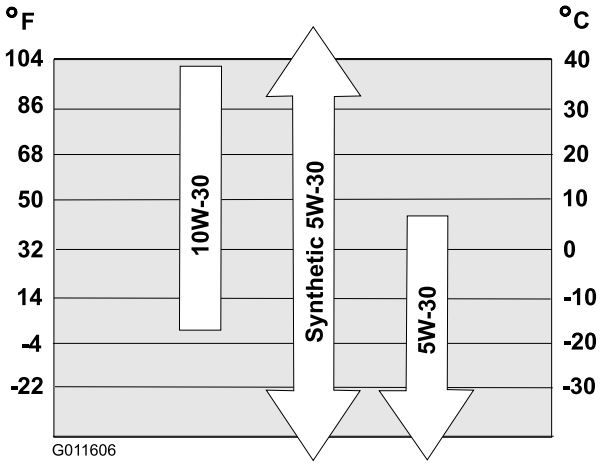

Figure 14

   Remarque: Versez de l'huile dans le carter moteur jusqu'à ce que la jauge indique le niveau correct, comme illustré à la Figure 14. Si vous remplissez excessivement le carter moteur, vidangez l'excédent d'huile comme expliqué à la section Vidange et remplacement de l'huile moteur.

10. Revissez le bouchon sur le trou de remplissage d'huile et serrez-le fermement à la main.

Démarrage du moteur

1. Enfoncez complètement la clé de contact à la position de marche (Figure 15).

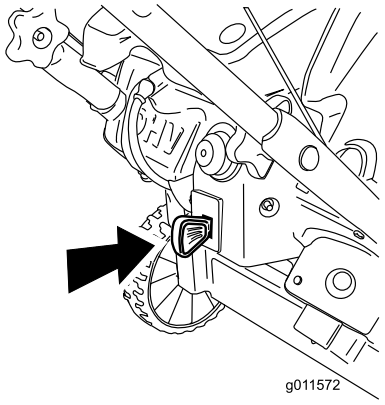

Figure 15

2. Déplacez la manette de starter complètement vers la droite (Figure 16).

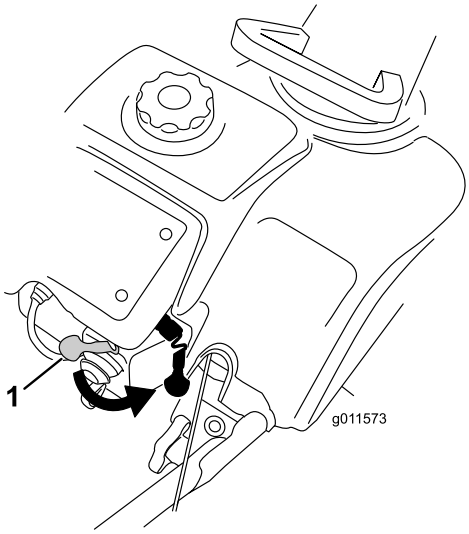

Figure 16

1. Manette de starter

3. Appuyez fermement à 2 reprises sur l'amorceur avec le pouce, en marquant une pause d'une seconde chaque fois (Figure 17).

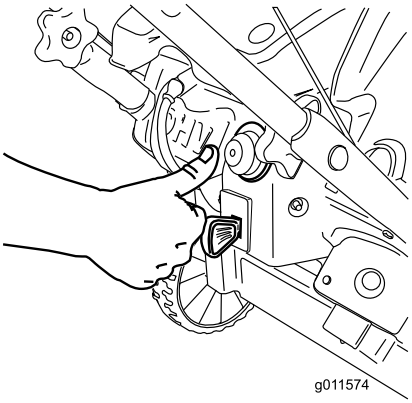

Figure 17

Remarque: Enlevez votre gant pour couvrir l'orifice central du bouton de l'amorceur et empêcher l'air de s'échapper.

Important: N'utilisez pas l'amorceur ni le starter si le moteur vient de tourner et est encore chaud. Un amorçage excessif risque de noyer le moteur et d'empêcher le démarrage.

4. Raccordez la rallonge au secteur et à la machine, puis appuyez sur le bouton du démarreur électrique (modèle 38283 uniquement) (Figure 18), ou tirez la poignée du lanceur (Figure 19).

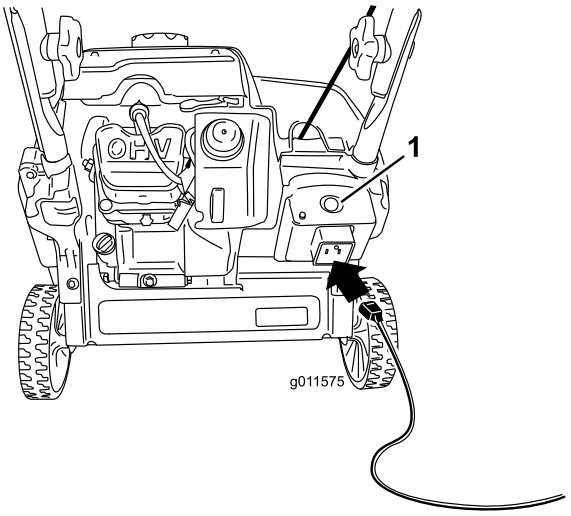

Figure 18

1. Bouton de démarreur électrique

Remarque: Utilisez uniquement une rallonge homologuée de calibre 16 recommandée pour l'utilisation à l'extérieur de 15 m de longueur maximum.

⚠ ATTENTION

Le cordon d'alimentation peut être endommagé et provoquer un choc électrique ou un incendie.

Examinez soigneusement le cordon d'alimentation avant de le brancher à une source d'alimentation. Si le cordon est endommagé, ne l'utilisez pas pour démarrer la machine. Réparez ou remplacez immédiatement le cordon d'alimentation s'il est endommagé. Adressez-vous à un réparateur agréé (modèle 38283 uniquement).

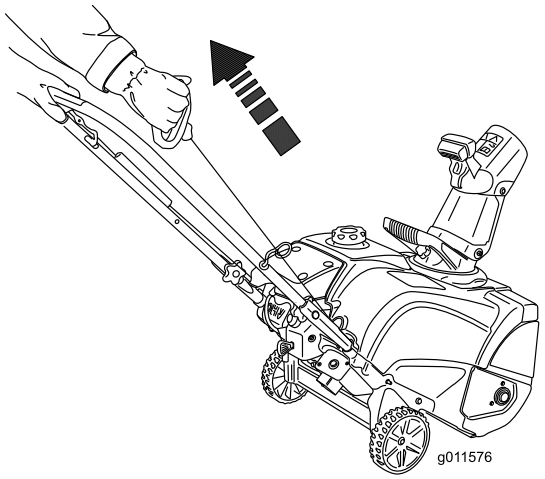

Figure 19

Important: **N'actionnez pas le démarreur plus de 10 fois de suite pendant 5 secondes à 5 secondes d'intervalle. Un usage prolongé peut endommager le démarreur pour cause de surchauffe. Si le moteur ne démarre pas après ces tentatives, laissez refroidir le démarreur pendant au moins 40 minutes avant de réessayer. Si le moteur refuse toujours de démarrer après la deuxième tentative, portez la machine chez un réparateur Toro agréé pour la faire réviser (modèle 38283 uniquement).**

Remarque: Si le lanceur ne fonctionne pas correctement, il est peut-être gelé. Faites dégeler le démarreur avant d'essayer de faire démarrer la machine.

5. Pendant que le moteur est en marche, déplacez la manette de starter progressivement vers la gauche.
6. Débranchez la rallonge de l'alimentation électrique et de la machine (modèle 38283 uniquement).

⚠ PRUDENCE

Si vous laissez la machine branchée à une source d'alimentation, elle risque d'être mise en marche accidentellement, et de blesser quelqu'un ou de causer des dommages matériels.

Débranchez le cordon d'alimentation quand la machine ne sert pas (modèle 38283 uniquement).

Engagement de la vis sans fin

Serrez la barre de commande contre le guidon pour engager la vis sans fin(Figure 20).

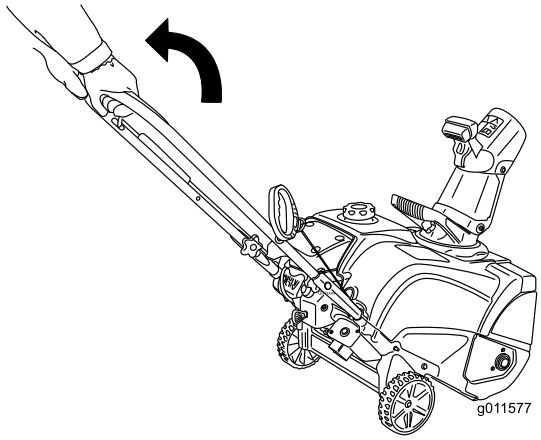

Figure 20

1. Barre de commande

Désengagement de la vis sans fin

Pour désengager la vis sans fin, relâchez la barre de commande (Figure 21).

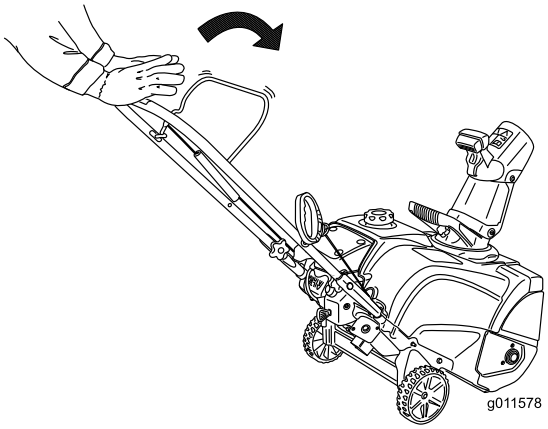

Figure 21

Arrêt du moteur

Pour arrêter le moteur, tirez sur la clé de contact jusqu'à ce qu'elle s'enclenche en position arrêt (Figure 22) ou déplacez la manette de starter complètement vers la droite (Figure 16).

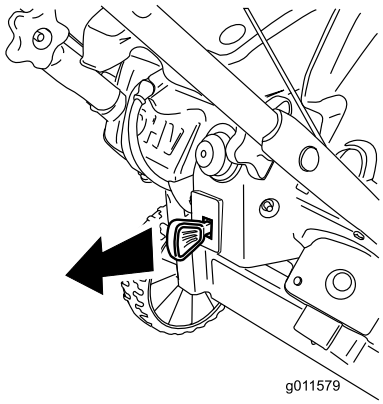

Figure 22

Réglage de l'éjecteur et du déflecteur d'éjection

Pour régler l'éjecteur, déplacez la poignée de l'éjecteur comme illustré à la Figure 23.

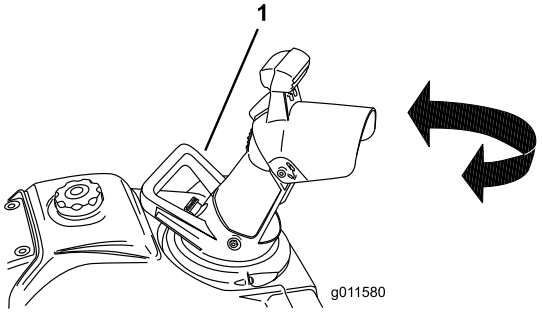

Figure 23

1. Poignée de l'éjecteur

Pour augmenter ou diminuer l'angle du déflecteur d'éjection, appuyez sur l'actionneur du déflecteur et élevez ou abaissez le déflecteur (Figure 24). Relâchez le bouton d'actionnement pour verrouiller le déflecteur en place.

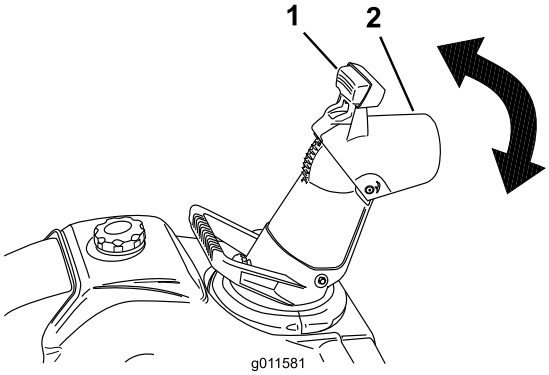

Figure 24

1. Bouton d'actionnement
2. Déflecteur d'éjecteur

Pour déboucher l'éjecteur

Important: Le contact avec la vis sans fin en marche à l'intérieur de l'éjecteur est une cause courante de blessures associées à la machine. N'utilisez jamais vos mains pour nettoyer l'éjecteur.

Pour déboucher l'éjecteur :

- **Arrêtez le moteur !**
- Attendez 10 secondes pour être certain que la vis sans fin ne tourne plus.
- Utilisez toujours un outil pour nettoyer l'éjecteur, jamais les mains.

Machine à autopropulsion

Soulevez juste assez le guidon pour décoller les roues du sol et toucher le sol avec le la lame racleuse et la vis sans fin. La machine se propulse en avant (Figure 25).

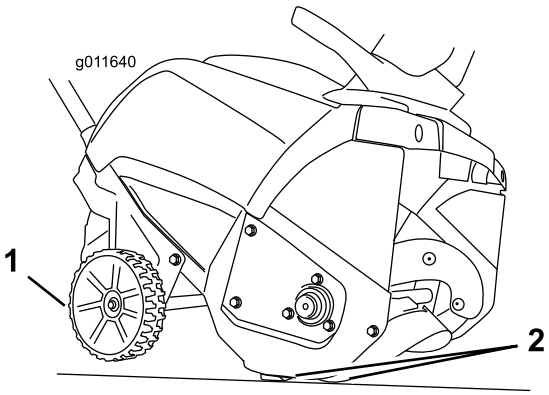

Figure 25

1. Roues décollées du sol
2. Lame racleuse et vis sans fin en contact avec le sol

Remarque: En variant légèrement la force de levée sur le guidon, vous pouvez contrôler la vitesse d'avancement de la machine. Si la neige est très lourde, poussez sur le guidon, au besoin, mais laissez la machine avancer à son propre rythme. Ne levez par le guidon plus que nécessaire sinon la lame racleuse se soulèvera du sol et la neige s'échappera derrière la machine.

Prévention du blocage par le gel après utilisation

- Laissez le moteur tourner quelques minutes pour éviter que les pièces en mouvement ne soient bloquées par le gel. Arrêtez le moteur, attendez l'arrêt de toutes les pièces mobiles et enlevez la glace et la neige qui se trouvent sur la machine.
- Enlevez la neige et la glace accumulées au bas de l'éjecteur.
- Tournez l'éjecteur à droite et à gauche pour le dégager de la glace accumulée.
- Le contact étant coupé, tirez la poignée du lanceur à plusieurs reprises ou branchez le cordon d'alimentation à une source d'alimentation et à la machine, puis appuyez une fois sur le bouton de démarrage électrique pour empêcher les démarreurs électrique et/ou à lanceur de geler.
- Dans certaines conditions enneigées et par temps froid, certaines commandes et pièces mobiles peuvent être bloquées par le gel. Ne forcez jamais les commandes pour les faire fonctionner lorsqu'elles sont gelées. Si certaines commandes ou pièces sont difficiles à utiliser, mettez le moteur en marche et laissez-le tourner quelques minutes.

Conseils d'utilisation

⚠ ATTENTION

Des pierres, des jouets ou d'autres objets peuvent être ramassés et projetés par la vis sans fin et blesser gravement l'utilisateur ou des personnes à proximité.

- **Ne laissez pas d'objets susceptibles d'être ramassés et projetés par la vis sans fin dans la zone à déblayer.**
- **Tenez les enfants et les animaux domestiques à l'écart de la zone de travail.**

- Enlevez la neige aussitôt que possible après qu'elle est tombée.
- Veillez à ce que les bandes déblayées se chevauchent pour bien enlever toute la neige.
- Rejetez toujours la neige de préférence dans le sens du vent.

Entretien

Remarque: Les côtés gauche et droit de la machine sont déterminés d'après la position de conduite.

Programme d'entretien recommandé

Périodicité d'entretien	Procédure d'entretien
Après la 1ère heure de fonctionnement	• Vérifiez et réglez le câble de commande au besoin. • Contrôlez le serrage des fixations et resserrez-les au besoin.
Après les 2 premières heures de fonctionnement	• Vidangez et changez l'huile moteur.
À chaque utilisation ou une fois par jour	• Contrôlez le niveau d'huile moteur et faites l'appoint si nécessaire.
Une fois par an	• Vérifiez et réglez le câble de commande au besoin. • Vérifiez l'état des aubes de la vis sans fin et faites-les remplacer par un réparateur agréé, ainsi que la lame racleuse au besoin. • Vidangez et changez l'huile moteur. • Faites l'entretien de la bougie et remplacez-la au besoin. • Contrôlez le serrage des fixations et resserrez-les au besoin. • Demandez à un réparateur agréé de vérifier l'état de la courroie d'entraînement et de la remplacer le cas échéant.
Une fois par an ou avant le remisage	• Préparez la machine au remisage.

Réglage du câble de commande

Reportez-vous à la rubrique Réglage du câble de commande au chapitre Préparation.

Contrôle des aubes de la vis sans fin

Périodicité des entretiens: Une fois par an—Vérifiez l'état des aubes de la vis sans fin et faites-les remplacer par un réparateur agréé, ainsi que la lame racleuse au besoin.

Avant chaque utilisation, vérifiez l'usure des pales de la vis sans fin. Quand le bord d'une pale est usé jusqu'au trou de l'indicateur d'usure, faites remplacer les pales de la vis sans fin et la lame racleuse par un réparateur agréé (Figure 26).

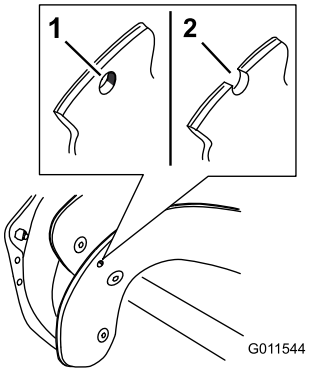

Figure 26

1. Le trou de l'indicateur d'usure est intact ; les pales de la vis sans fin n'ont pas besoin d'être remplacées.
2. Le trou de l'indicateur d'usure est visible ; remplacez les pales de la vis sans fin et la lame racleuse.
3. Racloir

Vidange et remplacement de l'huile moteur

Périodicité des entretiens: Après les 2 premières heures de fonctionnement

Une fois par an

Faites tourner le moteur pendant quelques minutes avant la vidange pour réchauffer l'huile. L'huile chaude s'écoule plus facilement et entraîne plus d'impuretés.

1. Veillez à ne pas remplir excessivement le réservoir de carburant (voir Figure 12) et vérifiez que le bouchon est bien serré.
2. Garez la machine sur un sol plat et horizontal.
3. Placez un bac de vidange sous le bouchon de vidange (Figure 11) et retirez le bouchon ; basculez la machine à mi-chemin en arrière (guidon abaissé) et laissez s'écouler l'huile usagée dans le bac de vidange.

   Important: Ne basculez pas la machine complètement en arrière jusqu'au sol, car du carburant pourrait s'échapper de la machine.
4. Redressez la machine après avoir vidangé l'huile usagée.
5. Mettez en place et serrez fermement le bouchon de vidange d'huile.
6. Nettoyez la surface autour du bouchon de remplissage (Figure 11).
7. Dévissez et retirez le bouchon de remplissage.
8. Versez **lentement** de l'huile dans l'orifice de remplissage. Patientez 3 minutes, puis contrôlez le niveau d'huile sur la jauge en essuyant la jauge dans un chiffon propre puis en replaçant le bouchon/jauge, **sans le visser**, dans le trou.

   Remarque: Pour déterminer le niveau d'huile correct indiqué par la jauge, voir (Figure 27).

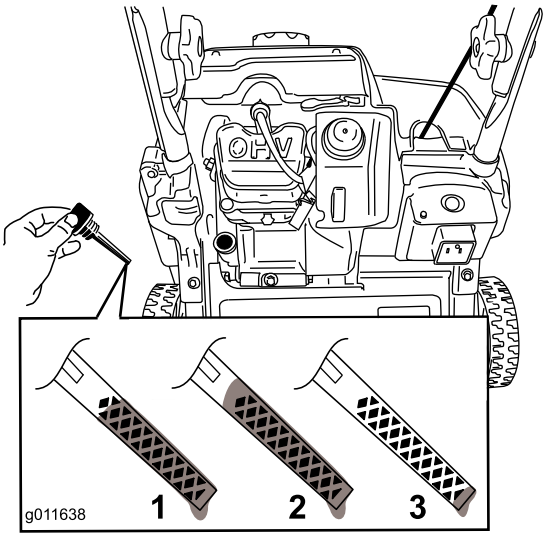

Figure 27

1. Le niveau d'huile est au maximum.
2. Le niveau d'huile est trop élevé – vidangez une partie de l'huile.
3. Le niveau d'huile est trop bas – ajoutez de l'huile dans le carter.

Remarque: Vous pouvez basculer légèrement la machine en avant (guidon relevé) pour faciliter l'appoint d'huile. N'oubliez pas de remettre la machine en position normale de fonctionnement avant de vérifier le niveau d'huile.

Important: Ne basculez pas la machine complètement en avant car du carburant pourrait s'échapper de la machine.

Remplissage max. : 0,35 l, type : huile détergente automobile de classe de service API , SJ, SL ou supérieure.

Reportez-vous à la Figure 28 pour sélectionner la viscosité d'huile la mieux adaptée pour la plage de température extérieure anticipée :

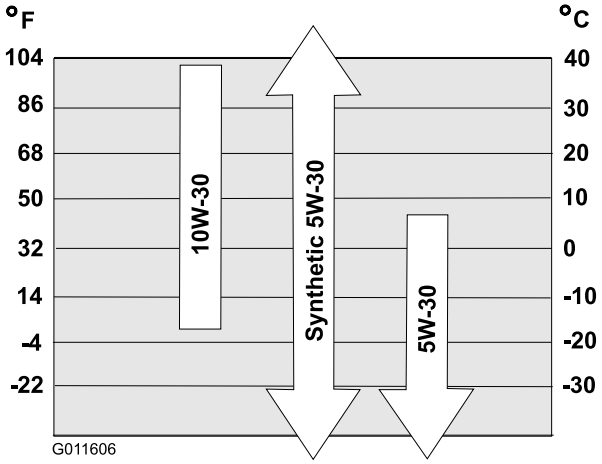

Figure 28

Remarque: Versez de l'huile dans le carter moteur jusqu'à ce que la jauge indique le niveau correct, comme illustré à la Figure 28. Si vous remplissez excessivement le carter moteur, vidangez l'excédent d'huile par l'orifice de vidange dans un bac pour vidange d'huile.

9. Revissez le bouchon sur le trou de remplissage d'huile et serrez-le fermement à la main.
10. Essuyez l'huile éventuellement répandue.
11. Débarrassez-vous correctement de l'huile usagée en la déposant dans un centre de recyclage agréé.

Entretien de la bougie

Périodicité des entretiens: Une fois par an—Faites l'entretien de la bougie et remplacez-la au besoin.

Utilisez un bougie de rechange Toro (Réf. 119-1961).

1. Arrêtez le moteur et attendez l'arrêt de toutes les pièces mobiles.

2. Débranchez la bougie (Figure 29).
3. Nettoyez la surface autour de la bougie.
4. Retirez la bougie de la culasse.

   Important: Remplacez la bougie si elle est fissurée, calaminée ou encrassée. Ne nettoyez pas les électrodes, car des particules risquent de tomber dans la culasse et d'endommager le moteur.

5. Réglez l'écartement des électrodes à 0,76 mm (Figure 29).

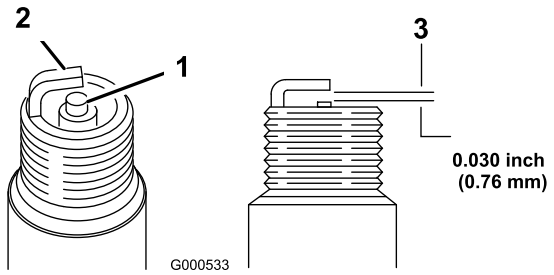

Figure 29

1. Électrode centrale et bec isolant
2. Électrode latérale
3. Écartement (pas à l'échelle)

6. Montez et serrez la bougie à un couple de 27 à 30 Nm.
7. Branchez la bougie.

Remisage

Remisage de la machine

⚠ ATTENTION

- **Les vapeurs d'essence sont extrêmement inflammables, explosives et dangereuses à respirer. Si vous rangez la machine dans un local où se trouve une flamme nue, les vapeurs d'essence risquent de s'enflammer et de provoquer une explosion.**
- **Ne rangez pas la machine dans une partie habitée de la maison, une cave ou tout autre endroit contenant des sources potentielles d'inflammation telles qu'une chaudière, un chauffe-eau, un séchoir à linge, etc.**
- **Ne basculez pas la machine en avant ou en arrière s'il reste du carburant dans le réservoir, car il pourrait s'échapper.**
- **Ne remisez pas la machine basculée en arrière en appui sur le guidon, car de l'huile s'échappera du cylindre du moteur et coulera sur le sol, et la machine ne pourra plus démarrer ou fonctionner.**

1. Lors du dernier plein de la saison, ajoutez un stabilisateur au carburant neuf selon les instructions du constructeur du moteur.
2. Faites tourner le moteur 10 minutes pour faire circuler le carburant traité dans tout le circuit d'alimentation.
3. Vidangez le carter moteur quand le moteur est encore chaud (voir Vidange et remplacement de l'huile moteur).
4. Vidangez le réservoir de carburant et le carburateur en procédant comme suit :

   A. Dévissez, mais ne retirez pas, la petite vis située sur le côté de la cuve du carburateur (Figure 30) jusqu'à ce que le carburant commence à s'écouler du carburateur. Vidangez le carburant dans un récipient homologué.

   Important: Ne retirez pas le boulon de la cuve au bas du carburateur.

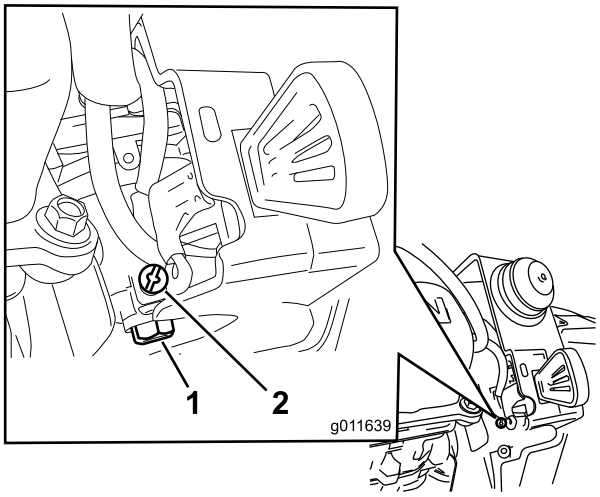

Figure 30

1. Boulon de cuve de carburateur – ne pas retirer
2. Petite vis de carburateur

B. Attendez quelques minutes que la vidange du carburant soit terminée, puis revissez le bouchon de carburant et resserrez la petite vis sur le carburateur.

5. Débarrassez-vous correctement du carburant inutilisé. Recyclez-le conformément à la réglementation locale ou utilisez-le dans une voiture.
6. Enlevez la bougie.
7. Injectez 2 cuillères à café d'huile dans l'ouverture laissée par la bougie.
8. Mettez la bougie en place et serrez-la à la main à à un couple de 27 à 30 Nm.
9. La clé de contact étant en position Contact coupé, tirez lentement la poignée du lanceur afin de répartir l'huile à l'intérieur du cylindre.
10. Détachez la clé de contact de son cordon et rangez-la en lieu sûr.
11. Nettoyez la machine.
12. Retouchez les surfaces écaillées avec une peinture en vente chez un concessionnaire agréé. Poncez les zones abîmées avant de les peindre et utilisez un produit antirouille pour prévenir la corrosion.
13. Resserrez toutes les fixations qui en ont besoin. Réparez ou remplacez les pièces endommagées.
14. Couvrez la machine et rangez-la dans un endroit propre et sec, hors de portée des enfants. Laissez refroidir le moteur avant de ranger la machine dans un local fermé.

Remarques:

Remarques:

Liste des distributeurs internationaux

Distributeur :	Pays :	Numéro de téléphone :
Atlantis Su ve Sulama Sisstemleri Lt	Turquie	90 216 344 86 74
Balama Prima Engineering Equip.	Hong Kong	852 2155 2163
B-Ray Corporation	Corée	82 32 551 2076
Casco Sales Company	Puerto Rico	787 788 8383
Ceres S.A.	Costa Rica	506 239 1138
CSSC Turf Equipment (pvt) Ltd.	Sri Lanka	94 11 2746100
Cyril Johnston & Co.	Irlande du Nord	44 2890 813 121
Equiver	Mexique	52 55 539 95444
Femco S.A.	Guatemala	502 442 3277
G.Y.K. Company Ltd.	Japon	81 726 325 861
Geomechaniki of Athens	Grèce	30 10 935 0054
Guandong Golden Star	Chine	86 20 876 51338
Hako Ground and Garden	Suède	46 35 10 0000
Hako Ground and Garden	Norvège	47 22 90 7760
Hayter Limited (U.K.)	Royaume-Uni	44 1279 723 444
Hydroturf Int. Co Dubai	Émirats Arabes Unis	97 14 347 9479
Hydroturf Egypt LLC	Egypte	202 519 4308
Ibea S.P.A.	Italie	39 0331 853611
Irriamc	Portugal	351 21 238 8260
Irrigation Products Int'l Pvt Ltd.	Inde	86 22 83960789
Jean Heybroek b.v.	Pays Bas	31 30 639 4611
Lely (U.K.) Limited	Royaume-Uni	44 1480 226 800
Maquiver S.A.	Colombie	57 1 236 4079
Maruyama Mfg. Co. Inc.	Japon	81 3 3252 2285
Metra Kft	Hongrie	36 1 326 3880
Mountfield a.s.	République tchèque	420 255 704 220
Munditol S.A.	Argentine	54 11 4 821 9999
Oslinger Turf Equipment SA	Équateur	593 4 239 6970
Oy Hako Ground and Garden Ab	Finlande	358 987 00733
Parkland Products Ltd.	Nouvelle-Zélande	64 3 34 93760
Prochaska & Cie	Autriche	43 1 278 5100
RT Cohen 2004 Ltd.	Israël	972 986 17979
Riversa	Espagne	34 9 52 83 7500
Sc Svend Carlsen A/S	Danemark	45 66 109 200
Solvert S.A.S.	France	33 1 30 81 77 00
Spypros Stavrinides Limited	Chypre	357 22 434131
Surge Systems India Limited	Inde	91 1 292299901
T-Markt Logistics Ltd.	Hongrie	36 26 525 500
Toro Australia	Australie	61 3 9580 7355
Toro Europe BVBA	Belgique	32 14 562 960

La garantie Toro

Conditions et produits couverts

The The Toro® Company Company et sa filiale, Toro Warranty Company, en vertu de l'accord passé entre elles, s'engagent conjointement à réparer les produits Toro ci-dessous s'ils présentent un défaut de fabrication ou de matériau.

Durées de la garantie à partir de la date d'achat :

Produits	Période de garantie
Tondeuses à conducteur marchant	Garantie limitée de 2 ans
Tondeuses autoportées à moteur arrière	Garantie limitée de 2 ans
Tracteurs de jardin et tondeuses autoportées	Garantie limitée de 2 ans
Produits électriques à main	Garantie limitée de 2 ans
Souffleuses à neige	Garantie limitée de 2 ans
Machines à rayon de braquage nul à usage privé	Garantie limitée de 2 ans

*L'acheteur d'origine est la première personne qui s'est portée acquéreur du produit Toro.

*L'usage résidentiel désigne l'utilisation du produit sur le terrain où se trouve votre résidence. L'utilisation dans plusieurs lieux ou par des institutions ou la location est considérée comme un usage commercial, couvert par la garantie commerciale.

Garantie limitée pour usage commercial

Les produits de consommation et accessoires Toro utilisés à des fins commerciales, par des institutions ou donnés en location, sont couverts contre tout défaut de matériau ou de fabrication pour les durées suivantes à compter de la date d'achat d'origine :

Produits	Période de garantie
Tondeuses à conducteur marchant	Garantie de 90 jours
Tondeuses autoportées à moteur arrière	Garantie de 90 jours
Tracteurs de jardin et tondeuses autoportées	Garantie de 90 jours
Produits électriques à main	Garantie de 90 jours
Souffleuses à neige	Garantie de 90 jours
Machines à rayon de braquage nul à usage privé	Garantie de 45 jours

Comment faire intervenir la garantie ?

Si vous pensez que votre produit Toro présente un défaut de fabrication ou de matériau, procédez comme suit :

1. Demandez à votre revendeur de prendre en charge votre produit. Si pour une raison quelconque il vous est impossible de contacter votre revendeur, vous pouvez vous adresser à n'importe quel concessionnaire Toro agréé pour l'entretien de votre produit.
2. Lorsque vous vous rendez chez le réparateur, apportez le produit et une preuve d'achat (reçu). Si, pour une raison quelconque, vous n'êtes pas satisfait du diagnostic de votre réparateur ou des conseils prodigués, n'hésitez pas à nous contacter à l'adresse suivante :

   Customer Care Department, Consumer Division
   The Toro Company
   8111 Lyndale Avenue South
   Bloomington, MN 55420-1196, États-Unis
   Directeur : Service technique : 001-952-887-8248

   Consultez la liste des distributeurs jointe.

Responsabilités du propriétaire

L'entretien de votre produit Toro doit être conforme aux procédures d'entretien décrites dans le *Manuel de l'utilisateur*. Cet entretien courant est à vos frais, qu'il soit effectué par vous-même ou par un concessionnaire.

Ce que la garantie ne couvre pas

Cette garantie expresse ne couvre pas :

- Les frais normaux d'entretien et de remplacement de pièces telles que pales de vis sans fin (palettes), lames racleuses, courroies, carburant, lubrifiants, changements d'huile, bougies, câble/tringlerie ou réglages des freins.
- Les produits ou pièces ayant subi des modifications ou un usage abusif, et nécessitant un remplacement ou une réparation en raison d'un accident ou d'un défaut d'entretien.
- Les réparations requises en raison de l'utilisation de carburant non frais (vieux de plus d'un mois) ou d'une mauvaise préparation de la machine avant toute période de non utilisation de plus d'un mois.
- Moteur et transmission. Ces composants sont couverts pas les garanties du constructeur pertinentes et par des conditions séparées.

Toutes les réparations couvertes par ces garanties doivent être effectuées par un réparateur Toro agréé, à l'aide de pièces de rechange agréées par Toro.

Conditions générales

L'acheteur est couvert par la législation nationale de chaque pays. Les droits de l'acheteur, soutenus par la législation, ne sont pas limités par la présente garantie.