Form No. 3369-510 Rev B

# Odśnieżarka Powerlite®

**Model nr 38273—Numer seryjny 312000001 i wyższe**
**Model nr 38283—Numer seryjny 312000001 i wyższe**

**Podręcznik operatora**

# Wprowadzenie

**Opisywana maszyna jest przeznaczona dla właścicieli domów oraz zawodowych, świadczących usługi operatorów. Maszyna służy głównie do odśnieżania nawierzchni brukowanych, takich jak podjazdy i chodniki, a także innych nawierzchni komunikacyjnych w obiektach mieszkaniowych i handlowych. Nie należy używać maszyny do usuwania innych materiałów, niż śnieg. Opisywany model nie jest przeznaczony do odśnieżania nawierzchni żwirowych.**

Przeczytaj uważnie poniższe informacje, aby poznać zasady właściwej obsługi i konserwacji maszyny, nie uszkodzić jej i uniknąć obrażeń. Na Tobie spoczywa odpowiedzialność za prawidłowe i bezpieczne użytkowanie maszyny.

Aby uzyskać informacje na temat maszyny i akcesoriów, znaleźć dealera lub zarejestrować swoją maszynę, skontaktuj się bezpośrednio z firmą Toro za pomocą witryny internetowej www.Toro.com.

Aby skorzystać z serwisu, zakupić oryginalne części Toro lub uzyskać dodatkowe informacje, skontaktuj się z przedstawicielem autoryzowanego serwisu lub biurem obsługi klienta firmy Toro, a także przygotuj numer modelu i numer seryjny maszyny. Rysunek 1 przedstawia położenie numeru modelu i numeru seryjnego na maszynie. Zapisz je w przewidzianym na to miejscu.

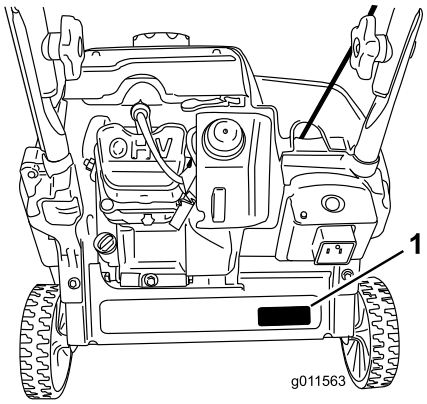


**Rysunek 1**

1. Położenie numeru modelu i numeru seryjnego

**Model nr** _____

**Numer seryjny** _____

Niniejsza instrukcja zawiera opis potencjalnych zagrożeń, a zawarte w niej ostrzeżenia zostały oznaczone symbolem ostrzegawczym (Rysunek 2), który sygnalizuje niebezpieczeństwo, mogące spowodować poważne obrażenia lub śmierć w razie zlekceważenia zalecanych środków ostrożności.

**Rysunek 2**

1. Symbol ostrzegawczy

W niniejszej instrukcji występują 2 słowa podkreślające wagę informacji. **Ważne** zwraca uwagę na szczególne informacje techniczne, a **Uwaga** podkreśla informacje ogólne, wymagające szczególnej uwagi.

# Bezpieczeństwo

**Opisywana maszyna spełnia lub przekracza normę ISO 8437, obowiązującą w czasie jej produkcji.**

**Przeczytaj ze zrozumieniem treść tej instrukcji przed uruchomieniem silnika**

**⚠To jest symbol ostrzegawczy. Jego zadaniem jest zwrócenie uwagi na potencjalne ryzyko odniesienia obrażeń. Przestrzegaj wszystkich ostrzeżeń umieszczonych obok tego symbolu, aby uniknąć możliwych obrażeń lub śmierci.**

**Niewłaściwe użytkowanie lub konserwacja maszyny mogą spowodować obrażenia lub śmierć. Aby zmniejszyć to ryzyko, przestrzegaj poniższych zaleceń dotyczących bezpieczeństwa.**

## Szkolenie

- Przed przystąpieniem do eksploatacji maszyny przeczytaj ze zrozumieniem i przestrzegaj wszystkich

© 2011—The Toro® Company
8111 Lyndale Avenue South
Bloomington, MN 55420

Zarejestruj produkt pod adresem www.Toro.com.

CE

Tłumaczenie oryginału (PL)
Wydrukowano w Stanach Zjednoczonych
Wszelkie prawa zastrzeżone

zaleceń podanych na maszynie i w instrukcji obsługi. Dokładnie zapoznaj się z elementami sterowania i prawidłową obsługą maszyny. Dowiedz się, jak szybko zatrzymać maszynę i wyłączyć elementy sterowania.

- Nigdy nie pozwalaj dzieciom obsługiwać maszynę. Nigdy nie pozwalaj dorosłym bez odpowiedniego przeszkolenia obsługiwać maszynę.
- Podczas pracy nie pozwalaj na przebywanie na odśnieżanym terenie żadnym osobom, a zwłaszcza małym dzieciom.
- Uważaj, aby się nie poślizgnąć lub przewrócić.

## Przygotowanie

- Dokładnie sprawdź obszar, na którym będziesz używać maszyny i usuń wszystkie wycieraczki, sanki, deski, przewody i inne przedmioty.
- Przed przystąpieniem do użytkowania maszyny załóż odpowiednią odzież zimową. Nie noś luźnej odzieży, która mogłaby zostać pochwycona przez ruchome części. Noś obuwie, które zapewni stabilne oparcie na śliskich nawierzchniach.
- Zachowaj ostrożność w kontakcie z paliwem, ponieważ jest łatwopalne.
  - Używaj atestowanego kanistra na paliwo.
  - Nigdy nie uzupełniaj paliwa w uruchomionym lub gorącym silniku.
  - Uzupełniaj paliwo na zewnątrz, zachowując najwyższą ostrożność. Nigdy nie uzupełniaj paliwa w pomieszczeniu.
  - Nie napełniaj kanistrów w pojeździe, na platformie lub przyczepie z plastikową tapicerką. Przed napełnianiem zawsze ustaw kanister na podłożu, z dala od pojazdu.
  - Jeśli to praktyczne, sprowadź maszynę zasilaną benzyną z platformy lub przyczepy i zatankuj ją na podłożu. Jeśli to niemożliwe, zatankuj maszynę na platformie za pomocą przenośnego kanistra, zamiast pistoletu dystrybutora benzyny.
  - Pistolet powinien przez cały czas dotykać obrzeża zbiornika paliwa lub kanistra, aż do zakończenia tankowania. Nie używaj zapadki blokującej pistolet dystrybutora w położeniu otwartym.
  - Dokładnie zakręć korek wlewu paliwa i wytrzyj rozlane paliwo.
  - W razie rozlania paliwa na odzież, natychmiast ją zmień.
  - Nie pal, kiedy masz kontakt z paliwem.
- Używaj przedłużaczy i gniazd zalecanych przez producenta do wszystkich maszyn wyposażonych w elektryczne silniki rozruchowe.
- Nie próbuj odśnieżać nawierzchni żwirowej lub tłuczniowej. Maszyna przeznaczona jest wyłącznie do odśnieżania nawierzchni brukowanych.
- Nigdy nie próbuj niczego regulować przy uruchomionym silniku (chyba, że takie jest wyraźne zalecenie producenta).
- Zawsze zakładaj okulary ochronne lub osłonę oczu na czas pracy, wykonując regulację lub naprawę, aby chronić oczy przed potencjalnymi przedmiotami wyrzucanymi z maszyny.
- Pozwól, aby silnik i maszyna dostosowały się do temperatury na zewnątrz przed rozpoczęciem odśnieżania.

## Obsługa

- Nie zbliżaj dłoni ani stóp w pobliże ani pod wirujące części. Wylot wyrzutnika zawsze powinien być drożny.
- Zachowuj szczególną ostrożność, odśnieżając lub przejeżdżając przez żwirowe podjazdy, ścieżki lub drogi. Uważaj na ukryte zagrożenia oraz ruch uliczny.
- Po kolizji z ciałem obcym zatrzymaj silnik, wyjmij kluczyk zapłonu, dokładnie sprawdź maszynę pod kątem uszkodzeń i napraw uszkodzenia przed jej ponownym uruchomieniem i dalszą pracą.
- Jeśli maszyna zaczyna nadmiernie drgać, natychmiast zatrzymaj silnik i sprawdź przyczynę. Zazwyczaj drgania ostrzegają o problemie.
- Zawsze zatrzymuj silnik, kiedy opuszczasz stanowisko operatora, aby odblokować obudowę łopatek wirnika lub tunel wyrzutowy, a także przed naprawą, regulacją czy kontrolą.
- Przed przystąpieniem do czyszczenia, naprawy lub kontroli maszyny zatrzymaj silnik i upewnij się, że łopatki wirnika oraz wszystkie ruchome części zatrzymały się.
- Nie uruchamiaj silnika w pomieszczeniu, poza przypadkami uruchamiania w celu wjechania lub wyjechania maszyną z budynku. Otwórz drzwi na zewnątrz; spaliny są niebezpieczne.
- Zachowaj szczególną ostrożność w czasie pracy na zboczach.
- Nigdy nie używaj maszyny bez założonych i sprawnych odpowiednich osłon i innych zabezpieczeń.

- Nigdy nie kieruj wyrzutnika w stronę ludzi lub miejsc, gdzie może dojść do uszkodzenia mienia. Nie dopuszczaj w pobliże dzieci ani osób postronnych.
- Nie przeciążaj maszyny, usiłując odśnieżać zbyt szybko.
- Spoglądaj za siebie i zachowaj ostrożność, cofając maszyną.
- Wyłączaj zasilanie łopatek wirnika na czas transportu i kiedy maszyna nie jest używana.
- Nigdy nie używaj maszyny nie mając dobrej widoczności lub oświetlenia. Zawsze utrzymuj stabilną pozycję i mocno trzymaj uchwyty. Chodź; nie biegaj.
- Nigdy nie dotykaj gorącego silnika ani tłumika.

## Odblokowywanie tunelu wyrzutowego

Kontakt dłoni z obracającymi się łopatkami wirnika wewnątrz tunelu wyrzutowego jest najczęstszą przyczyną obrażeń związanych z obsługą odśnieżarek. Nigdy nie usuwaj blokady tunelu wyrzutowego dłońmi.

Aby odblokować tunel:

- **Zatrzymaj silnik!**
- Odczekaj 10 sekund, aby mieć pewność, że łopatki wirnika zatrzymały się.
- Zawsze używaj narzędzia do czyszczenia, nigdy dłoni.

## Konserwacja i przechowywanie

- Często regularnie sprawdzaj odpowiednie dokręcenie wszystkich mocowań, aby zapewnić bezpieczną eksploatację maszyny.
- Nigdy nie przechowuj maszyny z paliwem w zbiorniku w budynku, gdzie występują otwarte źródła zapłonu, takie jak podgrzewacze c.w.u., wolnostojące grzejniki, suszarki do ubrań itp. Przed przechowaniem w pomieszczeniu zaczekaj, aż silnik ostygnie.
- Przed przechowaniem maszyny przez dłuższy czas zawsze sprawdzaj ważne zalecenia w *Instrukcji obsługi*.
- Konserwuj, a w razie potrzeby wymieniaj naklejki ostrzegawcze i instruktażowe.
- Po zakończeniu odśnieżania zostaw maszynę uruchomioną na krótko, aby zapobiec zamarznięciu łopatek wirnika.

## Bezpieczeństwo odśnieżarek Toro

Poniższa lista zawiera informacje dotyczące bezpieczeństwa określonych produktów Toro oraz inne informacje dotyczące bezpieczeństwa, które musisz znać.

- **Wirujące łopatki wirnika mogą skaleczyć palce lub dłonie.** W czasie użytkowania maszyny stój za uchwytami, z dala od otworu wyrzutnika. **Nie zbliżaj twarzy, dłoni, stóp ani innych części ciała ani odzieży do ruchomych lub wirujących części.**
- Przed przystąpieniem do regulacji, czyszczenia, naprawy i kontroli maszyny, a także przed odblokowaniem tunelu wyrzutowego, **zatrzymaj silnik, wyjmij kluczyk i zaczekaj, aż wszystkie ruchome części zatrzymają się.**
- **Zanim** opuścisz stanowisko operatora, zatrzymaj silnik, wyjmij kluczyk zapłonu i zaczekaj, aż wszystkie ruchome części zatrzymają się.
- Jeśli osłona, zabezpieczenie lub naklejka ulegnie uszkodzeniu, stanie się nieczytelna lub zaginie, napraw ją lub wymień przed przystąpieniem do pracy. Dokręć także wszelkie poluzowane mocowania.
- **Nie** pal, kiedy masz kontakt z paliwem.
- **Nie** używaj maszyny na dachach.
- Nie dotykaj silnika, kiedy pracuje lub krótko po zatrzymaniu, ponieważ może być dość gorący, aby spowodować oparzenia.
- Wykonuj tylko czynności konserwacyjne opisane w niniejszej instrukcji. Przed przystąpieniem do konserwacji, serwisowania lub regulacji, zatrzymaj silnik i wyjmij kluczyk. W sprawie poważnych napraw kontaktuj się z przedstawicielem autoryzowanego serwisu.
- Nie zmieniaj ustawień regulatora silnika.
- Przed przechowaniem maszyny na ponad 30 dni, spuść paliwo ze zbiornika, aby wykluczyć potencjalne zagrożenie. Przechowaj paliwo w atestowanym kanistrze. Przed przechowaniem maszyny wyjmij kluczyk ze stacyjki.
- Kupuj tylko oryginalne części zamienne i akcesoria Toro.

## Ciśnienie akustyczne

W opisywanej maszynie, poziom ciśnienia akustycznego przy uchu operatora wynosi 89 dBA z uwzględnieniem niepewności (K) 1 dBA. Poziom ciśnienia akustycznego

został określony zgodnie z procedurami podanymi w normie EN ISO 11201.

## Moc akustyczna

W opisywanej maszynie, gwarantowany poziom mocy akustycznej wynosi 103 dBA z uwzględnieniem niepewności (K) 3,75 dBA. Poziom mocy akustycznej został określony zgodnie z procedurami podanymi w normie EN ISO 3744.

## Drgania przenoszone przez kończyny górne

Zmierzony poziom drgań dla lewej ręki = 7,3 $m/s^2$

Zmierzony poziom drgań dla prawej ręki = 6,8 $m/s^2$

Niepewność (K) = 2,9 $m/s^2$

Zmierzone wartości zostały określone zgodnie z procedurami podanymi w normie EN ISO 20643.

## Naklejki informacyjne i ostrzegawcze

**Ważne: Naklejki ostrzegawcze i instruktażowe znajdują się w pobliżu miejsc potencjalnie niebezpiecznych. Wymieniaj uszkodzone naklejki.**

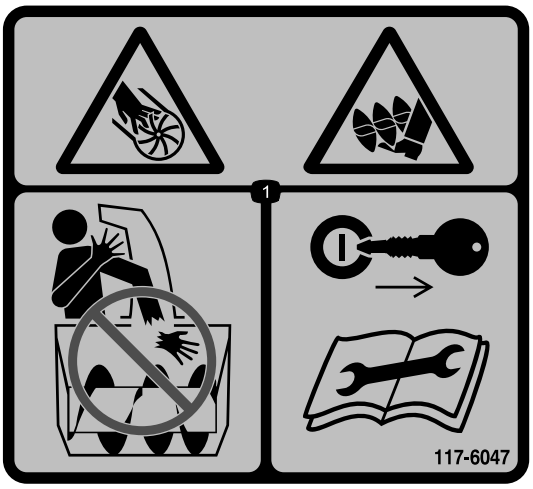


**117-6047**

Nr części 117-7742

1. Uwaga na ryzyko utraty kończyn, także przez wirnik, uwaga na śrubę śnieżną – nie władaj dłoni do tunelu wyrzutowego; przed serwisowaniem lub konserwacją wyjmij kluczyk zapłonu i przeczytaj instrukcję.

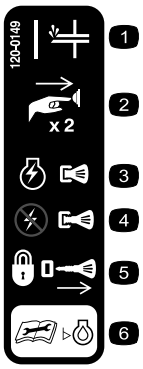


**120-0149**

1. Pompka
2. Naciśnij pompkę dwa razy, aby podać paliwo do silnika.
3. Wsuń kluczyk, aby uruchomić silnik.
4. Wysuń kluczyk, aby zatrzymać silnik.
5. Wyjmij kluczyk, aby zablokować maszynę.
6. Przed sprawdzeniem poziomu oleju w silniku przeczytaj *Instrukcję obsługi*.

**117-7713**

1. Ostrzeżenie – przeczytaj *Instrukcję obsługi.*
2. Uwaga na ryzyko skaleczenia/ utraty kończyn, uwaga na wirnik – zatrzymaj silnik przed opuszczeniem maszyny.
3. Uwaga na wyrzucane przedmioty – osoby postronne powinny stać w bezpiecznej odległości od maszyny.
4. Ryzyko rozlania paliwa – nie przechylaj maszyny w przód ani w tył.
5. Aby załączyć śrubę śnieżną, przyciśnij dźwignię sterującą do uchwytu.
6. Zwolnij dźwignię sterującą, aby wyłączyć śrubę śnieżną.

# Montaż

## Elementy luzem

Za pomocą poniższego zestawienia sprawdź, czy zostały dostarczone wszystkie elementy.

| Procedura | Opis | Ilość | Sposób użycia |
|---|---|---|---|
| 1 | Śruby z łbem grzybkowym<br>Podkładki wygięte<br>Pokrętła | 2<br>2<br>2 | Zamontuj uchwyt. |
| 2 | Nie są potrzebne żadne części | – | Zamontuj uchwyt rozrusznika linkowego. |
| 3 | Zespół tunelu wyrzutowego<br>Śruby<br>Podkładki<br>Nakrętki zabezpieczające<br>Pokrętło | 1<br>2<br>2<br>2<br>1 | Zamontuj zespół tunelu wyrzutowego |
| 4 | Butelka oleju silnikowego | 1 | Uzupełnij olej w silniku. |
| 5 | Nie są potrzebne żadne części | – | Wyreguluj linkę sterującą. |

**1**

## Montaż uchwytu

### Części potrzebne do tej procedury:

| | |
|---|---|
| 2 | Śruby z łbem grzybkowym |
| 2 | Podkładki wygięte |
| 2 | Pokrętła |

### Procedura

1. Umieść końce górnego uchwytu po wewnętrznej stronie dolnego uchwytu i wyrównaj otwory.
2. Włóż śruby z łbem grzybkowym w wyrównane otwory, łbami po zewnętrznej stronie uchwytu (Rysunek 3).

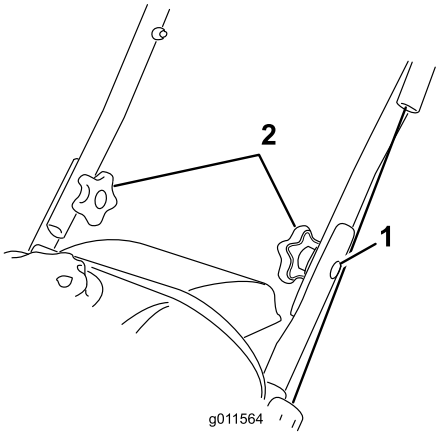


**Rysunek 3**

1. Śruba z łbem grzybkowym (2)
2. Podkładki wygięte i pokrętła

3. Załóż podkładki wygięte i pokrętła na śruby z łbem grzybkowym po wewnętrznej stronie uchwytu (Rysunek 3) i **mocno je dokręć**.

**Ważne: Upewnij się, że linka jest poprowadzona po zewnętrznej stronie uchwytu.**

# 2

# Montaż uchwytu rozrusznika linkowego

## Nie są potrzebne żadne części

## Procedura

Zamontuj uchwyt rozrusznika linkowego w prowadnicy linki, jak pokazuje Rysunek 4.

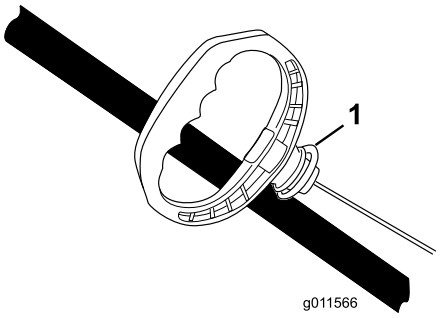


**Rysunek 4**

1. Prowadnica linki

# 3

# Montaż zespołu tunelu wyrzutowego

## Części potrzebne do tej procedury:

| | |
|---|---|
| 1 | Zespół tunelu wyrzutowego |
| 2 | Śruby |
| 2 | Podkładki |
| 2 | Nakrętki zabezpieczające |
| 1 | Pokrętło |

## Procedura

Zamontuj zespół tunelu wyrzutowego, jak pokazuje Rysunek 5.

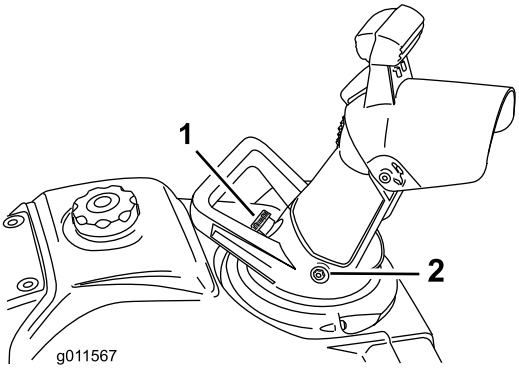


**Rysunek 5**

1. Pokrętło
2. Śruba (2), podkładka (2) i nakrętka zabezpieczająca (2)

**Informacja:** Włóż śruby od wewnątrz zespołu tunelu wyrzutowego, aby podkładki i nakrętki zabezpieczające znajdowały się po zewnętrznej stronie tunelu.

**Ważne: Nie dokręcaj zbyt mocno nakrętek zabezpieczających.**

# 4

# Uzupełnianie oleju w silniku

## Części potrzebne do tej procedury:

| | |
|---|---|
| 1 | Butelka oleju silnikowego |

## Procedura

Maszyna jest dostarczana bez oleju w silniku, ale dołączono do niej butelkę z olejem.

**Ważne: Przed uruchomieniem silnika napełnij go olejem.**

Maks. ilość: 0,35 l, typ: samochodowy olej smarowy z detergentami o klasyfikacji API SJ, SL lub wyższej.

Wykorzystaj Rysunek 6, aby wybrać najlepszą lepkość oleju dla spodziewanego zakresu temperatur na zewnątrz:

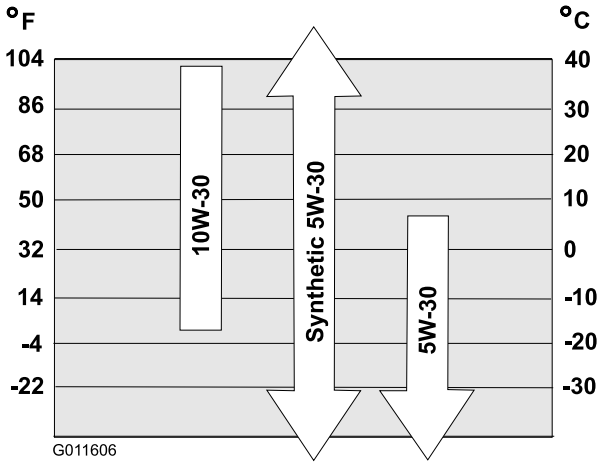


**Rysunek 6**

1. Ustaw maszynę na równym podłożu.
2. Wyczyść obszar wokół korka wlewu oleju (Rysunek 6).
3. Odkręć i zdejmij korek wlewu oleju.
4. **Powoli** wlej olej do zbiornika. Odczekaj 3 minuty, a następnie wyczyść wskaźnik oleju, wsuń go do zbiornika **ale nie dokręcaj** korka wlewu oleju.

   **Informacja:** Aby ustalić prawidłowy poziom oleju na wskaźniku, patrz Rysunek 7.

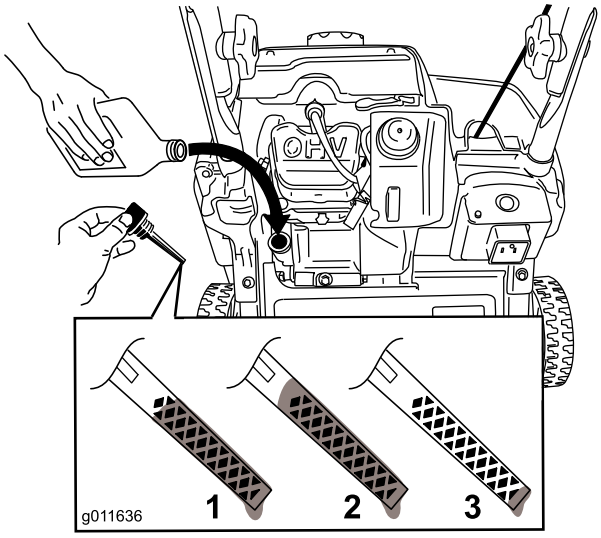


**Rysunek 7**

1. Maksymalny poziom oleju.
2. Zbyt wysoki poziom oleju – usuń olej ze skrzyni korbowej.
3. Zbyt niski poziom oleju – dolej oleju do skrzyni korbowej.

**Informacja:** Napełniaj olejem skrzynię korbową silnika do momentu uzyskania prawidłowego poziomu oleju na wskaźniku, jak pokazuje Rysunek 7. Jeśli wlejesz zbyt dużo oleju do silnika, usuń nadmiar zgodnie z opisem w punkcie Wymiana oleju silnikowego.

**Informacja:** Możesz przechylić maszynę nieco do przodu (uchwyt w górę), aby ułatwić dolewanie oleju. Pamiętaj, aby przed sprawdzeniem poziomu oleju ustawić maszynę w pozycji roboczej.

**Ważne: Nie przechylaj maszyny całkowicie do przodu, ponieważ może z niej wyciec paliwo.**

5. Wkręć korek wlewu oleju, dokręcając go ręcznie.

# 5

# Regulacja linki sterującej

## Nie są potrzebne żadne części

## Kontrola linki sterującej

**Okres pomiędzy przeglądami:** Po pierwszej godzinie—Sprawdź i w razie potrzeby wyreguluj linkę sterującą.

Co rok—Sprawdź i w razie potrzeby wyreguluj linkę sterującą.

**Ważne: Przed rozpoczęciem eksploatacji maszyny należy sprawdzić i w razie potrzeby wyregulować linkę sterującą.**

Przesuń dźwignię sterującą do tyłu w stronę uchwytu, aby usunąć luz linki sterującej (Rysunek 8).

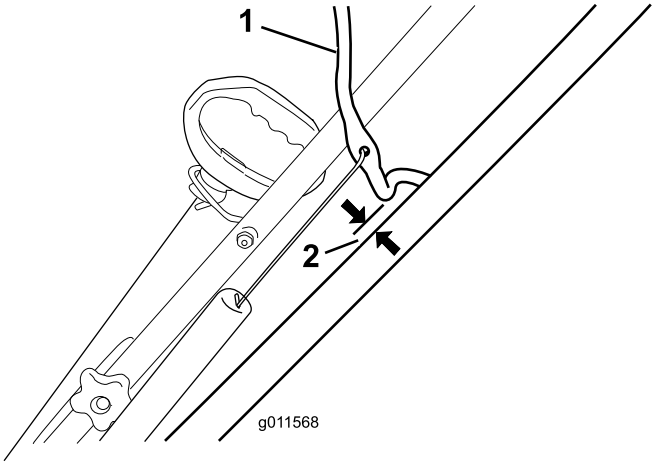


**Rysunek 8**

1. Dźwignia sterująca
2. 2-3 mm

**Informacja:** Upewnij się, że między dźwignią sterującą i uchwytem jest szczelina 2-3 mm (Rysunek 8).

**Ważne:** **Linka sterująca musi mieć pewien luz przy zwalnianiu dźwigni sterującej, aby łopatki wirnika mogły się prawidłowo zatrzymać.**

## Regulacja linki sterującej

1. Przesuń w górę osłonę sprężyny i odczep sprężynę od łącznika regulacyjnego (Rysunek 9).

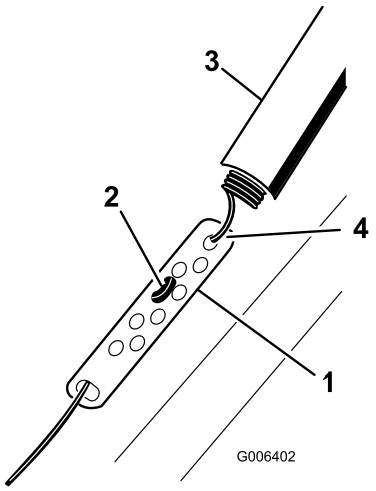


**Rysunek 9**

1. Łącznik regulacyjny
2. Mocowanie Z
3. Osłona sprężyny
4. Tutaj odczep sprężynę.

**Informacja:** Możesz pociągnąć w górę łącznik regulacyjny i linkę, aby ułatwić odczepianie sprężyny.

2. Przesuń mocowanie Z odpowiednio w wyższy lub niższy otwór na łączniku regulacyjnym, aby uzyskać szczelinę 2-3 mm między dźwignią sterującą i uchwytem (Rysunek 9).

**Informacja:** Przesunięcie mocowania Z wyżej zmniejsza, a przesunięcie go niżej zwiększa szczelinę między dźwignią sterującą i uchwytem.

3. Zaczep sprężynę na łączniku regulacyjnym i nasuń na niego osłonę.
4. Sprawdź ustawienie; patrz Kontrola linki sterującej.

**Informacja:** Przy mokrej pogodzie pasek może się ślizgać (piszczeć); aby wysuszyć układ napędowy, uruchom wirnik i pozwól mu pracować bez obciążenia przez 30 sekund.

# Przegląd produktu

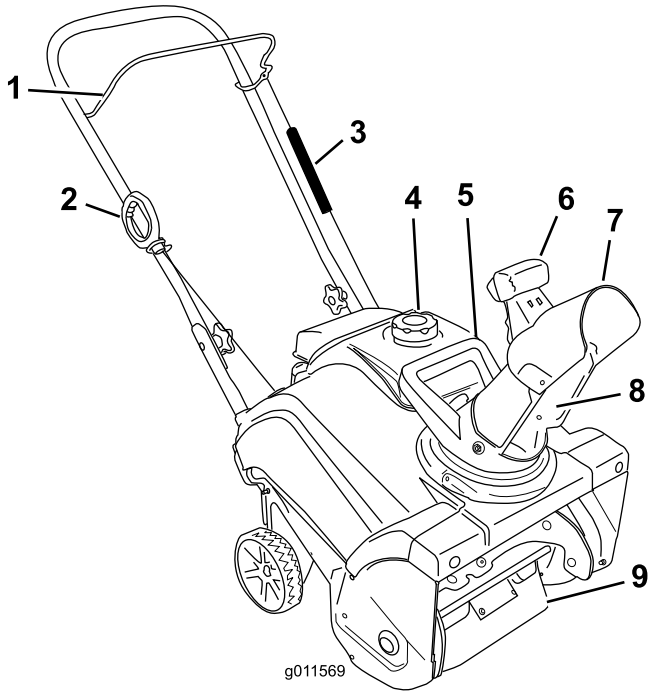


**Rysunek 10**

1. Dźwignia sterująca
2. Uchwyt rozrusznika linkowego
3. Osłona sprężyny
4. Korek zbiornika paliwa
5. Uchwyt tunelu wyrzutowego
6. Przycisk deflektora tunelu wyrzutowego
7. Deflektor tunelu wyrzutowego
8. Tunel wyrzutowy
9. Łopatki wirnika

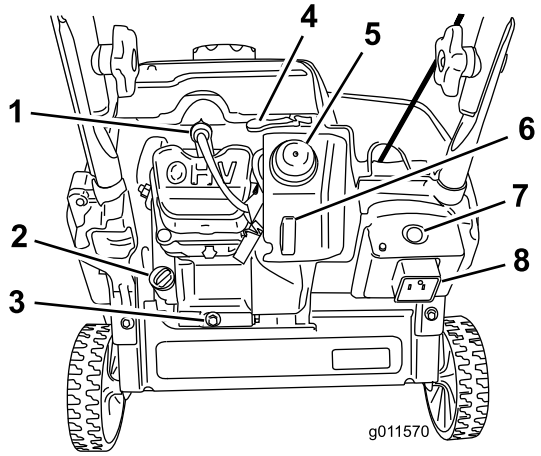


**Rysunek 11**

1. Świeca zapłonowa
2. Korek wlewu oleju
3. Korek spustowy oleju
4. Dźwignia ssania
5. Pompka
6. Kluczyk zapłonu
7. Przycisk rozrusznika elektrycznego (tylko model 38283)
8. Wtyczka rozrusznika elektrycznego (tylko model 38283)

# Działanie

**Informacja:** Ustal lewą i prawą stronę maszyny, patrząc od strony operatora.

**⚠ NIEBEZPIECZEŃSTWO**

**Benzyna jest niezwykle łatwopalna i wybuchowa. Pożar lub wybuch benzyny może poparzyć Ciebie i innych.**

- **Aby zapobiec zapaleniu benzyny przez ładunek elektrostatyczny, przed napełnianiem ustaw kanister i/lub maszynę na podłożu, a nie w pojeździe lub na innym przedmiocie.**
- **Uzupełniaj paliwo na zewnątrz, kiedy silnik jest zimny. Wytrzyj rozlane paliwo.**
- **Nie zbliżaj się do benzyny, kiedy palisz, ani nie przynoś jej w pobliże otwartego płomienia lub iskier.**
- **Przechowuj benzynę w atestowanym kanistrze, poza zasięgiem dzieci.**
- **Nie przechylaj maszyny do przodu ani do tyłu z paliwem w zbiorniku, ponieważ paliwo może z niej wyciec.**

## Uzupełnianie paliwa

Uzupełniaj zbiornik świeżą benzyną bezołowiową o liczbie oktanów 87 lub podobnej, zakupioną na stacji renomowanego dostawcy paliw (Rysunek 12).

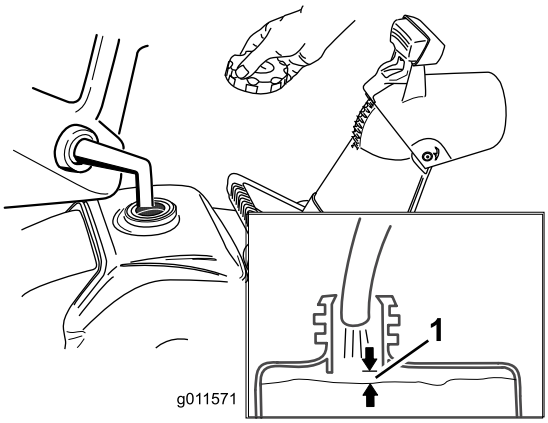


**Rysunek 12**

1. 13 mm

**Ważne:** **Nie dolewaj oleju do benzyny.**

**Ważne:** **Nie używaj paliwa E85 ani E20. Alternatywne paliwa o wysokiej zawartości alkoholu mogą powodować problemy z rozruchem, niską wydajność silnika oraz wewnętrzne uszkodzenie silnika.**

**Informacja:** W celu uzyskania jak najlepszych rezultatów, kupuj tylko tyle benzyny, ile zamierzasz zużyć w ciągu 30 dni. Możesz także dodać stabilizator paliwa do nowo zakupionej benzyny, aby zachowała świeżość do 6 miesięcy.

# Sprawdzanie poziomu oleju w silniku

**Okres pomiędzy przeglądami:** Przed każdym użyciem lub codziennie—Sprawdź i w razie potrzeby uzupełnij poziom oleju w silniku.

1. Uważaj, aby nie napełnić nadmiernie zbiornika paliwa (patrz Rysunek 12) i pewnie dokręć korek.
2. Ustaw maszynę na równym podłożu.
3. Wyczyść obszar wokół korka wlewu oleju (Rysunek 13).
4. Odkręć i zdejmij korek wlewu oleju.
5. Wytrzyj wskaźnik na korku wlewu oleju czystą szmatką.
6. Włóż korek wlewu oleju do wlewu, **nie wkręcając go**.
7. Wyjmij korek wlewu oleju i sprawdź wskaźnik.
8. Aby ustalić prawidłowy poziom oleju na wskaźniku, patrz Rysunek 13.

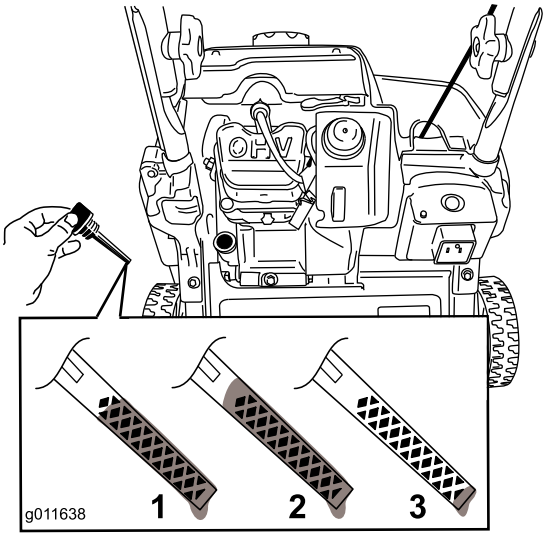


**Rysunek 13**

1. Maksymalny poziom oleju.
2. Zbyt wysoki poziom oleju – usuń olej ze skrzyni korbowej.
3. Zbyt niski poziom oleju – dolej oleju do skrzyni korbowej.

9. Jeżeli poziom oleju jest niski, **powoli** uzupełnij jego poziom w zbiorniku. Odczekaj 3 minuty, a następnie wyczyść wskaźnik oleju, wsuń go do zbiornika **ale nie dokręcaj** korka wlewu oleju.

**Informacja:** Możesz przechylić maszynę nieco do przodu (uchwyt w górę), aby ułatwić dolewanie oleju. Pamiętaj, aby przed sprawdzeniem poziomu oleju ustawić maszynę w pozycji roboczej.

**Ważne: Nie przechylaj maszyny całkowicie do przodu, ponieważ może z niej wyciec paliwo.**

Maks. ilość: 0,35 l, typ: samochodowy olej smarowy z detergentami o klasyfikacji API SJ, SL lub wyższej.

Wykorzystaj Rysunek 14, aby wybrać najlepszą lepkość oleju dla spodziewanego zakresu temperatur na zewnątrz:

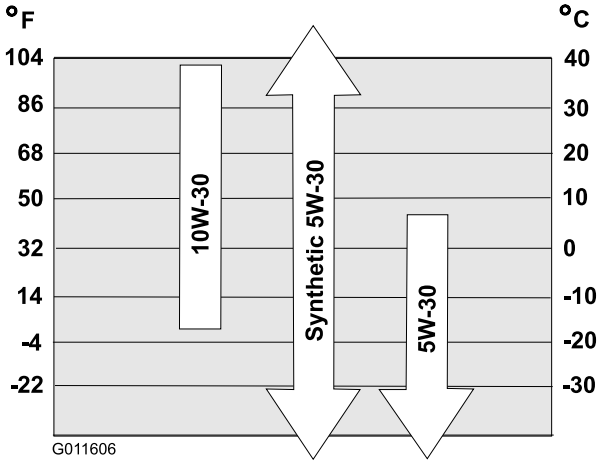


**Rysunek 14**

**Informacja:** Napełniaj olejem skrzynię korbową silnika do momentu uzyskania prawidłowego poziomu oleju na wskaźniku, jak pokazuje Rysunek 14. Jeśli wlejesz zbyt dużo oleju do silnika, usuń nadmiar zgodnie z opisem w punkcie Wymiana oleju silnikowego.

10. Wkręć korek wlewu oleju, dokręcając go ręcznie.

# Uruchamianie silnika

1. Wsuń kluczyk zapłonu do oporu do pozycji On (Rysunek 15).

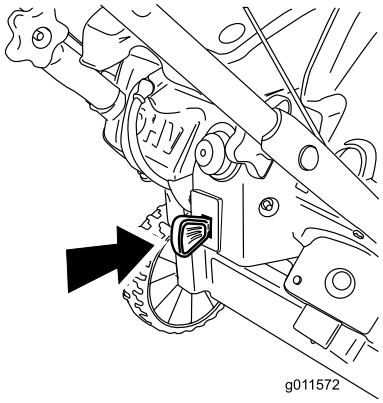


**Rysunek 15**

2. Przesuń dźwignię ssania całkowicie w prawo (Rysunek 16).

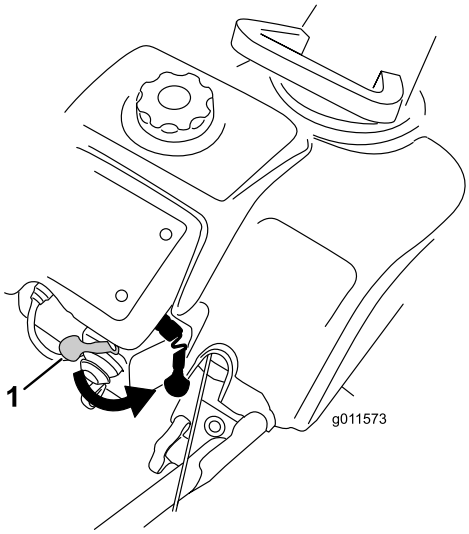


**Rysunek 16**

1. Dźwignia ssania

3. Mocno naciśnij pompkę kciukiem 2 razy, za każdym razem przytrzymując pompkę wciśniętą przez sekundę (Rysunek 17).

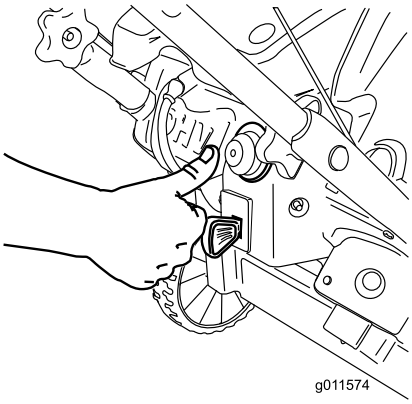


**Rysunek 17**

**Informacja:** Zdejmij rękawiczkę, kiedy naciskasz pompkę, aby z jej otworu nie mogło wydostać się powietrze.

**Ważne: Nie używaj pompki ani ssania, jeśli silnik już pracował i jest gorący. Nadmierna ilość podanego paliwa może zalać silnik i uniemożliwić rozruch.**

4. Podłącz przedłużacz do źródła zasilania i maszyny, po czym naciśnij przycisk rozrusznika elektrycznego (tylko model 38283) (Rysunek 18) lub pociągnij za uchwyt rozrusznika linkowego (Rysunek 19).

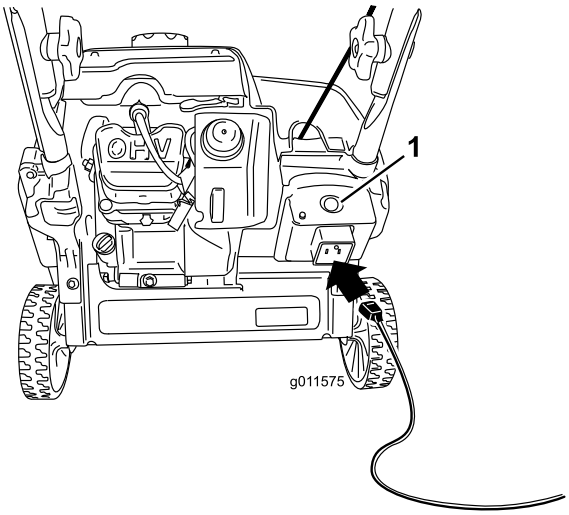


**Rysunek 18**

1. Przycisk rozrusznika elektrycznego

**Informacja:** Używaj tylko przedłużacza o średnicy 1,29 mm (16 AWG), zalecanego do użytku na zewnątrz, o maksymalnej długości 15 m.

**⚠ OSTRZEŻENIE**

**Przewód elektryczny może ulec uszkodzeniu, powodując porażenie prądem lub pożar.**

**Dokładnie sprawdź przewód elektryczny przed podłączeniem go do źródła zasilania. Jeśli przewód jest uszkodzony, nie używaj go do uruchamiania maszyny. Natychmiast wymień lub napraw uszkodzony przewód. Skontaktuj się z przedstawicielem autoryzowanego serwisu, aby uzyskać pomoc (tylko model 38283).**

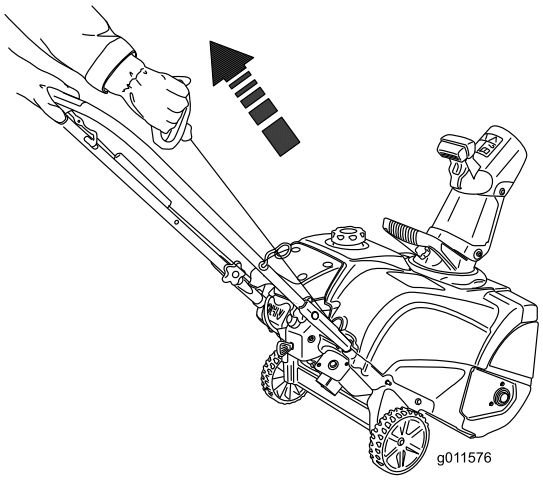


**Rysunek 19**

**Ważne: Naciskaj rozrusznik elektryczny maksymalnie 10 razy przez 5 sekund, po czym rób 5 sekund przerwy. Zbyt częste używanie rozrusznika elektrycznego może go przegrzać i uszkodzić. Jeśli po tej serii prób nie uda się uruchomić silnika, zaczekaj z kolejną próbą co najmniej 40 minut, aż rozrusznik ostygnie. Jeśli po drugiej serii prób nadal nie można uruchomić silnika, należy oddać maszynę do autoryzowanego serwisu celem naprawy (tylko model 38283).**

**Informacja:** Jeśli rozrusznik linkowy nie działa prawidłowo, możliwe, że zamarzł. Przed próbą uruchomienia maszyny musisz go rozmrozić.

5. Po uruchomieniu silnika stopniowo przesuwaj dźwignię ssania w lewo.
6. Odłącz przedłużacz od źródła zasilania i maszyny (tylko model 38283).

**⚠ OSTROŻNIE**

**Jeśli zostawisz maszynę podłączoną do źródła zasilania, ktoś może przypadkowo ją uruchomić, powodując obrażenia i szkody.**

**Zawsze, kiedy nie uruchamiasz maszyny, odłączaj przewód zasilający (tylko model 38283).**

# Załączanie łopatek wirnika

Aby załączyć łopatki wirnika, przyciśnij dźwignię sterującą do uchwytu (Rysunek 20).

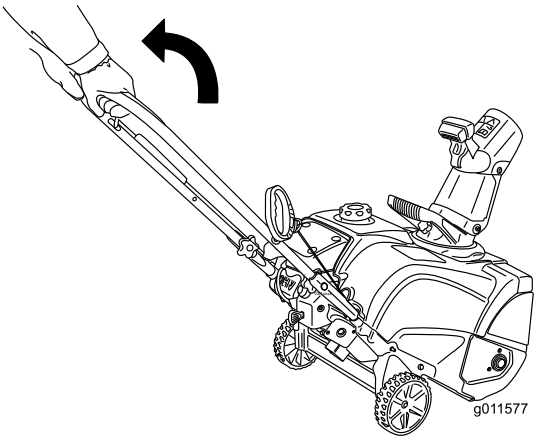


**Rysunek 20**

1. Dźwignia sterująca

# Wyłączanie łopatek wirnika

Aby wyłączyć łopatki wirnika, zwolnij dźwignię sterującą (Rysunek 21).

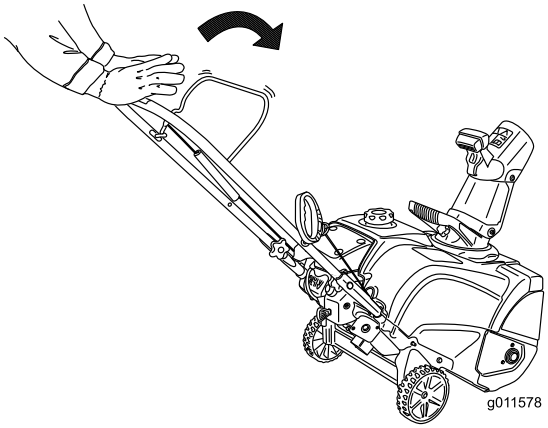


**Rysunek 21**

# Zatrzymywanie silnika

Aby zatrzymać silnik, wysuwaj kluczyk zapłonu, aż zablokuje się w pozycji Off (Rysunek 22) lub przesuń dźwignię ssania całkowicie w prawo (Rysunek 16).

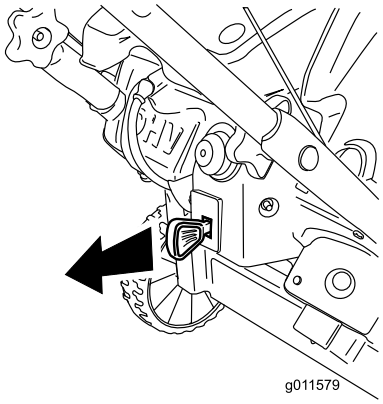


**Rysunek 22**

# Regulacja tunelu wyrzutowego i deflektora

Aby wyregulować tunel wyrzutowy, przesuń uchwyt tunelu, jak pokazuje Rysunek 23.

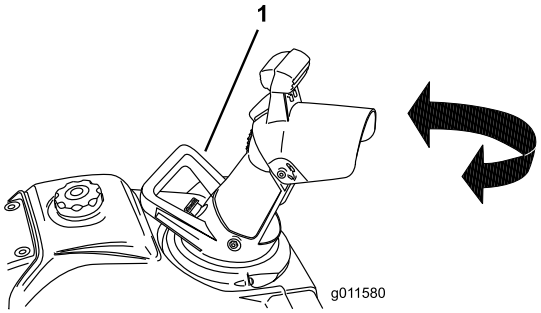


**Rysunek 23**

1. Uchwyt tunelu wyrzutowego

Aby zwiększyć lub zmniejszyć kąt deflektora tunelu wyrzutowego, naciśnij przycisk na deflektorze i przesuń go w górę lub w dół (Rysunek 24). Zwolnij przycisk, aby zablokować deflektor tunelu w żądanej pozycji.

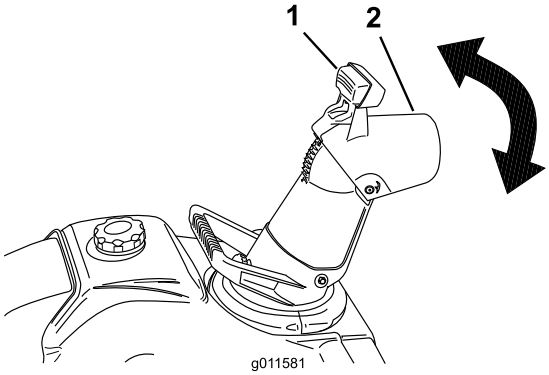


**Rysunek 24**

1. Przycisk
2. Deflektor tunelu wyrzutowego

# Odblokowywanie tunelu wyrzutowego

**Ważne: Kontakt dłoni z obracającymi się łopatkami wirnika wewnątrz tunelu wyrzutowego jest najczęstszą przyczyną obrażeń związanych z obsługą maszyny. Nigdy nie usuwaj blokady tunelu wyrzutowego dłońmi.**

Aby odblokować tunel:

- **Zatrzymaj silnik!**
- Odczekaj 10 sekund, aby mieć pewność, że łopatki wirnika zatrzymały się.
- Zawsze używaj narzędzia do czyszczenia, nigdy dłoni.

# Samoczynna jazda maszyny

Unoś uchwyt, aż koła oderwą się od podłoża, a zgarniacz i łopatki wirnika dotkną podłoża – maszyna ruszy do przodu (Rysunek 25).

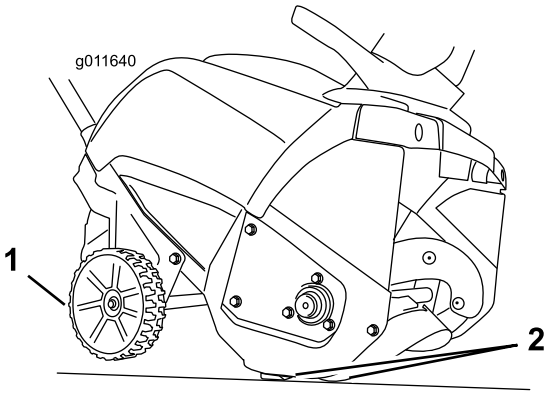


**Rysunek 25**

1. Koła nad podłożem
2. Zgarniacz i łopatki wirnika dotykają podłoża

**Informacja:** Zmniejszając nieco siłę nacisku na uchwyt, możesz kontrolować prędkość jazdy maszyny do przodu. W ciężkim śniegu w razie potrzeby możesz popychać uchwyt, ale pozwól maszynie pracować własnym tempem. Nie unoś uchwytu bardziej, niż to konieczne, ponieważ zgarniacz oderwie się od podłoża i maszyna będzie pozostawiać śnieg.

# Zapobieganie zamarzaniu po pracy

- Zostaw silnik uruchomiony na kilka minut, aby zapobiec zamarznięciu ruchomych części. Zatrzymaj silnik, zaczekaj, aż wszystkie ruchome części zatrzymają się, po czym usuń lód i śnieg z maszyny.
- Usuń cały śnieg i lód z podstawy tunelu wyrzutowego.

- Obróć tunel wyrzutowy w lewo i prawo, aby pozbyć się nagromadzonego lodu.
- Po ustawieniu kluczyka zapłonu w pozycji Off, pociągnij kilka razy za uchwyt rozrusznika linkowego lub podłącz przewód elektryczny do źródła zasilania i maszyny i naciśnij raz przycisk rozrusznika elektrycznego, aby zapobiec zamarznięciu rozrusznika linkowego i/lub elektrycznego.
- Kiedy pada śnieg i panuje niska temperatura, niektóre elementy sterowania i ruchome części mogą zamarzać. Nie używaj nadmiernej siły, próbując poruszyć zamarznięte elementy sterowania. W razie problemów z poruszeniem dowolnego elementu sterowania lub części, uruchom silnik i zostaw uruchomiony na kilka minut.

# Rady związane z posługiwaniem się urządzeniem

**⚠ OSTRZEŻENIE**

**Łopatki wirnika mogą wyrzucać kamienie, zabawki i inne przedmioty, powodując poważne obrażenia u operatora lub osób postronnych.**

- **Uprzątnij z odśnieżanego obszaru wszystkie przedmioty, które łopatki wirnika mogłyby pochwycić i wyrzucić.**
- **Nie pozwalaj dzieciom ani zwierzętom przebywać na odśnieżanym obszarze.**

- Odśnieżaj, gdy tylko spadnie śnieg.
- Aby odśnieżanie było dokładne, trasy przejazdu odśnieżarki powinny nieco się nakładać.
- W miarę możliwości wyrzucaj śnieg z wiatrem.

# Konserwacja

**Informacja:** Ustal lewą i prawą stronę maszyny, patrząc od strony operatora.

## Zalecany harmonogram konserwacji

| Częstotliwość serwisowania | Procedura konserwacji |
|---|---|
| Po pierwszej godzinie | • Sprawdź i w razie potrzeby wyreguluj linkę sterującą.<br>• Sprawdź i w razie potrzeby dokręć luźne mocowania. |
| Po pierwszych 2 godzinach | • Wymień olej silnikowy. |
| Przed każdym użyciem lub codziennie | • Sprawdź i w razie potrzeby uzupełnij poziom oleju w silniku. |
| Co rok | • Sprawdź i w razie potrzeby wyreguluj linkę sterującą.<br>• Sprawdź łopatki wirnika i w razie potrzeby zleć wymianę łopatek i zgarniacza przedstawicielowi autoryzowanego serwisu.<br>• Wymień olej silnikowy.<br>• Serwisuj i w razie potrzeby wymień świecę zapłonową.<br>• Sprawdź i w razie potrzeby dokręć luźne mocowania.<br>• Zleć przedstawicielowi autoryzowanego serwisu kontrolę i ewentualną wymianę paska napędowego. |
| Co rok lub przed składowaniem | • Przygotuj maszynę do przechowywania. |

## Regulacja linki sterującej

Patrz punkt Regulacja linki sterującej w sekcji Konfiguracja.

## Kontrola łopatek wirnika

**Okres pomiędzy przeglądami:** Co rok—Sprawdź łopatki wirnika i w razie potrzeby zleć wymianę łopatek i zgarniacza przedstawicielowi autoryzowanego serwisu.

Przed każdym odśnieżaniem sprawdzaj zużycie łopatek wirnika. Kiedy krawędź łopatki wirnika zużyje się do otworu wskazującego zużycie, zleć wymianę łopatek wirnika i zgarniacza przedstawicielowi autoryzowanego serwisu (Rysunek 26).

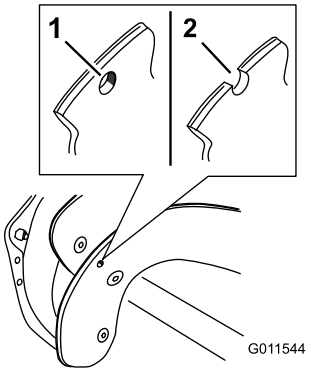


**Rysunek 26**

1. Otwór wskazujący zużycie jest nienaruszony; nie trzeba wymieniać łopatek wirnika.
2. Otwór wskazujący zużycie jest odsłonięty; wymień łopatki wirnika i zgarniacz.
3. Zgarniacz

## Wymiana oleju silnikowego

**Okres pomiędzy przeglądami:** Po pierwszych 2 godzinach

Co rok

Uruchom silnik na kilka minut przed wymianą oleju, aby go rozgrzać. Rozgrzany olej łatwiej wypływa i zawiera więcej zanieczyszczeń.

1. Uważaj, aby nie napełnić nadmiernie zbiornika paliwa (patrz Rysunek 12) i pewnie dokręć korek.
2. Ustaw maszynę na równym podłożu.
3. Umieść naczynie na spuszczany olej pod korkiem spustowym oleju (Rysunek 11), wyjmij go i przechyl maszynę do tyłu (uchwyt w dół w połowie drogi do podłoża), aby spuścić zużyty olej do naczynia.

   **Ważne: Nie przechylaj maszyny całkowicie do tyłu do podłoża, ponieważ może z niej wyciec paliwo.**
4. Po spuszczeniu zużytego oleju ustaw maszynę w pozycji roboczej.
5. Załóż korek spustowy oleju i mocno go dokręć.
6. Wyczyść obszar wokół korka wlewu oleju (Rysunek 11).
7. Odkręć i zdejmij korek wlewu oleju.
8. **Powoli** wlej olej do zbiornika. Odczekaj 3 minuty, a następnie wyczyść wskaźnik oleju, wsuń go do zbiornika **ale nie dokręcaj** korka wlewu oleju.

   **Informacja:** Aby ustalić prawidłowy poziom oleju na wskaźniku, patrz Rysunek 27.

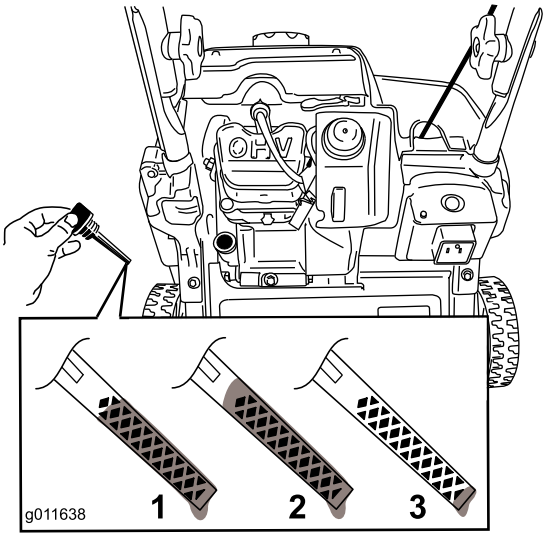


**Rysunek 27**

1. Maksymalny poziom oleju.
2. Zbyt wysoki poziom oleju – usuń olej ze skrzyni korbowej.
3. Zbyt niski poziom oleju – dolej oleju do skrzyni korbowej.

**Informacja:** Możesz przechylić maszynę nieco do przodu (uchwyt w górę), aby ułatwić dolewanie oleju. Pamiętaj, aby przed sprawdzeniem poziomu oleju ustawić maszynę w pozycji roboczej.

**Ważne: Nie przechylaj maszyny całkowicie do przodu, ponieważ może z niej wyciec paliwo.**

Maks. ilość: 0,35 l, typ: samochodowy olej smarowy z detergentami o klasyfikacji API SJ, SL lub wyższej.

Wykorzystaj Rysunek 28, aby wybrać najlepszą lepkość oleju dla spodziewanego zakresu temperatur na zewnątrz:

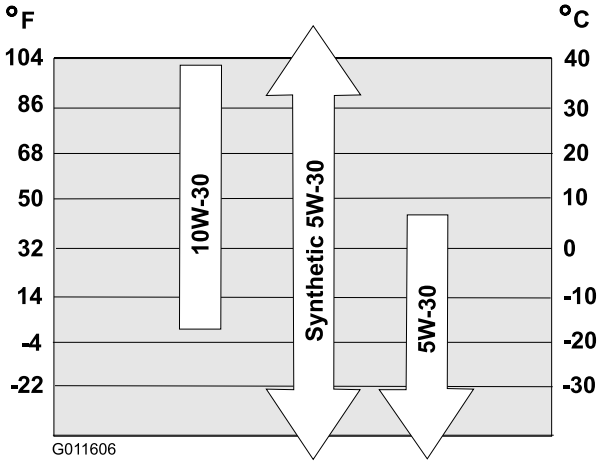


**Rysunek 28**

**Informacja:** Napełniaj olejem skrzynię korbową silnika do momentu uzyskania prawidłowego poziomu oleju na wskaźniku, jak pokazuje Rysunek 28. Jeśli wlejesz zbyt dużo oleju do silnika, usuń nadmiar oleju przez spust do przygotowanego naczynia.

9. Wkręć korek wlewu oleju, dokręcając go ręcznie.
10. Wytrzyj cały rozlany olej.
11. Oddaj zużyty olej do lokalnego centrum recyklingu.

# Serwisowanie świecy zapłonowej

**Okres pomiędzy przeglądami:** Co rok—Serwisuj i w razie potrzeby wymień świecę zapłonową.

Używaj świec zapłonowych Toro (nr części 119-1961).

1. Zatrzymaj silnik i zaczekaj, aż wszystkie ruchome części zatrzymają się.
2. Odłącz kabel od świecy zapłonowej (Rysunek 29).
3. Wyczyść obszar wokół świecy zapłonowej.
4. Wyjmij świecę zapłonową z głowicy cylindra.

   **Ważne: Wymień, jeśli świeca jest pęknięta lub zanieczyszczona. Nie czyść elektrod, ponieważ drobne zanieczyszczenia, które dostaną się do cylindra, mogą uszkodzić silnik.**
5. Ustaw przerwę na świecy na 0,76 mm (Rysunek 29).

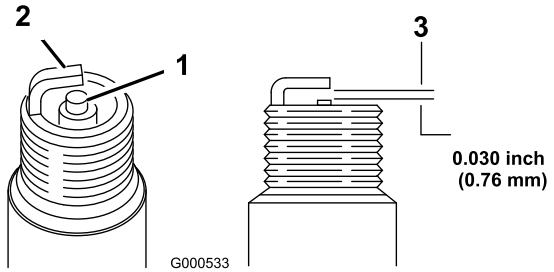


**Rysunek 29**

1. Izolator elektrody środkowej
2. Elektroda boczna
3. Przerwa (nie w skali)

6. Włóż świecę zapłonową i dokręć ją momentem 27-30 Nm.
7. Podłącz kabel do świecy zapłonowej.

# Przechowywanie

## Przechowywanie maszyny

**⚠ OSTRZEŻENIE**

- **Opary benzyny są łatwopalne, wybuchowe i niebezpieczne w razie wdychania. Przechowując maszynę w miejscu, gdzie występuje otwarty płomień, może dojść do zapłonu oparów benzyny i wybuchu.**
- **Nie przechowuj maszyny w budynku (mieszkalnym), piwnicy, ani innych miejscach, gdzie mogą występować źródła zapłonu, takie jak podgrzewacze c.w.u., wolnostojące grzejniki, suszarki do ubrań, piece i podobne urządzenia.**
- **Nie przechylaj maszyny do przodu ani do tyłu z paliwem w zbiorniku, ponieważ paliwo może z niej wyciec.**
- **Nie przechowuj maszyny z uchwytem opuszczonym na podłoże, ponieważ olej napłynie do cylindra silnika i na podłoże, a maszyna nie uruchomi się ani nie ruszy.**

1. Przy ostatnim tankowaniu w sezonie dodaj stabilizator paliwa, aby je odświeżyć, zgodnie z zaleceniami producenta silnika.
2. Uruchom silnik na 10 minut, aby rozprowadzić wzbogacone paliwo w układzie paliwowym.
3. Kiedy silnik będzie jeszcze ciepły, wymień olej silnikowy. Patrz punkt Wymiana oleju silnikowego.
4. Spuść paliwo ze zbiornika i gaźnika, wykonując poniższe czynności:
   A. Odkręć, ale nie wyjmuj, mały wkręt z boku komory gaźnika (Rysunek 30), aż zacznie z niego wypływać paliwo. Spuść paliwo do atestowanego kanistra.

      **Ważne: Nie wyjmuj wkrętu z komory gaźnika na jego spodzie.**

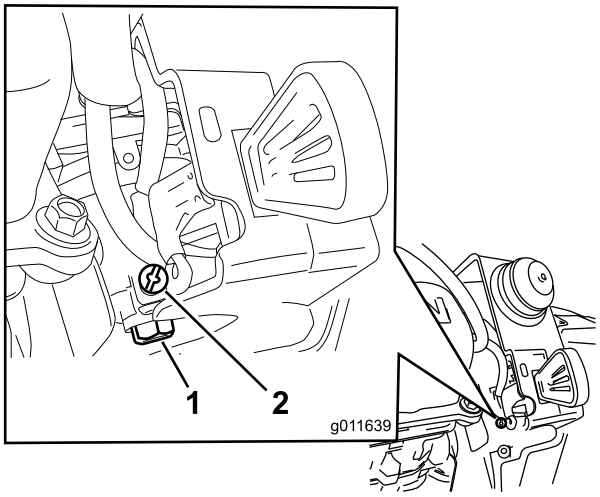


**Rysunek 30**

1. Wkręt komory gaźnika – nie wyjmować
2. Mały wkręt na gaźniku

B. Zaczekaj kilka minut, aż paliwo wypłynie, po czym załóż korek i dokręć mały wkręt na gaźniku.

5. Odpowiednio usuń niewykorzystane paliwo. Oddaj je do recyklingu zgodnie z lokalnymi przepisami lub wykorzystaj w samochodzie.
6. Wyjmij świecę zapłonową.
7. Wlej 2 łyżeczki oleju do otworu po świecy zapłonowej.
8. Wkręć świecę zapłonową ręką, po czym dokręć ją momentem 27-30 Nm.
9. Po ustawieniu kluczyka zapłonu w pozycji Off, pociągnij powoli za uchwyt rozrusznika linkowego, aby rozprowadzić olej wewnątrz cylindra.
10. Odłącz kluczyk zapłonu od smyczy i przechowaj go w bezpiecznym miejscu.
11. Wyczyść maszynę.
12. Pomaluj miejsca, w których odprysnął lakier, lakierem dostępnym u przedstawiciela autoryzowanego serwisu. Przed malowaniem przeszlifuj te miejsca papierem ściernym i zagruntuj środkiem antykorozyjnym, aby zabezpieczyć elementy metalowe przed korozją.
13. Dokręć wszelkie poluzowane mocowania. Napraw lub wymień wszystkie uszkodzone części.
14. Przykryj maszynę i przechowaj ją w czystym, suchym miejscu, poza zasięgiem dzieci. Przed przechowaniem w pomieszczeniu zaczekaj, aż silnik ostygnie.

# Lista międzynarodowych dystrybutorów

| Dystrybutor: | Kraj: | Numer telefonu: |
|---|---|---|
| Atlantis Su ve Sulama Sisstemleri Lt | Turcja | 90 216 344 86 74 |
| Balama Prima Engineering Equip. | Hong Kong | 852 2155 2163 |
| B-Ray Corporation | Korea | 82 32 551 2076 |
| Casco Sales Company | Portoryko | 787 788 8383 |
| Ceres S.A. | Kostaryka | 506 239 1138 |
| CSSC Turf Equipment (pvt) Ltd. | Sri Lanka | 94 11 2746100 |
| Cyril Johnston & Co. | Irlandia Północna | 44 2890 813 121 |
| Equiver | Meksyk | 52 55 539 95444 |
| Femco S.A. | Gwatemala | 502 442 3277 |
| G.Y.K. Company Ltd. | Japonia | 81 726 325 861 |
| Geomechaniki of Athens | Grecja | 30 10 935 0054 |
| Guandong Golden Star | Chiny | 86 20 876 51338 |
| Hako Ground and Garden | Szwecja | 46 35 10 0000 |
| Hako Ground and Garden | Norwegia | 47 22 90 7760 |
| Hayter Limited (U.K.) | Wielka Brytania | 44 1279 723 444 |
| Hydroturf Int. Co Dubai | Zjednoczone Emiraty Arabskie | 97 14 347 9479 |
| Hydroturf Egypt LLC | Egipt | 202 519 4308 |
| Ibea S.P.A. | Włochy | 39 0331 853611 |
| Irriamc | Portugalia | 351 21 238 8260 |
| Irrigation Products Int'l Pvt Ltd. | Indie | 86 22 83960789 |
| Jean Heybroek b.v. | Holandia | 31 30 639 4611 |
| Lely (U.K.) Limited | Wielka Brytania | 44 1480 226 800 |
| Maquiver S.A. | Kolumbia | 57 1 236 4079 |
| Maruyama Mfg. Co. Inc. | Japonia | 81 3 3252 2285 |
| Metra Kft | Węgry | 36 1 326 3880 |
| Mountfield a.s. | Czechy | 420 255 704 220 |
| Munditol S.A. | Argentyna | 54 11 4 821 9999 |
| Oslinger Turf Equipment SA | Ekwador | 593 4 239 6970 |
| Oy Hako Ground and Garden Ab | Finlandia | 358 987 00733 |
| Parkland Products Ltd. | Nowa Zelandia | 64 3 34 93760 |
| Prochaska & Cie | Austria | 43 1 278 5100 |
| RT Cohen 2004 Ltd. | Izrael | 972 986 17979 |
| Riversa | Hiszpania | 34 9 52 83 7500 |
| Sc Svend Carlsen A/S | Dania | 45 66 109 200 |
| Solvert S.A.S. | Francja | 33 1 30 81 77 00 |
| Spypros Stavrinides Limited | Cypr | 357 22 434131 |
| Surge Systems India Limited | Indie | 91 1 292299901 |
| T-Markt Logistics Ltd. | Węgry | 36 26 525 500 |
| Toro Australia | Australia | 61 3 9580 7355 |
| Toro Europe BVBA | Belgia | 32 14 562 960 |

# Gwarancja firmy Toro

## Warunki i produkty objęte gwarancją

Firma The Toro® Company i jej podmiot stowarzyszony, Toro Warranty Company, zgodnie z zawartą między nimi umową, wspólnie zobowiązują się do naprawy wymienionych poniżej produktów Toro, używanych do celów prywatnych*, w razie wystąpienia w nich wad materiałowych i wykonawczych.

Obowiązują poniższe okresy czasu, liczone od daty zakupu:

| Produkty | Okres gwarancji |
|---|---|
| Kosiarki do trawy | 2-letnia ograniczona gwarancja |
| Kosiarki samojezdne | 2-letnia ograniczona gwarancja |
| Traktorki ogrodowe | 2-letnia ograniczona gwarancja |
| Elektronarzędzia | 2-letnia ograniczona gwarancja |
| Odśnieżarki | 2-letnia ograniczona gwarancja |
| Kosiarki o zerowym promieniu skrętu | 2-letnia ograniczona gwarancja |

*Pierwotny nabywca oznacza osobę, która jako pierwsza kupiła produkt firmy Toro

*Cele prywatne oznaczają używanie produktu na tej samej działce, na której znajduje się dom użytkownika. Użytkowanie w większej liczbie miejsc, lub użytkowanie instytucjonalne bądź wynajem, traktowane jest jako użytek komercyjny, objęty oddzielną gwarancją.

## Ograniczona gwarancja dotycząca użytku komercyjnego

Produkty konsumenckie i narzędzia firmy Toro, wykorzystywane w ramach użytku komercyjnego, instytucjonalnego lub wynajmu, są objęte gwarancją na wady materiałowe i wykonawcze przez następujące okresy czasu od daty pierwotnego zakupu:

| Produkty | Okres gwarancji |
|---|---|
| Kosiarki do trawy | gwarancja 90-dniowa |
| Kosiarki samojezdne | gwarancja 90-dniowa |
| Traktorki ogrodowe | gwarancja 90-dniowa |
| Elektronarzędzia | gwarancja 90-dniowa |
| Odśnieżarki | gwarancja 90-dniowa |
| Kosiarki o zerowym promieniu skrętu | gwarancja 45-dniowa |

## Instrukcja korzystania z serwisu gwarancyjnego

Jeśli uważasz, że posiadany produkt firmy Toro zawiera wadę materiałową lub wykonawczą, wykonaj poniższą procedurę:

1. Skontaktuj się ze sprzedawcą w celu uzgodnienia serwisowania produktu. Jeśli z dowolnego powodu nie możesz skontaktować się ze sprzedawcą, skontaktuj się z autoryzowanym przedstawicielem firmy Toro, aby uzgodnić serwisowanie.
2. Przywieź produkt z dowodem zakupu (paragonem) do przedstawiciela serwisu. Jeśli z dowolnego powodu nie zadowala Cię analiza lub pomoc udzielona przez przedstawiciela serwisu, skontaktuj się z nami:

   Customer Care Department, Consumer Division
   The Toro Company
   8111 Lyndale Avenue South
   Bloomington, MN 55420-1196
   Kierownik: Technical Product Support: 001–952–887–8248

   Patrz załączona lista dystrybutorów

## Obowiązki właściciela

Musisz konserwować posiadany produkt Toro, przestrzegając procedur konserwacji, opisanych w *Instrukcji obsługi*. Koszty takiej rutynowej konserwacji, wykonywanej przez przedstawiciela lub przez Ciebie, pokrywasz Ty.

## Elementy i sytuacje nie objęte gwarancją

Niniejsza wyrażona gwarancja nie obejmuje:

- Kosztów regularnych czynności konserwacyjnych ani części eksploatacyjnych, takich jak łopatki wirnika, lemiesze, paski, paliwo, środki smarne, wymiana oleju, świece zapłonowe, regulacja linek i hamulców.
- Dowolnych produktów lub części, które były modyfikowane lub niewłaściwie używane i wymagają wymiany lub naprawy z powodu wypadków lub braku odpowiedniej konserwacji.
- Naprawy wymagane w wyniku stosowania starego paliwa (mającego ponad miesiąc), lub niewłaściwego przygotowania urządzenia przed okresem przechowywania dłużej niż miesiąc.
- Silnik i skrzynia biegów. Elementy te są objęte odpowiednią gwarancją producenta, zawierającą oddzielne warunki i postanowienia.

Wszystkie naprawy objęte niniejszą gwarancją muszą zostać wykonane przez przedstawiciela autoryzowanego serwisu firmy Toro z wykorzystaniem zatwierdzonych części zamiennych Toro.

## Warunki ogólne

Nabywca chroniony jest przez polskie prawo. Niniejsza gwarancja w żaden sposób nie ogranicza praw, które przysługują kupującemu w ramach tego prawa.