Form No. 3370-988 Rev B

Spazzaneve Powerlite®

Nº del modello 38273—Nº di serie 312000001 e superiori
Nº del modello 38283—Nº di serie 312000001 e superiori

Manuale dell'operatore

Introduzione

Questa macchina è pensata per l'utilizzo da parte di privati od operatori professionisti. È progettato principalmente per rimuovere la neve da superfici pavimentate, come strade, marciapiedi e altre superfici di transito di aree residenziali o commerciali. Non è stato pensato per rimuove materiali diversi dalla neve, né è progettato per l'utilizzo su ghiaia.

Leggete attentamente il presente manuale al fine di utilizzare e mantenere correttamente la macchina, ed evitare infortuni e danni alla medesima. Voi siete responsabili del corretto utilizzo della macchina all'insegna della sicurezza.

Per informazioni sulla macchina e gli accessori, per la ricerca di un rivenditore o la registrazione della vostra macchina, potete contattare Toro direttamente su www.Toro.com.

Per assistenza, parti originali Toro o ulteriori informazioni, contattate un Centro Assistenza autorizzato o un Servizio Clienti Toro, e abbiate sempre a portata di mano il numero del modello e il numero di serie della macchina. Figura 1 indica la posizione del numero del modello e del numero di serie sulla macchina. Scrivete i numeri negli spazi previsti.

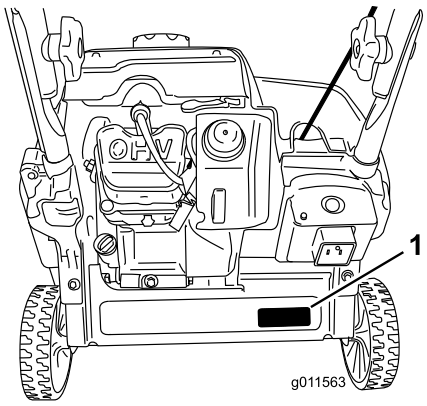

Figura 1

1. Posizione del numero del modello e del numero di serie

Nº del modello _____

Nº di serie _____

Il sistema di avvertimento adottato dal presente manuale identifica i pericoli potenziali e riporta messaggi di sicurezza, identificati dal simbolo di avvertimento (Figura 2), che segnala un pericolo in grado di provocare infortuni gravi o la morte se non si osservano le precauzioni raccomandate.



Figura 2

1. Simbolo di avvertimento

Per evidenziare le informazioni vengono utilizzate due parole. **Importante** indica informazioni meccaniche di particolare importanza, e **Nota** evidenzia informazioni generali di particolare rilevanza.

Sicurezza

Questa macchina soddisfa o supera i requisiti della normativa ISO 8437 in vigore al tempo della fabbricazione.

Prima di avviare il motore dovete aver letto e compreso il contenuto del presente manuale.

⚠Questo è il simbolo di richiamo alla sicurezza, che viene usato per richiamare l'attenzione a pericoli di infortuni potenziali. Attenetevi a tutti i messaggi di sicurezza che seguono questo simbolo, al fine di evitare infortuni ed anche la morte.

L'errato utilizzo o l'errata manutenzione di questa macchina può causare infortuni e anche la morte. Limitate questo pericolo attenendovi alle seguenti istruzioni di sicurezza.

© 2011—The Toro® Company
8111 Lyndale Avenue South
Bloomington, MN 55420

Registrate il vostro prodotto presso www.Toro.com.

Traduzione dell'originale (IT)
Stampato negli USA
Tutti i diritti sono riservati

Addestramento

- Prima di utilizzare la macchina dovete leggere, comprendere e seguire tutte le istruzioni presenti sulla macchina e nel/nei manuale/i. Acquisite dimestichezza con i comandi e con il corretto utilizzo della macchina. Imparate a spegnere la macchina e a disinserire i comandi rapidamente.
- Non permettete mai che bambini e ragazzi utilizzino la macchina. Non permettete mai che gli adulti utilizzino la macchina senza idoneo addestramento.
- Mantenete l'area da spazzare sgombra da persone, e soprattutto da bambini.
- Prestate cautela per evitare di scivolare o cadere.

Preparazione

- Ispezionate accuratamente la zona dove verrà usata la macchina e ripulitela da zerbini, slittini, tavole, cavi e altri oggetti estranei.
- Non utilizzate la macchina senza indumenti invernali adeguati. Non indossate capi di abbigliamento larghi poiché potrebbero impigliarsi nelle parti in movimento. Indossate calzature in grado di offrire la massima stabilità su superfici scivolose.
- Trattate il carburante con cautela, in quanto è altamente infiammabile.
  - Utilizzate una tanica per carburante approvata.
  - Non aggiungete mai carburante se il motore è avviato o caldo.
  - Riempite il serbatoio all'aperto, prestando la massima attenzione. Non rabboccate mai il serbatoio in ambiente chiuso.
  - Non riempite mai le taniche all'interno di un veicolo o sul pianale di un camion o di un rimorchio con rivestimento di plastica. Prima del riempimento posizionate sempre le taniche sul terreno, lontane dal veicolo.
  - Quando è possibile, smontate la macchina alimentata a benzina dal camion o dal rimorchio e rifornitela di carburante al suolo. Se non è possibile, rifornite di carburante la macchina sul rimorchio per mezzo di una tanica trasportabile, invece che con una pistola erogatrice di benzina.
  - Mantenete sempre la pistola a contatto con il bordo dell'apertura del serbatoio o della tanica, fino a quando non avete completato il rifornimento. Non utilizzate una pistola con il grilletto bloccato per l'erogazione automatica continua.
  - Rimontate saldamente il tappo del carburante e tergete eventuali perdite di carburante.
  - Se vi siete sporcati gli indumenti con il carburante, cambiatevi immediatamente.
  - Non fumate quando maneggiate la benzina.
- Utilizzate prolunghe e innesti femmina come specificato dal fabbricante per tutte le macchine con motori ad avviamento elettrico.
- Non tentate di spazzare la neve da superfici con ghiaia o pietra frantumata. Questa macchina è pensata per l'utilizzo unicamente su superfici pavimentate.
- Non tentate mai di effettuare regolazioni a motore acceso (salvo espressa indicazione del costruttore).
- Durante l'utilizzo della macchina o l'esecuzione di regolazioni o riparazioni indossate sempre occhiali di sicurezza o visiere per proteggere gli occhi da oggetti che potrebbero essere scagliati dalla macchina.
- Lasciate che la macchina e il motore si adattino alla temperatura esterna prima di iniziare a spazzare la neve.

Funzionamento

- Non mettete le mani o i piedi vicino o sotto le parti rotanti. Restate sempre lontani dall'apertura di scarico.
- Procedete con la massima cautela quando lavorate o attraversate vialetti, sentieri o strade di ghiaia. Prestate la massima attenzione a eventuali pericoli nascosti ed al traffico.
- Dopo avere urtato un oggetto estraneo, spegnete il motore, togliete la chiave di accensione e controllate accuratamente che la macchina non sia danneggiata; riparate eventuali danni prima di riavviare e utilizzare la macchina.
- Qualora la macchina iniziasse a vibrare in maniera anomala, spegnete il motore e verificate immediatamente la causa. La vibrazione segnala generalmente un problema.
- Spegnete il motore prima di lasciare la posizione di lavoro, prima di disintasare l'alloggiamento delle pale rotanti o del camino di scarico, e prima di effettuare riparazioni, regolazioni o controlli.
- Quando dovete pulire, riparare o ispezionare la macchina, spegnete il motore e accertatevi che le pale rotanti e che tutte le parti in movimento si siano arrestate.
- Non fate funzionare il motore in ambiente chiuso, tranne che per avviarlo e per uscire o entrare in un edificio con la macchina. Aprite le porte esterne, in quanto i gas di scarico sono estremamente pericolosi.

- Abbiate estrema cautela quando utilizzate la macchina sulle pendenze.
- Non utilizzate la macchina senza le adeguate protezioni e altri dispositivi di sicurezza in sede e funzionanti.
- Non dirigete mai lo scarico verso persone o aree dove si potrebbero causare danni alla proprietà. Tenete lontano i bambini e altre persone.
- Non sovraccaricate la macchina nel tentativo di spazzare troppo velocemente la neve.
- Quando indietreggiate con la macchina guardate indietro e fate attenzione.
- Disinserite l'alimentazione delle pale rotanti prima di trasportare la macchina e durante le pause di utilizzo.
- Non utilizzate mai la macchina in caso di scarsa visibilità o poca luce. Procedete con passo regolare e tenete le mani saldamente sulla stegola. Camminate, non correte.
- Non toccate mai un motore o una marmitta caldi.

Pulizia di un camino di scarico intasato

La più comune causa di lesioni associate agli spazzaneve è il contatto delle mani con le pale rotanti in movimento in fondo al camino di scarico. Non usate mai le mani per pulire il camino di scarico.

Per pulire il camino:

- **Spegnete il motore!**
- Attendete 10 secondi per essere certi che le pale rotanti abbiamo smesso di girare.
- Utilizzate sempre un attrezzo per la pulizia, mai le mani.

Manutenzione e rimessaggio

- Controllate a intervalli frequenti il serraggio di tutti gli elementi di fissaggio per accertare che la macchina sia in buone condizioni di sicurezza.
- Non riponete mai la macchina con benzina nel serbatoio all'interno di edifici dove sono presenti possibili fonti di scintille o fiamme, quali boiler, stufe, asciugatrici. Lasciate che il motore si raffreddi prima di riporlo in un luogo chiuso.
- Leggete attentamente il *Manuale dell'operatore* per informazioni importanti sul rimessaggio prolungato della macchina.
- Mantenete in buone condizioni le targhette di avvertenza e istruzione, e all'occorrenza sostituitele.
- Dopo avere spazzato la neve fate funzionare la macchina per un breve lasso di tempo per prevenire il congelamento delle pale rotanti.

Sicurezza degli spazzaneve Toro

La seguente lista riporta informazioni sulla sicurezza pertinenti ai prodotti Toro, ed altre informazioni sulla sicurezza cui dovete fare attenzione.

- **Le lame rotanti del rotore possono tagliare dita e mani.** Durante il funzionamento della macchina rimanete dietro le stegole e lontano dall'apertura di scarico. **Tenete sempre viso, mani, piedi ed altre parti del corpo e gli indumenti lontano dalle parti mobili o rotanti della macchina.**
- Prima di regolare, pulire, riparare e ispezionare la macchina, e prima di disintasare il camino di scarico, **spegnete il motore, togliete la chiave e attendete che tutte le parti in movimento si siano fermate.**
- **Prima** di lasciare la posizione di lavoro, spegnete il motore, togliete la chiave di accensione e attendete che tutte le parti in movimento si siano fermate.
- Qualora un carter, un dispositivo di sicurezza o una decalcomania fossero danneggiati, mancanti o illeggibili, riparateli o sostituiteli prima di riutilizzare la macchina. Inoltre, serrate tutti gli elementi di fissaggio allentati.
- **Non** fumate quando maneggiate la benzina.
- **Non** utilizzate lo spazzaneve sui tetti.
- Non toccate il motore quando è in funzione o è appena spento, in quanto potrebbe scottare e ustionarvi.
- Eseguite solamente gli interventi di manutenzione indicati in questo manuale. Prima di eseguire qualsiasi intervento di manutenzione, di revisione o di regolazione, spegnete il motore e togliete la chiave. In caso di riparazioni di notevole entità, rivolgetevi a un Centro Assistenza autorizzato.
- Non modificate le impostazioni del regolatore sul motore.
- In sede di rimessaggio della macchina per un periodo superiore a 30 giorni, svuotate il serbatoio del carburante per prevenire eventuali pericoli. Conservate il carburante in una tanica omologata. Togliete la chiave dall'interruttore di accensione prima di riporre la macchina.
- Acquistate soltanto parti di ricambio ed accessori originali Toro.

Pressione acustica

Questa macchina ha un livello di pressione acustica all'orecchio dell'operatore di 89 dBA, con un valore d'incertezza (K) di 1 dBA. Il livello di pressione acustica è stato determinato secondo le procedure descritte nella norma EN ISO 11201.

Potenza acustica

Questa macchina ha un livello di potenza acustica garantito di 103 dBA, con un valore d'incertezza (K) di 3,75 dBA. Il livello di potenza acustica è stato determinato secondo le procedure descritte nella norma EN ISO 3744.

Vibrazione mano-braccio

Livello di vibrazione misurato per la mano sinistra = 7,3 m/s^2

Livello di vibrazione misurato per la mano destra = 6,8 m/s^2

Valore d'incertezza (K) = 2,9 m/s^2

I valori misurati sono stati determinati secondo le procedure descritte nella norma EN ISO 20643.

Adesivi di sicurezza e informativi

Importante: Gli adesivi di sicurezza o d'istruzione sono affissi nelle adiacenze di punti potenzialmente pericolosi. Sostituite gli adesivi danneggiati.

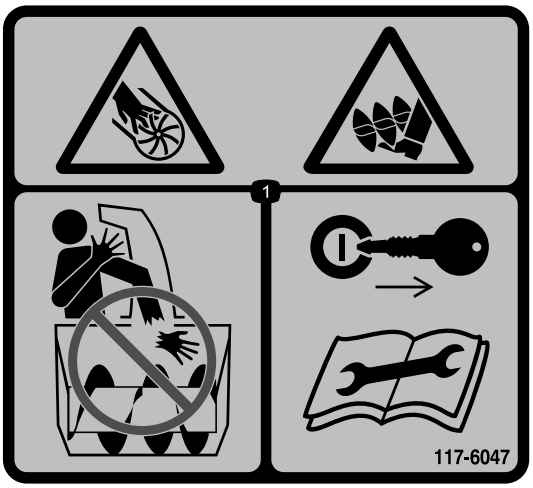

117-6047

Ordinate il n. cat. 117-7742

1. Pericolo di taglio e smembramento causati dalla ventola e dalla coclea. Non inserite la mano nel camino; prima di eseguire interventi di revisione e manutenzione togliete la chiave di accensione e leggete le istruzioni.

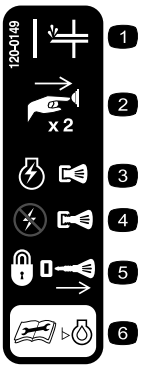

120-0149

1. Iniettore
2. Premete due volte l'iniettore per innescare il motore.
3. Premete la chiave per avviare il motore.
4. Tirate la chiave per spegnere il motore.
5. Togliete la chiave per bloccare il motore.
6. Prima di controllare il livello dell'olio motore leggete il *Manuale dell'operatore*.



117-7713

1. Avvertenza. Leggete il *Manuale dell'operatore.*
2. Pericolo di taglio e smembramento causato dalla ventola. Spegnete il motore prima di allontanarvi dalla macchina.
3. Pericolo di lancio di oggetti. Tenete gli astanti a distanza di sicurezza dalla macchina.
4. Pericolo di perdite di carburante. Non inclinate la macchina in avanti o indietro.
5. Per innestare la coclea schiacciate la barra di comando.
6. Lasciate andare la barra di comando per disinnestare la coclea.

Preparazione

Parti sciolte

Verificate che sia stata spedita tutta la componentistica, facendo riferimento alla seguente tabella.

Procedura	Descrizione	Qté	Uso
1	Bulloni a testa ovale Rondelle curve Manopole della stegola	2 2 2	Montate la stegola.
2	Non occorrono parti	–	Montaggio della maniglia dell'avviatore autoavvolgente.
3	Gruppo camino di scarico Viti Rondelle Dadi di bloccaggio Manopola	1 2 2 2 1	Montaggio del gruppo camino di scarico.
4	Bottiglia di olio motore	1	Riempite d'olio il motore.
5	Non occorrono parti	–	Regolazione del cavo di comando.

1

Montaggio della stegola

Parti necessarie per questa operazione:

2	Bulloni a testa ovale
2	Rondelle curve
2	Manopole della stegola

Procedura

1. Posizionate le estremità della parte superiore della stegola internamente alla parte inferiore della stegola e allineate i fori.
2. Inserite i bulloni a testa ovale nei fori allineati, con le teste sulla parte esterna della stegola (Figura 3).

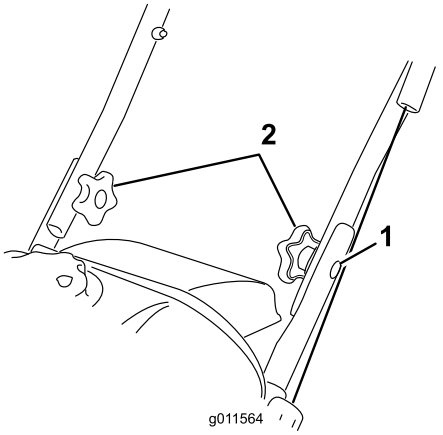

Figura 3

1. Bullone a testa ovale (2)
2. Rondelle curve e manopole della stegola

3. Montate le rondelle curve e le manopole della stegola sui bulloni a testa ovale, sulla parte interna della stegola (Figura 3) e **serrate saldamente le manopole**.

Importante: Accertatevi che il cavo sia disposto sulla parte esterna della stegola.

2

Montaggio della maniglia dell'avviatore autoavvolgente

Non occorrono parti

Procedura

Montate la maniglia dell'avviatore autoavvolgente nella guida del cordino come illustrato in Figura 4.

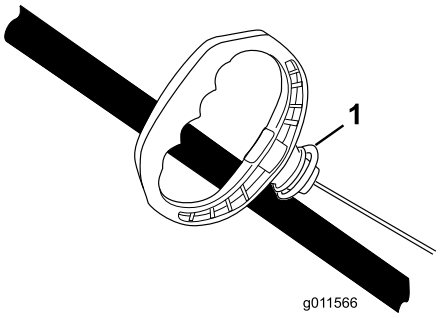

Figura 4

1. Guida del cordino

3

Montaggio del gruppo camino di scarico

Parti necessarie per questa operazione:

1	Gruppo camino di scarico
2	Viti
2	Rondelle
2	Dadi di bloccaggio
1	Manopola

Procedura

Montate il gruppo camino di scarico come illustrato in Figura 5.

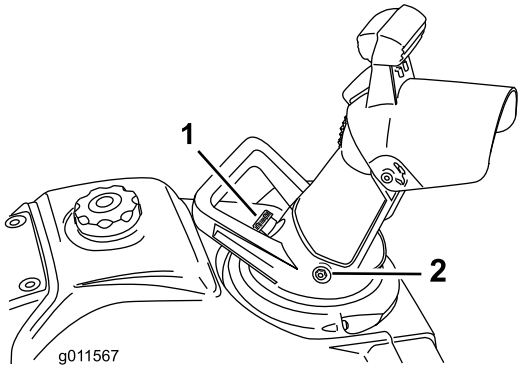

Figura 5

1. Manopola
2. Bullone (2), rondella (2) e dado di bloccaggio (2)

Nota: Montate i bulloni dall'interno del gruppo camino di scarico, così che le rondelle e i dadi di bloccaggio si trovino all'esterno del camino.

Importante: Non serrate eccessivamente i dadi di bloccaggio.

4

Riempimento del motore con olio

Parti necessarie per questa operazione:

1	Bottiglia di olio motore

Procedura

La macchina non viene consegnata con l'olio già nel motore, ma insieme alla macchina viene fornita una bottiglia di olio.

Importante: Prima di avviare il motore riempitelo con l'olio.

Riempimento massimo: 0,35 l, tipo: olio detergente per automobili con service classification API SJ, SL o superiore.

Consultate la Figura 6 per scegliere l'olio con la viscosità più adatta alla temperatura esterna prevista:

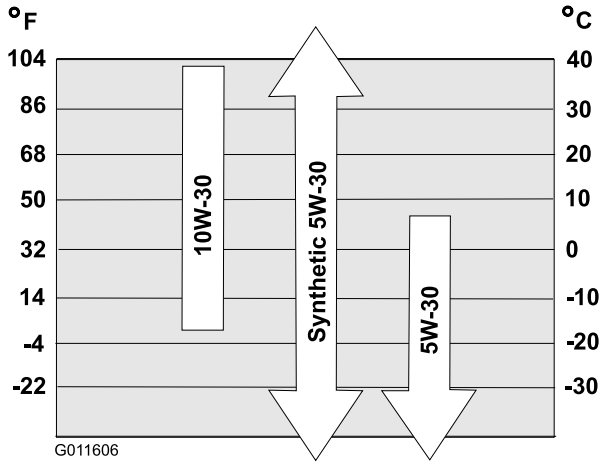

Figura 6

1. Portate la macchina su una superficie piana.
2. Pulite attorno al tappo del foro di riempimento dell'olio (Figura 7).
3. Svitate e togliete il tappo dal foro di riempimento dell'olio.
4. **Versate** lentamente l'olio nel relativo bocchettone di rifornimento. Attendete 3 minuti e controllate il livello dell'olio sull'asta, pulendo l'asta e poi inserendo, **senza avvitare,** il tappo sul foro di riempimento dell'olio.

   Nota: Per determinare quale sia il livello di olio corretto sull'asta vedere Figura 7.

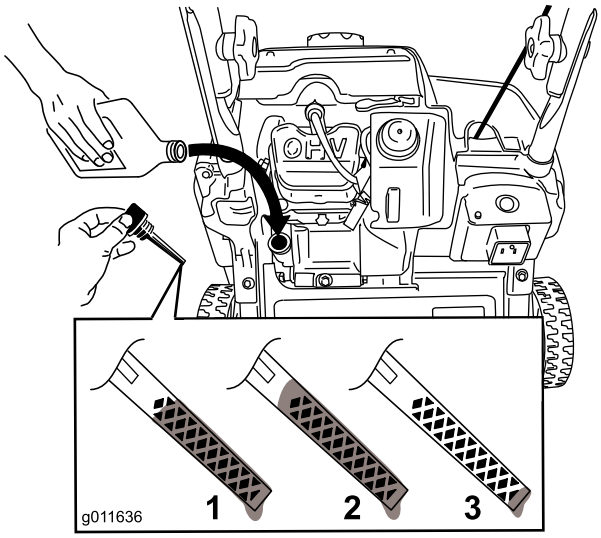

Figura 7

1. L'olio è al livello massimo.
2. Il livello dell'olio è troppo alto. Estrarre olio dalla coppa.
3. Il livello dell'olio è troppo basso. Aggiungere olio nella coppa.

   Nota: Riempite di olio la coppa fino a quando l'asta indica che il livello dell'olio motore è corretto, come illustrato in Figura 7. Se riempite eccessivamente il motore di olio, estraete l'olio in eccesso come indicato in Sostituzione dell'olio motore.

   Nota: Per rendere più agevole l'aggiunta di olio potete inclinare la macchina in avanti (stegola in su). Ricordate di mettere di nuovo la macchina nella posizione operativa prima di controllare il livello dell'olio.

   Importante: Non inclinate la macchina completamente in avanti, fino ad appoggiarla sul muso, altrimenti il carburante potrebbe fuoriuscire.
5. Avvitate il tappo sul foro di riempimento dell'olio e serratelo saldamente a mano.

5

Regolazione del cavo di comando

Non occorrono parti

Controllo del cavo di comando

Intervallo tra gli interventi tecnici: Dopo la prima ora—Controllate il cavo di comando, e all'occorrenza regolatelo.

Ogni anno—Controllate il cavo di comando, e all'occorrenza regolatelo.

Importante: Dovete controllare e, se necessario, regolare il cavo di comando prima di mettere in funzione la macchina per la prima volta.

Tirate la barra di comando indietro, contro la stegola, per eliminare il gioco presente sul cavo di comando (Figura 8).

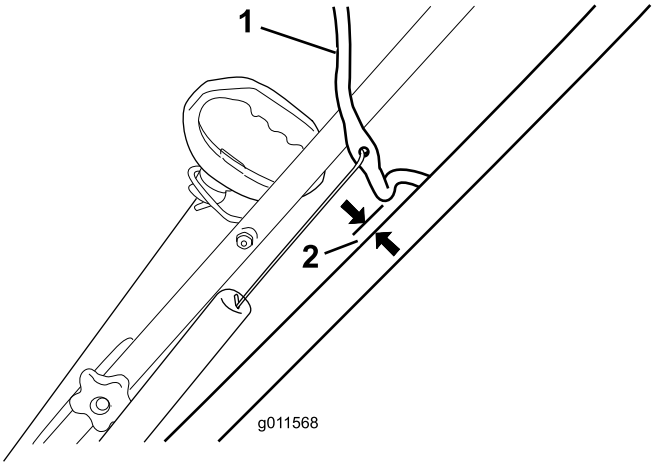

Figura 8

1. Barra di comando
2. Da 2 a 3 mm

Nota: Accertatevi che tra la barra di comando e la stegola vi sia una distanza compresa tra 2 e 3 mm (Figura 8).

Importante: Affinché le pale rotanti si arrestino correttamente, quando si disinnesta la barra di comando deve essere presente un po' di gioco sul cavo di comando.

Regolazione del cavo di comando

1. Fate scorrere verso l'alto la protezione della molla e sganciate la molla dal dispositivo di regolazione (Figura 9).

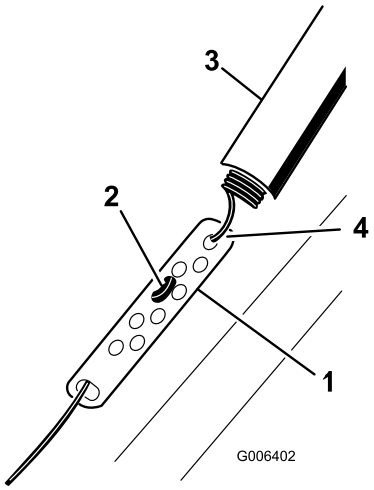

Figura 9

1. Dispositivo di regolazione
2. Raccordo a Z
3. Protezione della molla
4. Sganciare la molla in questo punto.

Nota: Per agevolare lo sganciamento della molla potete tirare verso l'alto il dispositivo di regolazione e il cavo.

2. Spostate il raccordo a Z su un foro superiore o inferiore del dispositivo di regolazione, al fine di ottenere una distanza compresa tra 2 e 3 mm tra la barra di comando e la stegola (Figura 9).

   Nota: Spostando il raccordo a Z più in alto, la distanza tra la barra di comando e la stegola diminuisce; spostandolo più in basso, la distanza aumenta.

3. Agganciate la molla al dispositivo di regolazione e fate scorrere la protezione della molla sul dispositivo.
4. Controllate la regolazione; vedere Controllo del cavo di comando.

   Nota: Se bagnata, la cinghia può scivolare (stridere); per asciugare il sistema di trasmissione avviate il rotore e fatelo girare a vuoto per 30 secondi.

Quadro generale del prodotto

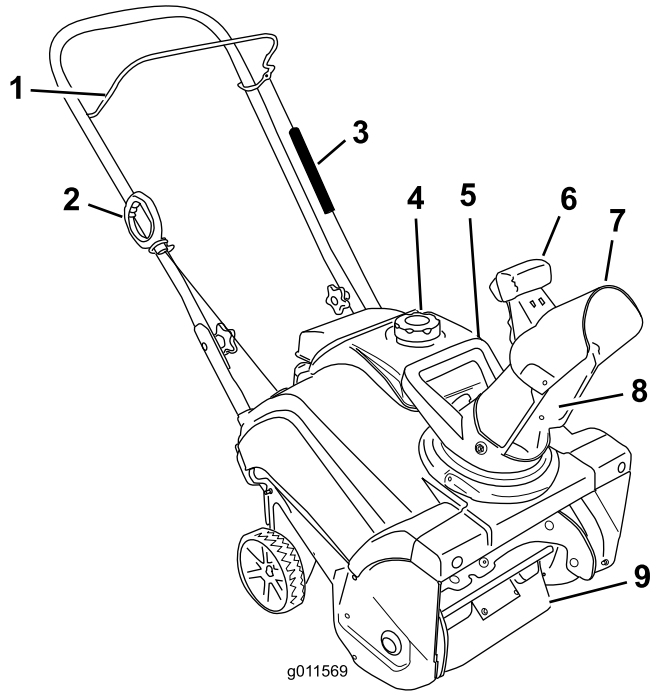

Figura 10

1. Barra di comando
2. Maniglia dell'avviatore autoavvolgente
3. Protezione della molla
4. Tappo del serbatoio del carburante
5. Maniglia del camino
6. Leva del deflettore del camino
7. Deflettore del camino di scarico
8. Camino di scarico
9. Pale rotanti

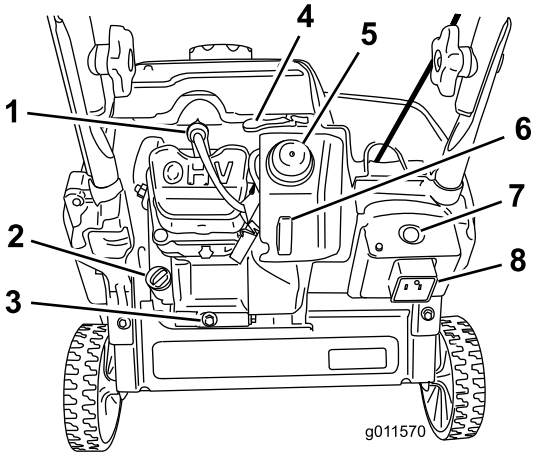

Figura 11

1. Candela
2. Tappo del foro di riempimento dell'olio
3. Tappo di spurgo dell'olio
4. Starter
5. Iniettore
6. Chiave di accensione
7. Pulsante dell'avviamento elettrico (soltanto modello 38283)
8. Presa per avviamento elettrico (soltanto modello 38283)

Funzionamento

Nota: Determinare i lati sinistro e destro della macchina dalla normale posizione di funzionamento.

⚠ PERICOLO

La benzina è estremamente infiammabile ed esplosiva. Un incendio o un'esplosione possono ustionare voi ed altre persone.

- **Per impedire che una carica elettrostatica faccia incendiare la benzina, mettete la tanica e/o la macchina per terra prima del riempimento, mai su un veicolo o su un oggetto.**
- **Riempite il serbatoio all'aperto, a motore freddo, e tergete le perdite accidentali.**
- **Non maneggiate la benzina quando fumate, o nelle adiacenze di una fiamma libera o di scintille.**
- **Conservate la benzina in una tanica per carburante approvata, fuori dalla portata dei bambini.**
- **Non inclinate la macchina avanti o indietro quando nel serbatoio è presente del carburante, altrimenti il carburante potrebbe fuoriuscire.**

Riempimento del serbatoio del carburante

Riempite il serbatoio del carburante con benzina senza piombo fresca, con un numero di ottani pari o prossimo a 87, proveniente da una stazione di rifornimento di buona marca (Figura 12).

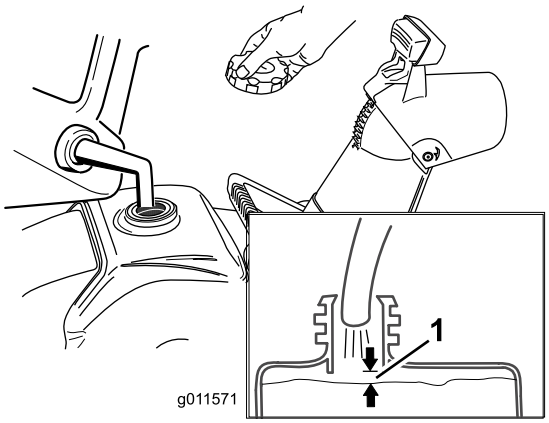

Figura 12

1. 13 mm

Importante: **Non versate olio nella benzina.**

Importante: **Non usate carburante E85 o E20. Carburanti alternativi con un alto contenuto di alcol possono causare difficoltà di avviamento, prestazioni scadenti del motore e danni interni al motore.**

Nota: Per risultati migliori, acquistate soltanto la quantità di benzina che prevedete di utilizzare nel giro di 30 giorni. In alternativa, potete aggiungere uno stabilizzatore per carburanti alla benzina appena acquistata per mantenerla fresca fino a 6 mesi.

Controllo del livello dell'olio motore

Intervallo tra gli interventi tecnici:
Prima di ogni utilizzo o quotidianamente—Controllate il livello dell'olio motore e rabboccate se necessario.

1. Accertatevi che il serbatoio della benzina non sia eccessivamente pieno (vedere Figura 12) e che il tappo del serbatoio sia ben saldo in posizione.
2. Portate la macchina su una superficie piana.
3. Pulite attorno al tappo del foro di riempimento dell'olio (Figura 13).
4. Svitate e togliete il tappo dal foro di riempimento dell'olio.
5. Pulite l'asta del tappo del foro di riempimento dell'olio con un panno pulito.
6. Inserite, **senza avvitare**, il tappo sul foro di riempimento dell'olio.
7. Togliete il tappo dal foro di riempimento dell'olio e controllate l'asta.
8. Per determinare quale sia il livello di olio corretto sull'asta vedere Figura 13.

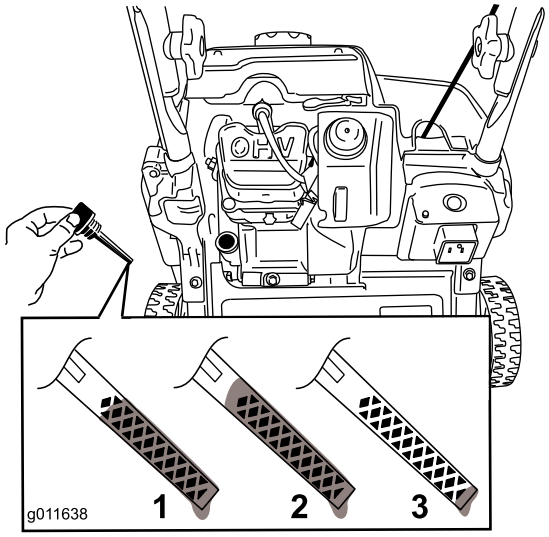

Figura 13

1. L'olio è al livello massimo.
2. Il livello dell'olio è troppo alto. Estrarre olio dalla coppa.
3. Il livello dell'olio è troppo basso. Aggiungere olio nella coppa.

9. Se il livello dell'olio risulta basso, **versate** lentamente l'olio nel relativo bocchettone di rifornimento. Attendete 3 minuti e controllate il livello dell'olio sull'asta, pulendo l'asta e poi inserendo, **senza avvitare,** il tappo sul foro di riempimento dell'olio.

   Nota: Per rendere più agevole l'aggiunta di olio potete inclinare la macchina in avanti (stegola in su). Ricordate di mettere di nuovo la macchina nella posizione operativa prima di controllare il livello dell'olio.

   Importante: Non inclinate la macchina completamente in avanti, fino ad appoggiarla sul muso, altrimenti il carburante potrebbe fuoriuscire.

   Riempimento massimo: 0,35 l, tipo: olio detergente per automobili con service classification API SJ, SL o superiore.

   Consultate la Figura 14 per scegliere l'olio con la viscosità più adatta alla temperatura esterna prevista:

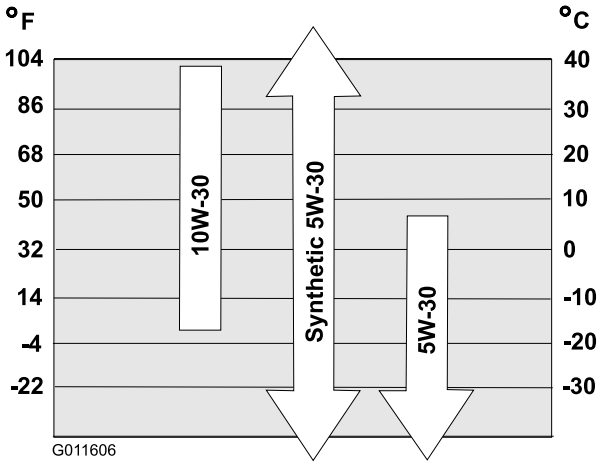

Figura 14

   Nota: Riempite di olio la coppa fino a quando l'asta indica che il livello dell'olio motore è corretto, come illustrato in Figura 14. Se riempite eccessivamente il motore di olio, estraete l'olio in eccesso come indicato in Sostituzione dell'olio motore.

10. Avvitate il tappo sul foro di riempimento dell'olio e serratelo saldamente a mano.

Avviamento del motore

1. Premete la chiave di accensione fino a fine corsa, portandola in posizione On (Figura 15).

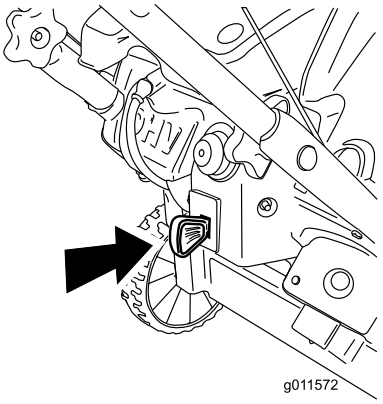

Figura 15

2. Spostate lo starter tutto a destra (Figura 16).

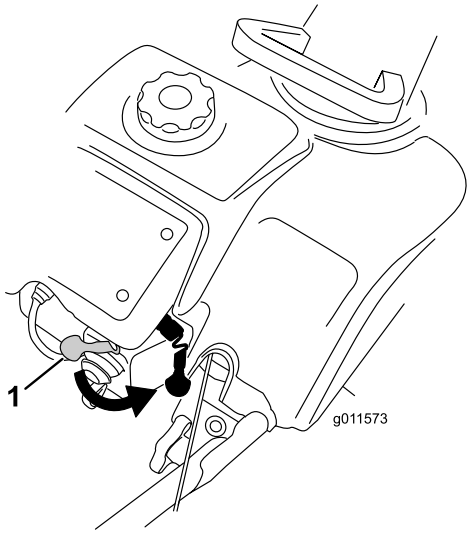

Figura 16

1. Starter

3. Con il pollice spingete 2 volte l'iniettore con forza, tenendolo premuto ogni volta per un secondo prima di lasciarlo andare (Figura 17).

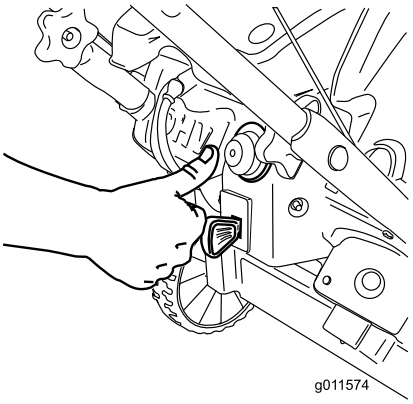

Figura 17

Nota: Toglietevi il guanto quando premete l'iniettore, in modo che l'aria non esca dal foro d'innesco.

Importante: Non utilizzate l'iniettore o lo starter se il motore è stato in funzione ed è caldo. L'iniezione eccessiva può provocare l'ingolfamento e il mancato avviamento del motore.

4. Collegate una prolunga a una fonte di alimentazione elettrica e alla macchina, quindi premete il pulsante di avviamento elettrico (soltanto modello 38283) (Figura 18) oppure tirate la maniglia dell'avviatore autoavvolgente (Figura 19).

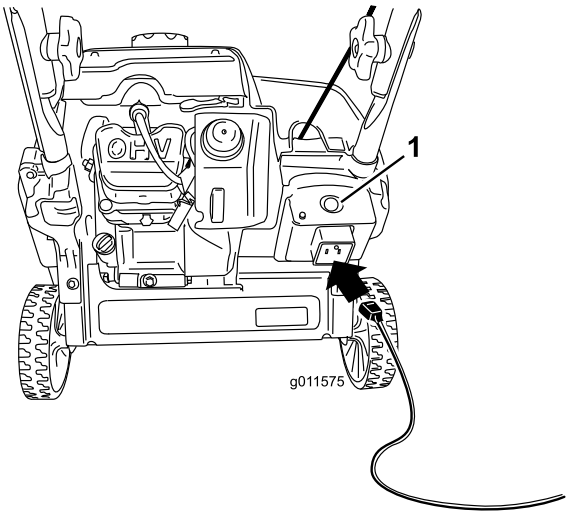

Figura 18

1. Pulsante dell'avviamento elettrico

Nota: Utilizzate unicamente una prolunga calibro 16 idonea per l'esterno non più lunga di 15 m.

⚠ AVVERTENZA

Il cavo elettrico può danneggiarsi e causare shock o incendi.

Ispezionare a fondo il cavo elettrico prima di collegarlo a una fonte di alimentazione elettrica. Se il cavo è danneggiato, non usatelo per avviare la macchina. Sostituite o riparare il cavo immediatamente. Contattate un Centro Assistenza autorizzato per ricevere assistenza (soltanto modello 38283).

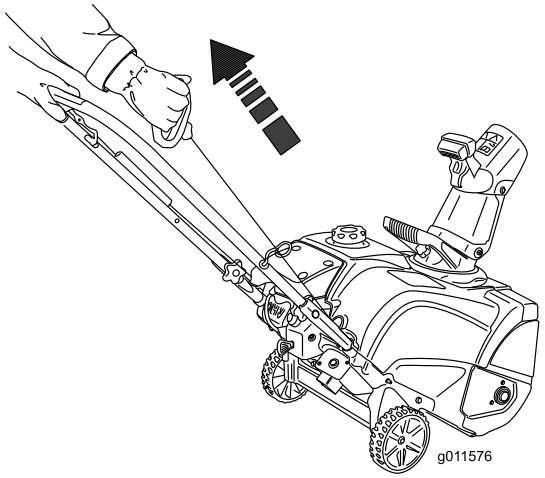

Figura 19

Importante: Azionate l'avviamento elettrico non più di 10 volte, alternando 5 secondi di attività a 5 secondi di riposo. L'azionamento prolungato dell'avviamento elettrico può causare

surriscaldamento e danni al medesimo. Se il motore non dovesse avviarsi dopo questa serie di tentativi, lasciate raffreddare il motorino di avviamento per almeno 40 minuti prima di tentare di nuovo. Se il motore non dovesse avviarsi dopo la seconda serie di tentativi, portate la macchina presso un Centro Assistenza autorizzato per ricevere assistenza (soltanto modello 38283).

Nota: Se l'avviatore autoavvolgente non funziona correttamente, potrebbe essere congelato. Scongelate l'avviatore prima di tentare un avviamento della macchina.

5. Mentre il motore è in funzione, spostate gradualmente lo starter verso sinistra.
6. Scollegate la prolunga dalla fonte di alimentazione elettrica e dalla macchina (soltanto modello 38283).

⚠ ATTENZIONE

Se lasciate la macchina collegata a una fonte di alimentazione elettrica, qualcuno potrebbe avviarla inavvertitamente e causare ferite o danni.

Scollegate sempre il cavo elettrico quando non dovete avviare la macchina (soltanto modello 38283).

Azionamento delle pale rotanti

Per azionare le pale rotanti tenete la barra di comando premuta contro la stegola (Figura 20).

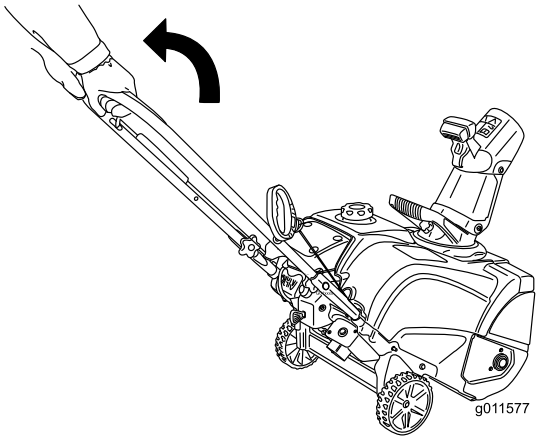

Figura 20

1. Barra di comando

Arresto delle pale rotanti

Per arrestare le pale rotanti lasciate andare la barra di comando (Figura 21).

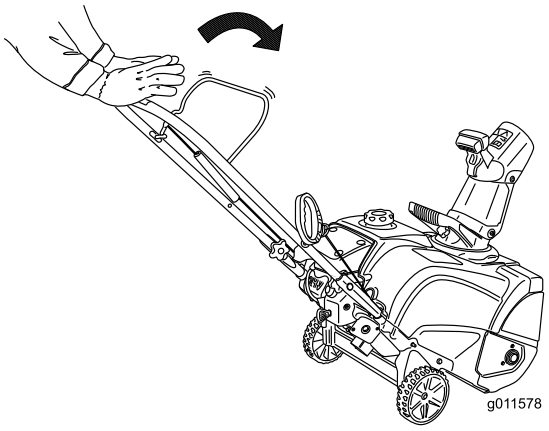

Figura 21

Spegnimento del motore

Per spegnere il motore tirate in fuori la chiave di accensione fino a quando non scatta in posizione Off (Figura 22) o spostate lo starter tutto a destra (Figura 16).

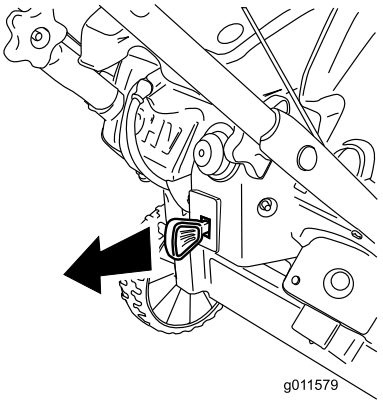

Figura 22

Regolazione del camino di scarico e del deflettore

Per regolare il camino di scarico spostate la relativa maniglia come illustrato in Figura 23.

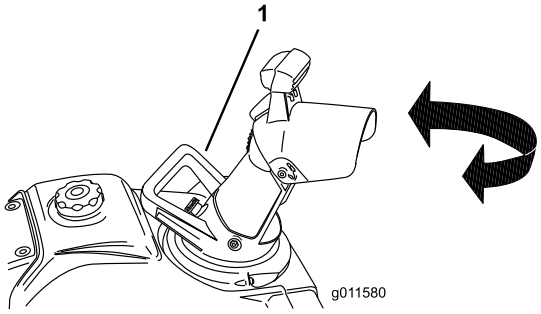

Figura 23

1. Maniglia del camino

Per variare l'inclinazione del deflettore del camino schiacciate la relativa leva e inclinate il deflettore verso il basso o verso l'alto (Figura 24). Lasciate andare la leva per bloccare il deflettore di scarico in posizione.

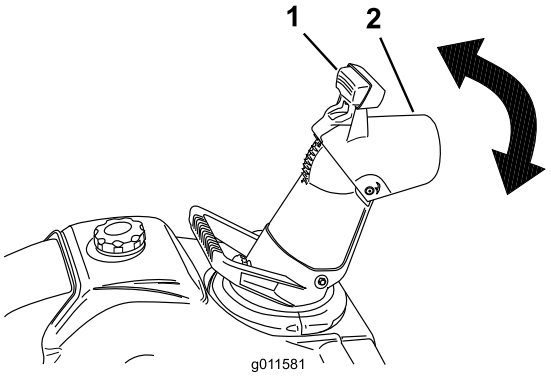

Figura 24

1. Leva
2. Deflettore del camino di scarico

Pulizia di un camino di scarico intasato

Importante: La più comune causa di lesioni associate alla macchina è il contatto delle mani con le pale rotanti in movimento in fondo al camino di scarico. Non usate mai le mani per pulire il camino di scarico.

Per pulire il camino:

- **Spegnete il motore!**
- Attendete 10 secondi per essere certi che le pale rotanti abbiamo smesso di girare.
- Utilizzate sempre un attrezzo per la pulizia, mai le mani.

Autopropulsione della macchina

Sollevate la stegola fino a quando le ruote sono di poco staccate dal suolo, mentre il raschiatore e le pale rotanti toccano terra; la macchina si sposterà in avanti (Figura 25).

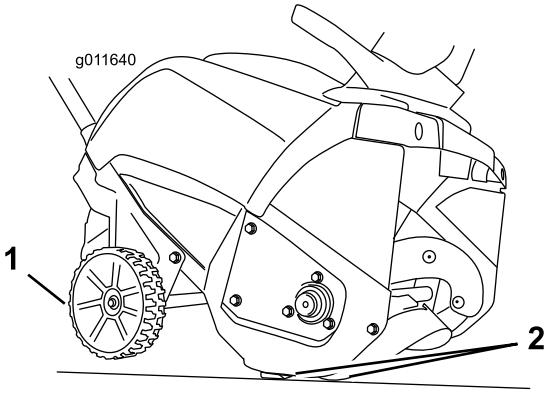

Figura 25

1. Ruote staccate dal suolo
2. Raschiatore e pale rotanti a contatto con il suolo

Nota: Variando leggermente la forza di sollevamento applicata sulla stegola potete controllare la velocità di avanzamento della macchina. Quando sul suolo vi è molta neve, spingete in avanti la stegola, se necessario, ma lasciate che la macchina funzioni alla propria velocità. Non sollevate la stegola più del necessario, poiché il raschiatore si staccherebbe dal suolo e lascerebbe uno strato di neve dietro la macchina.

Prevenzione del congelamento dopo l'utilizzo

- Lasciate girare il motore per alcuni minuti affinché le parti mobili non gelino. Spegnete il motore, attendete che tutte le parti in movimento si siano fermate ed eliminate il ghiaccio e la neve dalla macchina.
- Eliminate tutta la neve e il ghiaccio dalla base del camino.
- Ruotate il camino di scarico verso sinistra e verso destra per liberarlo dagli accumuli di ghiaccio.
- Con la chiave di accensione in posizione Off, tirate la maniglia dell'avviatore autoavvolgente più volte, o collegate il cavo elettrico a una fonte di alimentazione elettrica e alla macchina e premete il pulsante dell'avviamento elettrico una volta per prevenire che l'avviatore autoavvolgente e/o il motorino di avviamento gelino.
- Può accadere che quando nevica e col gelo alcuni comandi e parti mobili si congelino. Non usate forza eccessiva e non cercate di usare i comandi quando sono gelati. In caso di difficoltà nell'utilizzare comandi o parti, avviate il motore e lasciatelo girare per alcuni minuti.

Suggerimenti

⚠ AVVERTENZA

Le lame della ventola possono scagliare sassi, giocattoli ed altri corpi estranei, e ferire gravemente l'operatore o gli astanti.

- **Tenete sempre pulita l'area da oggetti che possano essere raccolti e scagliati dalle lame della ventola.**
- **Tenete lontani bambini ed animali da compagnia dall'area di utilizzo dello spazzaneve.**

- Eliminate la neve non appena potete, subito dopo una nevicata.
- Sovrapponete le passate per essere certi di rimuovere tutta la neve.
- Quando possibile, scaricate la neve sottovento.

Manutenzione

Nota: Determinare i lati sinistro e destro della macchina dalla normale posizione di funzionamento.

Programma di manutenzione raccomandato

Cadenza di manutenzione	Procedura di manutenzione
Dopo la prima ora	• Controllate il cavo di comando, e all'occorrenza regolatelo. • Verificate l'eventuale presenza di elementi di fissaggio allentati e, se necessario, serrateli.
Dopo le prime 2 ore	• Cambiate l'olio motore.
Prima di ogni utilizzo o quotidianamente	• Controllate il livello dell'olio motore e rabboccate se necessario.
Ogni anno	• Controllate il cavo di comando, e all'occorrenza regolatelo. • Ispezionate le pale rotanti e, se necessario, fatele sostituire, insieme al raschiatore, da un Centro Assistenza autorizzato. • Cambiate l'olio motore. • Revisionate la candela e, se necessario, sostituitela. • Verificate l'eventuale presenza di elementi di fissaggio allentati e, se necessario, serrateli. • Fate controllare la cinghia di trasmissione da un Centro Assistenza autorizzato e, se necessario, sostituitela.
Ogni anno o prima del rimessaggio	• Preparate la macchina per il rimessaggio.

Regolazione del cavo di comando

Vedere Regolazione del cavo di comando in Approntamento.

Ispezione delle pale rotanti

Intervallo tra gli interventi tecnici: Ogni anno—Ispezionate le pale rotanti e, se necessario, fatele sostituire, insieme al raschiatore, da un Centro Assistenza autorizzato.

Prima di ogni utilizzo, cercate eventuali tracce di usura sulle pale rotanti. Quando il bordo di una pala rotante si è usurato fino al foro indicatore di usura, fate sostituire le pale rotanti e il raschiatore da un Centro Assistenza autorizzato (Figura 26).

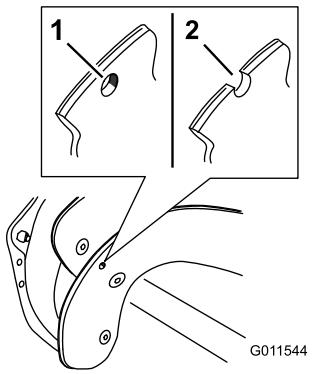

Figura 26

1. Il foro indicatore di usura è integro; non è necessario sostituire le pale rotanti.
2. Il foro indicatore di usura non è integro; sostituire le pale rotanti e il raschiatore.
3. Raschiatore

Cambio dell'olio motore

Intervallo tra gli interventi tecnici: Dopo le prime 2 ore

Ogni anno

Fate girare il motore alcuni minuti per scaldare l'olio prima di sostituirlo. L'olio caldo fluisce meglio e trasporta più elementi inquinanti.

1. Accertatevi che il serbatoio della benzina non sia eccessivamente pieno (vedere Figura 12) e che il tappo del serbatoio sia ben saldo in posizione.
2. Portate la macchina su una superficie piana.
3. Posizionate una bacinella per la raccolta dell'olio sotto il tappo di spurgo dell'olio (Figura 11), togliete il tappo di spurgo e inclinate indietro (stegola in basso) la macchina fino a metà della distanza dal suolo per fare defluire l'olio usato nella bacinella.

   Importante: Non inclinate la macchina fino a toccare il suolo con la stegola, altrimenti il carburante potrebbe fuoriuscire.
4. Dopo avere fatto defluire l'olio usato, riportate la macchina in posizione operativa.
5. Montate il tappo di spurgo dell'olio e serratelo saldamente.
6. Pulite attorno al tappo del foro di riempimento dell'olio (Figura 11).
7. Svitate e togliete il tappo dal foro di riempimento dell'olio.
8. **Versate** lentamente l'olio nel relativo bocchettone di rifornimento. Attendete 3 minuti e controllate il livello dell'olio sull'asta, pulendo l'asta e poi inserendo, **senza avvitare,** il tappo sul foro di riempimento dell'olio.

   Nota: Per determinare quale sia il livello di olio corretto sull'asta vedere Figura 27.

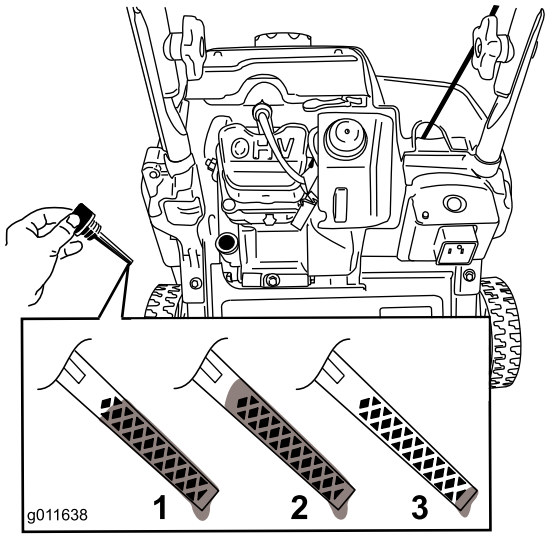

Figura 27

1. L'olio è al livello massimo.
2. Il livello dell'olio è troppo alto. Estrarre olio dalla coppa.
3. Il livello dell'olio è troppo basso. Aggiungere olio nella coppa.

Nota: Per rendere più agevole l'aggiunta di olio potete inclinare la macchina in avanti (stegola in su). Ricordate di mettere di nuovo la macchina nella posizione operativa prima di controllare il livello dell'olio.

Importante: Non inclinate la macchina completamente in avanti, fino ad appoggiarla sul muso, altrimenti il carburante potrebbe fuoriuscire.

Riempimento massimo: 0,35 l, tipo: olio detergente per automobili con service classification API SJ, SL o superiore.

Consultate la Figura 28 per scegliere l'olio con la viscosità più adatta alla temperatura esterna prevista:

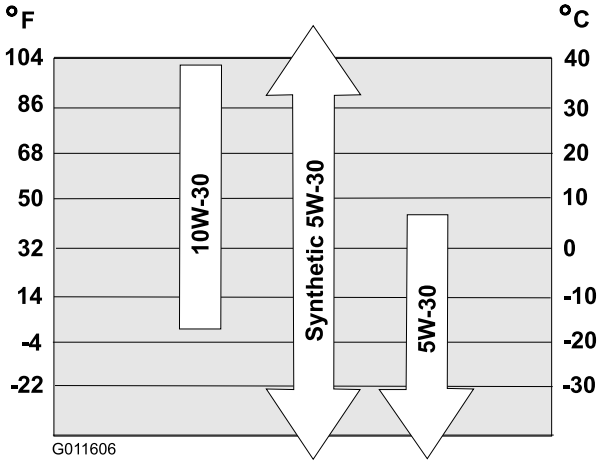

Figura 28

Nota: Riempite di olio la coppa fino a quando l'asta indica che il livello dell'olio motore è corretto, come illustrato in Figura 28. Se riempite eccessivamente il motore, rimuovete l'olio in eccesso facendolo defluire nella bacinella attraverso il tappo di spurgo.

9. Avvitate il tappo sul foro di riempimento dell'olio e serratelo saldamente a mano.
10. Tergete l'olio versato.
11. Consegnate l'olio usato al centro di raccolta più vicino.

Manutenzione della candela

Intervallo tra gli interventi tecnici: Ogni anno—Revisionate la candela e, se necessario, sostituitela.

Utilizzate una candela Toro (n. cat. 119-1961).

1. Spegnete il motore e attendete che tutte le parti in movimento si siano fermate.

2. Scollegate il cappellotto dalla candela (Figura 29).
3. Pulite attorno alla candela.
4. Rimuovete la candela dalla testata.

   Importante: Sostituite la candela se è incrinata, incrostata o sporca. Non pulite gli elettrodi, perché se dei granelli penetrano nel cilindro possono danneggiare il motore.

5. Impostate la distanza tra gli elettrodi della candela a 0,76 mm (Figura 29).

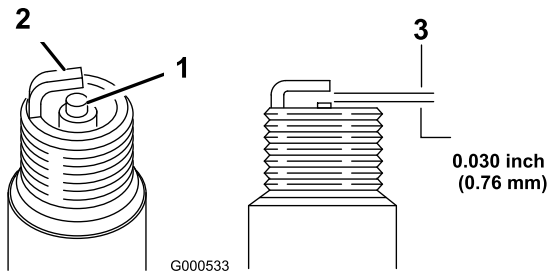

Figura 29

1. Isolante dell'elettrodo centrale
2. Elettrodo laterale
3. Distanza (non in scala)

6. Montate la candela e serratela a una coppia di 27-30 Nm.
7. Collegate il cappellotto alla candela.

Rimessaggio

Rimessaggio della macchina

⚠ AVVERTENZA

- **I vapori della benzina sono altamente infiammabili, esplosivi e pericolosi se inalati. Se riponete la macchina in un luogo dove è presente una fiamma libera, i vapori della benzina possono infiammarsi e causare un'esplosione.**
- **Non riponete la macchina in una casa (luogo abitativo), in un seminterrato o in un altro luogo dove possono essere presenti fonti di scintille o fiamme quali boiler, stufe, asciugatrici, forni e apparecchi simili.**
- **Non inclinate la macchina avanti o indietro quando nel serbatoio è presente del carburante, altrimenti il carburante potrebbe fuoriuscire**
- **Non riponete la macchina con la stegola inclinata fino a toccare il suolo perché l'olio colerebbe nel cilindro del motore e sul terreno, e la macchina non si avvierebbe o non funzionerebbe.**

1. L'ultima volta che fate il pieno prima del rimessaggio stagionale, versate lo stabilizzatore per carburante nel carburante fresco, come indicato nelle istruzioni del costruttore del motore.
2. Fate girare il motore per dieci minuti, al fine di distribuire il carburante condizionato in tutto l'impianto di alimentazione.
3. Cambiate l'olio motore mentre il motore è caldo. Vedere Cambio dell'olio motore.
4. Svuotate il serbatoio del carburante e il carburatore eseguendo i passaggi indicati di seguito:

   A. Svitate, senza rimuoverla, la vite piccola sul lato della vaschetta del carburatore (Figura 30) fino a quando il carburante non inizia a uscire dal carburatore. Fate defluire il carburante in un contenitore approvato per carburanti.

   Importante: Non rimuovete il bullone dalla vaschetta sul fondo del carburatore.

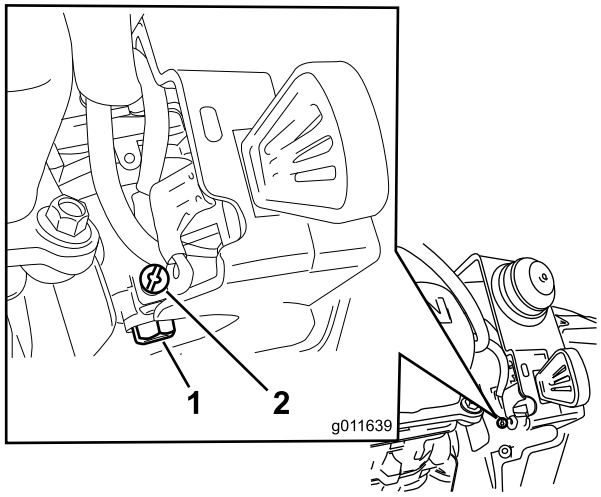

Figura 30

1. Bullone della vaschetta del carburatore - da non rimuovere
2. Vite piccola sul carburatore

B. Attendete alcuni minuti fino al completo deflusso del carburante, quindi montate il tappo del carburante e serrate la vite piccola sul carburatore.

5. Smaltite ecologicamente il carburante non utilizzato. Riciclatelo in ottemperanza alle norme locali, oppure utilizzatelo nella vostra automobile.
6. Togliete la candela.
7. Spruzzate due cucchiaini di olio nel foro della candela.
8. Montate la candela manualmente e serratela a una coppia di 27-30 Nm.
9. Con la chiave di accensione in posizione Off, tirate lentamente l'avviatore autoavvolgente per distribuire l'olio all'interno del cilindro.
10. Scollegate la chiave di accensione dal cordino e riponetela in un luogo sicuro.
11. Pulite la macchina.
12. Ritoccate le superfici scheggiate con vernice reperibile da un Distributore autorizzato. Prima di verniciarle, sabbiate le superfici interessate ed utilizzate un prodotto antiruggine per impedire che le parti metalliche si arrugginiscano.
13. Serrate tutti i dispositivi di tenuta allentati. Riparate o sostituite le parti danneggiate.
14. Coprite la macchina e riponetela in un luogo pulito e asciutto, fuori della portata dei bambini. Lasciate che il motore si raffreddi prima di riporlo in un luogo chiuso.

Note:

Note:

Note:

Elenco dei distributori internazionali

Distributore:	Paese:	Telefono:
Atlantis Su ve Sulama Sisstemleri Lt	Turchia	90 216 344 86 74
Balama Prima Engineering Equip.	Hong Kong	852 2155 2163
B-Ray Corporation	Corea	82 32 551 2076
Casco Sales Company	Portorico	787 788 8383
Ceres S.A.	Costa Rica	506 239 1138
CSSC Turf Equipment (pvt) Ltd.	Sri Lanka	94 11 2746100
Cyril Johnston & Co.	Irlanda del Nord	44 2890 813 121
Equiver	Messico	52 55 539 95444
Femco S.A.	Guatemala	502 442 3277
G.Y.K. Company Ltd.	Giappone	81 726 325 861
Geomechaniki of Athens	Grecia	30 10 935 0054
Guandong Golden Star	Cina	86 20 876 51338
Hako Ground and Garden	Svezia	46 35 10 0000
Hako Ground and Garden	Norvegia	47 22 90 7760
Hayter Limited (U.K.)	Regno Unito	44 1279 723 444
Hydroturf Int. Co Dubai	Emirati Arabi Uniti	97 14 347 9479
Hydroturf Egypt LLC	Egitto	202 519 4308
Ibea S.P.A.	Italia	39 0331 853611
Irriamc	Portogallo	351 21 238 8260
Irrigation Products Int'l Pvt Ltd.	India	86 22 83960789
Jean Heybroek b.v.	Paesi Bassi	31 30 639 4611
Lely (U.K.) Limited	Regno Unito	44 1480 226 800
Maquiver S.A.	Colombia	57 1 236 4079
Maruyama Mfg. Co. Inc.	Giappone	81 3 3252 2285
Metra Kft	Ungheria	36 1 326 3880
Mountfield a.s.	Repubblica Ceca	420 255 704 220
Munditol S.A.	Argentina	54 11 4 821 9999
Oslinger Turf Equipment SA	Ecuador	593 4 239 6970
Oy Hako Ground and Garden Ab	Finlandia	358 987 00733
Parkland Products Ltd.	Nuova Zelanda	64 3 34 93760
Prochaska & Cie	Austria	43 1 278 5100
RT Cohen 2004 Ltd.	Israele	972 986 17979
Riversa	Spagna	34 9 52 83 7500
Sc Svend Carlsen A/S	Danimarca	45 66 109 200
Solvert S.A.S.	Francia	33 1 30 81 77 00
Spypros Stavrinides Limited	Cipro	357 22 434131
Surge Systems India Limited	India	91 1 292299901
T-Markt Logistics Ltd.	Ungheria	36 26 525 500
Toro Australia	Australia	61 3 9580 7355
Toro Europe BVBA	Belgio	32 14 562 960

La garanzia del marchio Toro

Condizioni e prodotti coperti

The Toro® Company e la sua affiliata, Toro Warranty Company, ai sensi di un accordo tra di loro siglato, garantiscono congiuntamente la riparazione dei prodotti Toro indicati più sotto e utilizzati a uso residenziale* qualora essi presentassero difetti di materiale o lavorazione.

I seguenti periodi di tempo vengono applicati dalla data d'acquisto:

Prodotti	Periodo di garanzia
Tosaerba elettrici con operatore a piedi	Garanzia limitata di due anni
Rider con motore posteriore	Garanzia limitata di due anni
Trattori per tappeti erbosi e giardini	Garanzia limitata di due anni
Prodotti elettrici portatili	Garanzia limitata di due anni
Spazzaneve	Garanzia limitata di due anni
Consumer Zero Turn	Garanzia limitata di due anni

*Con "acquirente originale" s'intende la persona che ha originariamente acquistato il prodotto Toro.

*"Uso residenziale" significa l'uso del prodotto sul lotto della vostra abitazione. L'utilizzo in più luoghi, l'utilizzo istituzionale e il noleggio sono considerati usi commerciali, e in questo caso viene applicata la garanzia per uso commerciale.

Garanzia limitata per uso commerciale

I prodotti e gli accessori Consumer Toro utilizzati a scopo commerciale, istituzionale o per noleggio sono garantiti esenti da difetti di materiale e lavorazione per i seguenti periodi di tempo dalla data d'acquisto originale:

Prodotti	Periodo di garanzia
Tosaerba elettrici con operatore a piedi	Garanzia di 90 giorni
Rider con motore posteriore	Garanzia di 90 giorni
Trattori per tappeti erbosi e giardini	Garanzia di 90 giorni
Prodotti elettrici portatili	Garanzia di 90 giorni
Spazzaneve	Garanzia di 90 giorni
Consumer Zero Turn	Garanzia di 45 giorni

Istruzioni per ottenere il servizio in garanzia

Se credete che il vostro prodotto Toro presenti un difetto di materiale o lavorazione, procedete come segue.

1. Per la revisione del prodotto rivolgetevi al rivenditore di zona. Se per qualsiasi motivo non potete rivolgervi al rivenditore di zona, contattate qualsiasi Distributore Toro autorizzato per prenotare la revisione.
2. Portate il prodotto e la prova d'acquisto (ricevuta di vendita) al Centro Assistenza. Se per qualsiasi motivo non siete soddisfatti dell'analisi o del servizio del Centro Assistenza, contattateci al:

   Customer Care Department, Consumer Division
   The Toro Company
   8111 Lyndale Avenue South
   Bloomington, MN 55420-1196
   Direttore: Assistenza tecnica prodotti: 001–952–887–8248

   Vedere l'acclusa lista dei distributori.

Responsabilità del proprietario

In veste di proprietario dovete occuparvi della manutenzione del vostro prodotto Toro osservando le procedure di manutenzione riportate nel *Manuale dell'operatore*. La manutenzione ordinaria è a vostro carico, sia essa eseguita da un concessionario o da voi stesso.

Articoli e condizioni non coperti da garanzia

Quanto segue è escluso dalla presente espressa garanzia.

- Costo degli interventi di manutenzione ordinaria o dei pezzi soggetti a consumo, quali: pale rotanti, raschiatori, cinghie, carburante, lubrificanti, cambi olio, candele, regolazioni di cavi/collegamenti o freni
- Qualsiasi prodotto o pezzo modificato o impropriamente utilizzato, e che debba essere sostituito o riparato a causa di incidenti o mancanza di corretta manutenzione
- Riparazioni resesi necessarie a causa del mancato utilizzo di carburante fresco (conservato per meno di un mese), o mancata preparazione adeguata dell'unità prima di un periodo di inattività di oltre un mese
- Motore e trasmissione. che sono coperti dalle pertinenti garanzie del produttore, con clausole e condizioni a parte

Tutte le riparazioni coperte dalle presenti garanzie devono essere eseguite da un Centro Assistenza Toro autorizzato, utilizzando parti di ricambio Toro approvate.

Condizioni generali

L'acquisto è coperto dalle leggi nazionali di ciascun paese. La presente garanzia non limita i diritti riservati all'acquirente da tali leggi.