Form No. 3365-612 Rev B

CCR™ 6053 R Quick Clear Snowthrower

Číslo modelu 38567—Výrobní číslo 311000001 a vyšší
Číslo modelu 38569—Výrobní číslo 311000001 a vyšší

Návod k obsluze

Úvod

Tato sněhová fréza je určena pro majitele domů i pro najímané profesionály. Je určena pro odstraňování sněhu z dlážděných ploch, jako jsou příjezdové cesty či chodníky, a dalších ploch určených k pohybu po rezidenčních či komerčních areálech. Není určena pro odstraňování jiného materiálu, než je sníh, ani pro čištění štěrkových povrchů.

Pečlivě si tuto příručku prostudujte, abyste se naučili svůj výrobek správně obsluhovat a udržovat, a předešli tak zranění a jeho poškození. Jste odpovědni za řádnou a bezpečnou obsluhu stroje.

Společnost Toro můžete kontaktovat přímo na stránkách www.Toro.com, kde získáte informace o výrobcích a příslušenství, naleznete svého prodejce nebo můžete zaregistrovat svůj výrobek.

Potřebujete-li servis, originální náhradní díly Toro nebo doplňující informace, obraťte se na autorizované prodejní a servisní středisko nebo zákaznické středisko Toro a uveďte číslo modelu a výrobní číslo svého stroje. Obrázek 1 znázorňuje umístění čísla modelu a výrobního čísla produktu. Čísla si zapište do následujícího pole.

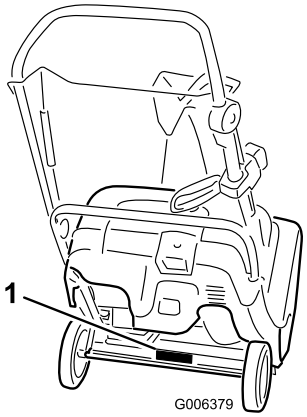

Obrázek 1

1. Štítek s číslem modelu a výrobním číslem

Číslo modelu _____

Výrobní číslo _____

Tato příručka identifikuje potenciální rizika a obsahuje bezpečnostní sdělení označená výstražným symbolem (Obrázek 2) signalizujícím riziko, které může způsobit vážný úraz nebo usmrcení, nebudete-li dodržovat doporučená opatření.



Obrázek 2

1. Varovný bezpečnostní symbol

Ke zdůraznění informací se v tomto návodu používají dva výrazy. **Důležité** je upozorněním na zvláštní informace o strojním zařízení a **Poznámka** zdůrazňuje všeobecné informace, kterým je třeba věnovat zvláštní pozornost.

Bezpečnost

Před spuštěním motoru si musíte přečíst tuto příručku.

⚠Toto je bezpečnostní výstražný symbol. Používá se k tomu, aby vás upozornil na hrozící nebezpečí úrazu. Dodržujte všechna bezpečnostní upozornění, která následují za tímto symbolem, abyste předešli možnému úrazu nebo usmrcení.

Nesprávným používáním nebo údržbou sněhové frézy můžete způsobit poranění či usmrcení osob nebo zvířat. Aby se toto riziko snížilo, dodržujte následující bezpečnostní pokyny.

Zaškolení

- Před používáním tohoto stroje si přečtěte a dodržujte veškeré pokyny uvedené na stroji a v příručkách. Seznamte se dokonale s ovládacími prvky tohoto

© 2011—The Toro® Company
8111 Lyndale Avenue South
Bloomington, MN 55420

Zaregistrujte svůj výrobek na adrese www.Toro.com.

CE

Překlad originálu (CS)
Vytištěno v USA
Všechna práva vyhrazena

zařízení a s jeho správným použitím. Naučte se, jak stroj rychle zastavit a jak vypnout ovládací prvky.

- Nikdy nedovolte, aby stroj ovládaly děti. Nikdy nedovolte, aby stroj ovládaly dospělé osoby, které nejsou řádně seznámeny s jeho používáním.
- Dbejte na to, aby se v místě používání stroje nezdržovaly žádné osoby, zejména malé děti.
- Dejte pozor, abyste při práci neuklouzli nebo neupadli.

Příprava

- Pečlivě zkontrolujte celou oblast, ve které se strojem hodláte pracovat, a odstraňte všechny předměty, jako například rohožky, sáňky, desky, dráty apod.
- Se strojem pracujte pouze v řádném zimním oblečení. Nenoste volné oblečení, které by mohlo být zachyceno pohyblivými částmi stroje. Noste boty, které dobře drží na kluzkém povrchu.
- S palivem manipulujte opatrně, je vysoce hořlavé.
  - Používejte schválený kanystr.
  - Nikdy nedoplňujte palivo do běžícího nebo horkého motoru.
  - Palivovou nádrž doplňujte venku a s velkou opatrností. Nikdy neplňte palivovou nádrž uvnitř budov.
  - Nikdy neplňte kanystry uvnitř vozidla nebo na korbě vozidla či přívěsu s plastovým podkladem. Před plněním vždy položte kanystry na zem, v bezpečné vzdálenosti od vozidla.
  - Je-li to praktické, sundejte stroje na benzinový pohon z vozidla nebo přívěsu a doplňte do nich palivo na zemi. Pokud to není možné, doplňujte palivo do takových strojů z přenosného kanystru, a ne z pistole čerpacího stojanu.
  - Po celou dobu doplňování paliva musí být pistole v kontaktu s okrajem hrdla palivové nádrže nebo kanystru. Nepoužívejte aretaci spouště pistole.
  - Pevně zajistěte uzávěr palivové nádrže a otřete rozlité palivo.
  - Pokud došlo k potřísnění oblečení palivem, okamžitě oblečení vyměňte.
  - Při manipulaci s benzinem nekuřte.
- Pro všechny stroje vybavené elektrickým startérem používejte přípojné kabely a zásuvky specifikované výrobcem.
- Nikdy neodklízejte sníh z povrchu posypaného štěrkem nebo kamennou drtí. Tento výrobek je určen pouze k odklízení sněhu z dlážděných nebo asfaltovaných povrchů.
- Za chodu motoru stroj nikdy neseřizujte ani nenastavujte (pokud to výrobce výslovně nedoporučuje).
- Při práci se sněhovou frézou, nastavování nebo opravách vždy používejte ochranné brýle nebo štít na ochranu očí před předměty, které mohou od stroje odlétávat.
- Než začnete odklízet sníh, vyčkejte, až se motor a fréza přizpůsobí venkovní teplotě.

Obsluha

- Nedávejte ruce nebo nohy do blízkosti rotujících částí nebo pod ně. Držte se v bezpečné vzdálenosti od vyhazovacího otvoru.
- Při přejíždění nebo odklízení sněhu z šotolinových cest či chodníků buďte mimořádně opatrní. Dávejte pozor na skrytá nebezpečí a provoz na silnici.
- Při střetu s cizím předmětem vypněte motor, vytáhněte klíček ze zapalování, a než stroj znovu nastartujete a začnete používat, pečlivě jej prohlédněte, zda nebyl poškozen. Případná poškození opravte.
- Pokud stroj začne abnormálně vibrovat, vypněte motor a proveďte okamžitou kontrolu, abyste zjistili příčinu vibrací. Vibrace všeobecně upozorňují na vznikající potíže.
- Dříve než opustíte pozici obsluhy, začnete čistit kryt nožů rotoru nebo vyhazovací komín a provádět jakékoliv opravy, nastavení či kontrolu stroje, vypněte motor.
- Než začnete stroj čistit, opravovat nebo kontrolovat, vypněte motor a ujistěte se, že rotující nože a všechny ostatní pohyblivé části jsou v klidu.
- Nespouštějte motor uvnitř budov s výjimkou vyjíždění nebo zajíždění. Otevřete venkovní dveře, výfukové plyny jsou nebezpečné.
- Buďte velmi opatrní při pohybu na svazích.
- Nikdy neprovozujte stroj bez krytů a jiných funkčních bezpečnostních zařízení.
- Dbejte na to, aby vyhazovací komín nikdy nemířil na lidi nebo na místa, kde může dojít ke škodám na majetku. Děti a ostatní osoby musí být v dostatečné vzdálenosti od stroje.
- Nepřetěžujte stroj; nesnažte se odklízet sníh příliš rychle.
- Pokud se strojem couváte, dívejte se za sebe a buďte velmi opatrní.
- Během přepravy stroje nebo v době, kdy se nepoužívá, odpojte pohon nožů rotoru.

- Sněhovou frézu používejte pouze při dobré viditelnosti nebo dobrém osvětlení. Vždy stůjte pevně na zemi a rukama se pevně držte rukojeti. Pohybujte se chůzí, nikdy během.
- Nikdy se nedotýkejte horkého motoru nebo tlumiče (Obrázek 3).

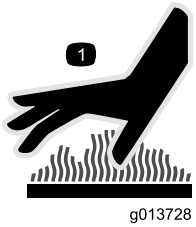

g013728

Obrázek 3

Čištění ucpaného vyhazovacího komínu.

Kontakt ruky s rotujícími noži rotoru uvnitř vyhazovacího komínu je nejčastější příčinou zranění při práci se sněhovými frézami. Čištění vyhazovacího komínu nikdy neprovádějte rukou.

Čištění provádějte následovně:

- **Vypněte motor!**
- Vyčkejte 10 sekund, abyste měli jistotu, že nože rotoru se zastavily.
- Použijte nástroj na odstraňování sněhu, nikoli ruce.

Údržba a skladování

- V zájmu dobrého technického stavu stroje často kontrolujte, zda jsou utaženy všechny šrouby a matice.
- Nikdy neskladujte stroj s palivem v nádrži uvnitř budovy, kde se vyskytují zdroje vznícení, například bojlery, teplomety nebo sušičky oblečení. Před uskladněním stroje v jakýchkoliv uzavřených prostorech nechte vždy vychladnout motor.
- Chcete-li stroj uskladnit na delší dobu, řiďte se pokyny uvedenými v *uživatelské příručce.*
- Poškozené bezpečnostní štítky opravte nebo vyměňte za nové.
- Po odklízení sněhu nechte stroj několik minut běžet, aby nedošlo k zamrznutí nožů rotoru.

Bezpečnostní pokyny pro sněhové frézy Toro

Následující přehled pokynů obsahuje důležité bezpečnostní informace o výrobcích Toro a další informace, se kterými se musíte seznámit.

- **Rotující čepele mohou způsobit poranění prstů či rukou.**Při práci se strojem stůjte za rukojeťmi a stranou od vyhazovacího otvoru. **Hlavu, ruce, nohy a ostatní části těla či oblečení udržujte v bezpečné vzdálenosti od rotujících nebo pohyblivých dílů stroje.**
- Než začnete stroj seřizovat, čistit (včetně vyhazovacího komínu), opravovat či kontrolovat, **vypněte motor, vytáhněte klíček a vyčkejte, až se zastaví veškeré pohyblivé části.**
- **Dříve** než opustíte pozici obsluhy, vypněte motor, vytáhněte klíček ze zapalování a vyčkejte, až se zastaví všechny pohyblivé části stroje.
- Dojde-li k poškození nebo ztrátě štítu, bezpečnostního zařízení nebo bezpečnostního štítku, opravte jej nebo vyměňte dříve, než uvedete stroj do provozu. Také utáhněte všechny uvolněné šrouby a matice.
- Při manipulaci s benzinem **nekuřte**.
- **Nepoužívejte** sněhovou frézu k odklízení sněhu ze střechy.
- Nedotýkejte se běžícího nebo před chvílí vypnutého motoru, protože by mohl být horký a způsobit popáleniny.
- Provádějte pouze údržbu uvedenou v této příručce. Před prováděním údržby, servisu nebo nastavení vypněte motor a vytáhněte klíček ze zapalování. Vyžaduje-li stroj závažnější opravu, vyhledejte autorizovaného servisního prodejce.
- Neměňte nastavení regulátoru motoru.
- Při skladování sněhové frézy déle než 30 dnů vypusťte palivo z nádrže, abyste předešli případnému riziku. Palivo skladujte ve schváleném kanystru. Před uložením sněhové frézy vytáhněte startovací klíč.
- Kupujte výhradně originální náhradní díly a příslušenství značky Toro.

Akustický tlak

Tento stroj má hladinu akustického tlaku na ucho obsluhy 88 dBA s přípustnou odchylkou (K) 1 dBA. Hladina akustického tlaku byla určena podle postupů stanovených normou EN ISO 11201.

Akustický výkon

Tento stroj má garantovanou hladinu akustického výkonu 104 dBA s přípustnou odchylkou (K) 3,75 dBA. Hladina akustického výkonu byla určena podle postupů stanovených normou EN ISO 3744.

Vibrace rukou a paží

Naměřená hodnota vibrací levé ruky = 8,4 m/s²

Naměřená hodnota vibrací pravé ruky = 10,7 m/s²

Přípustná odchylka (K) = 4,3 m/s²

Naměřené hodnoty byly určeny podle postupů stanovených normou EN ISO 20643.

Bezpečnostní a instrukční štítky

Důležité: Bezpečnostní štítky a pokyny jsou umístěny v blízkosti míst představujících potenciální nebezpečí. Poškozené štítky vyměňte.

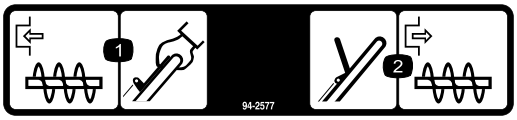

94-2577

1. Přitisknutím ovládací páky k rukojeti spusťte nože rotoru.
2. Uvolněním ovládací páky zastavte nože rotoru.

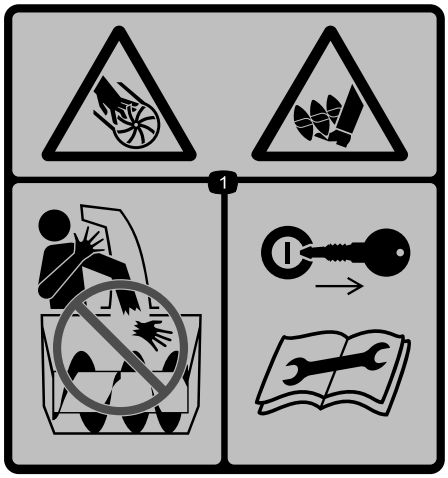

115–5698

Objednací č. souč. 117-9121

1. Nabírací šroub a rotor – nebezpečí pořezání / amputace končetin. Nestrkejte ruce do vyhazovacího komínu; před prováděním oprav nebo údržby vyjměte klíček ze zapalování a přečtěte si návod k obsluze.

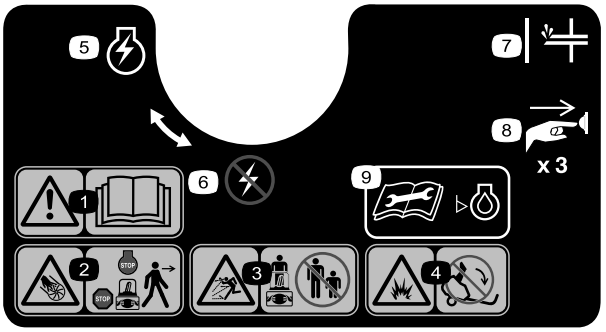

117-9102

Objednací č. souč. 117-6036

1. Varování – přečtěte si *uživatelskou příručku.*
2. Rotor – nebezpečí pořezání / amputace končetin — před opuštěním stroje vypněte motor.
3. Nebezpečí odmrštěných předmětů – okolostojící osoby musí být vždy v bezpečné vzdálenosti od frézy.
4. Nebezpečí úniku paliva — nenaklánějte stroj dozadu.
5. Spínač motoru zapnutý
6. Spínač motoru vypnutý
7. Nasávání paliva
8. Stiskněte třikrát tlačítko nasávání paliva, aby motor nasál palivo.
9. Před kontrolou hladiny motorového oleje si přečtěte *uživatelskou příručku*.

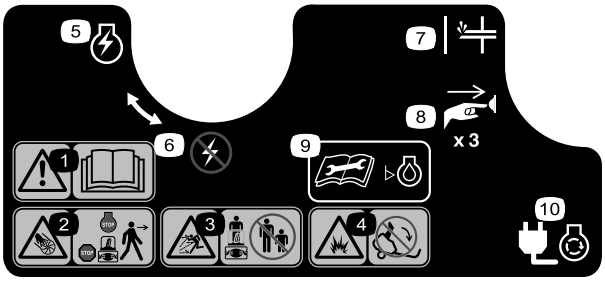

117-9103

Objednací č. souč. 117-6046

1. Varování – přečtěte si *uživatelskou příručku.*
2. Rotor – nebezpečí pořezání / amputace končetin — před opuštěním stroje vypněte motor.
3. Nebezpečí odmrštěných předmětů – okolostojící osoby musí být vždy v bezpečné vzdálenosti od frézy.
4. Nebezpečí úniku paliva — nenaklánějte stroj dozadu.
5. Spínač motoru zapnutý
6. Spínač motoru vypnutý
7. Nasávání paliva
8. Stiskněte třikrát tlačítko nasávání paliva, aby motor nasál palivo.
9. Před kontrolou hladiny motorového oleje si přečtěte *uživatelskou příručku*.
10. Připojte stroj ke zdroji napájení pro elektrický startér.

Nastavení

Vyjímatelné díly

Pro ověření, že byly dodány všechny součásti, použijte tabulku níže.

Postup	Popis	Množ-ství	Použití
1	Nejsou potřeba žádné díly	–	Rozložte rukojeť.
2	Šrouby Sestava komínu	3 1	Namontujte vyhazovací komín.

1

Rozložení rukojeti

Nejsou potřeba žádné díly

Postup

1. Povolte knoflíky rukojeti, vytáhněte pojistky rukojeti ve tvaru U tak, aby bylo možné rukojetí volně pohybovat, a otočte rukojeť do provozní polohy (Obrázek 4).

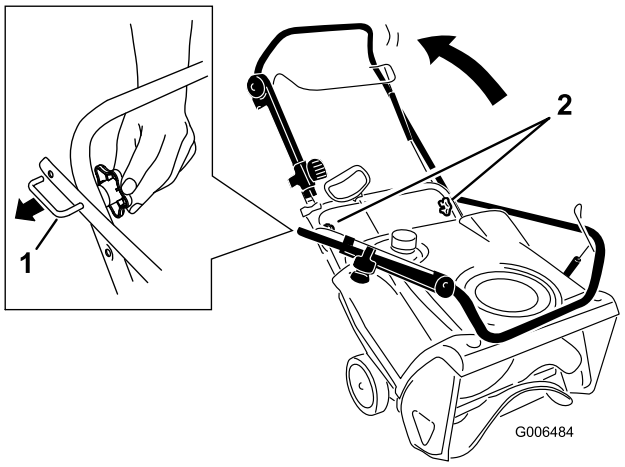

Obrázek 4

1. Pojistka rukojeti ve tvaru U (2)
2. Knoflíky rukojeti

2. Zasuňte konec pojistky ve tvaru U do otvoru v rukojeti a bezpečně utáhněte knoflíky rukojeti (Obrázek 5).

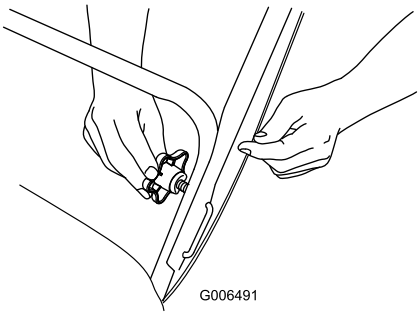

Obrázek 5

Důležité: Dbejte na to, aby nedošlo k přiskřípnutí nebo zauzlení ovládacího lanka nebo kabelů Quick Shoot™ (Obrázek 6).

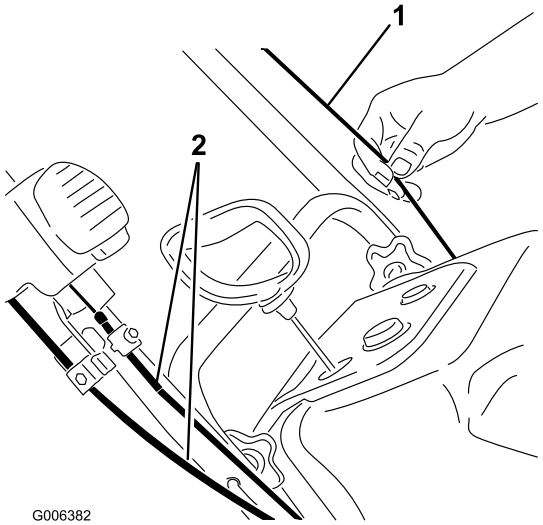

Obrázek 6

1. Ovládací lanko
2. Kabely Quick Shoot™

2

Montáž vyhazovacího komínu

Díly potřebné k provedení tohoto kroku:

3	Šrouby
1	Sestava komínu

Postup

Podle obrázku namontujte vyhazovací komín (Obrázek 7).

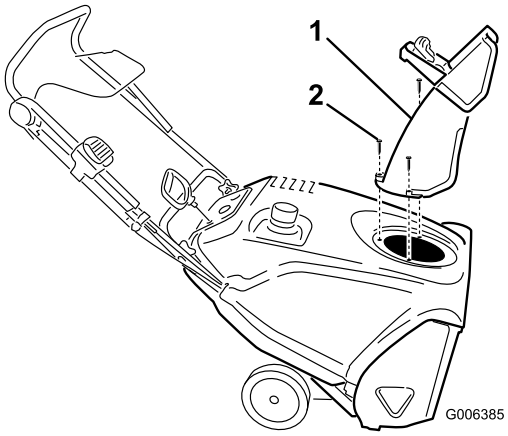

Obrázek 7

1. Vyhazovací komín
2. Šroub (3)

Poznámka: Pro snadnější montáž použijte k utažení šroubů malý pákový klíč.

Důležité: Neutahujte šrouby příliš; mohli byste poškodit vyhazovací komín a zamezit jeho volnému otáčení.

3

Doplňování motorového oleje

Nejsou potřeba žádné díly

Postup

Stroj není dodáván s olejem v motoru, je ale dodáván s lahví oleje.

Důležité: Před nastartováním motoru doplňte do motoru olej.

Poznámka: Láhev oleje může obsahovat větší než požadované množství. Nepřeplňujte motor.

Maximální množství oleje: 0,6 l, typ: automobilový detergentní olej s API klasifikací SJ, SL nebo vyšší.

Použijte Obrázek 8 níže pro výběr oleje s nejlepší viskozitou vzhledem k očekávanému rozsahu venkovních teplot:

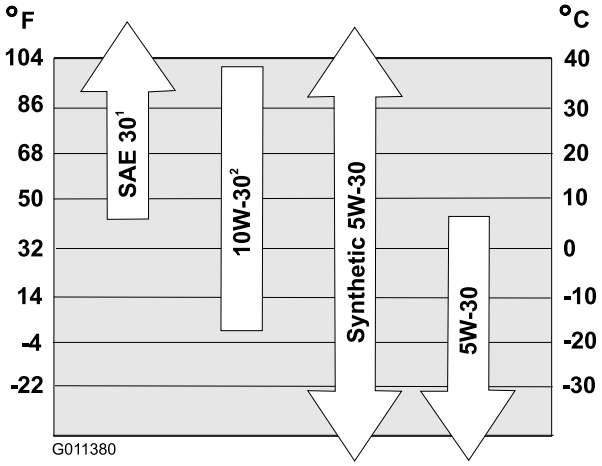

Obrázek 8

1. Pokud budete používat olej SAE 30 při venkovních teplotách nižších než 4 °C, půjde stroj hůře nastartovat.
2. Pokud budete používat olej 10W-30 při venkovních teplotách vyšších než 27 °C, může stoupnout spotřeba oleje, a proto za těchto okolností kontrolujte olej častěji.

Poznámka: Syntetický olej 0W30 lze používat při nízkých teplotách.

1. Umístěte sněhovou frézu na rovný povrch.
2. Očistěte okolí uzávěru plnicího hrdla pro olej (Obrázek 9).

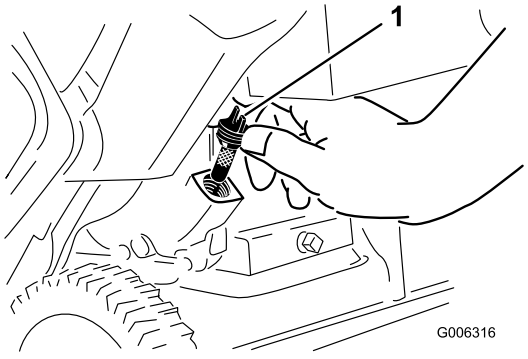

Obrázek 9

1. Uzávěr plnicího hrdla pro olej

3. Odšroubujte a sejměte uzávěr plnicího hrdla pro olej.

4. Se strojem v provozní poloze nalijte olej **opatrně** do klikové skříně. Vyčkejte 3 minuty a doplňte olej až do výše přepadu.
5. Našroubujte uzávěr na plnicí hrdlo pro olej a pevně jej utáhněte.

4

Seřízení ovládacího lanka

Nejsou potřeba žádné díly

Postup

Viz Seřízení ovládacího lanka v oddílu Údržba.

Součásti stroje

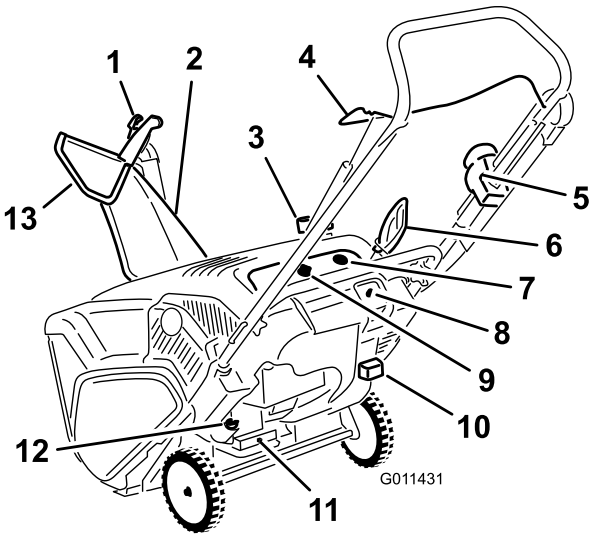

Obrázek 10

1. Páčka deflektoru
2. Vyhazovací komín
3. Uzávěr palivové nádrže
4. Ovládací páka
5. Ovladač Quick Shoot™
6. Rukojeť ručního startéru
7. Nasávání paliva
8. Tlačítko elektrického startéru (pouze model 38569)
9. Klíček zapalování
10. Páka sytiče
11. Zátka výpusti oleje
12. Uzávěr plnicího hrdla pro olej
13. Deflektor vyhazovacího komínu

Obsluha

Poznámka: Levou a pravou stranu stroje určujte z normální pracovní pozice.

⚠ NEBEZPEČÍ

Benzin je extrémně hořlavý a výbušný. Požár nebo výbuch způsobený benzinem může popálit vás i jiné osoby.

- **Abyste zabránili vznícení benzinu statickým nábojem, postavte kanystr a/nebo sněhovou frézu přímo na zem. Palivo nedoplňujte na přepravním voze ani na jiném objektu.**
- **Palivo doplňujte venku a pouze tehdy, když je motor studený. Rozlitý benzin utřete.**
- **Při manipulaci s benzinem nekuřte a buďte v bezpečné vzdálenosti od otevřeného ohně nebo jisker.**
- **Benzin skladujte ve schváleném kanystru a uchovávejte jej mimo dosah dětí.**
- **Nenaklánějte stroj dozadu, pokud je v nádrži palivo; mohlo by dojít k úniku paliva ze stroje.**

Plnění palivové nádrže

Tankujte bezolovnatý benzin s přibližnou hodnotou oktanové čísla 87 zakoupený u značkového prodejce paliva (Obrázek 11).

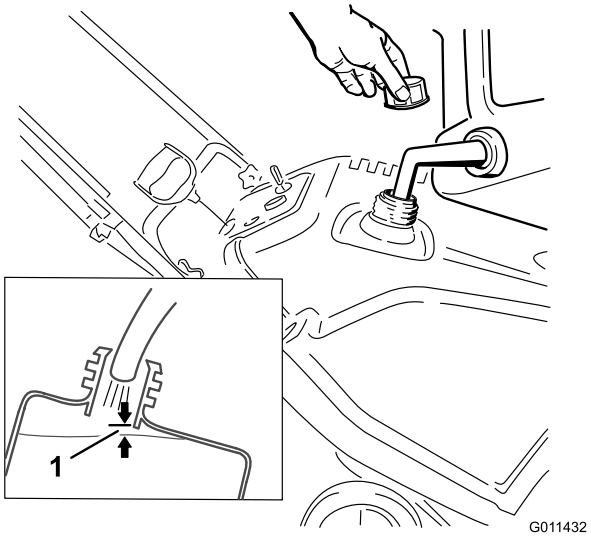

Obrázek 11

1. 6 mm

Důležité: Do benzinu nepřidávejte olej.

Důležité: Nepoužívejte palivo E85 nebo E20. Alternativní paliva s vysokým obsahem alkoholu mohou mít za následek horší startování, špatný výkon motoru a mohou způsobit poškození vnitřních částí motoru.

Poznámka: Pro dosažení nejlepších výsledků kupujte palivo pouze v množství, které spotřebujete do 30 dnů. Jinak můžete do nově zakoupeného paliva přidat stabilizátor a uchovat palivo čerstvé až 6 měsíců.

Kontrola hladiny oleje v motoru

Servisní interval: Při každém použití nebo denně—Zkontrolujte hladinu oleje v motoru, a je-li třeba, doplňte jej.

1. Umístěte sněhovou frézu na rovný povrch.
2. Očistěte okolí uzávěru plnicího hrdla pro olej (Obrázek 12).

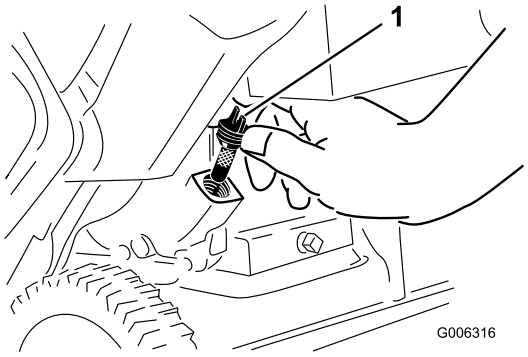

Obrázek 12

1. Uzávěr plnicího hrdla pro olej

3. Odšroubujte a sejměte uzávěr plnicího hrdla pro olej.
4. Pokud je hladina oleje nízká, uveďte stroj do provozní polohy a **opatrně** doplňte olej do klikové skříně. Vyčkejte 3 minuty a doplňte olej až do výše přepadu. (Maximální množství oleje: 0,6 l, typ: detergentní olej SAE 30 s API klasifikací SJ, SL nebo vyšší.)
5. Našroubujte uzávěr na plnicí hrdlo pro olej a ručně jej pevně utáhněte.

Spouštění motoru

1. Otočte klíčkem zapalování ve směru hodinových ručiček do polohy On (zapnuto) (Obrázek 13).

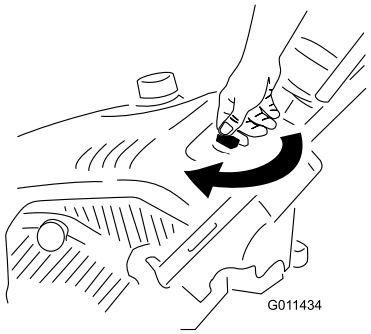

Obrázek 13

2. Vytáhněte páku sytiče (Obrázek 14).

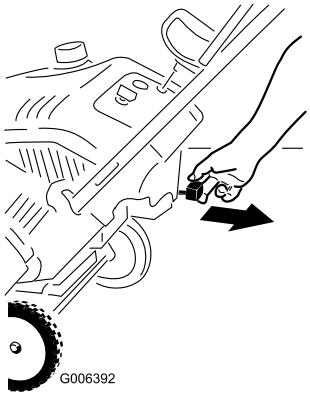

Obrázek 14

1. Páka sytiče

3. Palcem třikrát razantně stiskněte tlačítko nasávání paliva a před uvolněním jej pokaždé nechte přibližně vteřinu ve stisknuté poloze (Obrázek 15 a Obrázek 16).

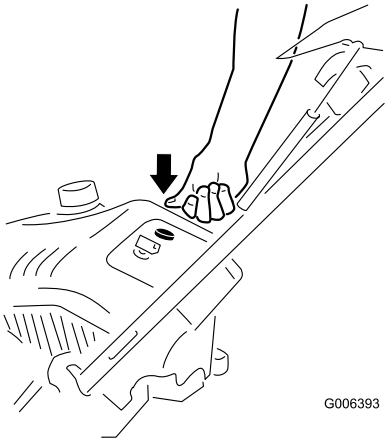

Obrázek 15

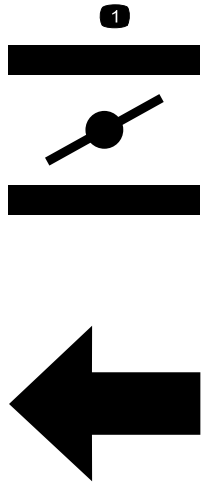

G013783

Obrázek 16

1. Symboly na páce sytiče znázorňující, že pro aktivaci sytiče je třeba posunout páku doleva.

Poznámka: Při stisknutí tlačítka nasávání paliva si sundejte rukavici, aby z nasávacího otvoru nemohl unikat vzduch.

Důležité: Při spouštění teplého motoru nepoužívejte tlačítko nasávání paliva ani sytič. Při nasání nadměrného množství paliva by se motor mohl zahltit, což by znemožnilo jeho nastartování.

4. Připojte přípojný kabel ke zdroji napájení a ke stroji a stiskněte tlačítko elektrického startéru (pouze model 38569) (Obrázek 17), nebo zatáhněte za ruční startér (Obrázek 18).

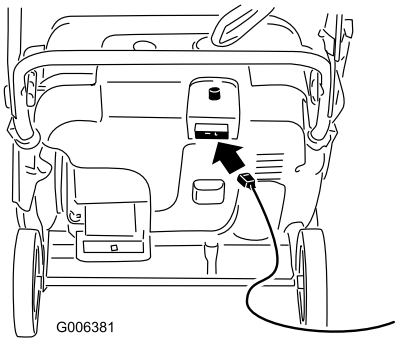

Obrázek 17

Poznámka: Používejte pouze přípojný kabel ze seznamu UL o průměru 16 G, který je určený pro venkovní použití a jehož délka nepřesahuje 15 m.

⚠ DŮLEŽITÉ UPOZORNĚNÍ

Poškozený napájecí kabel může způsobit poranění nebo vznik požáru.

Před připojením ke zdroji napájení důkladně napájecí kabel zkontrolujte. Je-li napájecí kabel poškozen, nepoužívejte jej ke spuštění stroje. Ihned jej opravte nebo vyměňte. Kontaktujte autorizované servisní středisko.

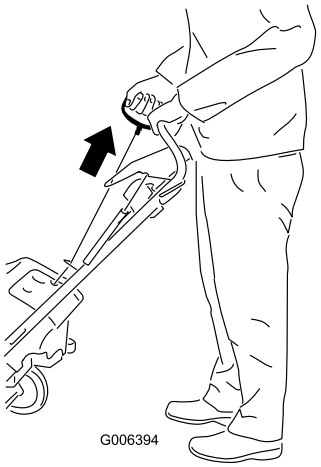

Obrázek 18

Důležité: Spusťte elektrický startér maximálně desetkrát v intervalech s pěti sekundami běhu a pěti sekundami klidu. Nadměrným spouštěním elektrického startéru může dojít k jeho přehřátí a poškození. Pokud motor po této sérii pokusů nenastartuje, nechte před dalším pokusem startér alespoň 40 minut v klidu, aby vychladl. Pokud motor nenastartuje ani po druhé sérii pokusů, odvezte stroj do autorizovaného servisu k opravě (pouze model 38569).

Poznámka: Pokud zatáhnete za ruční startér a necítíte žádný odpor, může být startér zamrzlý. Nechte startér před dalším pokusem o nastartování stroje rozmrznout.

5. Zatímco běží motor, stiskněte pomalu páku sytiče.
6. Odpojte přípojný kabel od zdroje napájení a od stroje (pouze model 38569).

⚠ VÝSTRAHA

Pokud necháte stroj připojený ke zdroji napájení, někdo by ho mohl neúmyslně zapnout, a způsobit tak úraz nebo škody na majetku (pouze model 38569).

Kdykoliv sněhovou frézu nestartujete, vytáhněte napájecí kabel ze zásuvky.

Spuštění nožů rotoru

Přitisknutím ovládací páky k rukojeti spusťte nože rotoru (Obrázek 19).

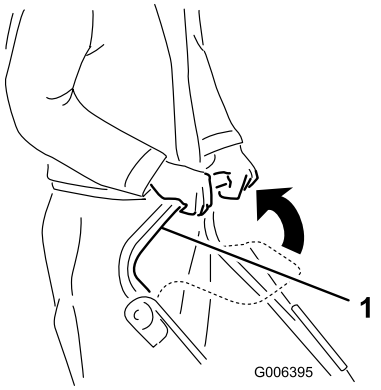

Obrázek 19

1. Ovládací páka

Zastavení nožů rotoru

Uvolněním ovládací páky zastavte nože rotoru (Obrázek 20).

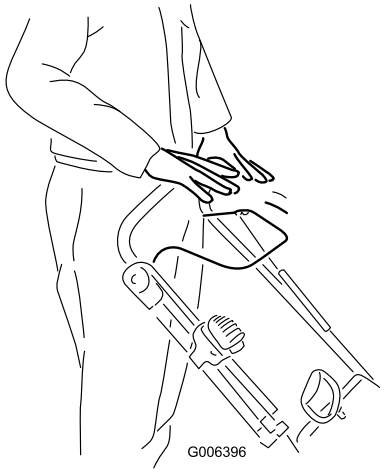

Obrázek 20

Zastavení motoru

Vypněte motor otočením klíčku zapalování proti směru hodinových ručiček do polohy Off (vypnuto) (Obrázek 21).

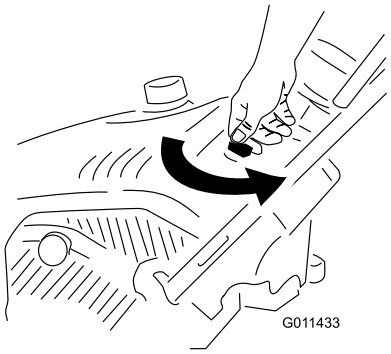

Obrázek 21

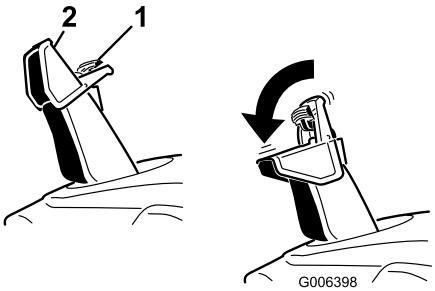

Obrázek 23

1. Páčka deflektoru
2. Deflektor vyhazovacího komínu

Seřízení vyhazovacího komínu a deflektoru

Pro seřízení vyhazovacího komínu stiskněte páčku ovladače Quick Shoot™ na pravé straně rukojeti a posuňte ovladač po rukojeti nahoru nebo dolů. Posunutím ovladače na rukojeti dolů se vyhazovací komín otočí doleva; posunutím ovladače na rukojeti nahoru se vyhazovací komín otočí doprava (Obrázek 22).

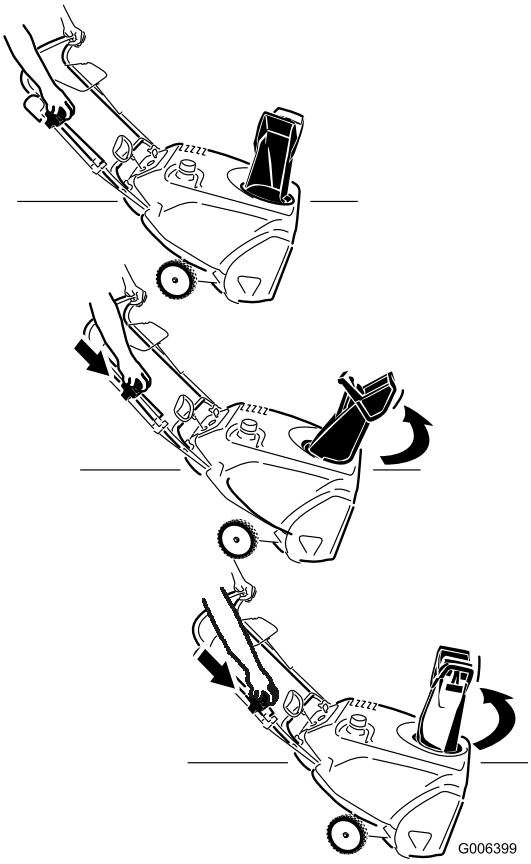

Obrázek 22

Pro nastavení vyšší nebo nižší polohy deflektoru stiskněte páčku na deflektoru a posuňte deflektor nahoru nebo dolů (Obrázek 23).

Čištění ucpaného vyhazovacího komínu.

Důležité: Kontakt ruky s rotujícími noži rotoru uvnitř vyhazovacího komínu je nejčastější příčinou zranění při práci se sněhovými frézami. Čištění vyhazovacího komínu nikdy neprovádějte rukou.

Čištění provádějte následovně:

- **Vypněte motor!**
- Vyčkejte 10 sekund, abyste měli jistotu, že nože rotoru se zastavily.
- Použijte nástroj na odstraňování sněhu, nikoli ruce (Obrázek 24).

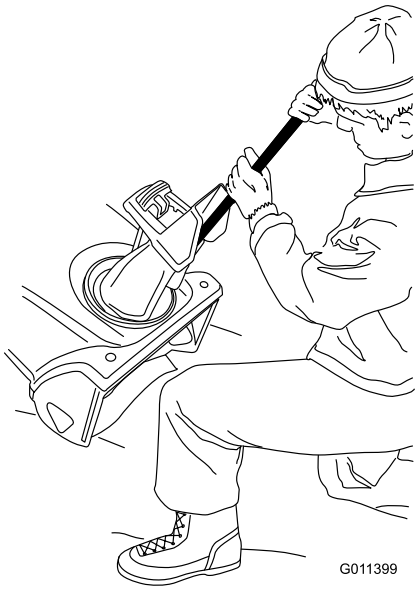

Obrázek 24

Ochrana před zamrznutím po použití

- Nechte motor několik minut běžet, abyste zabránili zamrznutí pohyblivých částí motoru. Zastavte

motor, počkejte, až se zastaví všechny pohybující se části, a odstraňte ze stroje sníh a led.

- Odstraňte sníh a led ze spodku vyhazovacího komínu.
- Uvolněte vyhazovací komín z nahromaděného ledu jeho otáčením doleva a doprava.
- S klíčkem zapalování v poloze Off zatáhněte několikrát za ruční startér nebo připojte napájecí kabel ke zdroji napájení a ke stroji a stiskněte jednou tlačítko elektrického startéru (pouze model 38569), aby nedošlo k zamrznutí ručního startéru anebo elektrického startéru.
- Ve sněhových a chladných podmínkách mohou některé ovládací prvky a pohyblivé části stroje zamrznout. Snažíte-li se rozhýbat zamrzlé díly, nepoužívejte hrubou sílu. Máte-li potíže s ovládáním jakéhokoliv ovládacího prvku nebo součásti, spusťte motor a nechte ho několik minut běžet.

Provozní tipy

⚠ DŮLEŽITÉ UPOZORNĚNÍ

Nože rotoru mohou odhazovat kameny, hračky a další předměty, a přivodit tak úraz obsluze nebo okolostojícím osobám.

- **Odstraňte z plochy určené k čištění všechny předměty, které by mohly nože rotoru zachytit a odhodit.**
- **Sníh odklízejte v bezpečné vzdálenosti od zvířat a dětí.**
- Odstraňte sníh co nejdříve po napadnutí.
- Pokud se stroj na kluzkém povrchu nebo v hustém sněhu nepohybuje automaticky vpřed, zatlačte na rukojeť, ale nechte stroj pracovat vlastním tempem.
- Jezděte se strojem po částečně se překrývajících drahách, aby bylo zajištěno úplné odstranění sněhu.
- Kdykoliv je to možné, vyhazujte sníh po větru.

Údržba

Poznámka: Levou a pravou stranu stroje určujte z normální pracovní pozice.

Doporučený harmonogram údržby

Servisní interval	Postup při údržbě
Po první hodině	• Zkontrolujte ovládací lanko, a je-li třeba, seřiďte je. • Zkontrolujte, zda nejsou povolené šrouby a matice, a v případě potřeby je utáhněte.
Po prvních 2 hodinách	• Vyměňte motorový olej.
Při každém použití nebo denně	• Zkontrolujte hladinu oleje v motoru, a je-li třeba, doplňte jej.
Každý rok	• Zkontrolujte ovládací lanko, a je-li třeba, seřiďte je. • Zkontrolujte nože rotoru a v případě potřeby nechte nože rotoru a shrnovač vyměnit v autorizovaném servisním středisku. • Vyměňte motorový olej. • Zkontrolujte zapalovací svíčku a v případě potřeby ji vyměňte. • Zkontrolujte, zda nejsou povolené šrouby a matice, a v případě potřeby je utáhněte. • Nechte v autorizovaném servisním středisku zkontrolovat hnací řemen. Je-li třeba, nechte jej vyměnit.
Každý rok nebo před uskladněním	• Připravte stroj na uskladnění.

Seřízení ovládacího lanka

Kontrola ovládacího lanka

Servisní interval: Po první hodině—Zkontrolujte ovládací lanko, a je-li třeba, seřiďte je.

Každý rok—Zkontrolujte ovládací lanko, a je-li třeba, seřiďte je.

Volné ovládací lanko napněte tak, že přitáhnete ovládací páku k rukojeti (Obrázek 25).

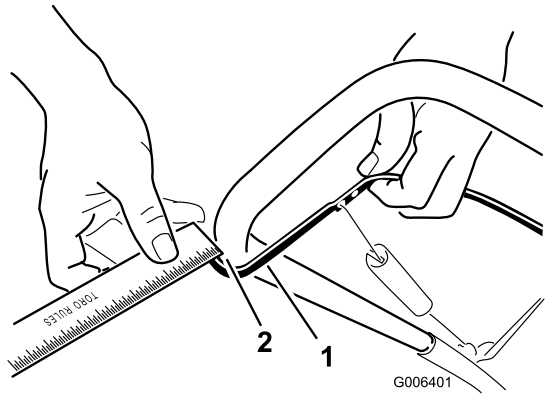

Obrázek 25

1. Ovládací páka
2. mezera 2 mm až 3 mm

Poznámka: Dbejte na to, aby mezi ovládací pákou a rukojetí byla mezera o velikosti 2 mm až 3 mm (Obrázek 25).

Důležité: Aby se nože rotoru řádně zastavily, musí být ovládací lanko po uvolnění ovládací páky částečně prověšené.

Seřízení ovládacího lanka

1. Odsuňte kryt pružiny a vyhákněte pružinu ze seřizovacího článku (Obrázek 26).

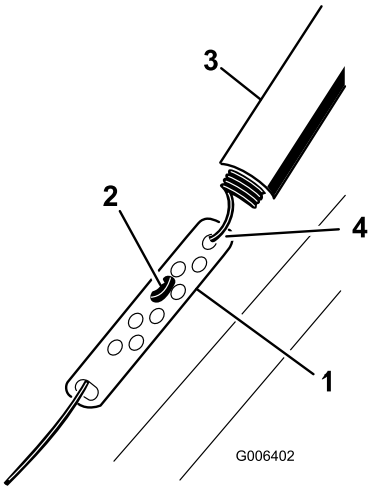

Obrázek 26

1. Seřizovací článek
2. Z-fitink
3. Kryt pružiny
4. Zde vyhákněte pružinu.

Poznámka: Pro snadnější vyháknutí pružiny můžete povytáhnout seřizovací článek a lanko.

2. Přemístěte Z-fitink do vyššího nebo nižšího otvoru na seřizovacím článku tak, aby mezi ovládací pákou a rukojetí byla mezera 2 mm až 3 mm (Obrázek 25).

Poznámka: Posunutín Z-fitinku výš se mezera mezi ovládací pákou a rukojetí zmenší; posunutím fitinku níž se mezera zvětší.

3. Zahákněte pružinu do seřizovacího článku a nasuňte kryt pružiny na seřizovací článek.
4. Zkontrolujte seřízení; viz Kontrola ovládacího lanka.

Poznámka: Po dlouhodobějším používání může dojít k opotřebení hnacího řemene a ztrátě jeho správného napětí. Pokud hnací řemen pod velkou zátěží prokluzuje (nepřetržitě píská), odpojte pružinu od seřizovacího článku a vložte horní konec pružiny do otvoru, který je dál od otočného bodu ovládací páky (Obrázek 27). Potom připojte pružinu k seřizovacímu článku a seřiďte ovládací lanko.

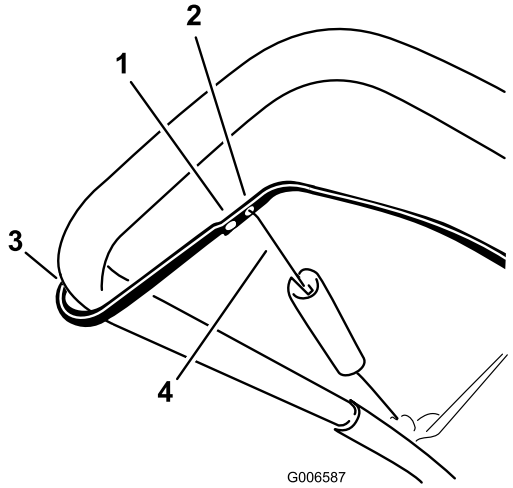

Obrázek 27

1. Vytáhněte horní konec pružiny z tohoto otvoru.
2. Vložte horní konec pružiny do tohoto otvoru.
3. Otočný bod
4. Horní konec pružiny

Poznámka: Řemen může za mokra prokluzovat (pískat). Hnací soustavu vysušíte tak, že spustíte rotor a necháte jej 30 sekund běžet bez zátěže.

Kontrola nožů rotoru

Servisní interval: Každý rok—Zkontrolujte nože rotoru a v případě potřeby nechte nože rotoru a shrnovač vyměnit v autorizovaném servisním středisku.

Před každým použitím zkontrolujte, zda nože rotoru nejsou opotřebné. Pokud je ostří nožů rotoru opotřebené až k otvoru pro indikaci opotřebení, nechte v autorizovaném servisním středisku vyměnit nože rotoru a shrnovač (Obrázek 28).

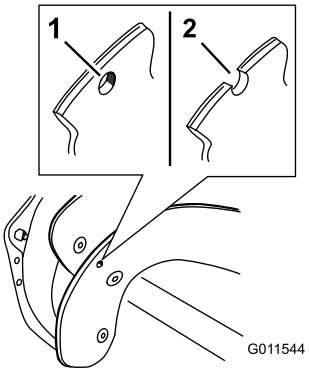

Obrázek 28

1. Otvor pro indikaci opotřebení je neporušený; nože rotoru není třeba vyměňovat.
2. Otvor pro indikaci opotřebení je narušený; vyměňte nože rotoru.

Výměna motorového oleje

Servisní interval: Po prvních 2 hodinách

Každý rok

Před výměnou oleje nechte několik minut běžet motor, aby se olej zahřál. Zahřátý olej má lepší viskozitu a odnáší více nečistot.

1. Přečerpejte palivo z palivové nádrže do schváleného kanystru, nebo nechte běžet motor, dokud se nezastaví.
2. Umístěte sněhovou frézu na rovný povrch.
3. Umístěte pod vypouštěcí zátku sběrnou vanu na olej, vytáhněte vypouštěcí zátku, nakloňte stroj dozadu a vypusťte použitý olej do sběrné vany Obrázek 29).

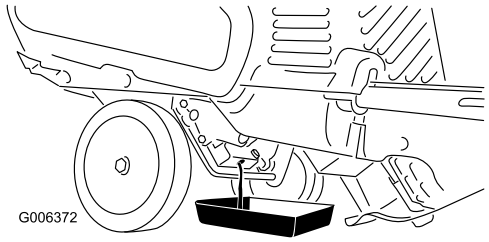

Obrázek 29

4. Po vypuštění použitého oleje vraťte stroj do provozní polohy.
5. Nasaďte zpět vypouštěcí zátku a pevně ji utáhněte.
6. Očistěte okolí uzávěru plnicího hrdla pro olej (Obrázek 30).

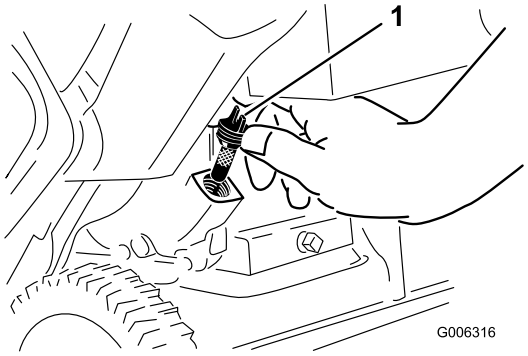

Obrázek 30

1. Uzávěr plnicího hrdla pro olej

7. Odšroubujte a sejměte uzávěr plnicího hrdla pro olej (Obrázek 30).
8. Se strojem v provozní poloze nalijte olej **opatrně** do plnicího hrdla pro olej. Vyčkejte tři minuty a doplňte olej až do výše přepadu (Obrázek 32).

   Maximální množství oleje: 0,6 l, typ: automobilový detergentní olej s API klasifikací SJ, SL nebo vyšší.

   Použijte Obrázek 31 níže pro výběr oleje s nejlepší viskozitou vzhledem k očekávanému rozsahu venkovních teplot:

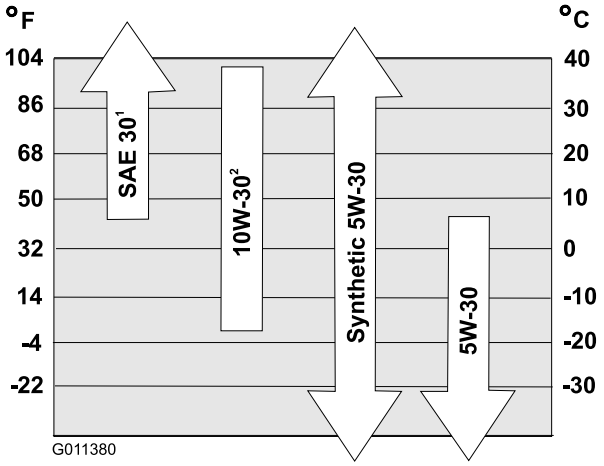

Obrázek 31

1. Pokud budete používat olej SAE 30 při venkovních teplotách nižších než 4 °C, půjde stroj hůře nastartovat.
2. Pokud budete používat olej 10W-30 při venkovních teplotách vyšších než 27 °C, může stoupnout spotřeba oleje, a proto za těchto okolností kontrolujte olej častěji.

Poznámka: Syntetický olej 0W30 lze používat při nízkých teplotách.

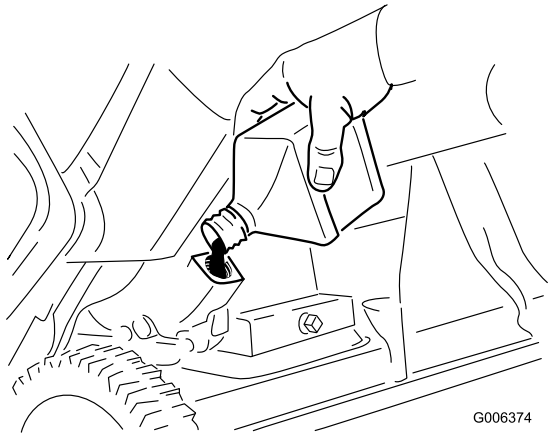

Obrázek 32

9. Našroubujte uzávěr na plnicí hrdlo pro olej a ručně jej pevně utáhněte.
10. Pokud jste při doplňování rozlili olej, utřete ho.
11. Použitý olej předejte do certifikovaného recyklačního střediska.

Údržba zapalovací svíčky

Servisní interval: Každý rok—Zkontrolujte zapalovací svíčku a v případě potřeby ji vyměňte.

Používejte zapalovací svíčku **NGK BPR6ES nebo Champion RN9YC** či ekvivalentní.

1. Vypněte motor a počkejte, až se všechny pohybující se části zastaví.
2. Otočte vyhazovací komín tak, aby směřoval dopředu.
3. Odmontujte vyhazovací komín, rukojeť vyhazovacího komínu a těsnění komínu tak, že vyšroubujete tři velké šrouby a jeden malý šroub (Obrázek 33).

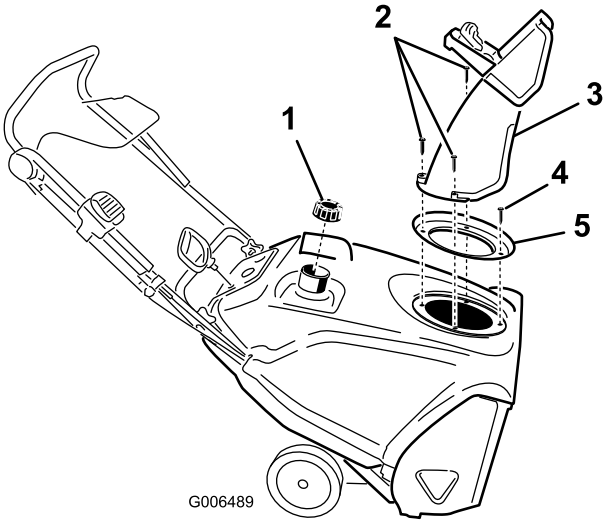

Obrázek 33

1. Uzávěr palivové nádrže
2. Velké šrouby (3)
3. Vyhazovací komín
4. Malý šroub
5. Těsnění komínu

4. Vyšroubujte čtyři šrouby, kterými je připevněn ochranný kryt (Obrázek 34).

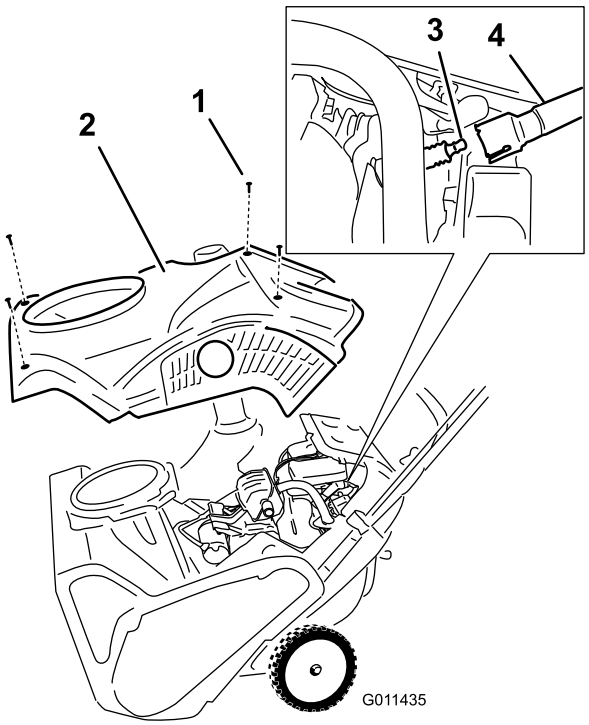

Obrázek 34

1. Šroub (4)
2. Ochranný kryt
3. Zapalovací svíčka
4. Kabel zapalovací svíčky

5. Odstraňte uzávěr palivové nádrže.
6. Sejměte ochranný kryt (Obrázek 34).
7. Nasaďte uzávěr palivové nádrže.
8. Odpojte koncovku zapalovací svíčky.

9. Očistěte okolí zapalovací svíčky.
10. Vytáhněte svíčku z hlavy válce.

Důležité: Prasklou, zanesenou nebo znečištěnou svíčku vyměňte. Nečistěte elektrody, protože nečistoty pronikající do válce by mohly poškodit motor.

11. Mezeru mezi elektrodami svíčky nastavte na 0,76 mm (Obrázek 35).

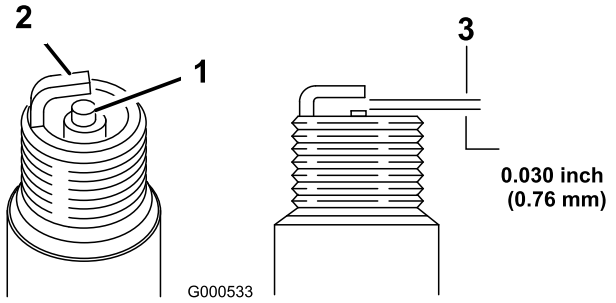

Obrázek 35

1. Izolátor středové elektrody
2. Vnější elektroda
3. Vzduchová mezera (bez měřítka)

12. Namontujte zapalovací svíčku a utáhněte ji utahovacím momentem 27–30 Nm.
13. Připojte kabel k zapalovací svíčce.

Poznámka: Dbejte na to, aby větrací trubka vedla nad kabelem zapalovací svíčky, jak je znázorněno na Obrázek 36.

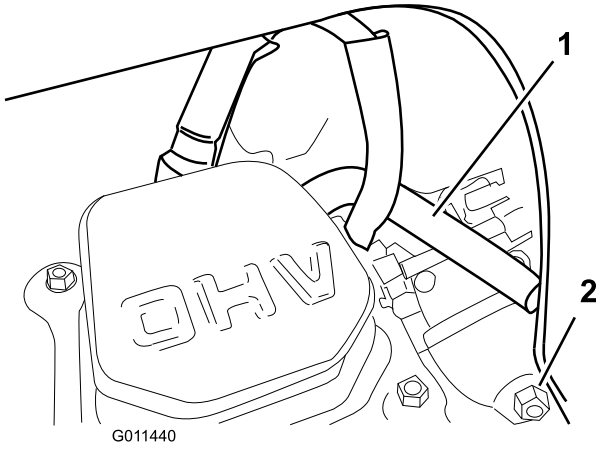

Obrázek 36

1. Větrací trubka
2. Vypouštěcí šroub karburátoru

14. Odstraňte uzávěr palivové nádrže.
15. Nasaďte zpět ochranný kryt a upevněte jej šrouby, které jste vyšroubovali v kroku 4.

Poznámka: Dbejte na to, aby horní a dolní díl ochranného krytu do sebe zapadly postranními drážkami.

16. Nasaďte uzávěr palivové nádrže.
17. Pomocí šroubů, které jste vyšroubovali v kroku 3, namontujte zpět těsnění komínu, vyhazovací komín a rukojeť vyhazovacího komínu.

Poznámka: Malý šroub prochází malým otvorem v těsnění komínu v přední části vyhazovacího otvoru.

Seřízení ovladače Quick Shoot™

Pokud je lanko Quick Shoot prověšené více než 13 mm (Obrázek 37) nebo pokud se vyhazovací komín neotáčí doleva a doprava pod stejným úhlem, seřiďte lanka ovladače Quick Shoot.

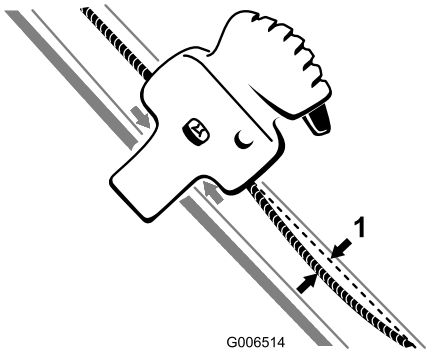

Obrázek 37

1. Maximální prověšení 13 mm

1. Povolte dvě svorky lanka ovladače Quick Shoot (Obrázek 38).

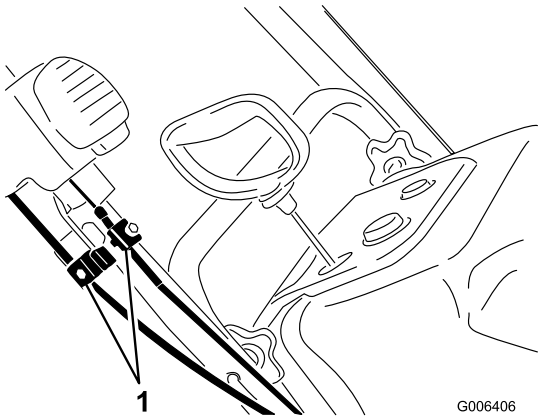

Obrázek 38

1. Svorky lanka

2. Umístěte ovladač Quick Shoot mezi dvě šipky na pravé straně horní rukojeti (Obrázek 39).

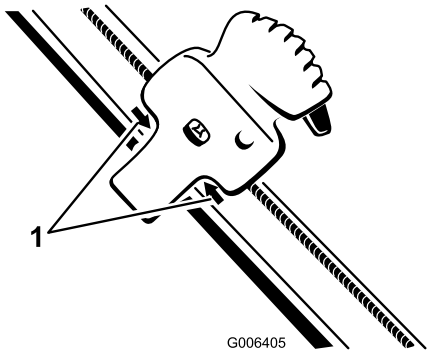

Obrázek 39

1. Šipky

3. Otočte vyhazovací komín tak, aby směřoval rovně dopředu a šipka na zadní straně vyhazovacího komínu byla naproti šipce na ochranném krytu (Obrázek 40).

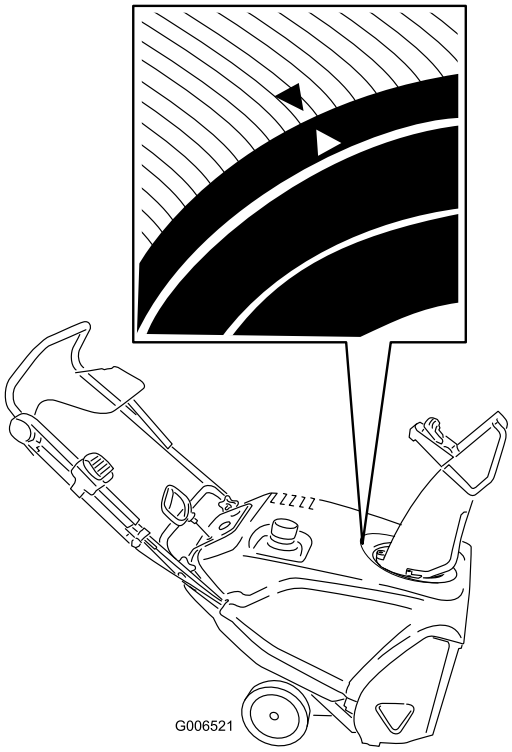

Obrázek 40

4. Držte vyhazovací komín v poloze, v níž směřuje rovně dopředu, zatáhněte za plášť dolního lanka směrem dolů tak, aby se lanko napnulo, a pevně utáhněte šroub na svorce dolního lanka (Obrázek 41).

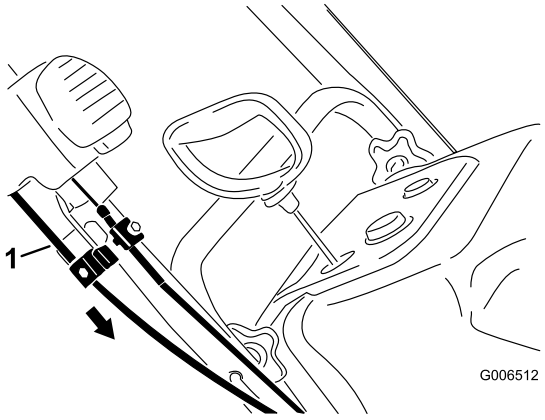

Obrázek 41

1. Plášť dolního lanka

5. Zatáhněte za plášť horního lanka směrem dopředu tak, aby se lanko napnulo, a pevně utáhněte šroub na svorce horního lanka (Obrázek 42).

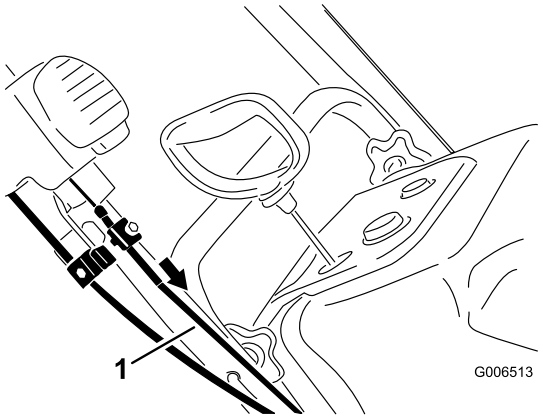

Obrázek 42

1. Plášť horního lanka

Poznámka: Nenapínejte lanka příliš. Pokud jsou lanka příliš napnutá, Quick Shoot se bude obtížně ovládat.

Uskladnění

Skladování stroje

⚠ DŮLEŽITÉ UPOZORNĚNÍ

- **Benzinové výpary jsou extrémně hořlavé, výbušné a jejich vdechování je nebezpečné. Pokud stroj skladujete v místě s otevřeným ohněm, může dojít ke vznícení benzinových výparů a následné explozi.**
- **Neskladujte stroj v domě (obytném prostoru), sklepě ani žádném jiném prostoru, kde se mohou vyskytovat zdroje vznícení, jako jsou bojlery, teplomety, sušičky oblečení, pece a jiná podobná zařízení.**
- **Nenaklánějte stroj dozadu, pokud je v nádrži palivo; mohlo by dojít k úniku paliva ze stroje.**

1. Při posledním doplňování paliva v sezóně přidejte do čerstvého benzinu stabilizátor podle pokynů výrobce motoru.
2. Nechte motor deset minut běžet, aby se upravené palivo rozptýlilo po celém palivovém systému.
3. Zastavte motor, nechte ho vychladnout a vypusťte palivovou nádrž nebo nechte běžet motor, dokud se nezastaví.
4. Spusťte znovu motor a nechte jej běžet, dokud se sám nezastaví.
5. Použijte sytič nebo tlačítko pro nasátí paliva, potřetí nastartujte motor a nechte jej běžet dokud jej již nebude možné znovu spustit.
6. Pomocí vypouštěcího šroubu (Obrázek 36) vypusťte palivo v karburátoru do schváleného kanystru.
7. Vypuštěné palivo předepsaným způsobem zlikvidujte. Recyklujte ho podle místních předpisů nebo ho použijte v automobilu.
8. Vyměňte motorový olej, dokud je motor teplý. Viz Výměna oleje v motoru.
9. Vyjměte zapalovací svíčku.
10. Do otvoru zapalovací svíčky vstříkněte dvě kávové lžičky oleje.
11. Ručně namontujte zapalovací svíčku a utáhněte ji utahovacím momentem 27–30 Nm.
12. S klíčkem zapalování v poloze Off pomalu zatáhněte za ruční startér, aby došlo k rozptýlení oleje uvnitř válce.
13. Vyčistěte stroj.
14. Poškozené části povrchu opravte barvou, kterou dodává autorizovaný servisní prodejce. Poškozená místa před natíráním obruste a použijte antikorozní přípravek, abyste ochránili kovové části před rezavěním.
15. Utáhněte všechny uvolněné šrouby a matice. Opravte nebo vyměňte všechny poškozené součásti.
16. Sněhovou frézu přikryjte a uložte ji na bezpečné místo z dosahu dětí. Před uskladněním stroje do jakýchkoliv uzavřených prostor nechte vždy motor vychladnout.

Poznámky:

Poznámky:

Prohlášení o záruce na federální systém kontroly emisí

Omezená záruka dva roky

Vaše práva a povinnosti vyplývající ze záruky

Americká Agentura pro ochranu životního prostředí (Environmental Protection Agency - EPA), společnost The Toro Company a její přidružená společnost Toro Warranty Company mají to potěšení poskytnou Vám bližší informace o záruce na systém kontroly emisí motoru vašeho technického/zahradního zařízení z roku 2009 a z pozdějšího data. Motory technického/zahradního zařízení z roku 2009 a z pozdějšího data musí být konstruovány, montovány a vybaveny tak, aby v době prodeje splňovaly předpisy EPA pro malé motory nesilničních strojů. Motor zařízení nesmí mít závady na materiálu a dílenském zpracování, v jejichž důsledku by nesplňoval standardy EPA, v období prvních dvou let používání motoru od data prodeje koncovému zákazníkovi. Společnost The Toro Company a její přidružená společnost Toro Warranty Company poskytují záruku na systém kontroly emisí motoru vašeho technického/zahradního zařízení po výše uvedenou dobu pod podmínkou, že nedojde k žádnému nesprávnému zacházení, zanedbání nebo nesprávné údržbě motoru vašeho technického/zahradního zařízení.

Váš systém kontroly emisí může zahrnovat součásti, jako je karburátor nebo systém vstřikování paliva, systém zapalování a katalyzátor. Systém může zahrnovat rovněž palivové potrubí, upevňovací prvky palivového potrubí, přípojky a jiné montážní celky související s emisemi.

Budou-li naplněny podmínky záruky, zavazuje se společnost The Toro Company a její přidružená společnost Toro Warranty Company bezplatně opravit váš motor včetně určení příčiny poruchy, poskytnutí náhradních dílů a práce.

Záruční krytí výrobce

Společnost The Toro Company a její přidružená společnost Toro Warranty Company na základě vzájemné dohody společně poskytují záruku na motory technického/zahradního zařízení z roku 2009 a z pozdějšího data po dobu dvou let od data dodání. Pokud jakákoli součást motoru související s emisemi má závadu na materiálu nebo dílenském zpracování, tuto součást bezplatně opravíme nebo vyměníme.

Povinnosti vlastníka

Jako majitel motoru máte odpovědnost za provádění potřebné údržby popsané v *uživatelské příručce*. Doporučujeme vám uschovat všechny účtenky související s údržbou vašeho zařízení, nemůžeme však odepřít záruku pouze z důvodu chybějících účtenek nebo nezajištění realizace veškeré plánované údržby.

Jakýkoli náhradní díl nebo servis, který je ekvivalentní svojí funkčností a trvanlivostí, může být použit při nezáruční údržbě nebo opravách, aniž by došlo ke zmenšení našeho závazku vyplývajícího ze záruky.

Jako majitele motoru vás upozorňujeme, že vám můžeme odepřít záruční krytí, pokud váš motor nebo některá součást selžou v důsledku nesprávného používání, zanedbání, nesprávé údržby, neschválené úpravy nebo použití nesprávných dílů.

Jakmile se vyskytne problém, je vaší odpovědností předat motor vašeho zařízení autorizovanému servisnímu středisku. Záruční opravy by měly být provedeny v přiměřené časové lhůtě, která by neměla překročit třicet (30) dnů.

Pokud máte jakékoli otázky týkající se vašich práv a povinností vyplývajících ze záruky, kontaktujte nás na adrese:

Customer Care Department, Consumer Division
Toro Warranty Company
8111 Lyndale Avenue South
Bloomington, MN 55420-1196
Bezplatná linka 800–348–2424 (zákazníci v USA)
Bezplatná linka 800-544-5364 (zákazníci v Kanadě)

Součásti kryté zárukou

Záruční doba začíná běžet v den dodání motoru nebo zařízení kupujícímu v maloobchodě. Společnost The Toro Company a její přidružená společnost Toro Warranty Company společně poskytují původnímu majiteli a každému následujícímu kupujícímu dvouletou záruku na to, že motor nemá závady na materiálu a dílenském zpracování, v jejichž důsledku by nebyl v souladu s příslušnými předpisy.

Na vady způsobené nesprávným používáním, zanedbáním nebo nesprávnou údržbou se záruka nevztahuje. Použití přídavných nebo upravených dílů může být důvodem pro zamítnutí reklamace ze záruky. Nejsme povinni krýt poruchy dílů, na něž se vztahuje záruka, pokud jsou tyto poruchy způsobeny použitím přídavných nebo upravených dílů. Neseme odpovědnost za škody na jiných součástech motoru způsobené poruchou dílu, na který se dosud vztahuje záruka. Majitel nese odpovědnost za provádění potřebné údržby stanovené v *uživatelské příručce*.

Každý díl krytý zárukou, u něhož není v rámci povinné údržby plánována výměna nebo u něhož je plánována pouze pravidelná kontrola pro účely "opravy nebo výměny podle potřeby", bude krytý zárukou po celou záruční dobu. Každý díl krytý zárukou, u něhož je v rámci povinné údržby plánována výměna, bude krytý zárukou do okamžiku první plánované výměny. Záruka se vztahuje pouze na níže uvedené díly (součásti emisního systému), pokud tyto díly byly součástí motoru v době zakoupení.

- Systém měření spotřeby paliva
  - — Systém obohacování směsi při studeném startu včetně sytiče nebo systému nasávání paliva
  - — Palivové čerpadlo
  - — Karburátor a vnitřní součásti
- Systém nasávání vzduchu
  - — Vzduchový filtr
  - — Sací potrubí
  - — Systém regulovaného nasávání horkého vzduchu
- Zapalování
  - — Zapalovací svíčka/svíčky
  - — Zapalovací cívky a elektronika
  - — Mechanismy předstihu / zpoždění zážehu
- Tlumič
- Různé součásti používané ve výše uvedených systémech
  - — Vakuové, teplotní a časové ventily a spínače
  - — Hadice, přípojky a jejich sestavy

Pokyny pro poskytnutí záruční opravy

Domníváte-li se, že výrobek Toro vykazuje závadu na materiálu nebo dílenském zpracování, postupujte podle následujících pokynů:

1. Kontaktujte jakékoli autorizované servisní středisko Toro a dohodněte se na provedení servisu. Kontaktní údaje naleznete ve žlutých stránkách telefonního seznamu (hledejte v oddíle "Sekačky na trávu") nebo navštivte naše webové stránky na adrese www.Toro.com. Na výše uvedených číslech je rovněž k dispozici 24hodinový systém vyhledávání prodejců Toro.
2. Přineste servisnímu prodejci produkt a doklad o koupi (účtenku).

Majiteli nebude účtována diagnostická činnost, která vede k odhalení závady na dílu krytém zárukou, pokud je taková diagnostická činnost prováděna ve středisku záručního servisu.

Obecné podmínky

Ani The Toro Company ani Toro Warranty Company nenesou odpovědnost za nepřímé, náhodné nebo následné škody související s používáním výrobků Toro, které jsou kryté těmito zárukami, včetně veškerých nákladů a výdajů na zajištění náhradního zařízení nebo servisu na přiměřenou dobu nefunkčnosti nebo nepoužitelnosti zařízení před dokončením oprav na základě těchto záruk.

Veškeré předpokládané záruky obchodovatelnosti (že výrobek je vhodný pro běžné použití) a vhodnosti pro použití (že výrobek je vhodný pro konkrétní účel) jsou omezeny na dobu trvání výslovné záruky.

Některé státy nepovolují vyloučení náhodných nebo následných škod ze záruky, proto se na vás výše uvedená vyloučení nemusí vztahovat.

Touto zárukou jsou vám udělena specifická zákonná práva, kromě nichž můžete mít i další práva, která se mezi jednotlivými státy liší.

Mezinárodní seznam distributorů

Distributor:	Země:	Tel. číslo:
Atlantis Su ve Sulama Sisstemleri Lt	Turecko	90 216 344 86 74
Balama Prima Engineering Equip.	Hongkong	852 2155 2163
B-Ray Corporation	Jižní Korea	82 32 551 2076
Casco Sales Company	Portoriko	787 788 8383
Ceres S.A.	Kostarika	506 239 1138
CSSC Turf Equipment (pvt) Ltd.	Srí Lanka	94 11 2746100
Cyril Johnston & Co.	Severní Irsko	44 2890 813 121
Equiver	Mexiko	52 55 539 95444
Femco S.A.	Guatemala	502 442 3277
G.Y.K. Company Ltd.	Japonsko	81 726 325 861
Geomechaniki of Athens	Řecko	30 10 935 0054
Guandong Golden Star	Čína	86 20 876 51338
Hako Ground and Garden	Švédsko	46 35 10 0000
Hako Ground and Garden	Norsko	47 22 90 7760
Hayter Limited (U.K.)	Spojené království	44 1279 723 444
Hydroturf Int. Co Dubai	Spojené arabské emiráty	97 14 347 9479
Hydroturf Egypt LLC	Egypt	202 519 4308
Ibea S.P.A.	Itálie	39 0331 853611
Irriamc	Portugalsko	351 21 238 8260
Irrigation Products Int'l Pvt Ltd.	Indie	86 22 83960789
Jean Heybroek b.v.	Nizozemí	31 30 639 4611
Lely (U.K.) Limited	Spojené království	44 1480 226 800
Maquiver S.A.	Kolumbie	57 1 236 4079
Maruyama Mfg. Co. Inc.	Japonsko	81 3 3252 2285
Metra Kft	Maďarsko	36 1 326 3880
Mountfield a.s.	Česká republika	420 255 704 220
Munditol S.A.	Argentina	54 11 4 821 9999
Oslinger Turf Equipment SA	Ekvádor	593 4 239 6970
Oy Hako Ground and Garden Ab	Finsko	358 987 00733
Parkland Products Ltd.	Nový Zéland	64 3 34 93760
Prochaska & Cie	Rakousko	43 1 278 5100
RT Cohen 2004 Ltd.	Izrael	972 986 17979
Riversa	Španělsko	34 9 52 83 7500
Roth Motorgeräte GmbH & Co.	Německo	49 7144 2050
Sc Svend Carlsen A/S	Dánsko	45 66 109 200
Solvert S.A.S.	Francie	33 1 30 81 77 00
Spypros Stavrinides Limited	Kypr	357 22 434131
Surge Systems India Limited	Indie	91 1 292299901
T-Markt Logistics Ltd.	Maďarsko	36 26 525 500
Toro Australia	Austrálie	61 3 9580 7355
Toro Europe BVBA	Belgie	32 14 562 960

Záruka Toro

Podmínky a výrobky, na které se záruka vztahuje

Společnost The Toro® Company a její pobočka, Záruční společnost Toro, v souladu s úmluvou mezi nimi, společně slibují, že opraví níže uvedené produkty Toro za podmínky, že byly používány k domácím účelům* a že došlo k vadě materiálu nebo provedení.

Následující časová období se uplatňují od data koupě:

Výrobky	Záruční lhůta
Sekačky s pojezdem	Omezená záruka 2 roky
Ridery s motorem vzadu	Omezená záruka 2 roky
Zahradní traktory	Omezená záruka 2 roky
Elektrické ruční nástroje	Omezená záruka 2 roky
Sněhové frézy	Omezená záruka 2 roky
Sekačky Zero Turn	Omezená záruka 2 roky

*Původním kupujícím se označuje osoba, která produkt Toro původně zakoupila

*Domácími účely se myslí použití výrobku na pozemku vašeho bydliště. Použití na více než jednom místě či použití v institucích či k pronájmu se považuje za komerční použití a na to se nevztahuje záruka.

Omezená záruka pro komerční účely

Na spotřební produkty a příslušenství Toro využívané ke komerčnímu použití či k použití v institucích nebo k pronájmu se vztahuje záruka na vadu materiálu a provedení na následující časová období uplatňující se od data koupě.

Výrobky	Záruční lhůta
Sekačky s pojezdem	Záruka 90 dní
Ridery s motorem vzadu	Záruka 90 dní
Zahradní traktory	Záruka 90 dní
Elektrické ruční nástroje	Záruka 90 dní
Sněhové frézy	Záruka 90 dní
Sekačky Zero Turn	Záruka 45 dní

Pokyny pro poskytnutí záruční opravy

Domníváte-li se, že výrobek Toro vykazuje závadu na materiálu nebo dílenském zpracování, postupujte podle následujících pokynů:

1. Opravu výrobku sjednejte s prodejcem, od kterého jste jej zakoupili. Pokud z jakéhokoli důvodu není možné prodejce kontaktovat, můžete se spojit s jakýmkoli autorizovaným distributorem Toro.
2. Přineste servisnímu prodejci produkt a doklad o koupi (účtenku). Pokud nejste z nějakého důvodu spokojeni s řešením servisního prodejce nebo s poskytnutou podporou, kontaktujte nás na:

   Customer Care Department, Consumer Division
   The Toro Company
   8111 Lyndale Avenue South
   Bloomington, MN 55420-1196
   Ředitel: Technická podpora: 001-952-887-8248

   Viz přiložený seznam distributorů

Povinnosti vlastníka

Výrobek Toro je třeba ošetřovat podle pokynů uvedených v *uživatelské příručce*. Tuto údržbu, ať již vlastními silami nebo prostřednictvím prodejce, hradí majitel výrobku.

Součásti a úkony, na které se nevztahuje záruka

Tato expresní záruka nepokrývá následující:

- Náklady na běžný servis údržby nebo opotřebené díly, jako jsou nože (lopatky), stírací nože, pásy, pohonné látky, mazadla, výměny oleje, zapalovací svíčky, kabely/zapojení nebo seřízení brzd
- Jakýkoliv produkt nebo díl, který byl změněn nebo nesprávně použit a vyžaduje výměnu nebo opravu v důsledku poruch nebo nedostatku řádné údržby
- Opravy potřebné v důsledku nepoužití čerstvé pohonné látky (méně než měsíc staré) nebo nedodržení správné přípravy zařízení na dobu nepoužívání přesahující jeden měsíc
- Motor a spojka. Na tyto součásti se vztahují příslušné záruky výrobce se samostatnými podmínkami.

Všechny opravy kryté těmito zárukami musí být provedeny autorizovaným servisním prodejcem Toro a musí být na ně použity schválené náhradní díly.

Obecné podmínky

Práva kupujícího jsou definována národními zákony příslušné země. Tato záruka žádným způsobem neomezuje práva kupujícího definovaná národními zákony.