Form No. 3365-613 Rev B

CCR™ 6053 R Quick Clear-sneslynge

Modelnr. 38567—Serienr. 311000001 og derover
Modelnr. 38569—Serienr. 311000001 og derover

Betjeningsvejledning

Indledning

Denne sneslynge er beregnet til brug for boligejere eller professionelle, ansatte operatører. Den er primært konstrueret til snerydning på brolagte overflader, f.eks. indkørsler og fortove samt andre overflader til trafik på private eller kommercielle ejendomme. Den er ikke konstrueret til rydning af andre materialer end sne, og den er heller ikke konstrueret til rydning af grusbelagte overflader.

Læs denne vejledning omhyggeligt, så du kan lære at betjene og vedligeholde produktet korrekt samt undgå person- og produktskade. Det er dit ansvar at betjene produktet korrekt og sikkert.

Du kan kontakte Toro direkte på www.Toro.com for at få oplysninger om produkter og tilbehør, hjælp til at finde en forhandler og for at registrere dit produkt.

Når du har brug for service, originale Toro-dele eller yderligere oplysninger, bedes du kontakte en autoriseret serviceforhandler eller Toros kundeservice samt have maskinens model- og serienummer parat. Figur 1 viser model- og serienummerets placering på maskinen. Skriv numrene, hvor der er gjort plads til dette.

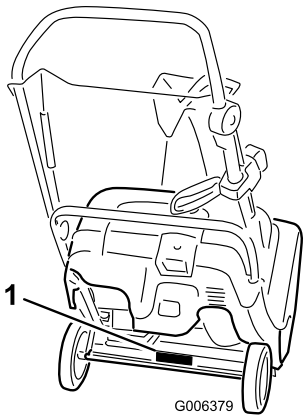

Figur 1

1. Model- og serienummerets placering

Modelnr. _____

Serienr. _____

Denne manual advarer dig om mulige farer og giver dig særlige sikkerhedsoplysninger ved hjælp af advarselssymbolet (Figur 2), der angiver en fare, der kan forårsage alvorlig personskade eller død, hvis du ikke følger de anbefalede forholdsregler.



Figur 2

1. Advarselssymbol

Denne betjeningsvejledning bruger to ord til at fremhæve oplysninger. **Vigtigt** henleder opmærksomheden på særlige mekaniske oplysninger, og **Bemærk** angiver generel information, som det er værd at lægge særligt mærke til.

Sikkerhed

Læs og forstå indholdet i denne vejledning, før du starter motoren.

⚠Dette er advarselssymbolet. Det bruges til at advare dig om mulige farer, der kan resultere i personskade. Følg alle sikkerhedsmeddelelser, du får i forbindelse med dette symbol, for at undgå mulig personskade eller død.

Ukorrekt brug eller vedligeholdelse af denne sneslynge kan medføre personskade eller død. Følg nedenstående sikkerhedsanvisninger for at mindske denne risiko.

Uddannelse

- Læs, forstå og følg alle anvisninger på maskinen og i vejledning(er), før enheden tages i brug. Lær betjeningsanordningerne og udstyrets korrekte brug grundigt at kende. Du skal vide, hvordan

© 2011—The Toro® Company
8111 Lyndale Avenue South
Bloomington, MN 55420

Registrer dit produkt på www.Toro.com.

CE

Oversættelse af original (DA)
Trykt i USA
Alle rettigheder forbeholdes

man standser maskinen og hurtigt udkobler betjeningsanordningerne.

- Tillad aldrig børn at betjene sneslyngen. Lad aldrig voksne køre sneslyngen uden korrekte anvisninger.
- Sørg for at holde mennesker, især små børn, uden for arbejdsområdet.
- Udvis forsigtighed for at undgå, at sneslyngen glider eller vælter.

Forberedelser

- Undersøg nøje området, hvor udstyret skal anvendes, og fjern alle dørmåtter, slæder, brædder, ledninger og andre fremmede genstande.
- Betjen ikke sneslyngen uden at være iført passende vinterbeklædning. Undgå løstsiddende tøj, der kan sidde fast i bevægelige dele. Bær fodtøj, der giver dig godt fodfæste på glatte overflader.
- Brændstof skal håndteres med forsigtighed. Det er yderst brandfarligt.
  - Brug en godkendt brændstofbeholder.
  - Fyld aldrig brændstof på en kørende eller varm motor.
  - Fyld brændstoftanken udendørs med stor forsigtighed. Fyld aldrig brændstoftanken op indendørs.
  - Fyld aldrig beholdere inde i et køretøj eller på en lastbil eller anhænger med plastikforing. Stil altid beholdere på jorden med afstand fra køretøjet før påfyldning.
  - Når det er praktisk muligt, skal benzindrevet udstyr fjernes fra lastbilen eller anhængeren og fyldes op igen på jorden. Hvis dette ikke er muligt, skal påfyldningen af udstyret finde sted på en anhænger med en bærbar beholder i stedet for direkte fra brændstofstanderen.
  - Spidsen af slangen skal være i kontakt med kanten af åbningen i brændstoftanken eller -dunken, inden påfyldningen er afsluttet. Brug ikke låseenhed for slangespidsen.
  - Sæt benzindækslet sikkert på igen, og tør spildt brændstof op.
  - Hvis der kommer brændstof på tøj, skal du skifte tøj øjeblikkeligt.
  - Ryg ikke, når du håndterer benzin.
- Brug forlængerledninger og beholdere som angivet af producenten for alle enheder med elektriske startmotorer.
- Forsøg ikke at rydde sne på en overflade med småsten eller skærver. Dette produkt er kun beregnet til brug på brolagte overflader.
- Forsøg aldrig at foretage justeringer, mens motoren kører (bortset fra tilfælde, hvor det specifikt anbefales af producenten).
- Brug altid sikkerheds- eller beskyttelsesbriller under brug eller ved justering eller reparation for at beskytte øjnene mod fremmedlegemer, der kan blive slynget ud fra maskinen.
- Lad motor og maskine vænne sig til udendørstemperaturen, før du begynder at rydde sne.

Betjening

- Anbring ikke hænder og fødder i nærheden af eller under roterende dele. Hold dig altid på afstand af udblæsningsåbningen.
- Udvis stor forsigtighed, når du betjener maskinen på eller krydser fortove, veje eller indkørsler med grus. Vær opmærksom på skjulte farer eller trafik.
- Hvis du rammer en genstand, skal du stoppe motoren, tage nøglen ud, efterse sneslyngen grundigt for eventuel beskadigelse og udbedre skaden, før du genstarter og betjener sneslyngen.
- Hvis udstyret skulle begynde at ryste unormalt, skal du stoppe motoren og omgående undersøge årsagen. Rystelser er generelt en advarsel om, at der er opstået problemer.
- Stands motoren, når du forlader betjeningspositionen, før du renser rotorbladhuset eller udblæsningsslisken, og når du foretager reparationer, justeringer eller eftersyn.
- Ved rensning, reparation eller eftersyn af sneslyngen skal motoren stoppes, og sørg for, at rotorbladene og alle bevægelige dele står stille.
- Du må kun lade motoren køre inden døre, når du starter sneslyngen eller flytter den ind i eller ud af bygningen. Åbn bygningens døre, da udstødningsgasser er farlige.
- Vær yderst forsigtig, når du benytter maskinen på skråninger.
- Brug aldrig sneslyngen uden skjolde og andre sikkerhedsanordninger korrekt påmonteret og funktionsdygtige.
- Blæs aldrig sne mod personer eller områder, hvor der kan opstå skader på ejendom. Hold børn væk og andre på afstand.

- Du må ikke overbelaste maskinens kapacitet ved at forsøge at rydde sne ved en for høj hastighed.
- Se bagud, og udvis forsigtighed, når du bakker med sneslyngen.
- Udkobl rotorbladene, når maskinen transporteres eller ikke er i brug.
- Betjen aldrig sneslyngen uden god sigtbarhed eller lys. Sørg altid for at have ordentligt fodfæste, og hold godt fast i håndtagene. Gå; løb aldrig.
- Rør aldrig ved en varm motor eller lydpotte (Figur 3).

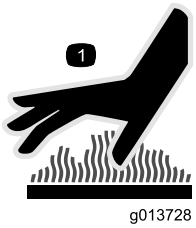

Figur 3

Rengøring af stoppet udblæsningssliske

Håndkontakt med rotorblade i bevægelse inde i udblæsningsslisken er den mest almindelige årsag til skade forbundet med sneslynger. Brug aldrig hånden til at rense udblæsningsslisken.

Sådan rengøres slisken:

- **Sluk for motoren!**
- Vent 10 sekunder for at være sikker på, at roterbladene står stille.
- Brug altid renseværktøj og ikke dine hænder.

Vedligeholdelse og opbevaring

- Kontroller med jævne mellemrum, at alle fastgørelsesbolte/skruer osv. er tilspændte for at sikre, at udstyret er i sikker driftsmæssig stand.
- Opbevar aldrig maskinen med benzin i tanken i en bygning, hvor der er antændingskilder, f.eks. varmtvandsbeholdere, rumopvarmere eller tørretumblere. Lad motoren køle af, før du opbevarer maskinen på et lukket sted.
- Hvis maskinen skal opbevares i en længere periode, skal du se i *betjeningsvejledningen* for at få vigtige oplysninger herom.
- Vedligehold eller udskift sikkerheds- og instruktionsmærkater, når det er nødvendigt.
- Lad maskinen køre et par minutter efter snerydningen for at undgå, at rotorbladene fryser fast.

Sikkerhed forbundet med Toro-sneslyngen

Følgende liste indeholder sikkerhedsoplysninger specifikt vedrørende Toro-produkter samt andre oplysninger, som du skal kende.

- **Roterende rotorblade kan beskadige fingre og hænder.** Stå bag håndtagene og væk fra udblæsningsåbningen, mens sneslyngen betjenes. **Hold ansigt, hænder, fødder og andre kropsdele samt tøj væk fra bevægelige eller roterende dele.**
- **Stop motoren, fjern tændingsnøglen, og vent på, at alle bevægelige dele standser, inden sneslyngen justeres, rengøres, repareres og efterses, og inden udblæsningsslisken renses.**
- Stop motoren, fjern tændingsnøglen, og vent på, at alle bevægelige dele standser, **inden** du forlader betjeningspositionen.
- Hvis en afskærmning, sikkerhedsanordning eller mærkat er beskadiget, ulæselig, eller hvis du har mistet en sådan, skal den repareres eller udskiftes, før maskinen tages i brug. Stram også løse fastgørelsesbolte/skruer osv.
- **Ryg ikke**, når du håndterer benzin.
- **Brug ikke** sneslyngen på taget.
- Rør ikke ved motoren, mens den kører, eller kort tid efter den er standset, da motoren kan være tilstrækkeligt varm til at give brandsår.
- Udfør kun den vedligeholdelse, som er beskrevet i instruktionerne i denne vejledning. Før du udfører vedligeholdelse, reparation eller justering, skal du slukke for motoren og fjerne nøglen. Kontakt en autoriseret serviceforhandler, når det er nødvendigt at foretage større reparationer.
- Lav ikke om på regulatorindstillingerne på motoren.
- Ved opbevaring af sneslyngen i mere end 30 dage skal brændstoftanken aftappes for at forhindre potentielle risici. Opbevar brændstoffet i en godkendt brændstofbeholder. Fjern nøglen fra tændingen, før du opbevarer sneslyngen.
- Køb kun originale Toro-reservedele og -tilbehør.

Lydtryk

Maskinen har et lydtryksniveau ved brugerens øre på 88 dBA, hvori der er medtaget en usikkerhedsværdi (K) på 1 dBA. Lydtryksniveauet er fastlagt i overensstemmelse med procedurerne beskrevet i EN ISO 11201.

Lydeffekt

Maskinen har et garanteret lydeffektniveau på 104 dBA, hvori der er medtaget en usikkerhedsværdi (K) på 3,75 dBA. Lydeffektniveauet er fastlagt i overensstemmelse med procedurerne beskrevet i EN ISO 3744.

Vibration for hænder/arme

Målt vibrationsniveau for venstre hånd = 8,4 m/s²

Målt vibrationsniveau for højre hånd = 10,7 m/s²

Usikkerhedsværdi (K) = 4,3 m/s²

De målte værdier er fastlagt i overensstemmelse med procedurerne beskrevet i EN ISO 20643.

Sikkerheds- og instruktionsmærkater

Vigtigt: Sikkerheds- og instruktionsmærkaterne er placeret tæt på potentielle risikoområder. Udskift beskadigede mærkater.

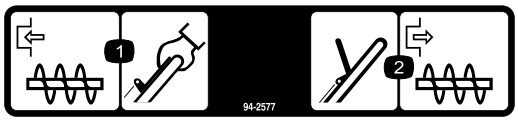

94-2577

1. Rotorbladene indkobles ved at holde styrebøjlen mod håndtaget.
2. Slip styrebøjlen for at stoppe rotorbladene.

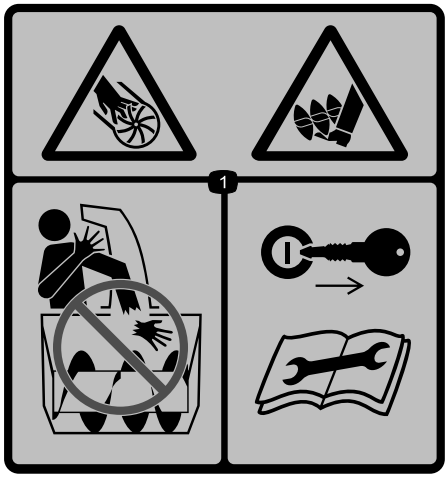

115–5698

Bestil delnr. 117-9121

1. Fare for skæring/amputering, skovlhjul og snegl – før ikke hånden ind i slisken. Fjern tændingsnøglen, og læs anvisningerne, før reparation eller vedligeholdelse udføres.

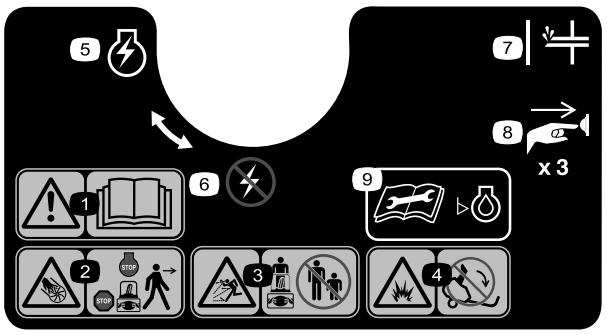

117-9102

Bestil delnr. 117-6036

1. Advarsel – læs *betjeningsvejledningen.*
2. Fare for skæring/amputering, skovlhjul – stop motoren, før maskinen forlades.
3. Fare for udslyngede genstande – hold sikker afstand til maskinen.
4. Fare for spildt brændstof – maskinen må ikke vippes bagover.
5. Motorkontakt tændt
6. Motorkontakt slukket
7. Spædepumpe
8. Tryk spædepumpen tre gange for at spæde motoren.
9. Læs *betjeningsvejledningen*, før motoroliestanden kontrolleres.

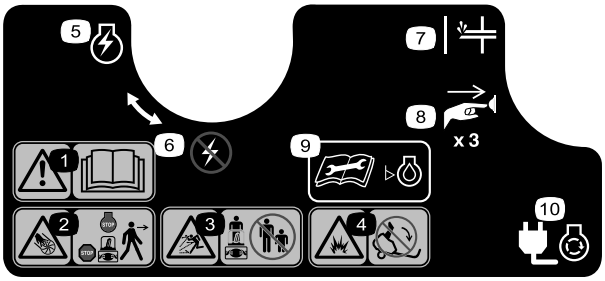

117-9103

Bestil delnr. 117-6046

1. Advarsel – læs *betjeningsvejledningen.*
2. Fare for skæring/amputering, skovlhjul – stop motoren, før maskinen forlades.
3. Fare for udslyngede genstande – hold sikker afstand til maskinen.
4. Fare for spildt brændstof – maskinen må ikke vippes bagover.
5. Motorkontakt tændt
6. Motorkontakt slukket
7. Spædepumpe
8. Tryk spædepumpen tre gange for at spæde motoren.
9. Læs *betjeningsvejledningen*, før motoroliestanden kontrolleres.
10. Sæt maskinen til for at sætte strøm til den elektriske starter.

Opsætning

Løsdele

Brug skemaet herunder til at kontrollere, at alle dele er blevet leveret.

Fremgangsmåde	Beskrivelse	Antal	Anvendelse
1	Kræver ingen dele	–	Fold håndtaget ud.
2	Skruer Sliskesamling	3 1	Monter udblæsningsslisken.

1

Udfoldning af håndtaget

Kræver ingen dele

Fremgangsmåde

1. Løsn håndtagsknapperne, træk de U-formede håndtagslåse ud, indtil du kan bevæge håndtaget frit, og roter håndtaget til betjeningsposition (Figur 4).

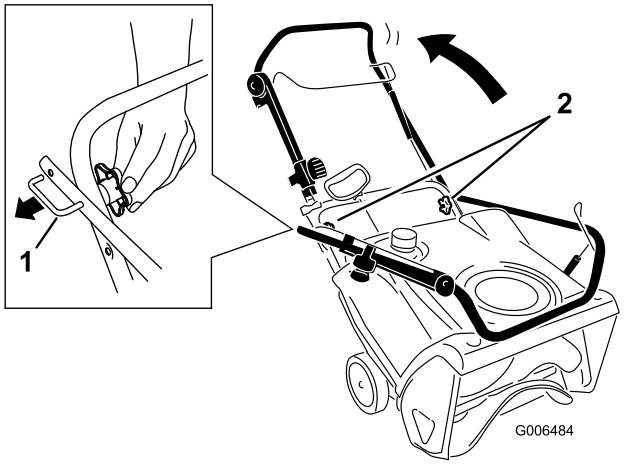

Figur 4

1. U-formet håndtagslås (2) 2. Håndtagsknapper

2. Isæt enden af det U-formede håndtag ind i det åbne hul i håndtaget, og stram håndtagsknapperne til, indtil de er strammet til (Figur 5).

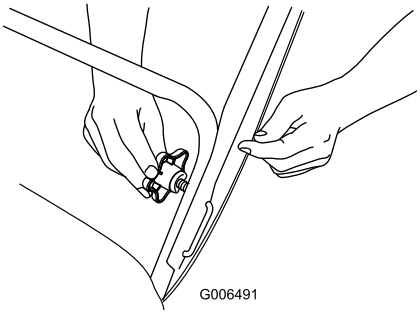

Figur 5

Vigtigt: Sørg for, at du ikke klemmer eller krøller styrekablet eller Quick Shoot™-kablerne (Figur 6).

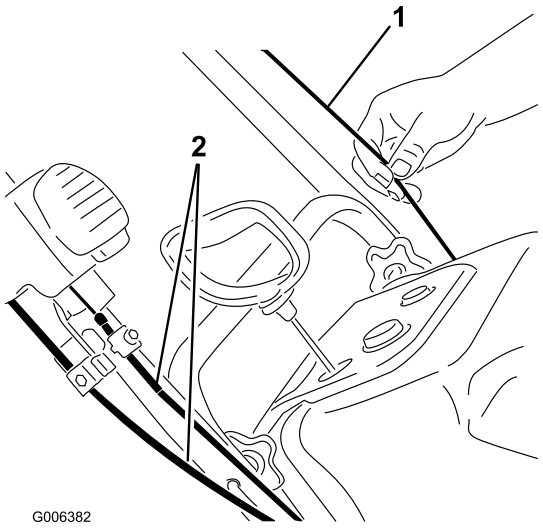

Figur 6

1. Styrekabel 2. Quick Shoot™-kabler

2

Montering af udblæsningsslisken

Dele, der skal bruges til dette trin:

3	Skruer
1	Sliskesamling

Fremgangsmåde

Monter udblæsningsslisken som vist (Figur 7).

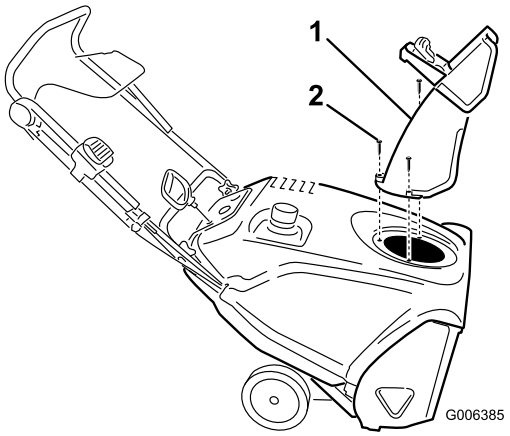

Figur 7

1. Udblæsningsrør
2. Skrue (3)

Bemærk: Gør monteringen nemmere ved at bruge en lille skraldenøgle til at spænde skruerne.

Vigtigt: Stram ikke skruerne for meget. Du kan risikere at skade udblæsningsslisken og forhindre den i at kunne dreje frit.

3

Påfyldning af olie på motoren

Kræver ingen dele

Fremgangsmåde

Maskinen leveres ikke med motorolie påfyldt, men der medfølger en flaske olie.

Vigtigt: Før motoren startes, skal der fyldes olie på.

Bemærk: Oliedunken kan indeholde mere end den nødvendige mængde. Overfyld ikke motoren.

Maks. påfyldning: 0,6 l, type: selvrensende olie til bilmotorer med en API-serviceklassifikation på , SJ, SL eller højere.

Brug Figur 8 nedenfor for at vælge den bedste olieviskositet til det forventede udendørs temperaturområde:

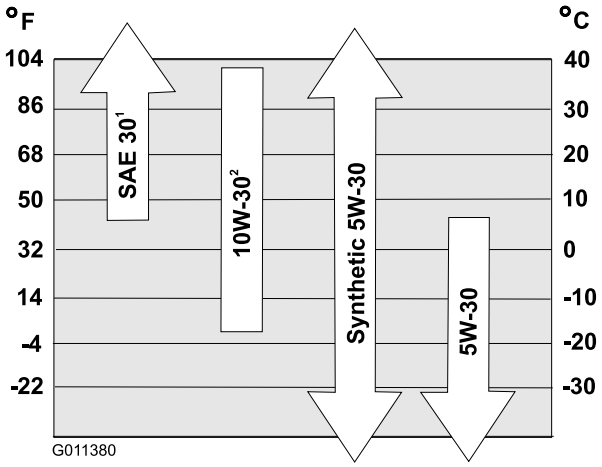

Figur 8

1. Brug af SAE 30 ved udendørs temperaturer under 4 °C vil resultere i en svær start.
2. Brug af 10W-30 ved udendørs temperaturer over 27 °C kan resultere i øget olieforbrug. Kontroller derfor oliestanden hyppigere under disse omstændigheder.

Bemærk: 0W30 syntetisk olie er acceptabelt til brug ved kolde temperaturer.

1. Flyt sneslyngen til en plan overflade.
2. Rengør omkring oliepåfyldningsdækslet (Figur 9).

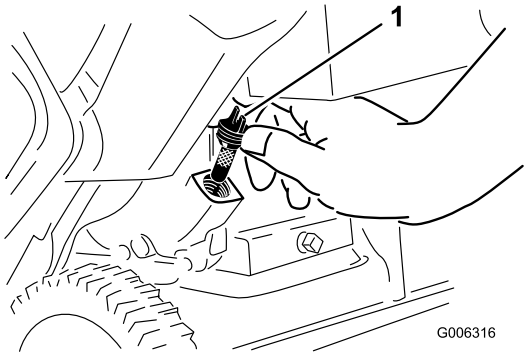

Figur 9

1. Oliepåfyldningsdæksel

3. Skru oliepåfyldningsdækslet løs, og tag det af.

4. Med maskinen i betjeningspositionen hældes der **forsigtigt** olie i krumptaphuset. Vent tre minutter, og påfyld derefter olie indtil påfyldningsmærket.
5. Skru oliepåfyldningsdækslet på oliepåfyldningshullet, og stram det godt til.

4

Justering af styrekablet

Kræver ingen dele

Fremgangsmåde

Se Justering af styrekablet i Vedligeholdelse.

Produktoversigt

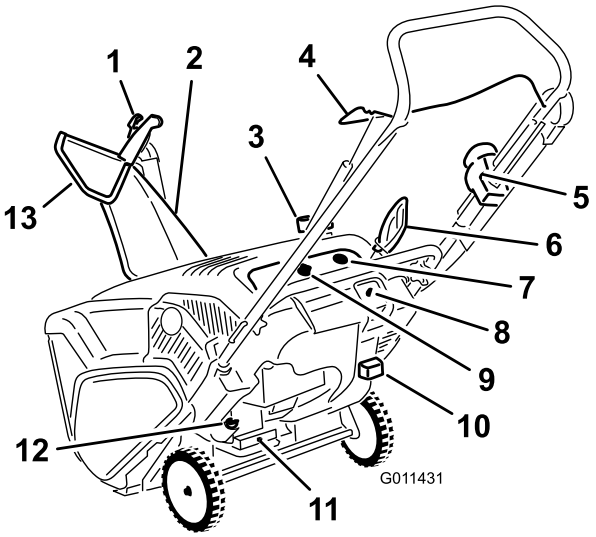

Figur 10

1. Sliskedeflektoraftrækker
2. Udblæsningsrør
3. Dæksel til brændstoftank
4. Styrebøjle
5. Quick Shoot™-styring
6. Tilbageslagsstarthåndtag
7. Spædepumpe
8. Elektrisk start-knap (kun model 38569)
9. Tændingsnøgle
10. Choker
11. Olieaftapningsprop
12. Oliepåfyldningsdæksel
13. Sliskedeflektor

Betjening

Bemærk: Determine the left and right sides of the machine from the normal operating position.

⚠ FARE

Benzin er meget brandfarlig og eksplosiv. En brand forårsaget af benzin kan medføre forbrændinger på dig selv og andre.

- **For at undgå, at en statisk ladning antænder benzinen, skal beholderen og/eller sneslyngen placeres direkte på jorden, før de fyldes. De må ikke stå i et køretøj eller på andre genstande.**
- **Fyld tanken udendørs, når motoren er kold. Tør spildt benzin op.**
- **Håndter ikke benzin, mens du ryger eller i nærheden af åben ild eller gnister.**
- **Opbevar benzin i en godkendt brændstofbeholder, som er utilgængelig for børn.**
- **Maskinen må ikke vippes bagover med brændstof i brændstoftanken, da der kan løbe brændstof ud af maskinen.**

Påfyldning af brændstoftanken

Fyld brændstoftanken op med frisk, blyfri benzin med et oktantal på eller i nærheden af 87 fra en af de større benzinselskabers tankstationer (Figur 10).

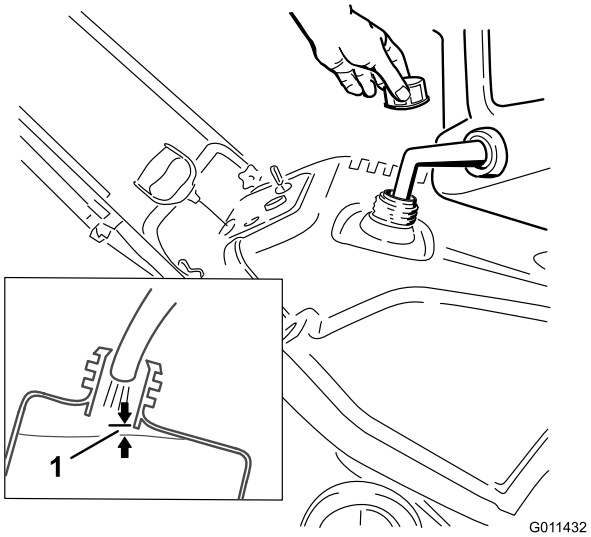

Figur 11

1. 6 mm

Vigtigt: **Fyld ikke olie i benzinen.**

Vigtigt: **Brug ikke E85- eller E20-benzin. Alternative brændstoffer med højt alkoholindhold kan forårsage hård start, dårlig motorydeevne og kan forårsage intern motorskade.**

Bemærk: Køb kun den mængde benzin, du regner med at skulle bruge på 30 dage, for at opnå de bedste resultater. Du kan også tilsætte brændstofstabilisator til nyligt indkøbt benzin for at holde den frisk i op til 6 måneder.

Kontrol af motoroliestanden

Eftersynsinterval: Hver anvendelse eller dagligt—Kontroller motoroliestanden, og påfyld om nødvendigt olie.

1. Flyt sneslyngen til en plan overflade.
2. Rengør omkring oliepåfyldningsdækslet (Figur 12).

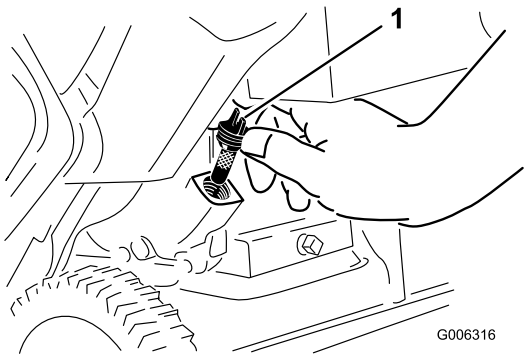

Figur 12

1. Oliepåfyldningsdæksel

3. Skru oliepåfyldningsdækslet løs, og tag det af.
4. Hvis olieniveauet er lavt, holdes maskinen i betjeningspositionen, og der hældes **forsigtigt** olie i krumptaphuset. Vent tre minutter, og påfyld derefter olie indtil påfyldningsmærket. (Maks. påfyldning: 0,6 l, type: SAE 30 olie til bilmotorer med en API-serviceklassifikation på SJ, SL eller højere.)
5. Skru oliepåfyldningsdækslet på oliepåfyldningshullet, og stram det godt til med hånden.

Start af motoren

1. Drej tændingsnøglen med uret til positionen tændt (Figur 13).

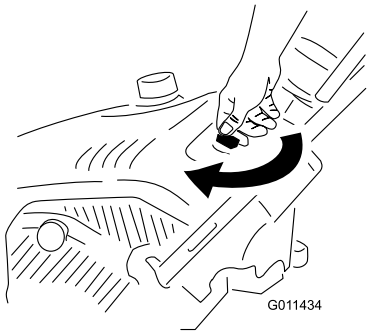

Figur 13

2. Træk chokeren ud (Figur 14).

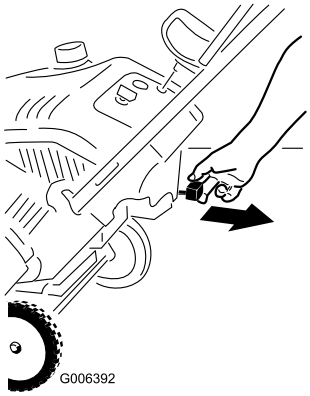

Figur 14

1. Choker

3. Skub spædepumpen ind tre gange med tommelfingeren, og hold spædepumpen inde i et sekund, før den slippes hver gang (Figur 15 og Figur 16).

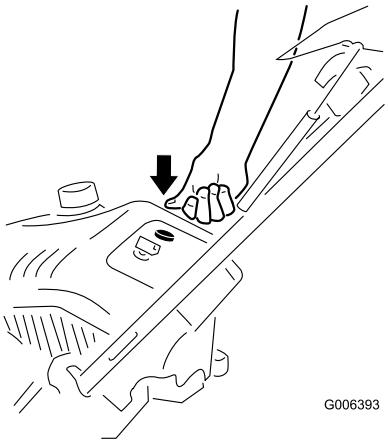

Figur 15

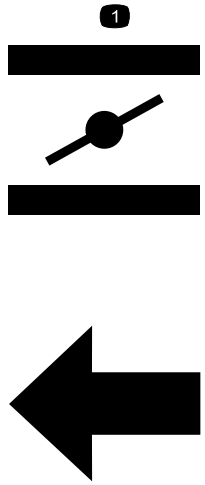

G013783

Figur 16

1. Symboler på chokerhåndtaget, der viser, at man skal bevæge håndtaget til venstre for at aktivere chokeren.

Bemærk: Tag handsken af, når du skubber spædepumpen ind, så luften ikke kan slippe ud af spædepumpehullet.

Vigtigt: Brug ikke spædepumpen eller chokeren, hvis motoren har kørt og er varm. Overdreven brug af spædepumpen kan drukne motoren og forhindre, at den starter.

4. Forbind en forlængerledning til en strømkilde og sneslyngen, og tryk på elektrisk start-knappen (kun model 38569) (Figur 18), eller træk tilbageslagsstarthåndtag (Figur 17).

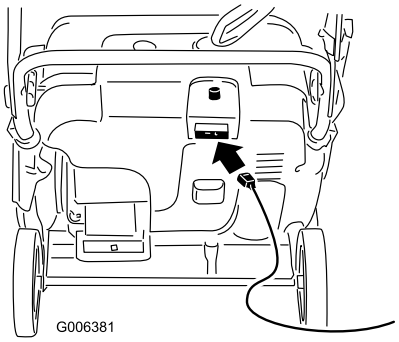

Figur 17

Bemærk: Brug kun en godkendt forlængerledning med et ledertværsnit på 2,8 mm2, der er anbefalet til udendørs brug, og som ikke er længere end 15 m.

⚠ ADVARSEL

Den elektriske ledning kan blive beskadiget, hvilket kan medføre elektrisk stød eller brand.

Efterse ledningen grundigt, før du tilslutter den til en strømkilde. Start ikke maskinen, hvis ledningen er beskadiget. Udskift eller reparer den beskadigede ledning med det samme. Kontakt en autoriseret serviceforhandler for at få assistance.

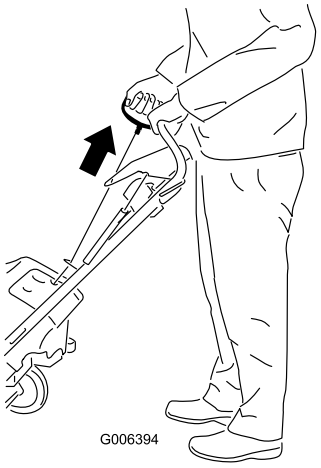

Figur 18

Vigtigt: Kør ikke den elektriske startmotor mere end 10 gange med intervaller på 5 sekunder tændt og 5 sekunder slukket. Overdreven brug af den elektriske starter kan overophede og beskadige den. Hvis motoren ikke starter efter denne række af forsøg, skal du vente mindst 40 minutter for at lade starteren køle ned, før du forsøger at starte igen. Hvis motoren ikke starter efter den anden række forsøg, skal sneslyngen overlades til en autoriseret serviceforhandler til reparation (kun model 38569).

Bemærk: Hvis du trækker i tilbageslagshåndtaget og ikke mærker nogen modstand, kan starteren være frosset fast. Optø starteren, før du prøver at starte maskinen.

5. Tryk langsomt chokeren ind, mens motoren kører.
6. Tag forlængerledningen ud af strømkilden og sneslynge (kun model 38569).

⚠ FORSIGTIG

Hvis du lader maskinen være sluttet til en strømkilde, er der risiko for, at maskinen startes ved et uheld, hvilket kan medføre personskade eller tingskade (kun model 38569).

Tag netledningen ud, når du ikke er i gang med at starte sneslyngen.

Indkobling af rotorbladene

Rotorbladene indkobles ved at holde styrebøjlen mod håndtaget (Figur 19).

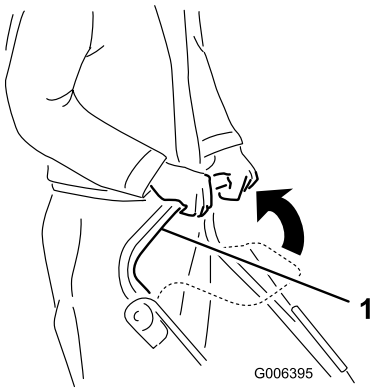

Figur 19

1. Styrebøjle

Udkobling af rotorbladene

Slip styrebøjlen for at stoppe rotorbladene (Figur 20).

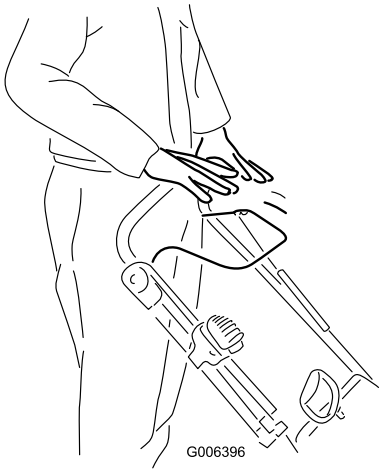

Figur 20

Standsning af motoren

Motoren stoppes ved at dreje tændingsnøglen mod uret til positionen slukket (Figur 21).

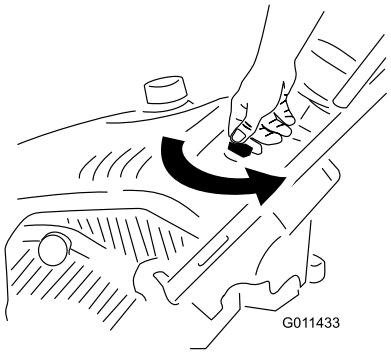

Figur 21

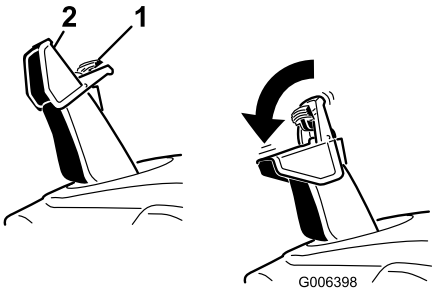

Figur 23

1. Sliskedeflektoraftrækker 2. Sliskedeflektor

Justering af udblæsningsslisken og sliskedeflektoren

Justering af udblæsningsslisken foretages ved at trykke på aftrækkeren for Quick Shoot™-styring på højre side af håndtaget og flytte det op eller ned langs håndtaget. Ved at flytte styreenheden ned af håndtaget roteres udblæsningsslisken til venstre og ved at flytte det op roteres udblæsningsslisken til højre (Figur 22).

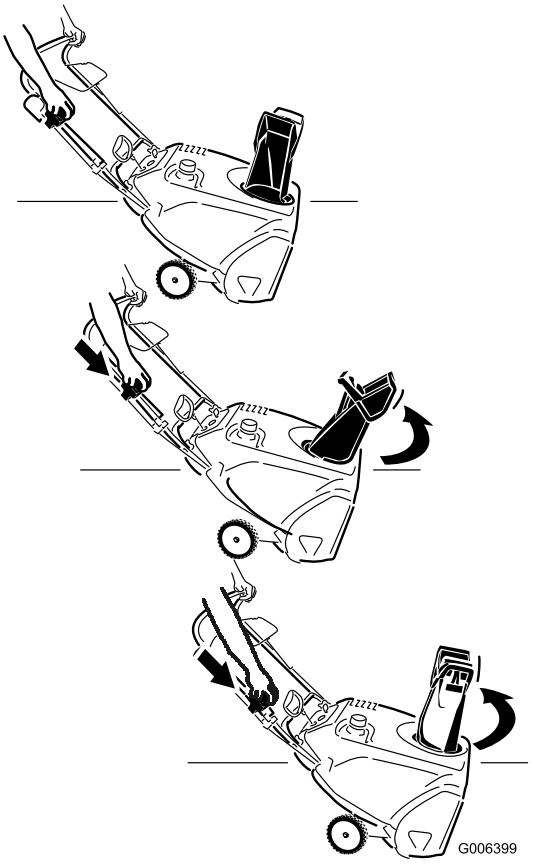

Figur 22

Hvis du vil hæve eller sænke vinklen på sliskedeflektoren, skal du trykke aftrækkeren på sliskedeflektoren og flytte sliskedeflektoren op eller ned (Figur 23).

Rengøring af stoppet udblæsningssliske

Vigtigt: Håndkontakt med rotorblade i bevægelse inde i udblæsningsslisken er den mest almindelige årsag til skade forbundet med sneslynger. Brug aldrig hånden til at rense udblæsningsslisken.

Sådan rengøres slisken:

- **Sluk for motoren!**
- Vent 10 sekunder for at være sikker på, at roterbladene står stille.
- Brug altid renseværktøj og ikke dine hænder (Figur 24).

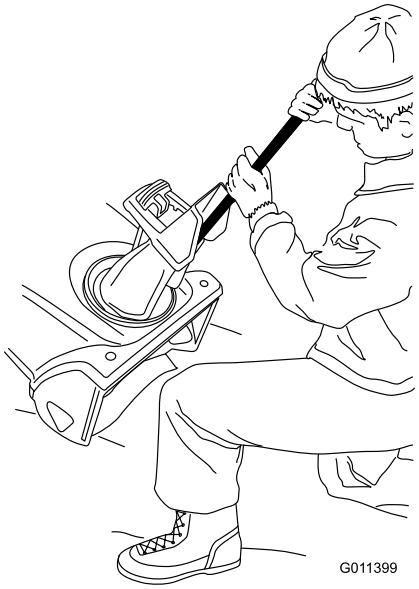

Figur 24

Forhindring af fastfrysning efter brug

- Lad motoren køre i nogle minutter for at undgå, at bevægelige dele fryser fast. Stop motoren, vent på,

at alle bevægelige dele standser, og fjern is og sne fra sneslyngen.

- Fjern sne og is fra nederst på slisken.
- Roter udblæsningsslisken til venstre og højre for at fjerne ophobning af is.
- Sæt tændingsnøglen i slukket position, træk i tilbageslagsstarthåndtaget flere gange, eller tilslut den elektriske ledningen til en strømkilde, og tryk én gang på den elektriske startknappen (kun model 38569) for at forhindre tilbageslagsstarteren og/eller den elektriske starter i at fryse til.
- Når det sner eller er koldt, er der risiko for, at betjeningsanordningerne og bevægelige dele fryser fast. Sørg for ikke at påføre maskinen for stor belastning ved forsøg på at betjene de fastfrosne betjeningsanordninger. Hvis du har problemer med at få betjeningsanordninger eller dele til at fungere, skal du starte motoren og lade den køre i nogle minutter.

Tip vedrørende betjening

⚠ ADVARSEL

Rotorbladene kan kaste sten, legetøj og andre fremmede genstande og forårsage alvorlig personskade på operatøren eller omkringstående personer.

- **Sørg for at fjerne alle genstande, som rotorbladene kan opsamle og udslynge, fra arbejdsområdet.**
- **Hold alle børn og kæledyr væk fra arbejdsområdet.**
- Fjern sne, lige efter at sneen er faldet.
- Hvis sneslyngen ikke driver sig selv fremad på glatte overflader eller i tung sne, skal håndtaget skubbes fremad, men lad sneslyngen arbejde i sit eget tempo.
- Overlap hver bane for at sikre fuldstændig snerydning.
- Slyng sneen ud i medvind, når det er muligt.

Vedligeholdelse

Bemærk: Determine the left and right sides of the machine from the normal operating position.

Skema over anbefalet vedligeholdelse

Vedligeholdelsesintervaller	Vedligeholdelsesprocedure
Efter den første time	• Kontroller styrekablet, og juster det om nødvendigt. • Kontroller, om der er løse fastgørelsesanordninger, og stram dem om nødvendigt.
Efter de første 2 timer	• Skift motorolien.
Hver anvendelse eller dagligt	• Kontroller motoroliestanden, og påfyld om nødvendigt olie.
Årlig	• Kontroller styrekablet, og juster det om nødvendigt. • Efterse rotorbladene, og få om nødvendigt en autoriseret serviceforhandler til at udskifte rotorbladene og skraber. • Skift motorolien. • Efterse tændrøret, og udskift det om nødvendigt. • Kontroller, om der er løse fastgørelsesanordninger, og stram dem om nødvendigt. • Få en autoriseret serviceforhandler til at efterse drivremmen, og udskift den om nødvendigt.
Årlig eller før opbevaring	• Klargør sneslyngen til opbevaring.

Justering af styrekablet

Kontrol af styrekablet

Eftersynsinterval: Efter den første time—Kontroller styrekablet, og juster det om nødvendigt.

Årlig—Kontroller styrekablet, og juster det om nødvendigt.

Flyt styrebøjlen tilbage mod håndtaget for at fjerne slækket i styrekablet (Figur 25).

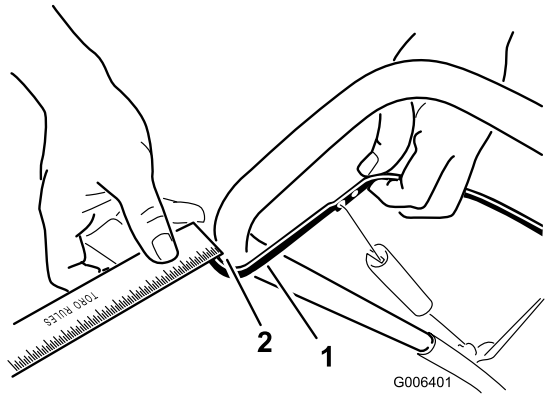

Figur 25

1. Styrebøjle
2. Afstand på 2 mm til 3 mm

Bemærk: Sørg for, at der er en afstand på 2 mm til 3 mm mellem styrebøjlen og håndtaget (Figur 25).

Vigtigt: Styrekablet skal have noget slæk, når du udkobler styrebøjlen, så rotorbladene stopper helt.

Justering af styrekablet

1. Skub fjederdækslet op, og tag fjederen af justeringsleddet (Figur 26).

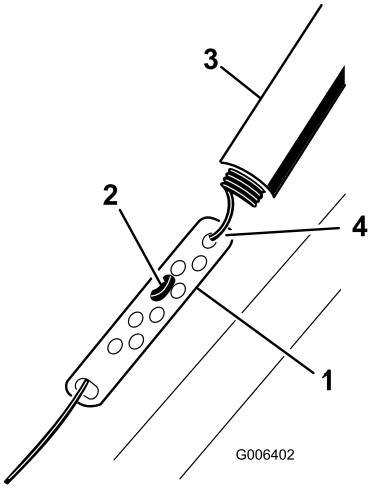

Figur 26

1. Justeringsled
2. Z-beslag
3. Fjederdæksel
4. Tag fjederen af her.

Bemærk: Du kan trække justeringsleddet og kablet op for at gøre det nemmere at tage fjederen af.

2. Flyt Z-beslaget til et højere eller lavere hul på justeringsleddet efter behov for at få en afstand på 2 mm til 3 mm mellem styrebøjlen og håndtaget (Figur 25).

   Bemærk: Ved at flytte Z-beslaget højere mindskes afstanden mellem styrebøjlen og håndtaget og ved at flytte det længere ned øges afstanden.

3. Sæt fjederen på justeringsleddet, og sæt fjederdækslet over justeringsleddet.
4. Kontroller justeringen. Se Kontrol af styrekablet.

   Bemærk: Efter længerevarende brug kan drivremmen blive slidt og miste den rette remspænding. Hvis drivremmen glider (fortsat hvinen) med tung last, skal du tage fjederen af justeringsleddet og flytte den øvre ende af fjederen til hullet, der er længere fra drejepunktet på styrebøjlen (Figur 27). Forbind dernæst fjederen til justeringsleddet, og juster styrekablet.

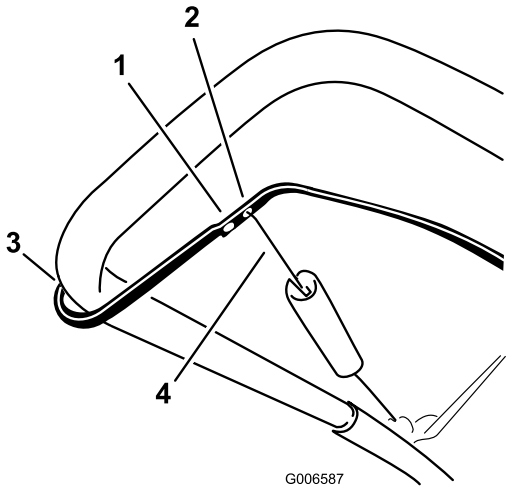

Figur 27

1. Fjern den øvre ende af fjederen fra dette hul
2. Isæt den øvre ende af fjederen i dette hul
3. Drejepunkt
4. Øvre ende af fjederen

Bemærk: Remmen kan glide (hvine) under våde forhold. Drivsystemet tørres ved at starte rotoren og lade den køre uden belastning i 30 sekunder.

Eftersyn af rotorbladene

Eftersynsinterval: Årlig—Efterse rotorbladene, og få om nødvendigt en autoriseret serviceforhandler til at udskifte rotorbladene og skraber.

Før hvert brug skal rotorbladene efterses for slitage. Når rotorbladets æg er slidt ned til slidindikatorhullet, skal en autoriseret serviceforhandler udskifte rotorbladene og skraberen (Figur 28).

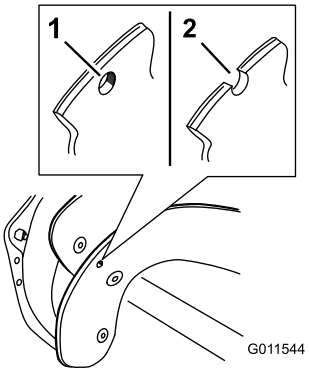

Figur 28

1. Slidindikatorhullet er intakt, du behøver ikke at udskifte rotorbladene.
2. Slidindikatorhullet er åbent, udskift rotorbladene.

Skift af motorolien

Eftersynsinterval: Efter de første 2 timer

Årlig

Lad motoren køre i nogle få minutter for at varme olien op, før du skifter den. Varm olie flyder lettere og fører flere forureningsstoffer med sig ud.

1. Pump brændstoffet fra brændstoftanken over i en godkendt brændstofbeholder, eller lad motoren køre, ind til den stopper.
2. Flyt sneslyngen til en plan overflade.
3. Sæt et olieaftapningskar under olieaftapningsproppen, fjern olieaftapningsproppen, og vip sneslyngen bagover, så olien aftappes ned i olieaftapningsfadet (Figur 29).

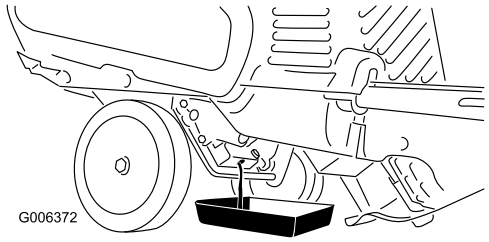

Figur 29

4. Efter aftapning af den brugte olie skal sneslyngen sættes tilbage i brugsposition.
5. Monter olieaftapningsproppen, og spænd den godt fast.
6. Rengør omkring oliepåfyldningsdækslet (Figur 30).

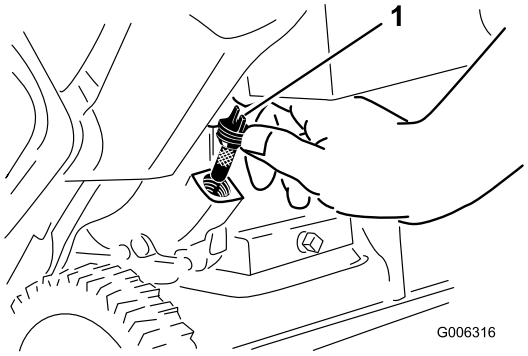

Figur 30

1. Oliepåfyldningsdæksel

7. Skru oliepåfyldningsdækslet løs, og tag det af (Figur 30).
8. Med maskinen i betjeningspositionen hældes der **forsigtigt** olie i oliepåfyldningshullet. Vent tre minutter, og påfyld derefter olie til påfyldningsmærket (Figur 32).

   Maks. påfyldning: 0,6 l, type: selvrensende olie til bilmotorer med en API-serviceklassifikation på , SJ, SL eller højere.

   Brug Figur 31 nedenfor for at vælge den bedste olieviskositet til det forventede udendørs temperaturområde:

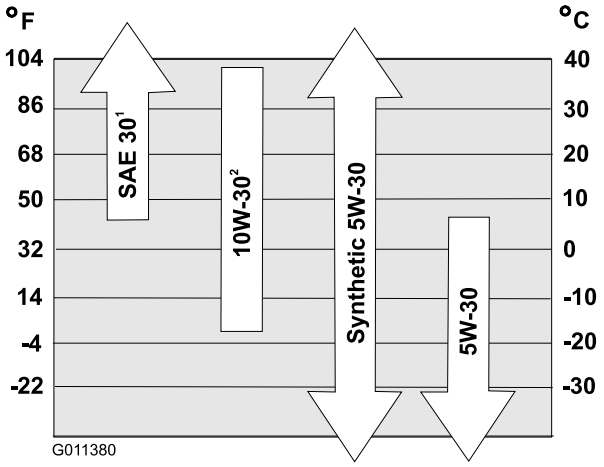

Figur 31

1. Brug af SAE 30 ved udendørs temperaturer under 4 °C vil resultere i en svær start.
2. Brug af 10W-30 ved udendørs temperaturer over 27 °C kan resultere i øget olieforbrug. Kontroller derfor oliestanden hyppigere under disse omstændigheder.

Bemærk: 0W30 syntetisk olie er acceptabelt til brug ved kolde temperaturer.

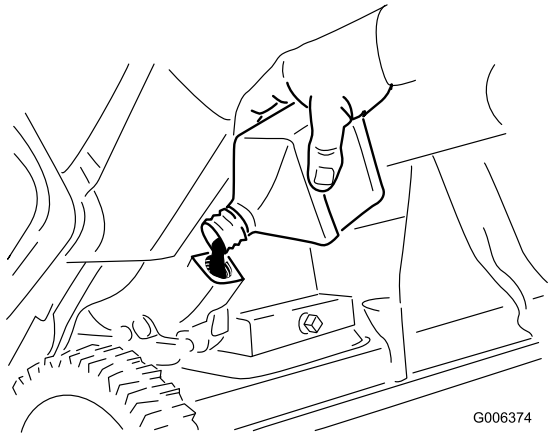

Figur 32

9. Skru oliepåfyldningsdækslet på oliepåfyldningshullet, og stram det godt til med hånden.
10. Tør eventuelt spildt olie op.
11. Bortskaf den brugte olie på et lokalt genbrugsanlæg.

Serviceeftersyn af tændrøret

Eftersynsinterval: Årlig—Efterse tændrøret, og udskift det om nødvendigt.

Brug et **NGK BPR6ES eller Champion RN9YC** tændrør eller tilsvarende.

1. Stop motoren, og vent på, at alle bevægelige dele standser.
2. Roter udblæsningsslisken, så den vender fremad.
3. Fjern udblæsningsslisken, udblæsningssliskens håndtag og sliskeforseglingen ved at fjerne 3 store skruer og en lille skrue (Figur 33).

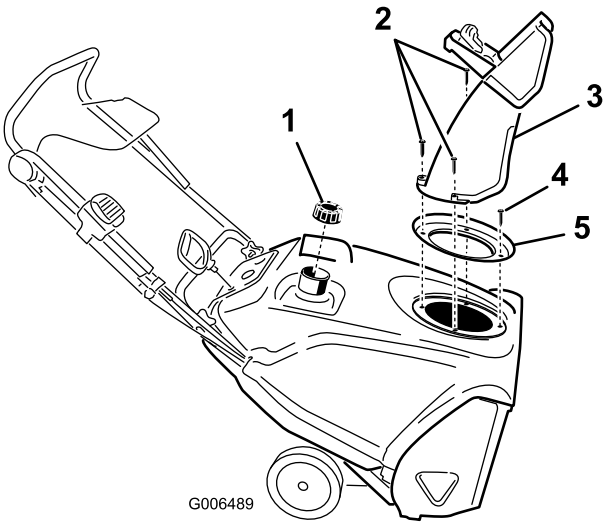

Figur 33

1. Dæksel til brændstoftank
2. Store skruer (3)
3. Udblæsningsrør
4. Lille skrue
5. Sliskeforsegling

4. Fjern de fire skruer, der fastholder afskærmningen (Figur 34).

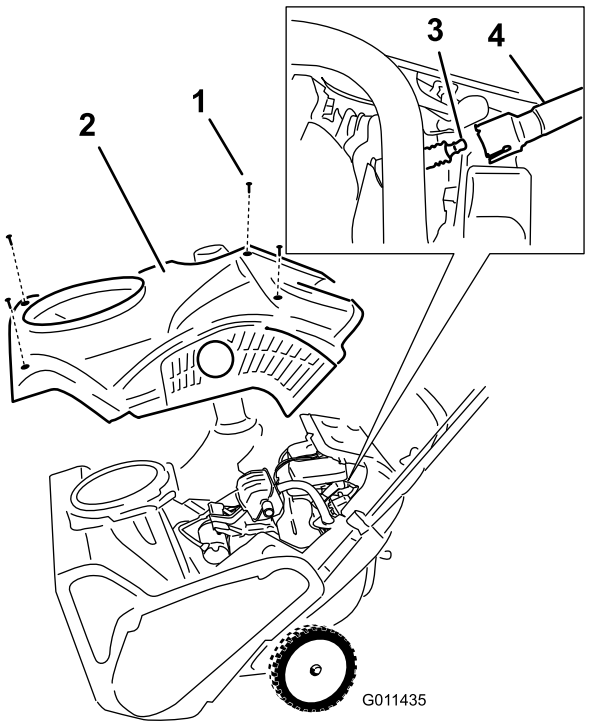

Figur 34

1. Skrue (4)
2. Afskærmning
3. Tændrør
4. Tændrørskabel

5. Fjern brændstofdækslet.
6. Fjern afskærmningen (Figur 34).
7. Sæt brændstofdækslet på.
8. Kobl tændrørskablet fra tændrøret.

9. Rengør omkring tændrøret.
10. Fjern tændrøret fra topstykke.

    Vigtigt: Udskift tændrøret, hvis det er revnet, beskadiget eller snavset. Rengør ikke elektroderne, da partikler, der kommer ind i cylinderen, kan forårsage motorskade.

11. Indstil afstanden til tændrøret til 0,76 mm (Figur 35).

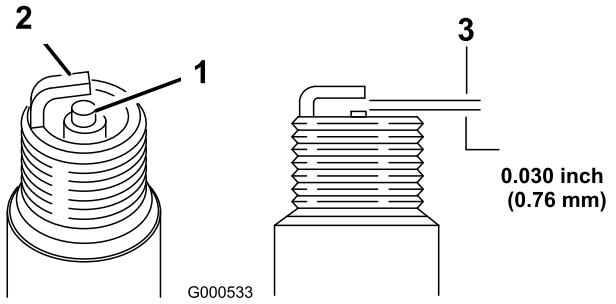

Figur 35

1. Midterelektrodens isolator
2. Sideelektrode
3. Gnistgab (ikke i korrekt målestoksforhold)

12. Monter tændrøret, og tilspænd det med et moment på 27-30 Nm.
13. Slut kablet til tændrøret.

    Bemærk: Sørg for, at ånderøret føres over tændrørsledningen som vist i Figur 36.

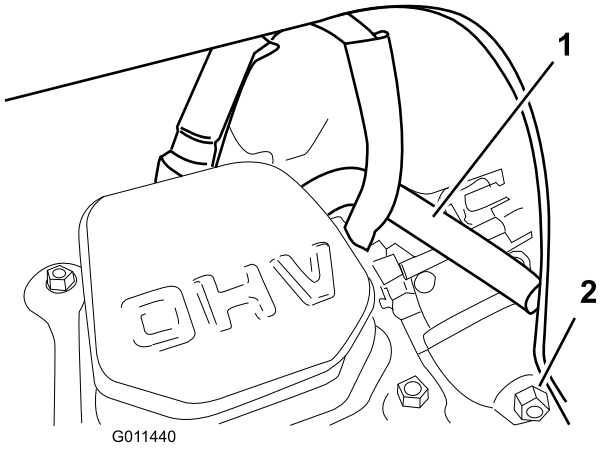

Figur 36

1. Ånderør
2. Karburatorens aftapningsskrue

14. Fjern brændstofdækslet.
15. Monter afskærmningen med skruerne, du fjernede i trin 4.

    Bemærk: Sørg for, at den øvre og nedre afskærmning passer sammen i siderillerne.

16. Sæt brændstofdækslet på.
17. Monter sliskeforseglingen, udblæsningsslisken og udblæsningsslisken s håndtag på maskinen med de ting, du fjernede i trin 3.

    Bemærk: Den lille skrue skal i det lille hul i sliskeforseglingen foran på udblæsningssliskeåbningen.

Justering af Quick Shoot™-styring

Hvis der er mere end 13 mm slæk i Quick Shoot-kablet (Figur 37), eller hvis udblæsningsslisken ikke roterer til venstre og højre i lige vinkler, skal Quick Shoot-styrekablerne justeres.

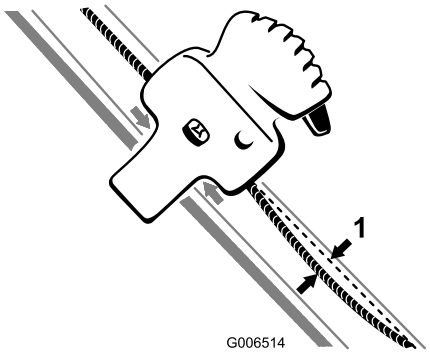

Figur 37

1. 13 mm maksimum slæk

1. Løsn de to Quick Shoot-styrekabelklemmer (Figur 38).

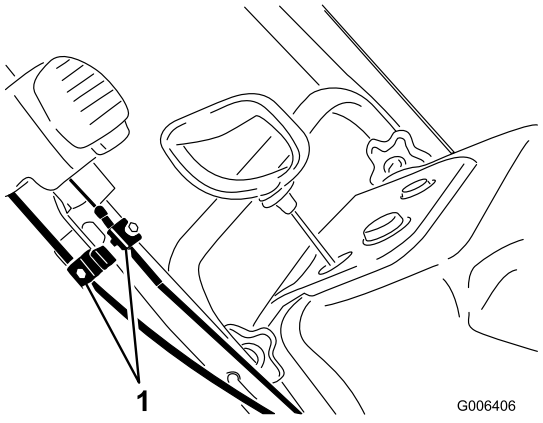

Figur 38

1. Kabelklemmer

2. Placer Quick Shoot-styringen mellem de to pile placeret på højre side af det øvre håndtag (Figur 39).

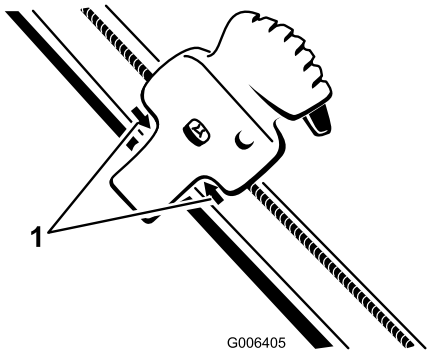

Figur 39

1. Pile

3. Roter udblæsningsslisken, så den peger ligeud, og pilen bag på udblæsningsslisken har samme retning på pilen på afskærmningen (Figur 40).

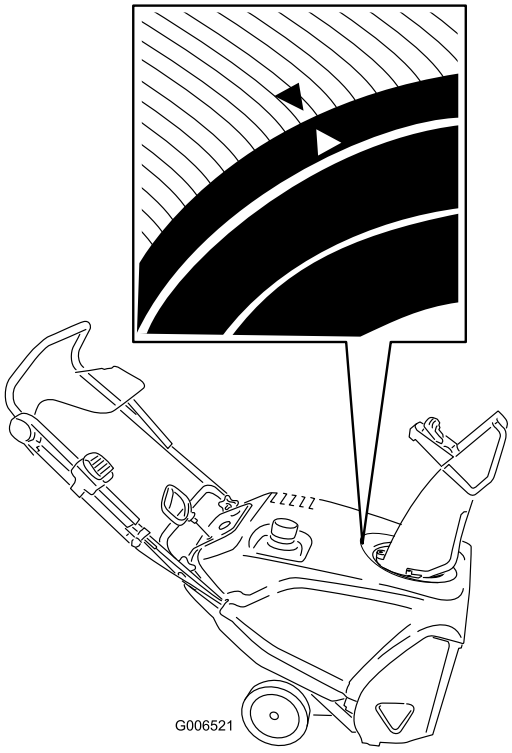

Figur 40

4. Hold udblæsningsslisken ligeud, træk den nedre kabelafskærmning nedad, indtil du fjerner slæk i kablet, og stram skruen på den nedre kabelklemme godt til (Figur 41).

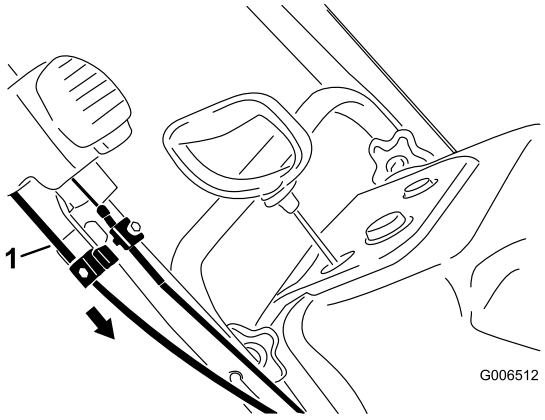

Figur 41

1. Nedre kabelafskærmning

5. Træk den øvre kabelafskærmning fremad, indtil du fjerner slæk i kablet, og stram skruen på den øvre kabelklemme godt fast (Figur 42).

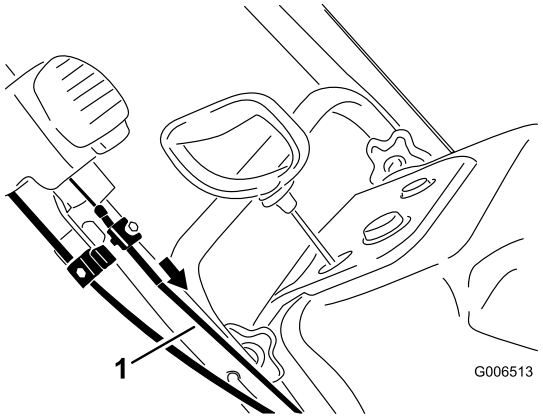

Figur 42

1. Øvre kabelafskærmning

Bemærk: Overspænd ikke kablerne. Hvis kablerne er overspændte, vil Quick Shoot være svær at betjene.

Opbevaring

Opbevaring af sneslyngen

⚠ ADVARSEL

- **Benzindampe er meget brandfarlige, sprængfarlig og farlig at inhalere. Hvis du opbevarer produktet et sted med åben ild, kan benzindampe antændes og forårsage en eksplosion.**
- **Opbevar ikke sneslyngen i et hjem (beboelsesområde), kælder eller andre områder, hvor der kan være antændingskilder, f.eks. varmtvands- og rumopvarmere, tørretumblere og andre apparater.**
- **Maskinen må ikke vippes bagover med brændstof i brændstoftanken, da der kan løbe brændstof ud af maskinen.**

1. Tilsæt brændstofstabilisator til at holde brændstoffet frisk som foreskrevet af motorproducenten ved sæsonens sidste påfyldning.
2. Lad motoren køre i 10 minutter for at fordele brændstoffet, der er tilsat stabilisator, i brændstofsystemet.
3. Stop motoren, lad den køle ned, og tøm benzintanken, eller lad motoren køre, indtil den stopper.
4. Start motoren igen, og lad den køre, indtil den stopper.
5. Brug choker eller spædepumpe på motoren, start den en tredje gang, og lad motoren køre, indtil den ikke vil starte.
6. Aftap brændstoffet i karburatoren gennem karburatorens aftapningsskrue (Figur 36) i en godkendt benzinbeholder.
7. Bortskaf ubrugte brændstof korrekt. Genbrug det i henhold til de lokale forskrifter, eller brug det i din bil.
8. Mens motoren stadig er varm, skal motorolien skiftes. Se Skift af motorolien.
9. Fjern tændrøret.
10. Sprøjt 2 teskefulde olie i tændrørshullet.
11. Monter tændrøret med hånden, og tilspænd det med et moment på 27-30 Nm.
12. Med tændingsnøglen i positionen slukket skal du trække tilbageslagsstarthåndtaget langsomt for at fordele olien inde i cylinderen.
13. Rengør sneslyngen.
14. Pletmal ridsede overflader med maling, der kan købes hos en autoriseret serviceforhandler. Slib de berørte områder med sandpapir, før de males, og brug et rustforebyggende middel for at forhindre, at metaldele ruster.
15. Stram løse fastgørelsesanordninger. Reparer eller udskift alle beskadigede dele.
16. Tildæk sneslyngen, og opbevar den på et rent, tørt sted, der er utilgængeligt for børn. Lad motoren køle af, før du opbevarer sneslyngen på et lukket sted.

Bemærkninger:

Bemærkninger:

Føderal garantierklæring om emissionskontrol

To års begrænset garanti

Dine garantirettigheder og -forpligtelser

Det amerikanske miljøbeskyttelsesagentur (EPA), Toro-selskabet, og dennes tilknyttede selskab Toro Warranty Company beskriver hermed garantien for det forureningsbegrænsende system på din motor til generelt udstyr eller udstyr til brug på plæne og i have fra og med 2009. Motormodeller fra og med 2009 til generelt udstyr eller udstyr til brug på plæne eller i have skal være konstrueret, fremstillet og udstyret på salgstidspunktet til at opfylde de amerikanske EPA-forskrifter for små ikke-vejgående motorer. Udstyrsmotoren skal være fri for defekter i materialer og forarbejdning, som kan få den til ikke at opfylde de amerikanske EPA-standarder for de første to år af motorens brug fra datoen for salget til den endelige køber. De Toro-selskabet og dets tilknyttede selskab Toro Warranty Company yder garanti for det forureningsbegrænsende system på din motor til generelt udstyr eller udstyr til brug på plæne og i have i den periode, der er anført ovenfor, forudsat at der ikke har været nogen misbrug, forsømmelse eller forkert vedligeholdelse af din motor til generelt udstyr eller udstyr til brug på plæne og i have.

Det forureningsbegrænsende system kan omfatte dele som for eksempel karburatoren eller indsprøjtningssystemet, tændingen og katalysatoren. Det kan også omfatte brændstofledninger, fastgørelse af brændstofledningerne, konnektorer og andre emissionsrelaterede komponenter.

I tilfælde at garantipligtige forhold garanterer virksomheden Toro og dennes tilknyttede selskab Toro Warranty Company at reparere din motor uden omkostninger for dig, inklusive diagnose, dele og arbejdskraft.

Producentens garantidækning

Virksomheden Toro og dennes tilknyttede selskab Toro Warranty Company garanterer i fællesskab, i henhold til en aftale mellem disse parter, at yde garanti for motorer til generelt udstyr eller udstyr til brug på plæne og i have fra og med 2009 i to år fra og med leveringsdatoen. Hvis en emissionsrelateret del på din motor er defekt, hvad angår materialer eller fremstilling, vil vi reparere eller udskifte denne del uden beregning.

Ejerens ansvar

Som ejer af motoren har du ansvaret for udførelsen af den nødvendige vedligeholdelse anført i *betjeningsvejledningen*. Vi anbefaler, at du beholder alle kvitteringer vedrørende vedligeholdelse af dit udstyr, men vi kan ikke nægte garantiydelse udelukkende på grund af manglende kvitteringer eller for din manglende overholdelse af planlagt vedligeholdelse.

Reservedele eller service, der er af tilsvarende karakter, hvad angår ydeevne og holdbarhed, kan anvendes ved ikke-garantirelateret vedligeholdelse eller reparation og vil ikke reducere vores garantiforpligtelse.

Som ejer af motoren skal du være opmærksom på, at vi kan nægte dig garantidækning, hvis din motor eller en del af den har svigtet på grund af misbrug, forsømmelse, forkert vedligeholdelse eller ikke-godkendte ændringer eller dele.

Det er dit ansvar at rette henvendelse med til en autoriseret serviceforhandler med din udstyrsmotor, så snart der opstår et problem. De reparationer, der er dækket af garantien, skal foretages inden for en rimelig tidsperiode, der ikke må overstige tredive (30) dage.

Hvis du har spørgsmål vedrørende dine garantirettigheder og -pligter, bedes du kontakte os på:

Customer Care Department, Consumer Division
Toro Warranty Company
8111 Lyndale Avenue South
Bloomington, MN 55420-1196, USA
Gratis på 800-348-2424 (kunder i USA)
Gratis på 800-544-5364 (kunder i Canada)

Dele omfattet af garantien

Garantiperioden løber fra datoen, hvor motoren eller udstyret leveres til en detailkøber. Virksomheden Toro og dennes tilknyttede selskab Toro Warranty Company, garanterer i fællesskab over for den oprindelige ejer og enhver efterfølgende køber, at motoren er fri for defekter i materialer og fremstilling, som måtte medføre, at motoren ikke er i overensstemmelse med gældende regler i en periode på to år.

Fejl forårsaget af misbrug, forsømmelse eller forkert vedligeholdelse er ikke dækket. Anvendelsen af eventuelle ekstra dele eller ændrede dele kan udgøre grundlag for afvisning af et garantikrav. Vi er ikke ansvarlige for at dække fejl ved garantidækkede dele som følge af brugen af ekstra dele eller ændrede dele. Vi er ansvarlige for skader på andre motorkomponenter som følge af fejl i en garantidækket del, som stadig er dækket af garantien. Ejeren er ansvarlig for udførelsen af de påkrævede vedligeholdelse som defineret i *betjeningsvejledningen*.

Eventuelle garantidækkede reservedele, som ikke er planlagt til udskiftning som krævet af vedligeholdelsen, eller som kun er planlagt til regelmæssig inspektion efter et princip om at "reparere eller udskifte efter behov", vil være dækket i garantiperioden. Reservedele, der er omfattet af garantien, og som skal udskiftes i forbindelse med den nødvendige vedligeholdelse, vil være dækket af garantien i tidsrummet frem til den første planmæssige udskiftning af den pågældende reservedel. Dækning under denne garanti omfatter kun de dele, der er anført nedenfor (dele i det forureningsbegrænsende system) i det omfang disse dele var til stede på motoren, da den blev købt.

- Brændstofmålesystem
  - — Berigelsessystem til koldstart, herunder chokermekanismen eller primingsystemet
  - — Brændstofpumpe
  - — Karburator og indvendige dele
- Luftindsugningssystem
  - — Luftfilter
  - — Indsugningsmanifold
  - — Kontrolleret varmluftindtagssystem
- Tændingssystem
  - — Tændrør
  - — Tændspoler og elektronik
  - — Mekanismer til tidlig/sen tænding
- Lydpotte
- Diverse elementer, der anvendes til ovennævnte systemer
  - — Vakuum-, temperatur- og tidsfølsomme ventiler og kontakter
  - — Slanger, konnektorer og samlinger af samme

Sådan får du udført service, der er dækket af garantien

Hvis du mener, at dit Toro-produkt har en materialefejl eller fejl i den håndværksmæssige udførelse, skal du følge denne fremgangsmåde:

1. Kontakt en autoriseret Toro-serviceforhandler for at arrangere reparation hos denne. Du kan finde en forhandler i nærheden på de gule sider i telefonbogen (slå op under "plæneklippere") eller ved at se på vores websted www.Toro.com. Du kan også ringe på de ovenstående telefonnumre for at bruge vores 24 timers lokaliseringssystem for Toro-forhandlere.
2. Medbring produktet og dit købsbevis (salgskvittering) til serviceforhandleren.

Ejeren vil ikke afkræves betaling for fejlfindingsarbejde, der fører til en afgørelse om, at en reservedel, der er omfattet af garantien, er defekt, hvis fejlfindingsarbejdet udføres hos en autoriseret serviceforhandler.

Generelle betingelser

Hverken The Toro Company eller Toro Warranty Company er ansvarlig for indirekte-, hændelige- eller følgeskader i forbindelse med brugen af de Toro-produkter, der er dækket af nærværende garanti, herunder omkostninger eller udgifter til at fremskaffe erstatningsudstyr eller service i de tidsrum, der med rimelighed medgår i forbindelse med funktionsfejl eller manglende rådighed over produktet, mens der udføres reparationer i henhold til disse garantier.

Alle underforståede garantier om salgbarhed (at produktet er egnet til almindelig brug) og egnethed til formålet (at produktet er egnet til et bestemt formål) er begrænset til varigheden af den udtrykkelige garanti.

I visse stater er det ikke tilladt at fragå ansvar for hændelige skader eller følgeskader, så ovennævnte ansvarsfragåelser omfatter muligvis ikke dig.

Denne garanti giver dig bestemte juridiske rettigheder, men derudover kan du også have andre rettigheder, som varierer fra stat til stat.

International forhandlerliste

Distributør:	Land:	Telefonnummer:
Atlantis Su ve Sulama Sisstemleri Lt	Tyrkiet	90 216 344 86 74
Balama Prima Engineering Equip.	Hongkong	852 2155 2163
B-Ray Corporation	Korea	82 32 551 2076
Casco Sales Company	Puerto Rico	787 788 8383
Ceres S.A.	Costa Rica	506 239 1138
CSSC Turf Equipment (pvt) Ltd.	Sri Lanka	94 11 2746100
Cyril Johnston & Co.	Nordirland	44 2890 813 121
Equiver	Mexico	52 55 539 95444
Femco S.A.	Guatemala	502 442 3277
G.Y.K. Company Ltd.	Japan	81 726 325 861
Geomechaniki of Athens	Grækenland	30 10 935 0054
Guandong Golden Star	Kina	86 20 876 51338
Hako Ground and Garden	Sverige	46 35 10 0000
Hako Ground and Garden	Norge	47 22 90 7760
Hayter Limited (U.K.)	Storbritannien	44 1279 723 444
Hydroturf Int. Co Dubai	Forenede Arabiske Emirater	97 14 347 9479
Hydroturf Egypt LLC	Ægypten	202 519 4308
Ibea S.P.A.	Italien	39 0331 853611
Irriamc	Portugal	351 21 238 8260
Irrigation Products Int'l Pvt Ltd.	Indien	86 22 83960789
Jean Heybroek b.v.	Holland	31 30 639 4611
Lely (U.K.) Limited	Storbritannien	44 1480 226 800
Maquiver S.A.	Colombia	57 1 236 4079
Maruyama Mfg. Co. Inc.	Japan	81 3 3252 2285
Metra Kft	Ungarn	36 1 326 3880
Mountfield a.s.	Tjekkiet	420 255 704 220
Munditol S.A.	Argentina	54 11 4 821 9999
Oslinger Turf Equipment SA	Ecuador	593 4 239 6970
Oy Hako Ground and Garden Ab	Finland	358 987 00733
Parkland Products Ltd.	New Zealand	64 3 34 93760
Prochaska & Cie	Østrig	43 1 278 5100
RT Cohen 2004 Ltd.	Israel	972 986 17979
Riversa	Spanien	34 9 52 83 7500
Roth Motorgeräte GmbH & Co.	Tyskland	49 7144 2050
Sc Svend Carlsen A/S	Danmark	45 66 109 200
Solvert S.A.S.	Frankrig	33 1 30 81 77 00
Spypros Stavrinides Limited	Cypern	357 22 434131
Surge Systems India Limited	Indien	91 1 292299901
T-Markt Logistics Ltd.	Ungarn	36 26 525 500
Toro Australia	Australien	61 3 9580 7355
Toro Europe BVBA	Belgien	32 14 562 960

Toros garanti

Fejl og produkter, der er dækket

The Toro® Company og deres søsterselskab, Toro Warranty Company, garanterer i fællesskab, i henhold til en aftale mellem dem, at reparere de nedenfor anførte Toro-produkter, når de anvendes til private formål*, hvis de viser sig at have materialefejl eller fejl i den håndværksmæssige udførelse.

Følgende perioder gælder fra købsdatoen:

Produkter	Garantiperiode
Plæneklippere	2 års begrænset garanti
Plænetraktorer med bagmonteret motor	2 års begrænset garanti
Plæne- og havetraktorer	2 års begrænset garanti
Elektriske håndholdte produkter	2 års begrænset garanti
Sneslynger	2 års begrænset garanti
Plæneklippere med drejeradius på nul til privat brug	2 års begrænset garanti

* Oprindelig køber betyder den person, der købte Toro-produktet oprindeligt

*Private formål betyder brug af produktet på samme grund, som dit hjem ligger på. Brug på mere end ét sted eller institutions- eller udlejningsbrug anses for at være kommerciel brug, og i dette tilfælde finder garantien for kommerciel brug anvendelse.

Begrænset garanti for kommerciel brug

Det garanteres, at Toro-produkter og -redskaber til privat brug, der anvendes til kommerciel brug, institutionsbrug eller udlejningsbrug, er frit for materialefejl og fejl i den håndværksmæssige udførelse i følgende perioder fra datoen for det oprindelige køb:

Produkter	Garantiperiode
Plæneklippere	90 dages garanti
Plænetraktorer med bagmonteret motor	90 dages garanti
Plæne- og havetraktorer	90 dages garanti
Elektriske håndholdte produkter	90 dages garanti
Sneslynger	90 dages garanti
Plæneklippere med drejeradius på nul til privat brug	45 dages garanti

Sådan får du udført service, der er dækket af garantien

Hvis du mener, at dit Toro-produkt har en materialefejl eller fejl i den håndværksmæssige udførelse, skal du følge denne fremgangsmåde:

1. Kontakt sælgeren af dit produkt for at arrangere reparation af produktet. Hvis det af en eller anden årsag ikke er muligt for dig at kontakte sælgeren, kan du kontakte en hvilken som helst autoriseret Toro-forhandler for at arrangere reparation.
2. Medbring produktet og dit købsbevis (salgskvittering) til serviceforhandleren. Hvis du af en eller anden årsag er utilfreds med serviceforhandlerens vurdering eller med den service, du får, kan du kontakte os på:

   Customer Care Department, Consumer Division
   The Toro Company
   8111 Lyndale Avenue South
   Bloomington, MN 55420-1196, USA
   Chef: Teknisk produktsupport: 001-952-887-8248

   Se den vedhæftede distributørliste

Ejerens ansvar

Du skal vedligeholde dit Toro-produkt ved at følge de vedligeholdelsesprocedurer, der er beskrevet i *betjeningsvejledningen*. Du skal selv afholde udgifterne til denne rutinevedligeholdelse, uanset om den udføres af en forhandler eller dig selv.

Genstande og fejl, der ikke er dækket

Denne udtrykkelige garanti dækker ikke følgende:

- Udgifter til regelmæssig vedligeholdelsesservice eller sliddele som rotorblade (skovhjul), skraberblade, remme, brændstof, smøremidler, olieskift, tændrør, kabler/forbindelser eller bremsejusteringer
- Ethvert produkt eller enhver del, der er blevet ændret eller anvendt forkert og kræver udskiftning eller reparation som følge af ulykker eller manglende korrekt vedligeholdelse
- Reparationer, der er nødvendige som følge af anvendelse af andet end frisk brændstof (mindre end en måned gammelt) eller manglende korrekt forberedelse af enheden forud for en periode på over en måned, hvor produktet ikke skal anvendes
- Motor og transmission. Disse er dækket af de relevante producentgarantier med separate betingelser og vilkår

Alle reparationer, der er dækket af disse garantier, skal udføres af en autoriseret Toro-serviceforhandler, som anvender Toro-godkendte reservedele.

Generelle betingelser

Lovgivningen i de enkelte lande er gældende for køberen. Rettigheder, som tilfalder køberen i henhold til denne lovgivning, indskrænkes ikke af denne garanti.