Form No. 3365-615 Rev B

CCR™ 6053 R Quick Clear -lumilinko

Mallinro: 38567—Sarjanro: 311000001 tai suurempi
Mallinro: 38569—Sarjanro: 311000001 tai suurempi

Käyttöopas

Johdanto

Tämä lumilinko on tarkoitettu kotikäyttöön tai kaupalliseen ammattikäyttöön. Se on suunniteltu pääasiassa lumen linkoamiseen keinopäällystetyiltä pinnoilta, kuten ajoteiltä ja jalkakäytäviltä, sekä muilta asuinkiinteistöjen ja kaupallisten kiinteistöjen liikenteeseen käytetyiltä alueilta. Sitä ei ole tarkoitettu muun aineksen kuin lumen linkoamiseen eikä sorapintojen puhdistamiseen.

Lue nämä tiedot huolellisesti, jotta opit käyttämään ja huoltamaan laitetta asianmukaisesti sekä välttämään tapaturmia ja tuotevaurioita. Olet vastuussa tuotteen asianmukaisesta ja turvallisesta käytöstä.

Voit ottaa yhteyttä Toroiin suoraan osoitteessa www.Toro.com, jos tarvitset tietoja tuotteista ja lisävarusteista, lähimmästä jälleenmyyjästä tai jos haluat rekisteröidä tuotteesi.

Aina kun tarvitset huoltoa, alkuperäisiä Toro-varaosia tai lisätietoja, ota yhteys valtuutettuun huoltoliikkeeseen tai Toron asiakaspalveluun. Ota tällöin koneen malli- ja sarjanumerot valmiiksi esiin. Kuva 1 näyttää laitteen malli- ja sarjanumeron sijainnin. Kirjoita numerot annettuun tilaan.

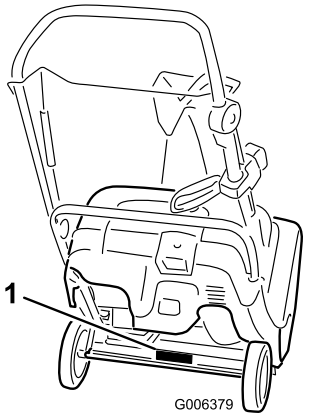

Kuva 1

1. Malli ja sarjanumerokilpi

Mallinro: _____

Sarjanro: _____

Tässä käyttöoppaassa esiintyvä varoitusmerkintä (Kuva 2) ilmaisee uhkaa, josta saattaa olla seurauksena vakava tapaturma tai jopa kuolema, jos suositellut varotoimenpiteet laiminlyödään.



Kuva 2

1. Varoitusmerkintä

Tässä käyttöoppaassa käytetään kahta termiä tietojen korostamiseksi. **Tärkeää** kiinnittää huomiota mekaanisiin erikoistietoihin ja **Huomautus** korostaa erityishuomion ansaitsevia yleistietoja.

Turvaohjeet

Lue ja sisäistä tämän käyttöoppaan sisältö, ennen kuin käynnistät moottorin.

⚠Tämä on varoitusmerkintä. Sitä käytetään varoittamaan vaaroista, joista voi olla seurauksena henkilövahinko. Noudata symbolin perässä annettuja turvallisuusohjeita mahdollisen tapaturman tai kuoleman välttämiseksi.

Lumilingon asiaton käyttö tai huolto voi aiheuttaa tapaturman tai kuoleman. Vähennä tapaturmariskiä noudattamalla seuraavia turvaohjeita.

Koulutus

- Lue ja sisäistä kaikki laitteessa ja käyttöoppaassa olevat ohjeet ennen laitteen käyttöä ja noudata niitä. Tutustu perin pohjin ohjauslaitteisiin ja laitteen asianmukaiseen käyttöön. Opettele laitteen pysäyttäminen ja ohjauslaitteiden nopea kytkeminen pois käytöstä.

© 2011—The Toro® Company
8111 Lyndale Avenue South
Bloomington, MN 55420

Rekisteröi tuotteesi osoitteessa www.Toro.com.

CE

Käännös alkuperäisestä tekstistä (FI)
Painettu Yhdysvalloissa
Kaikki oikeudet pidätetään

- Älä koskaan anna lasten käyttää tätä laitetta. Älä koskaan anna aikuisten käyttää tätä laitetta ilman asianmukaista opastusta.
- Pidä kaikki muut ihmiset (etenkin lapset) poissa laitteen käyttöalueelta.
- Varo liukastumasta tai kaatumasta.

Valmistelut

- Tarkasta huolellisesti alue, jolla laitetta on tarkoitus käyttää, ja poista kaikki kynnysmatot, pulkat, laudat, johdot ja muut esineet.
- Pukeudu aina riittävän lämpimästi, kun käytät tätä laitetta. Älä käytä löysiä vaatteita, jotka saattavat tarttua liikkuviin osiin. Käytä jalkineita, jotka parantavat pitoa liukkaalla alustalla.
- Käsittele polttoainetta varoen; se on erittäin tulenarkaa.
  - Käytä hyväksyttyä polttoaineastiaa.
  - Älä koskaan lisää polttoainetta käynnissä olevaan tai kuumaan moottoriin.
  - Täytä polttoainesäiliö ulkona ja noudata huolellisuutta. Älä koskaan täytä polttoainesäiliötä sisätiloissa.
  - Älä täytä astioita ajoneuvon sisällä tai kuorma-auton tai perävaunun lavalla, jossa on muovipäällyste. Aseta astiat aina maahan ja pois ajoneuvon läheltä ennen polttoaineen lisäämistä.
  - Poista laite kuorma-autosta tai perävaunusta ja tankkaa laite, kun sen pyörillä on kosketus maahan, mikäli tämä on käytännössä mahdollista. Jos se ei ole mahdollista, tankkaa tällainen laite perävaunun lavalla mieluummin kannettavasta astiasta kuin bensiinin jakelupistoolilla.
  - Pidä pistoolia polttoainesäiliön reunaa tai astian aukkoa vasten koko tankkaamisen ajan. Älä käytä polttoainepistoolin aukilukituskytkintä.
  - Asenna polttoainesäiliön korkki tiukasti paikalleen ja pyyhi roiskunut polttoaine.
  - Jos polttoainetta on roiskunut vaatteille, vaihda vaatteet välittömästi.
  - Älä tupakoi, kun käsittelet bensiiniä.
- Käytä sähköllä käynnistyvillä moottorilla varustettujen laitteiden kanssa valmistajan määritysten mukaisia jatkojohtoja ja pistorasioita.
- Älä linkoa lunta sora- tai murskepinnalta. Tätä lumilinkoa saa käyttää ainoastaan keinopäällysteisillä pinnoilla.
- Älä koskaan tee mitään säätöjä moottorin käydessä lukuun ottamatta tilanteita, joissa valmistaja erityisesti suosittelee niiden tekemistä.
- Käytä laitteen käytön, säätöjen ja korjauksen aikana aina suojalaseja tai silmäsuojia, sillä laite voi singota ilmaan esineitä.
- Anna moottorin ja laitteen sopeutua ulkoilman lämpötilaan, ennen kuin alat lingota.

Käyttö

- Älä laita käsiä tai jalkoja pyörivien osien lähelle tai alle. Älä milloinkaan mene heittoaukon eteen.
- Noudata erittäin suurta varovaisuutta käyttäessäsi laitetta hiekoitetuilla ajoväylillä, jalkakäytävillä tai teillä tai ylittäessäsi niitä. Varo piilossa olevia vaaratekijöitä ja liikennettä.
- Jos laite on osunut johonkin esineeseen, sammuta moottori, irrota virta-avain ja tarkista lumilinko perusteellisesti vaurioiden varalta. Korjaa vauriot, ennen kuin käynnistät lumilingon uudestaan ja jatkat sen käyttöä.
- Jos laite alkaa täristä epänormaalisti, sammuta moottori ja etsi tärinän syy välittömästi. Tärinä on yleensä merkki ongelmista.
- Sammuta moottori aina kun poistut käyttäjän paikalta, ennen tukosten poistamista roottorilapakotelosta tai heittosuppilosta, ja ennen korjausten, säätöjen tai tarkistusten tekemistä.
- Kun puhdistat, korjaat tai tarkastat lumilinkoa, sammuta moottori ja varmista, että roottorilavat ja kaikki liikkuvat osat ovat pysähtyneet.
- Älä käytä moottoria sisällä, paitsi käynnistäessäsi sen ja siirtäessäsi lumilingon sisään tai ulos rakennuksesta. Avaa ulko-ovet. Pakokaasut ovat vaarallisia.
- Noudata erittäin suurta varovaisuutta käyttäessäsi laitetta rinteillä.
- Älä koskaan käytä lumilinkoa ilman asianmukaisia ja toimivia suojuksia ja muita suojalaitteita.
- Älä suuntaa heittoa ihmisiä kohti tai alueille, joilla voi aiheutua omaisuusvahinkoja. Pidä lapset ja muut etäällä.
- Älä ylikuormita konetta yrittämällä lingota lunta liian nopeasti.
- Katso taaksesi ja ole varovainen, kun peruutat lumilinkoa.
- Kytke teho pois roottorilavoista, kun lumilinkoa kuljetetaan tai kun se ei ole käytössä.

- Älä koskaan käytä lumilinkoa, jos näkyvyys on huono tai on liian hämärää. Varmista, että pysyt pystyssä, ja pidä kahvoista kunnolla kiinni. Käytä laitetta kävellen, älä juokse.
- Älä kosketa kuumaa moottoria tai äänenvaimenninta (Kuva 3).

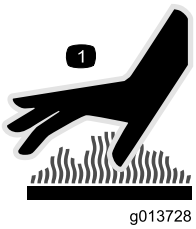

Kuva 3

Tukoksen poisto heittosuppilosta

Yleisimmät lumilinkoon liittyvät tapaturmat tapahtuvat käden koskettaessa heittosuppilon sisällä olevia roottorilapoja. Älä koskaan poista tukosta heittosuppilosta kädelläsi.

Tukoksen poistaminen heittosuppilosta:

- **Sammuta moottori!**
- Odota 10 sekuntia sen varmistamiseksi, että roottorilavat ovat pysähtyneet.
- Käytä aina puhdistustyökalua, älä käsiäsi.

Kunnossapito ja varastointi

- Tarkasta kaikkien kiinnittimien asianmukainen kireys säännöllisesti, jotta laite pysyy turvallisessa käyttökunnossa.
- Jos polttoainesäiliössä on polttoainetta, älä varastoi konetta rakennukseen, jossa on palovaaran mahdollistavia tekijöitä, kuten kuumavesivaraajia, lämmittimiä, kuivausrumpuja jne. Anna moottorin jäähtyä, ennen kuin varastoit koneen suljettuun tilaan.
- Katso tärkeitä tietoja *käyttöoppaasta* aina, kun kone varastoidaan pitemmäksi ajaksi.
- Pidä turva- ja käyttöohjekilvet hyvässä kunnossa ja vaihda ne tarvittaessa.
- Käytä laitetta vielä muutama minuutti linkoamisen jälkeen, jotta roottorilavat eivät jäädy.

Toro-lumilingon turvaohjeet

Seuraavassa luettelossa on erityisesti Toron tuotteisiin liittyvää turvallisuustietoa tai muita turvallisuustietoja, jotka sinun on tiedettävä.

- **Pyörivät roottorilavat voivat vammauttaa sormia tai käsiä.** Pysy kahvojen takana ja kaukana heittoaukosta lumilinkoa käyttäessäsi. **Pidä kasvot, kädet, jalat ja muut kehon osat ja vaatteet etäällä liikkuvista tai pyörivistä osista.**
- Ennen kuin säädät, puhdistat, korjaat tai tarkastat lumilinkoa ja ennen kuin poistat tukoksen heittosuppilosta, **sammuta moottori, irrota avain ja odota, että kaikki liikkuvat osat pysähtyvät.**
- Sammuta moottori, irrota virta-avain ja odota, että kaikki liikkuvat osat pysähtyvät, **ennen** kuin poistut käyttöpaikalta.
- Jos jokin suojus, turvalaite tai kilpi on vahingoittunut, epäselvä tai kadonnut, korjaa tai vaihda se ennen laitteen käyttämistä. Kiristä myös löysällä olevat kiinnittimet.
- **Älä** tupakoi, kun käsittelet bensiiniä.
- **Älä** käytä lumilinkoa katolla.
- Älä kosketa moottoria sen ollessa käynnissä tai heti sen pysähtymisen jälkeen, sillä kuuma moottori voi aiheuttaa palovammoja.
- Tee vain tässä käyttöoppaassa kuvattuja kunnossapitotoimia. Sammuta moottori ja irrota virta-avain aina ennen huoltoa, korjauksia ja säätöjä. Jos laitteeseen tarvitsee tehdä suurehkoja korjauksia, ota yhteys valtuutettuun huoltoon.
- Älä muuta moottorin kierrosnopeuden säätimen asetuksia.
- Jos lumilinko varastoidaan yli 30 päivän ajaksi, tyhjennä polttoainesäiliö mahdollisen vaaratilanteen välttämiseksi. Polttoaine on varastoitava hyväksyttyyn polttoaineastiaan. Irrota avain virtalukosta ennen lumilingon varastointia.
- Hanki vain aitoja Toro-varaosia ja -lisävarusteita.

Äänenpaine

Tämän laitteen äänenpainetaso käyttäjän korvan kohdalla on 88 dB(A). Lukemaan sisältyy epävarmuusarvo (K) 1 dB(A). Äänenpainetaso on määritetty standardissa EN ISO 11201 kuvatun menettelyn mukaisesti.

Ääniteho

Tämän laitteen taattu äänitehon taso on 104 dB(A). Lukemaan sisältyy epävarmuusarvo (K) 3,75 dB(A). Äänitehon taso on määritetty standardissa EN ISO 3744 kuvatun menettelyn mukaisesti.

Käden–käsivarren värinä

Vasemmalle kädelle mitattu värinätaso = 8,4 m/s^2

Oikealle kädelle mitattu värinätaso = 10,7 m/s²

Epävarmuusarvo (K) = 4,3 m/s²

Mitatut arvot on määritetty standardissa EN ISO 20643 määritetyn menettelyn mukaisesti.

Turva- ja ohjetarrat

Tärkeää: Turva- ja ohjetarrat on sijoitettu mahdollisesti vaarallisten alueiden lähelle. Vaihda vaurioituneet tarrat.

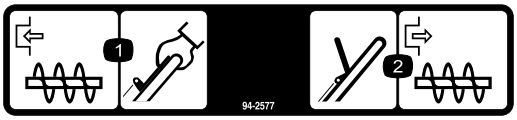

94-2577

1. Käynnistä roottorilavat painamalla ohjaustankoa kahvaa vasten.
2. Pysäytä roottorilavat vapauttamalla ohjaustanko.

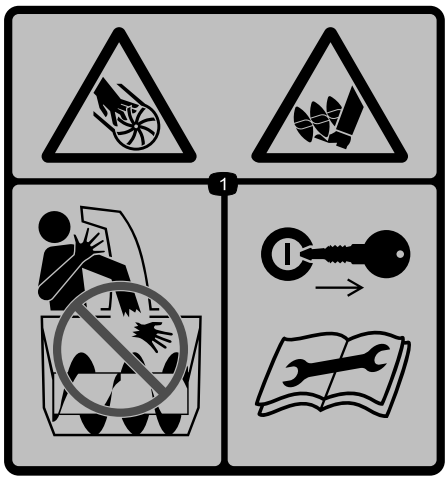

115–5698

Osanro 117-9121

1. Siipipyörän ja kierukkaterän aiheuttama loukkaantumisvaara – älä aseta kättä heittosuppiloon. Irrota virta-avain ja lue ohjeet ennen huoltoa tai korjaamista.

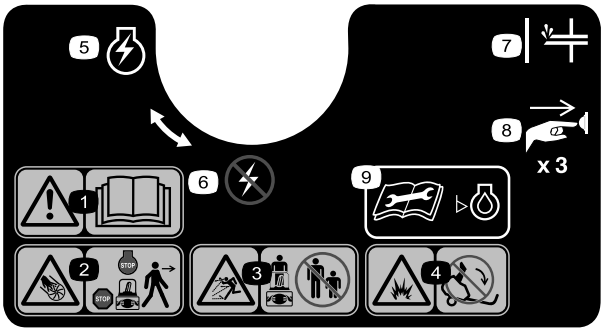

117-9102

Osanro 117-6036

1. Vaara – lue *käyttöopas.*
2. Siipipyörän aiheuttama loukkaantumisvaara – sammuta moottori ennen kuin poistut koneen luota.
3. Esineiden sinkoutumisvaara – pidä sivulliset turvallisen matkan päässä koneesta.
4. Polttoaineen läikkymisvaara – älä kallista konetta taaksepäin.
5. Moottorin kytkin – päällä
6. Moottorin kytkin – pois
7. Käsisyöttöpumppu
8. Paina käsisyöttöpumppua kolme kertaa moottorin esikäynnistämiseksi.
9. Lue *käyttöopas* ennen moottorin öljymäärän tarkistusta.

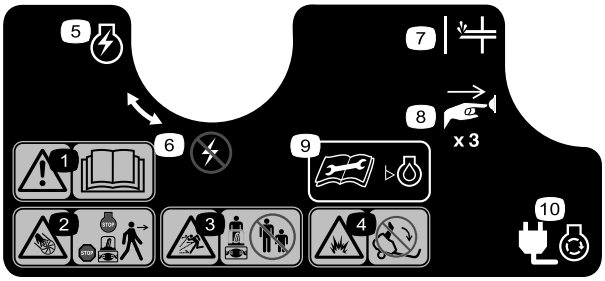

117-9103

Osanro 117-6046

1. Vaara – lue *käyttöopas.*
2. Siipipyörän aiheuttama loukkaantumisvaara – sammuta moottori ennen kuin poistut koneen luota.
3. Esineiden sinkoutumisvaara – pidä sivulliset turvallisen matkan päässä koneesta.
4. Polttoaineen läikkymisvaara – älä kallista konetta taaksepäin.
5. Moottorin kytkin – päällä
6. Moottorin kytkin – pois
7. Käsisyöttöpumppu
8. Paina käsisyöttöpumppua kolme kertaa moottorin esikäynnistämiseksi.
9. Lue *käyttöopas* ennen moottorin öljymäärän tarkistusta.
10. Kytke laitteen virtajohto sähkökäynnistintä varten.

Käyttöönotto

Irralliset osat

Tarkista alla olevasta taulukosta, että kaikki osat on toimitettu.

Ohjeet	Kuvaus	Määrä	Käyttökohde
1	Mitään osia ei tarvita	–	Suorista kahva.
2	Ruuvit Suppilokokoonpano	3 1	Asenna heittosuppilo.

1

Kahvan suoristaminen

Mitään osia ei tarvita

Ohjeet

1. Löysää kahvan nupit, vedä U:n muotoisia kahvan lukkoja ulos, kunnes kahvat liikkuvat vapaasti, ja käännä kahva käyttöasentoon (Kuva 4).

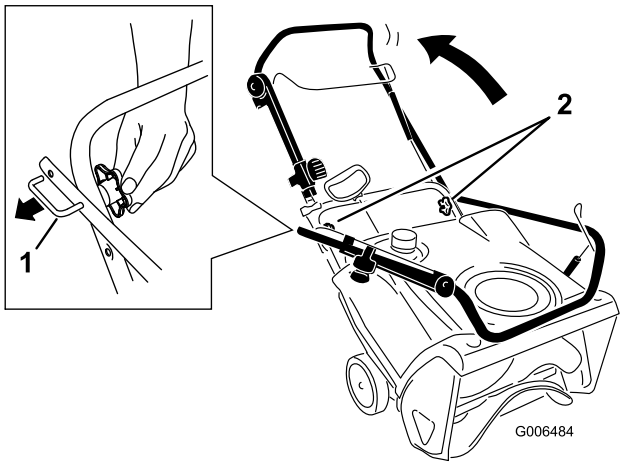

Kuva 4

1. U:n muotoinen kahvan lukko (2)
2. Kahvan nupit

2. Aseta U:n muotoisen kahvan lukon pää kahvassa olevaan avoimeen reikään ja kiristä kahvan nuppeja, kunnes ne ovat kiinni (Kuva 5).

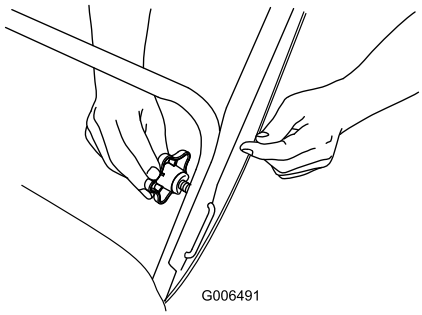

Kuva 5

Tärkeää: Varmista, että ohjauskaapeli tai Quick Shoot™ -kaapelit eivät jää puristuksiin tai taitu (Kuva 6).

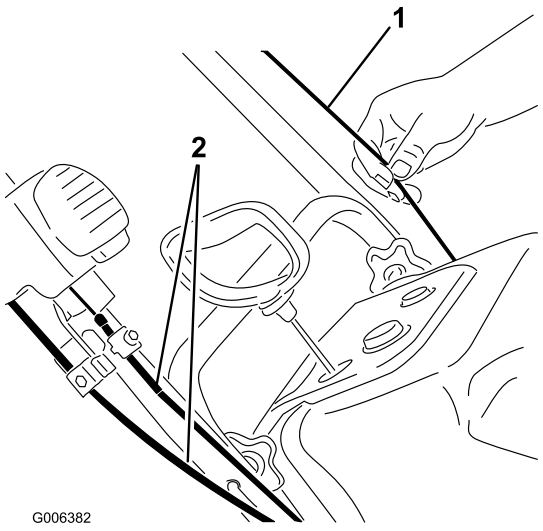

Kuva 6

1. Ohjauskaapeli
2. Quick Shoot™ -kaapelit

2

Heittosuppilon asennus

Vaiheeseen tarvittavat osat:

3	Ruuvit
1	Suppilokokoonpano

Ohjeet

Asenna heittosuppilo kuvan osoittamalla tavalla (Kuva 7).

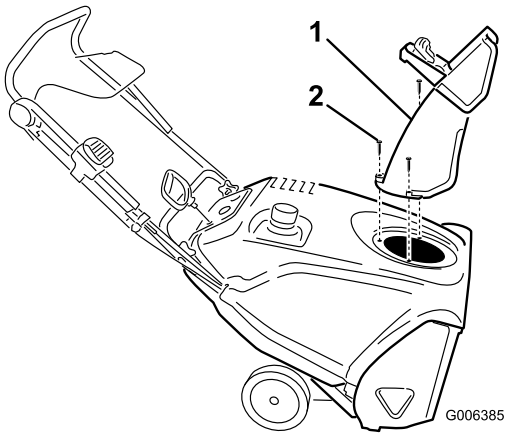

Kuva 7

1. Heittosuppilo
2. Ruuvi (3)

Huomaa: Asennus on helpompaa, jos kiristät ruuvit pienellä räikkäavaimella.

Tärkeää: Älä kiristä ruuveja liian tiukalle. Heittosuppilo voi vahingoittua, jolloin se ei käänny vapaasti.

3

Öljyn lisääminen moottoriin

Mitään osia ei tarvita

Ohjeet

Lumilingon moottorissa ei ole valmiiksi öljyä, mutta sen mukana toimitetaan öljypullo.

Tärkeää: Täytä moottori öljyllä ennen moottorin käynnistämistä.

Huomaa: Pullossa voi olla öljyä enemmän kuin tarvitaan. Älä täytä moottoria liian täyteen.

Tilavuus: 0,6 l, tyyppi: autoissa käytettävä puhdistava öljy, jolla on API:n huoltoluokitus SJ, SL tai korkeampi.

Kuva 8: valitse kuvan avulla paras öljyn viskositeetti odotettavissa olevan ulkoilman lämpötila-alueen mukaan.

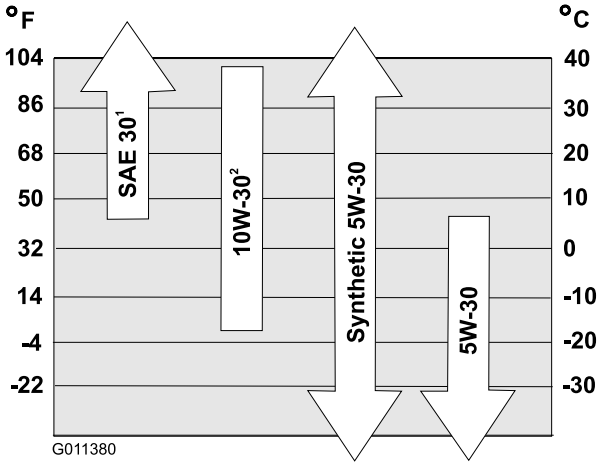

Kuva 8

1. SAE 30 -öljyn käyttö alle 4 °C:n ulkoilman lämpötiloissa voi aiheuttaa käynnistysongelmia.
2. 10W-30-öljyn käyttö yli 27 °C:n ulkoilman lämpötiloissa voi lisätä öljyn kulutusta. Tästä syystä öljymäärä on tarkastettava useammin näissä olosuhteissa.

Huomaa: 0W30 synteettinen öljy sopii käytettäväksi alhaisissa lämpötiloissa.

1. Siirrä lumilinko tasaiselle alustalle.
2. Puhdista öljyntäyttökorkkia ympäröivä alue (Kuva 9).

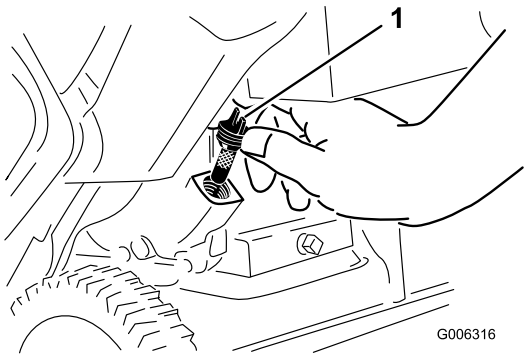

Kuva 9

1. Öljyntäyttökorkki

---

3. Kierrä öljyntäyttökorkki auki ja irrota se.

4. Aseta kone käyttöasentoon ja kaada öljyä **varovaisesti** kampikammioon. Odota kolme minuuttia ja lisää öljyä ylivirtauskohtaan saakka.
5. Kierrä öljyntäyttökorkki öljyntäyttöaukkoon ja kiristä tiukkaan.

4

Ohjauskaapelin säätö

Mitään osia ei tarvita

Ohjeet

Katso huoltoa käsittelevästä osasta kohta Ohjauskaapelin säätö.

Laitteen yleiskatsaus

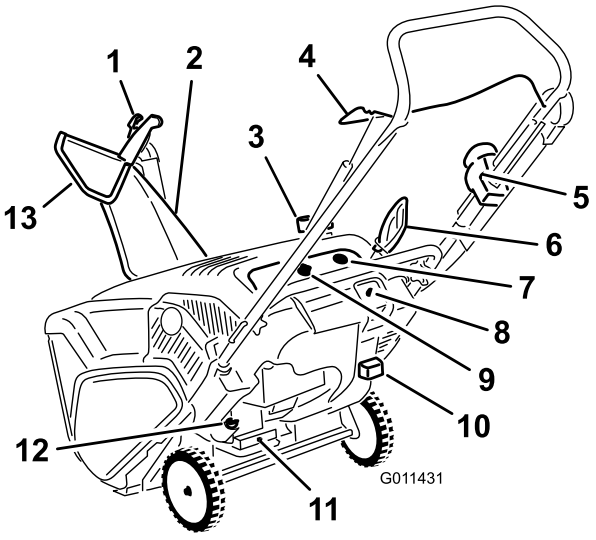

Kuva 10

1. Suppilon suuntaimen liipaisin
2. Heittosuppilo
3. Polttoainesäiliön korkki
4. Ohjaustanko
5. Quick Shoot™ -ohjain
6. Narukäynnistimen kahva
7. Käsisyöttöpumppu
8. Sähkökäynnistyspainike (vain malli 38569)
9. Virta-avain
10. Rikastinvipu
11. Öljyntyhjennystulppa
12. Öljyntäyttökorkki
13. Suppilon suuntain

Käyttö

Huomaa: Koneen vasen ja oikea puoli määritellään normaalista käyttöasennosta käsin.

⚠ HENGENVAARA

Bensiini on erittäin tulenarkaa ja räjähdysherkkää. Bensiinin aiheuttama tulipalo tai räjähdys voi aiheuttaa palovammoja.

- **Aseta säiliö ja/tai lumilinko maahan ennen polttoaineen lisäystä. Älä aseta niitä ajoneuvoon tai minkään esineen päälle. Muutoin staattinen purkaus voi sytyttää bensiinin.**
- **Täytä polttoainesäiliö ulkona, moottorin ollessa kylmänä. Pyyhi läikkynyt polttoaine pois.**
- **Älä käsittele bensiiniä tupakoidessasi tai avotulen tai kipinöiden lähellä.**
- **Säilytä bensiiniä sille hyväksytyssä säiliössä ja poissa lasten ulottuvilta.**
- **Älä kallista konetta taaksepäin, kun säiliössä on polttoainetta, sillä muuten polttoainetta voi vuotaa koneesta.**

Polttoainesäiliön täyttö

Täytä polttoainesäiliö tuoreella lyijyttömällä bensiinillä, jonka oktaaniluku on noin 87 (Kuva 11).

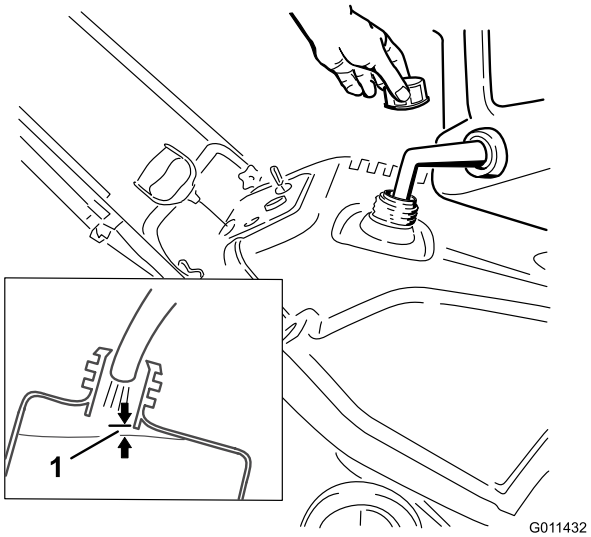

Kuva 11

1. 6 mm

Tärkeää: Älä lisää bensiiniin öljyä.

Tärkeää: Älä käytä E85- tai E20-polttoainetta. Vaihtoehtoiset polttoaineet, jotka sisältävät paljon alkoholia, voivat vaikeuttaa käynnistämistä, huonontaa moottorin tehoa ja vaurioittaa moottoria.

Huomaa: Parhaiden tulosten saamiseksi osta bensiiniä ainoastaan 30 päivän arvioidun kulutuksen vaatima määrä. Muuten voit joutua lisäämään ostettuun bensiiniin polttoaineen stabilointiainetta, jotta se pysyy tuoreena kuusi kuukautta.

Moottorin öljymäärän tarkistus

Huoltoväli: Aina ennen käyttöä tai päivittäin—Tarkista moottoriöljyn määrä ja lisää öljyä tarvittaessa.

1. Siirrä lumilinko tasaiselle alustalle.
2. Puhdista öljyntäyttökorkkia ympäröivä alue (Kuva 12).

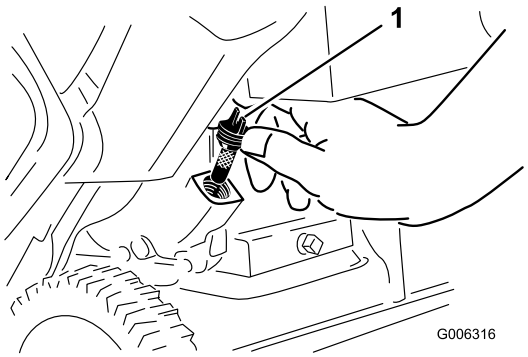

Kuva 12

1. Öljyntäyttökorkki

3. Kierrä öljyntäyttökorkki auki ja irrota se.
4. Jos öljyä on liian vähän, pidä kone käyttöasennossa ja kaada öljyä **varovaisesti** kampikammioon. Odota kolme minuuttia ja lisää öljyä ylivirtauskohtaan saakka. (Tilavuus: 0,6 l, tyyppi: puhdistava SAE 30 -öljy, jolla on API:n huoltoluokitus SJ, SL tai korkeampi.)
5. Ruuvaa öljyntäyttökorkki täyttöaukkoon ja kiristä käsin tiukkaan.

Moottorin käynnistys

1. Käännä virta-avain myötäpäivään Päällä-asentoon (Kuva 13).

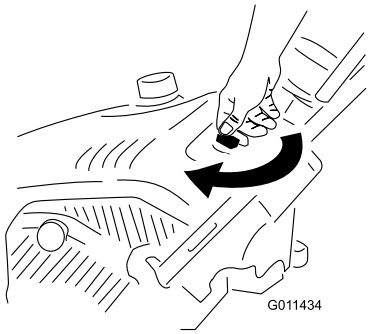

Kuva 13

2. Vedä rikastinvipu ulos (Kuva 14).

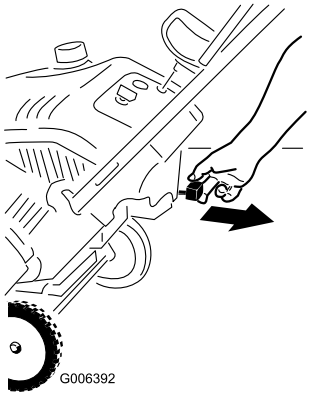

Kuva 14

1. Rikastinvipu

3. Paina käsisyöttöpumppua lujasti 3 kertaa peukalolla, pitäen sitä pohjassa aina sekunnin verran ennen vapauttamista (Kuva 15 ja Kuva 16).

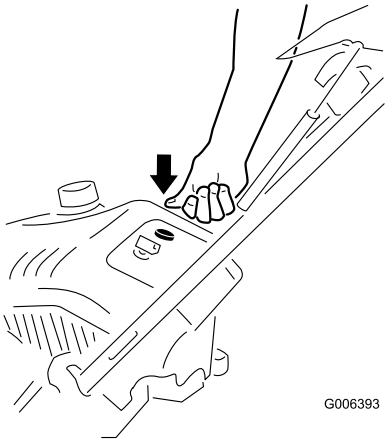

Kuva 15

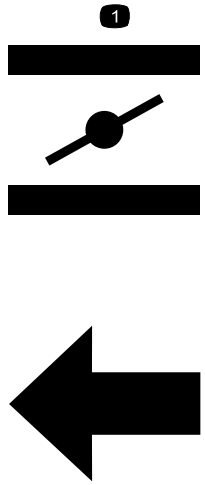

G013783

Kuva 16

1. Rikastinvivussa olevat kuvakkeet, jotka ilmaisevat rikastinvivun siirtämistä vasemmalle rikastimen kytkemiseksi päälle.

Huomaa: Riisu käsineet, kun painat käsisyöttöpumppua, jotta ilma ei pääse karkaamaan käsisyöttöpumpun aukosta.

Tärkeää: Älä käytä käsisyöttöpumppua tai rikastinta, jos moottori on ollut käynnissä ja se on kuuma. Liiallinen käsisyöttö saattaa kastella moottorin, jolloin käynnistys vaikeutuu.

4. Kytke jatkojohto virtalähteeseen ja lumilinkoon ja paina sähkökäynnistyspainiketta (vain malli 38569) (Kuva 17) tai vedä narukäynnistimen kahvasta (Kuva 18).

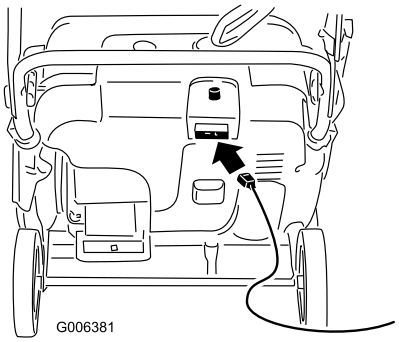

Kuva 17

Huomaa: Käytä ainoastaan UL-hyväksyttyä 16 gaugen jatkojohtoa, joka soveltuu ulkokäyttöön ja on enintään 15 metriä pitkä.

⚠ VAARA

Virtajohto voi vaurioitua aiheuttaen sähköiskun tai tulipalon.

Tarkista virtajohto huolellisesti ennen sen kytkemistä virtalähteeseen. Jos johto on vaurioitunut, älä käytä sitä koneen käynnistämiseen. Vaihda tai korjaa vaurioitunut johto välittömästi. Kysy lisätietoja valtuutetusta huoltoliikkeestä.

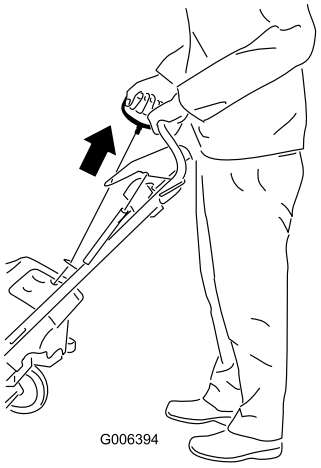

Kuva 18

Tärkeää: Käytä sähkökäynnistintä enintään kymmenen kertaa ja enintään viisi sekuntia kerrallaan. Pidä käynnistysyritysten välillä viiden sekunnin tauko. Sähkökäynnistimen liiallinen käyttö saattaa ylikuumentaa ja vaurioittaa sitä. Jos moottori ei käynnisty näiden käynnistysyritysten jälkeen, anna käynnistimen jäähtyä vähintään 40 minuuttia ennen uutta käynnistysyritystä. Jos moottori ei käynnisty toisen käynnistysyrityssarjan jälkeen, vie lumilinko valtuutettuun huoltoliikkeeseen huollettavaksi (vain malli 38569).

Huomaa: Jos vedät narukäynnistimen kahvasta etkä tunne vastusta, käynnistin voi olla jäätynyt. Anna käynnistimen sulaa ennen kuin yrität käynnistää konetta.

5. Kun moottori käy, työnnä rikastinvipu hitaasti sisään.
6. Irrota virtajohto virtalähteestä ja lumilingosta (vain malli 38569).

⚠ VAROITUS

Jos jätät koneen kytketyksi virtalähteeseen, joku voi vahingossa käynnistää koneen ja aiheuttaa loukkaantumisia tai materiaalivahinkoja (vain malli 38569).

Irrota virtajohto aina, kun lumilinkoa ei käytetä.

Roottorilapojen käynnistys

Käynnistä roottorilavat painamalla ohjaustankoa kahvaa vasten (Kuva 19).

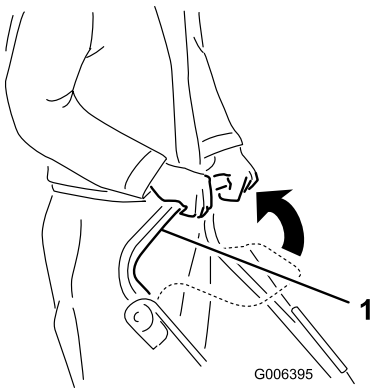

Kuva 19

1. Ohjaustanko

Roottorilapojen pysäytys

Pysäytä roottorilavat vapauttamalla ohjaustanko (Kuva 20).

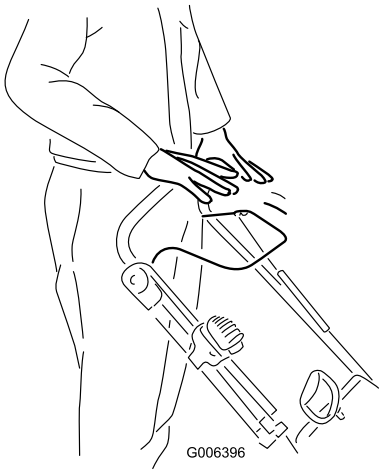

Kuva 20

Moottorin pysäytys

Sammuta moottori kääntämällä virta-avain vastapäivään Pois-asentoon (Kuva 21).

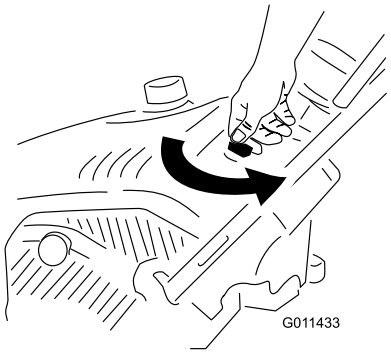

Kuva 21

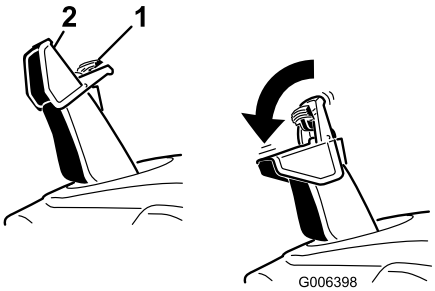

Kuva 23

1. Suppilon suuntaimen liipaisin
2. Suppilon suuntain

Heittosuppilon ja suppilon suuntaimen säätö

Kun haluat säätää heittosuppiloa, paina kahvan oikealla puolella olevaa Quick Shoot™ -ohjaimen liipaisinta ja siirrä sitä ylös tai alas kahvaa pitkin. Kun ohjainta siirretään kahvassa alas, heittosuppilo kääntyy vasemmalle. Kun ohjainta siirretään kahvassa ylös, heittosuppilo kääntyy oikealle (Kuva 22).

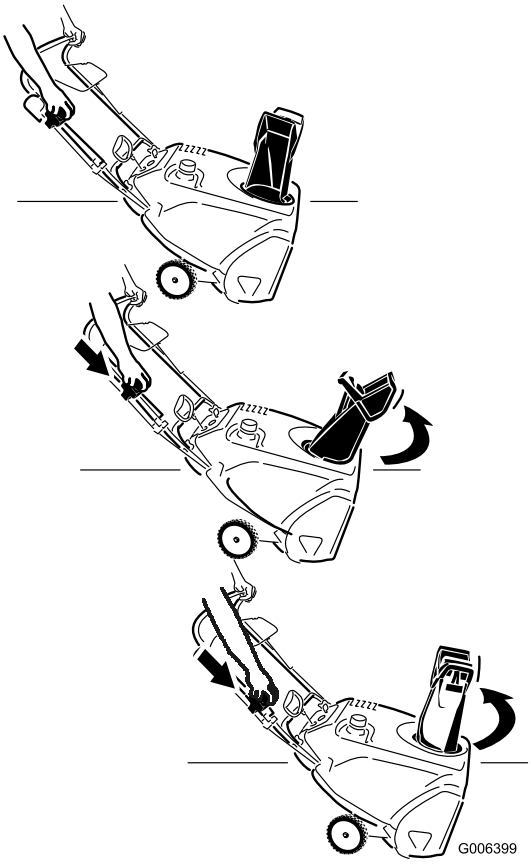

Kuva 22

Jos haluat nostaa tai laskea suppilon suuntaimen kulmaa, paina suppilon suuntaimen liipaisinta ja siirrä suppilon suuntainta ylös tai alas (Kuva 23).

Tukoksen poisto heittosuppilosta

Tärkeää: Yleisimmät lumilinkoon liittyvät tapaturmat tapahtuvat käden koskettaessa heittosuppilon sisällä olevia roottorilapoja. Älä koskaan poista tukosta heittosuppilosta kädelläsi.

Tukoksen poistaminen heittosuppilosta:

- **Sammuta moottori!**
- Odota 10 sekuntia sen varmistamiseksi, että roottorilavat ovat pysähtyneet.
- Käytä aina puhdistustyökalua, älä käsiäsi (Kuva 24).

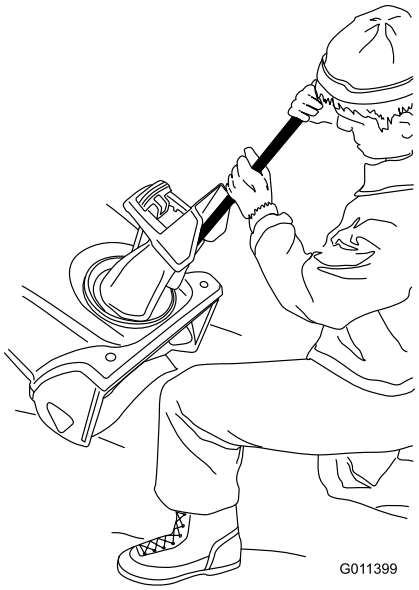

Kuva 24

Jäätymisen estäminen käytön jälkeen

- Anna moottorin käydä muutaman minuutin ajan, jotta liikkuvat osat eivät jäädy. Sammuta moottori

ja odota, että kaikki liikkuvat osat ovat pysähtyneet. Poista koneesta jää ja lumi.

- Poista lumi ja jää suppilon alustasta.
- Poista jääkertymät heittosuppilosta kääntämällä sitä vasemmalle ja oikealle.
- Vedä narukäynnistimestä useita kertoja virta-avaimen ollessa Pois (Off) -asennossa tai kytke virtajohto virtalähteeseen ja koneeseen ja paina kerran sähkökäynnistyspainiketta (vain malli 38569) estääksesi narukäynnistintä ja/tai sähkökäynnistintä jäätymästä.
- Talvisissa oloissa ohjauslaitteet ja liikkuvat osat saattavat jäätyä. Älä käytä liikaa voimaa yrittäessäsi käyttää jäätyneitä ohjauslaitteita. Jos ohjauslaitteiden tai osien käytössä on vaikeuksia, käynnistä moottori ja anna sen käydä muutaman minuutin ajan.

Käyttövihjeitä

⚠ VAARA

Roottorilavat voivat singota kiviä, leluja ja muita esineitä ja aiheuttaa siten vakavan tapaturman käyttäjälle tai sivullisille.

- **Siivoa puhdistettavalta alueelta kaikki esineet, jotka voivat joutua roottorilapojen sinkoamiksi.**
- **Älä päästä lapsia ja lemmikkieläimiä käyttöalueelle.**
- Linkoa lumi mahdollisimman pian lumisateen jälkeen.
- Jos kone ei liiku omalla voimallaan eteenpäin liukkaalla pinnalla tai raskaassa lumessa, työnnä kahvaa eteenpäin, mutta anna koneen silti toimia omaan tahtiinsa.
- Kuljeta linkoa limittäin edellisen kaistan päältä, jolloin lumen linkoaminen onnistuu parhaiten.
- Linkoa lumi myötätuuleen aina kun se on mahdollista.

Kunnossapito

Huomaa: Koneen vasen ja oikea puoli määritellään normaalista käyttöasennosta käsin.

Kunnossapitotaulukko

Huoltoväli	Huoltotoimenpide
Ensimmäisen käyttötunnin jälkeen	• Tarkista ohjauskaapeli ja säädä tarvittaessa. • Tarkista, etteivät kiinnittimet ole löysällä. Kiristä tarvittaessa.
2 ensimmäisen käyttötunnin jälkeen	• Vaihda moottoriöljy.
Aina ennen käyttöä tai päivittäin	• Tarkista moottoriöljyn määrä ja lisää öljyä tarvittaessa.
Vuosittain	• Tarkista ohjauskaapeli ja säädä tarvittaessa. • Tarkasta roottorilavat. Roottorilavat ja työntölevy on tarvittaessa vaihdettava valtuutetussa huoltoliikkeessä. • Vaihda moottoriöljy. • Huolla sytytystulppa ja vaihda se tarvittaessa. • Tarkista, etteivät kiinnittimet ole löysällä. Kiristä tarvittaessa. • Anna valtuutetun huoltoliikkeen tarkastaa käyttöhihna ja vaihtaa se tarvittaessa.
Vuosittain tai ennen varastointia	• Valmistele lumilinko varastointia varten.

Ohjauskaapelin säätö

Ohjauskaapelin tarkistus

Huoltoväli: Ensimmäisen käyttötunnin jälkeen—Tarkista ohjauskaapeli ja säädä tarvittaessa.

Vuosittain—Tarkista ohjauskaapeli ja säädä tarvittaessa.

Siirrä ohjaustankoa taaksepäin kahvaa kohti siten, että ohjauskaapeliin ei jää löysää (Kuva 25).

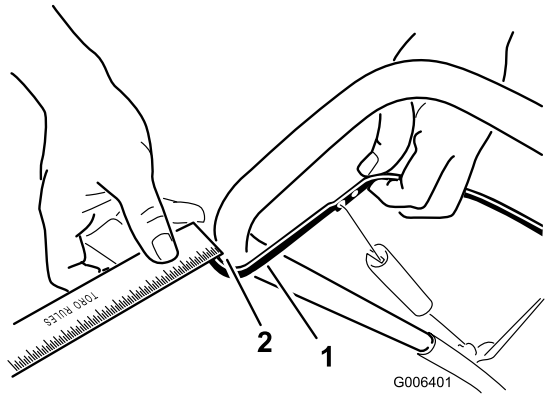

Kuva 25

1. Ohjaustanko
2. 2–3 mm:n rako

Huomaa: Varmista, että ohjaustangon ja kahvan välissä on 2–3 mm:n rako (Kuva 25).

Tärkeää: Ohjauskaapelissa on oltava löysää, kun vapautat ohjaustangon, jotta roottorilavat pysähtyvät asianmukaisesti.

Ohjauskaapelin säätö

1. Liu'uta jousisuojus ylös ja irrota jousi säätökappaleesta (Kuva 26).

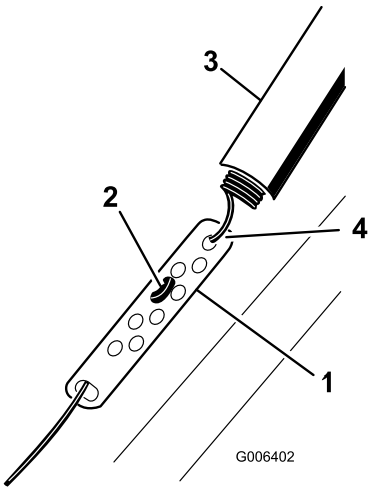

Kuva 26

1. Säätökappale
2. Z-liitin
3. Jousisuojus
4. Irrota jousi tästä.

Huomaa: Säätökappale ja kaapeli voidaan vetää ylös jousen irrotuksen helpottamiseksi.

2. Siirrä Z-liitin ylempään tai alempaan reikään säätökappaleessa siten, että ohjaustangon ja kahvan välissä on 2–3 mm:n rako (Kuva 25).

   Huomaa: Kun Z-liitintä siirretään ylemmäs, ohjaustangon ja kahvan välinen rako pienenee, ja kun sitä siirretään alemmas, rako kasvaa.

3. Kiinnitä jousi säätökappaleeseen ja liu'uta jousisuojus säätökappaleen päälle.
4. Tarkista säätö. Katso kohta Ohjauskaapelin tarkistus.

   Huomaa: Pitkällisen käytön seurauksena käyttöhihna saattaa kulua ja löystyä. Jos käyttöhihna luistaa (vinkuu jatkuvasti) raskaalla kuormalla, irrota jousi säätökappaleesta ja siirrä jousen yläpää reikään, joka on kauempana ohjaustangon nivelkohdasta (Kuva 27). Kiinnitä jousi sitten säätökappaleeseen ja säädä ohjauskaapeli.

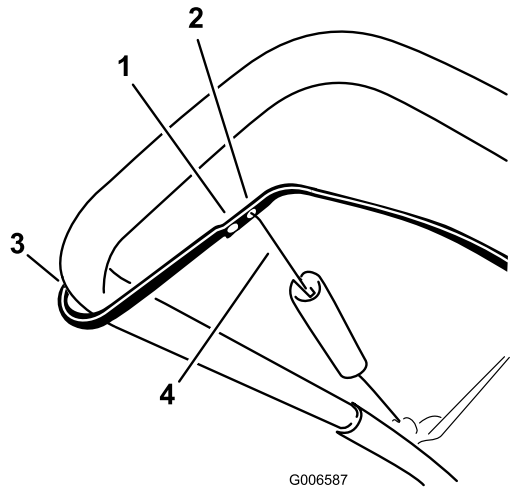

Kuva 27

1. Irrota jousen yläpää tästä reiästä
2. Aseta jousen yläpää tähän reikään
3. Nivelkohta
4. Jousen yläpää

Huomaa: Hihna voi luistaa (vinkua) märissä oloissa. Kuivaa käyttöjärjestelmä käynnistämällä roottori ja antamalla sen käydä ilman kuormaa 30 sekuntia.

Roottorilapojen tarkastus

Huoltoväli: Vuosittain—Tarkasta roottorilavat. Roottorilavat ja työntölevy on tarvittaessa vaihdettava valtuutetussa huoltoliikkeessä.

Tarkasta roottorilapojen kuluminen aina ennen jokaista käyttökertaa. Kun roottorilavan reuna on kulunut kulumisenilmaisinaukkoon saakka, anna valtuutetun huoltoliikkeen vaihtaa roottorilavat ja työntölevy (Kuva 28).

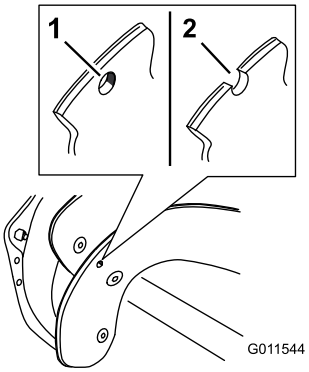

Kuva 28

1. Kulumisenilmaisimen aukko on ehjä, roottorilapoja ei tarvitse vaihtaa.
2. Kulumisenilmaisimen aukko on avoin; vaihda roottorilavat.

Moottoriöljyn vaihto

Huoltoväli: 2 ensimmäisen käyttötunnin jälkeen

Vuosittain

Lämmitä öljy ennen vaihtoa käyttämällä moottoria muutaman minuutin ajan. Lämmin öljy juoksee paremmin ja kuljettaa enemmän epäpuhtauksia.

1. Ime polttoaine säiliöstä hyväksyttyyn polttoainesäiliöön tai anna moottorin käydä, kunnes se pysähtyy.
2. Siirrä lumilinko tasaiselle alustalle.
3. Aseta öljyn tyhjennysastia tyhjennystulpan alle, irrota tyhjennystulppa ja kallista konetta taaksepäin antaen käytetyn öljyn valua tyhjennysastiaan Kuva 29).

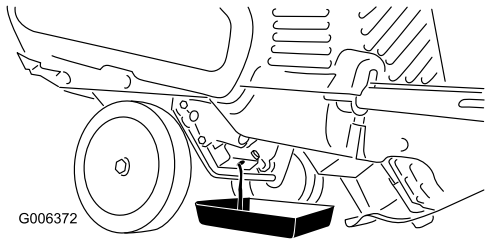

Kuva 29

4. Kun öljy on tyhjentynyt, palauta kone käyttöasentoon.
5. Asenna öljyntyhjennystulppa ja kiristä se tiukkaan.
6. Puhdista öljyntäyttökorkkia ympäröivä alue (Kuva 30).

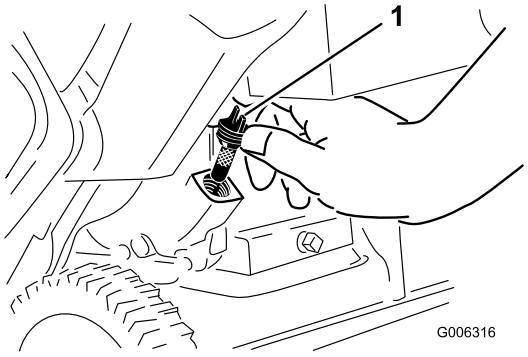

Kuva 30

1. Öljyntäyttökorkki

7. Kierrä öljyntäyttökorkki auki ja irrota se (Kuva 30).
8. Aseta kone käyttöasentoon ja kaada öljyä **varovaisesti** öljyntäyttöaukkoon. Odota kolme minuuttia ja lisää öljyä ylivirtauskohtaan (Kuva 32) saakka.

   Tilavuus: 0,6 l, tyyppi: autoissa käytettävä puhdistava öljy, jolla on API:n huoltoluokitus SJ, SL tai korkeampi.

   Kuva 31: valitse kuvan avulla paras öljyn viskositeetti odotettavissa olevan ulkoilman lämpötila-alueen mukaan.

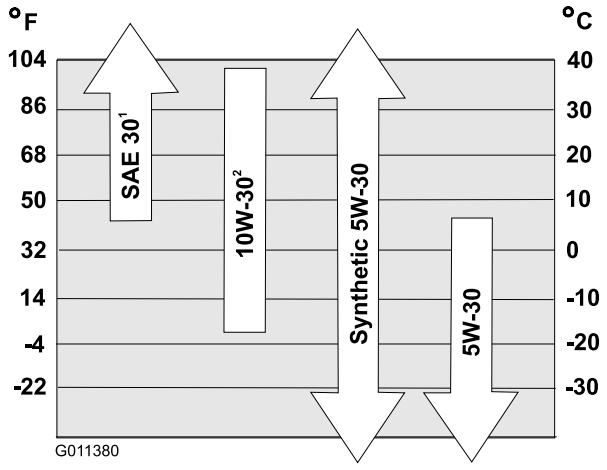

Kuva 31

1. SAE 30 -öljyn käyttö alle 4 °C:n ulkoilman lämpötiloissa voi aiheuttaa käynnistysongelmia.
2. 10W-30-öljyn käyttö yli 27 °C:n ulkoilman lämpötiloissa voi lisätä öljyn kulutusta. Tästä syystä öljymäärä on tarkastettava useammin näissä olosuhteissa.

Huomaa: 0W30 synteettinen öljy sopii käytettäväksi alhaisissa lämpötiloissa.

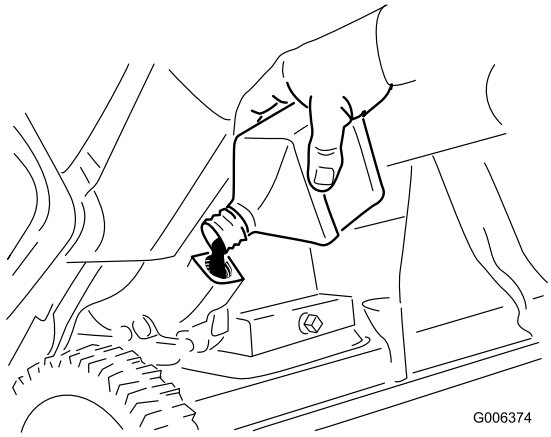

Kuva 32

9. Kierrä öljyntäyttökorkki öljyntäyttöaukkoon ja kiristä hyvin käsin.
10. Pyyhi läikkynyt öljy pois.
11. Toimita käytetty öljy paikallisen jälleenkäsittelylaitoksen hävitettäväksi.

Sytytystulpan huolto

Huoltoväli: Vuosittain—Huolla sytytystulppa ja vaihda se tarvittaessa.

Käytä **NGK BPR6ES- tai Champion RN9YC** -sytytystulppaa tai vastaavaa.

1. Sammuta moottori ja odota, kunnes kaikki liikkuvat osat ovat pysähtyneet.
2. Käännä heittosuppiloa siten, että se osoittaa eteenpäin.
3. Irrota heittosuppilo, heittosuppilon kahva ja suppilon tiiviste irrottamalla kolme isoa ja yksi pieni ruuvi (Kuva 33).

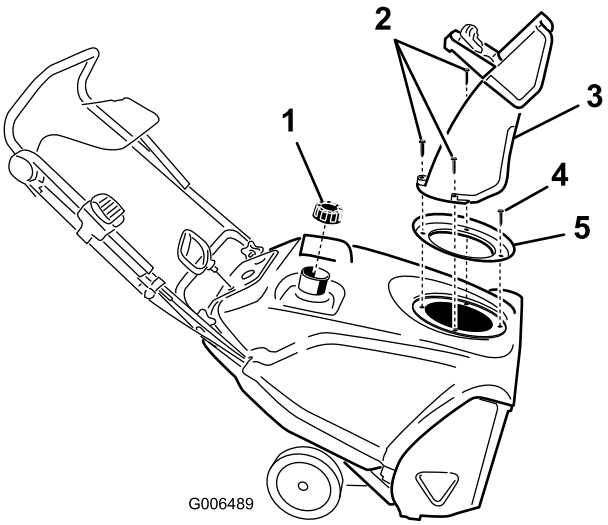

Kuva 33

1. Polttoainesäiliön korkki
2. Isot ruuvit (3)
3. Heittosuppilo
4. Pieni ruuvi
5. Suppilon tiiviste

4. Irrota 4 ruuvia, jotka kiinnittävät suojuksen (Kuva 34).

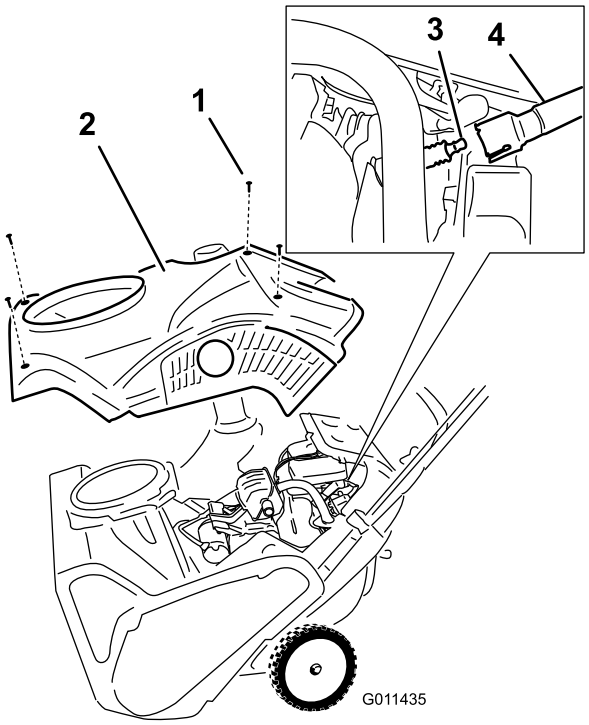

Kuva 34

1. Ruuvi (4)
2. Suojus
3. Sytytystulppa
4. Sytytystulpan johto

5. Irrota polttoainesäiliön korkki.
6. Irrota suojus (Kuva 34).
7. Asenna polttoainesäiliön korkki.
8. Irrota johto sytytystulpasta.

9. Puhdista sytytystulpan ympäristö.
10. Irrota sytytystulppa sylinterinkannesta.

    Tärkeää: Vaihda viallinen tai likainen sytytystulppa. Älä puhdista elektrodeja, koska niistä voi irrota sylinteriin karstaa, jolloin moottori voi vaurioitua.

11. Aseta sytytystulpan kärkiväliksi 0,76 mm (Kuva 35).

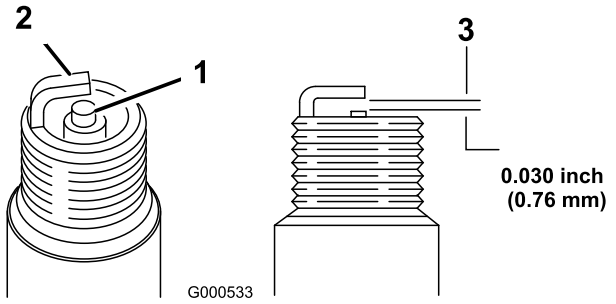

Kuva 35

1. Keskielektrodin eriste
2. Sivuelektrodi
3. Kärkiväli (ei mittakaavassa)

12. Asenna sytytystulppa ja kiristä se momenttiin 27–30 N·m.
13. Kytke johto sytytystulppaan.

    Huomaa: Varmista, että huohotinletku sijaitsee sytytystulpan johdon yläpuolella kuvan Kuva 36 mukaisesti.

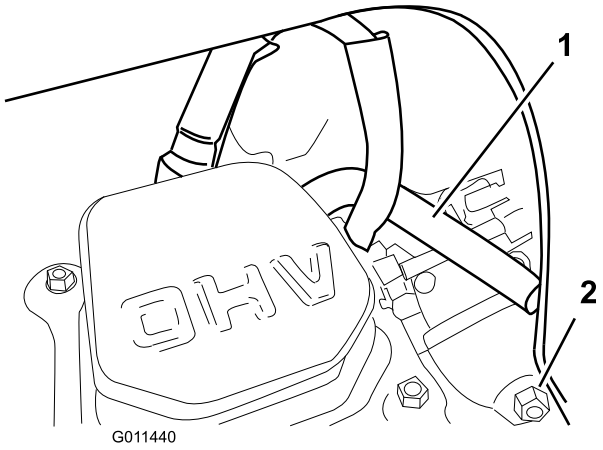

Kuva 36

1. Huohotinletku
2. Kaasuttimen tyhjennyspultti

14. Irrota polttoainesäiliön korkki.
15. Asenna suojus ruuveilla, jotka irrotettiin vaiheessa 4.

    Huomaa: Varmista, että ylempi ja alempi suojus asettuvat yhteen sivu-urissa.

16. Asenna polttoainesäiliön korkki.
17. Asenna koneeseen suppilon tiiviste, heittosuppilo ja heittosuppilon kahva kiinnitystarvikkeilla, jotka irrotit vaiheessa 3.

    Huomaa: Pieni ruuvi asetetaan suppilon tiivisteessä olevaan pieneen reikään (heittosuppilon aukon edessä).

Quick Shoot™ -ohjaimen säätö

Jos Quick Shoot -kaapelissa (Kuva 37) on yli 13 mm löysää tai heittosuppilo ei käänny yhtä paljon vasemmalle ja oikealle, säädä Quick Shoot -ohjauskaapeleita.

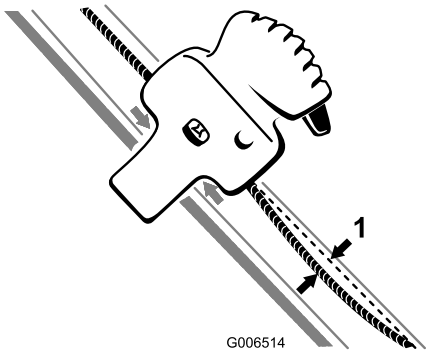

Kuva 37

1. Enintään 13 mm löysää

1. Löysää kaksi Quick Shoot -ohjauskaapelin pidikettä (Kuva 38).

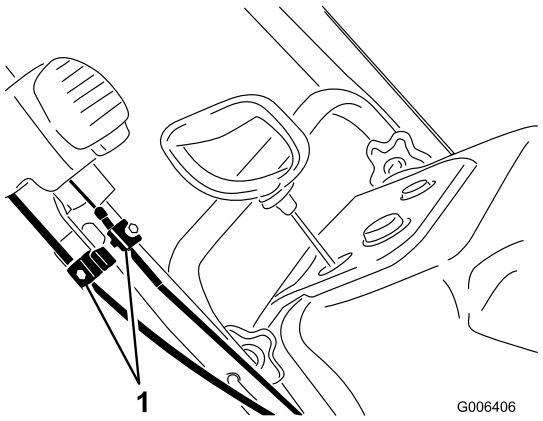

Kuva 38

1. Kaapelin pidikkeet

2. Aseta Quick Shoot -ohjain yläkahvan oikealla puolella olevan kahden nuolen väliin (Kuva 39).

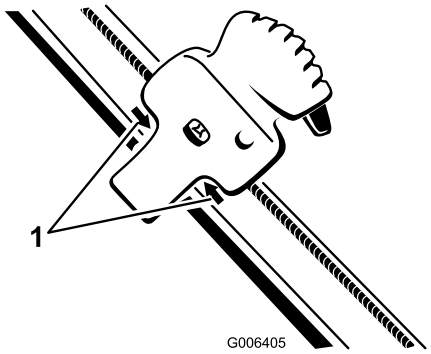

Kuva 39

1. Nuolet

3. Käännä heittosuppiloa siten, että se osoittaa suoraan eteenpäin ja että heittosuppilon takana oleva nuoli on suojuksessa olevan nuolen kohdalla (Kuva 40).

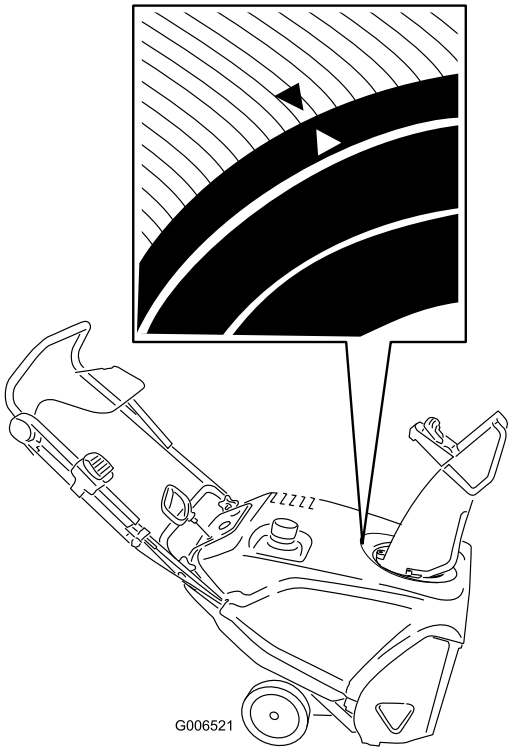

Kuva 40

4. Pidä heittosuppiloa suoraan eteenpäin, vedä alempaa kaapelisuojusta alaspäin, kunnes kaapelissa ei ole enää löysää, ja kiristä alemman kaapelin pidikkeen ruuvi tiukkaan (Kuva 41).

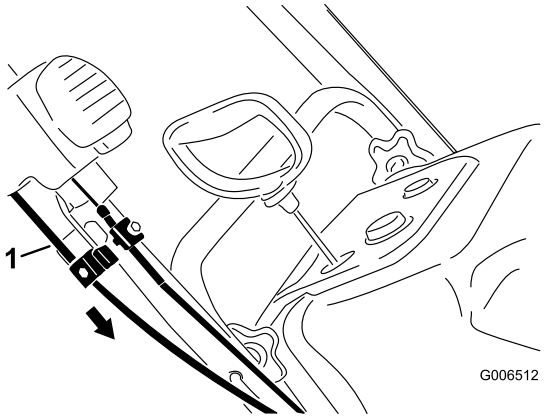

Kuva 41

1. Alempi kaapelisuojus

5. Vedä ylempää kaapelisuojusta eteenpäin, kunnes kaapelissa ei ole enää löysää, ja kiristä ylemmän kaapelin pidikkeen ruuvi tiukkaan (Kuva 42).

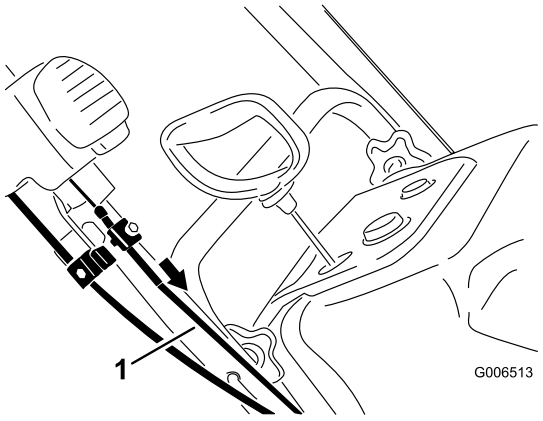

Kuva 42

1. Ylempi kaapelisuojus

Huomaa: Älä kiristä kaapeleita liian kireälle. Jos kaapelit ovat liian kireällä, Quick Shoot -ohjainta on vaikea käyttää.

Varastointi

Lumilingon varastointi

⚠ VAARA

- **Bensiinihuurut ovat hyvin tulenarkoja ja räjähtäviä sekä vaarallisia hengitettyinä. Jos tuote varastoidaan paikkaan, jossa on avotulta, bensiinihöyryt voivat syttyä ja aiheuttaa räjähdyksen.**
- **Älä varastoi lumilinkoa (asuin)taloon, kellariin tai muuhun tilaan, jossa on palovaaran mahdollistavia tekijöitä, kuten kuumavesi- tai muita lämmittimiä, vaatteiden kuivausrumpuja, uuneja ja muita vastaavia laitteita.**
- **Älä kallista konetta taaksepäin, kun säiliössä on polttoainetta, sillä muuten polttoainetta voi vuotaa koneesta.**

1. Kun täytät polttoainetta viimeisen kerran käyttökaudella, lisää siihen tuoreena pitävää stabilointiainetta moottorin valmistajan ohjeiden mukaan.
2. Käytä moottoria 10 minuuttia, jotta lisäaineistettu polttoaine leviää polttoainejärjestelmään.
3. Sammuta moottori, anna sen jäähtyä ja tyhjennä polttoainesäiliö tai anna moottorin käydä, kunnes se sammuu.
4. Käynnistä moottori ja anna sen käydä, kunnes se sammuu.
5. Käytä rikastinta tai käsisyöttöpumppua, käynnistä moottori kolmannen kerran ja käytä moottoria, kunnes se ei enää lähde käyntiin.
6. Tyhjennä kaasuttimessa oleva polttoaine kaasuttimen tyhjennyspultin kautta (Kuva 36) hyväksyttyyn bensiinisäiliöön.
7. Hävitä käyttämätön polttoaine asianmukaisesti. Kierrätä se paikallisten säädösten mukaan tai käytä sitä autossasi.
8. Kun moottori on vielä lämmin, vaihda moottoriöljy. Katso kohta Moottoriöljyn vaihto.
9. Irrota sytytystulppa.
10. Lisää kaksi teelusikallista öljyä sytytystulpan aukkoon.
11. Asenna sytytystulppa käsin ja kiristä se momenttiin 27–30 N·m.
12. Aseta virta-avain Pois-asentoon ja vedä narukäynnistimestä hitaasti, jotta öljy leviää sylinterin sisäpuolelle.
13. Puhdista kone.
14. Korjausmaalaa kaikki lohkeilleet pinnat maalilla, jota on saatavissa valtuutetusta huollosta. Hio vioittuneet kohdat ennen maalausta, ja käytä ruosteenestoainetta metalliosien ruostumisen estämiseksi.
15. Kiristä löysällä olevat kiinnittimet. Korjaa tai vaihda kaikki vaurioituneet osat.
16. Peitä lumilinko ja varastoi se puhtaaseen ja kuivaan paikkaan pois lasten ulottuvilta. Anna moottorin jäähtyä, ennen kuin varastoit koneen suljettuun tilaan.

Huomautuksia:

Huomautuksia:

Liittovaltion päästöjen hallintajärjestelmän takuulauselma

Kahden vuoden rajoitettu takuu

Takuuoikeudet ja -velvollisuudet

Yhdysvaltain Environmental Protection Agencyn EPA, Toro Company ja sen sisaryhtiö Toro Warranty Company kertovat seuraavassa päästönhallintajärjestelmän takuusta vuonna 2009 ja myöhemmin valmistetuille monitoimiajoneuvojen/ruohonleikkureiden/puutarhakoneiden moottoreille. Vuonna 2009 ja myöhemmin valmistettujen monitoimiajoneuvojen/ruohonleikkureiden/puutarhakoneiden moottorien on oltava suunniteltu, valmistettu ja varustettu myyntihetkellä EPA:n pienille maastokäyttöön tarkoitetuille moottoreille asetettujen määritysten mukaan. Moottorissa ei saa olla sellaisia materiaali- tai valmistusvikoja, jotka estäisivät EPA:n standardien täyttymisen moottorin kahden ensimmäisen käyttövuoden aikana loppukäyttäjän ostopäivästä laskien. Toro Company ja sen sisaryhtiö Toro Warranty Company, takaavat päästönhallintajärjestelmän monitoimiajoneuvojen/ruohonleikkureiden/puutarhakoneiden moottoreille yllä mainitulle ajalle, mikäli niitä ei ole laiminlyöty, tai käytetty tai huollettu väärin.

Päästönhallintajärjestelmä voi sisältää osia, kuten kaasuttimen tai polttoaineenruiskutusjärjestelmän, sytytysjärjestelmän ja katalysaattorin. Siihen voi kuulua myös polttoaineletkuja, niiden kiinnittimiä ja muita päästöjen hallintaan liittyviä laitteita.

Jos takuuehdot täyttyvät, Toro Company ja sen sisaryhtiö Toro Warranty Company lupaavat korjata moottorisi maksutta; sisältäen vianetsinnän, osat ja työkustannukset.

Valmistajan takuun kattavuus

Toro Company ja sen sisaryhtiö Toro Warranty Company myöntävät yhdessä keskinäisen sopimuksensa mukaisesti vuonna 2009 ja myöhemmin valmistetuille monitoimiajoneuvojen/ruohonleikkureiden/puutarhakoneiden moottoreille kahden vuoden takuun toimituspäivästä laskien. Jos jossakin moottorin päästöjärjestelmiin liittyvissä osissa on materiaali- tai valmistusvikoja, korjaamme ne tai vaihdamme kyseisen osan maksutta.

Omistajan vastuut

Moottorin omistajana olet vastuussa tarpeellisten, *käyttöoppaassa* mainittujen huoltotöiden tekemisestä. Suosittelemme säilyttämään kaikki laitteiden huoltoon liittyvät kuitit, mutta emme voi evätä takuuta ainoastaan kuittien puuttumisen tai määräaikaishuoltojen suorittamisen todentamattomuuden vuoksi.

Kaikki osien vaihdot tai huollot, jotka ovat suoritustavaltaan tai kestoltaan vastaavia, ovat sallittuja takuuseen kuulumattomissa huolto- tai korjaustöissä eivätkä ne heikennä takuuvelvoitettamme.

Moottorin omistajana sinun tulee olla tietoinen siitä, että voimme evätä takuun, jos moottori tai sen osa on vaurioitunut väärinkäytön, laiminlyönnin, asiattoman huollon tai hyväksymättömien muutosten tai osien vuoksi.

Olet velvollinen viemään moottorin tarkistettavaksi valtuutettuun huoltoliikkeeseen heti, kun havaitset ongelman. Takuukorjaukset on suoritettava kohtuullisessa ajassa, ne saavat kestää enintään 30 päivää.

Jos sinulla on takuuoikeuksiin ja -velvollisuuksiin liittyviä kysymyksiä, ota yhteyttä meihin:

Customer Care Department, Consumer Division
Toro Warranty Company
8111 Lyndale Avenue South
Bloomington, MN 55420-1196
Maksuton numero 800–348–2424 (asiakkaat Yhdysvalloissa)
Maksuton numero 800–544–5364 (asiakkaat Kanadassa)

Takuunalaiset osat

Takuuaika alkaa päivästä, jolloin moottori tai laite toimitetaan alkuperäiselle ostajalle. Toro Company ja sen tytäryhtiö Toro Warranty Company takaavat yhdessä alkuperäiselle omistajalle ja myöhemmille omistajille, että moottorissa ei ole materiaali- tai valmistusvikoja, jotka estäisivät moottoria täyttämästä voimassa olevia säännöksiä kahden vuoden ajan.

Takuu ei koske väärinkäytön, laiminlyönnin tai asiattoman huollon aiheuttamia vikoja. Lisäosien tai muutettujen osien käyttö voi johtaa takuuvaatimuksen hylkäämiseen. Emme vastaa takuunalaisten osien vioista, jotka johtuvat lisäosien tai muutettujen osien käytöstä. Vastaamme myös sellaisten moottorin osien vaurioista, jotka ovat aiheutuneet vielä takuun piirissä olevan osan vauriosta. Omistaja on vastuussa tarvittavien, *käyttöoppaassa* määritettyjen huoltotöiden tekemisestä.

Kaikki takuunalaiset osat, joita ei ole määritetty vaihdettavaksi tarpeellisena huoltotyönä tai jolle on määritetty ainoastaan säännöllinen tarkistus ja ohje ”korjaa tai vaihda tarvittaessa”, ovat takuunalaisia määritetyn takuujakson ajan. Kaikki takuunalaiset osat, jotka on määritetty vaihdettaviksi määritetyissä huoltotöissä, ovat takuunalaisia kyseisen osan määritettyyn vaihtoajankohtaan asti. Tämä takuu koskee ainoastaan alla lueteltuja osia (päästöjärjestelmän osat), mikäli nämä osat ovat kuuluneet moottoriin sen ostohetkellä.

- Polttoaineen mittausjärjestelmä
  - — Kylmäkäynnistyksen rikastusjärjestelmä mukaan lukien rikastinmekanismi tai käsisyöttöpumppujärjestelmä
  - — Polttoainepumppu
  - — Kaasutin ja sisäiset osat
- Ilmanottojärjestelmä
  - — Ilmanpuhdistin
  - — Imusarja
  - — Ohjattu kuuman ilman ottojärjestelmä
- Sytytysjärjestelmä
  - — Sytytystulppa (-tulpat)
  - — Sytytyspuolat ja sähköjärjestelmä
  - — Syöttö-/hidastusjärjestelmät
- Äänenvaimennin
- Muut yllä mainituissa järjestelmissä käytettävät osat
  - — Imu-, lämpötila- ja aikaherkät venttiilit ja -kytkimet
  - — Letkut, liittimet ja niiden kokoonpanot

Takuuhuollon ohjeet

Jos uskot, että Toro-tuotteessasi on materiaali- tai valmistusvirhe, toimi seuraavasti:

1. Ota yhteyttä valtuutettuun &ToroShort -jälleenmyyjään huoltoa varten. Etsi lähin huoltoliike puhelinluettelon keltaisilta sivuilta kohdasta ”Ruohonleikkurit” tai Internet-sivustoltamme osoitteessa www.Toro.com. Voit myös käyttää vuorokauden ympäri toimivaa Toron jälleenmyyjien paikannusjärjestelmää soittamalla yllä olevassa listassa mainittuihin numeroihin.
2. Vie laite ja ostotodistus (ostokuitti) huoltoliikkeeseen.

Omistajaa ei saa laskuttaa vianmääritykseen liittyvästä työstä, jolla määritetään, että takuunalainen osa on todella viallinen, jos vianmääritystyö tehdään valtuutetussa huoltoliikkeessä.

Yleiset ehdot

Toro Company ja Toro Warranty Company eivät ole vastuussa epäsuorista, satunnaisista tai välillisistä vahingoista, jotka liittyvät näiden takuiden kattamiin Toro-tuotteisiin. Tällaisia vahinkoja voivat olla esimerkiksi korvaavan tuotteen tai huollon hankkimiseen liittyvät kustannukset kohtuullisten vikajaksojen aikana tai kustannukset, jotka aiheutuvat siitä, että tuote ei ole käytettävissä takuuhuollon aikana.

Kaikki hiljaiset takuut tuotteen sopivuudesta kauppatavaraksi (että tuote sopii alkuperäiseen käyttötarkoitukseen) tai tiettyyn tarkoitukseen (että tuote sopii erityiseen käyttötarkoitukseen) ovat voimassa vain tämän nimenomaisen takuun ajan.

Joissakin valtioissa ei sallita satunnaisten tai välillisten vahinkojen ulkopuolelle jättämistä, joten yllä mainitut rajaukset eivät välttämättä koske sinua.

Tämä takuu antaa ostajalle tiettyjä laillisia oikeuksia. Ostajalla voi olla myös muita oikeuksia, jotka vaihtelevat osavaltioittain.

Kansainväliset jakelijat

Jakelija:	Maa:	Puhelinnumero:
Atlantis Su ve Sulama Sisstemleri Lt	Turkki	90 216 344 86 74
Balama Prima Engineering Equip.	Hongkong	852 2155 2163
B-Ray Corporation	Korea	82 32 551 2076
Casco Sales Company	Puerto Rico	787 788 8383
Ceres S.A.	Costa Rica	506 239 1138
CSSC Turf Equipment (pvt) Ltd.	Sri Lanka	94 11 2746100
Cyril Johnston & Co.	Pohjois-Irlanti	44 2890 813 121
Equiver	Meksiko	52 55 539 95444
Femco S.A.	Guatemala	502 442 3277
G.Y.K. Company Ltd.	Japani	81 726 325 861
Geomechaniki of Athens	Kreikka	30 10 935 0054
Guandong Golden Star	Kiina	86 20 876 51338
Hako Ground and Garden	Ruotsi	46 35 10 0000
Hako Ground and Garden	Norja	47 22 90 7760
Hayter Limited (U.K.)	Yhdistynyt kuningaskunta	44 1279 723 444
Hydroturf Int. Co Dubai	Arabiemiirikuntien liitto	97 14 347 9479
Hydroturf Egypt LLC	Egypti	202 519 4308
Ibea S.P.A.	Italia	39 0331 853611
Irriamc	Portugali	351 21 238 8260
Irrigation Products Int'l Pvt Ltd.	Intia	86 22 83960789
Jean Heybroek b.v.	Alankomaat	31 30 639 4611
Lely (U.K.) Limited	Yhdistynyt kuningaskunta	44 1480 226 800
Maquiver S.A.	Kolumbia	57 1 236 4079
Maruyama Mfg. Co. Inc.	Japani	81 3 3252 2285
Metra Kft	Unkari	36 1 326 3880
Mountfield a.s.	Tšekin tasavalta	420 255 704 220
Munditol S.A.	Argentiina	54 11 4 821 9999
Oslinger Turf Equipment SA	Ecuador	593 4 239 6970
Oy Hako Ground and Garden Ab	Suomi	358 987 00733
Parkland Products Ltd.	Uusi-Seelanti	64 3 34 93760
Prochaska & Cie	Itävalta	43 1 278 5100
RT Cohen 2004 Ltd.	Israel	972 986 17979
Riversa	Espanja	34 9 52 83 7500
Roth Motorgeräte GmbH & Co.	Saksa	49 7144 2050
Sc Svend Carlsen A/S	Tanska	45 66 109 200
Solvert S.A.S.	Ranska	33 1 30 81 77 00
Spypros Stavrinides Limited	Kypros	357 22 434131
Surge Systems India Limited	Intia	91 1 292299901
T-Markt Logistics Ltd.	Unkari	36 26 525 500
Toro Australia	Australia	61 3 9580 7355
Toro Europe BVBA	Belgia	32 14 562 960

Toron takuu

Ehdot ja takuunalaiset tuotteet

The Toro® Company ja sen tytäryhtiö Toro Warranty Company antavat yhteisen sopimuksensa mukaisesti takuun korjata alempana mainitun, kotikäytössä olleen* Toro-tuotteen, jos siinä ilmenee materiaali- tai valmistusvikoja.

Tuotteille annetaan seuraavat takuuajat ostopäivästä lukien:

Tuotteet	**Takuuaika**
Työnnettävät ruohonleikkurit	Kahden vuoden rajoitettu takuu
Takamoottoriset ajoleikkurit	Kahden vuoden rajoitettu takuu
Ajoleikkurit ja puutarhatraktorit	Kahden vuoden rajoitettu takuu
Sähkökäyttöiset kannettavat laitteet	Kahden vuoden rajoitettu takuu
Lumilingot	Kahden vuoden rajoitettu takuu
Paikallaan kääntyvät kuluttajalaitteet	Kahden vuoden rajoitettu takuu

* Alkuperäinen ostaja on henkilö, joka alun perin osti Toro-tuotteen.

* Kotikäyttö tarkoittaa tuotteen käyttöä samalla tontilla, missä kotisi sijaitsee. Käyttöä useammassa kuin yhdessä paikassa, käyttöä laitoksessa tai vuokrakäyttöä pidetään kaupallisena käyttönä, johon sovelletaan kaupalliseen käyttöön annettua takuuta.

Rajoitettu takuu – kaupallinen käyttö

Kuluttajakäyttöön tarkoitetuille Toro-laitteille ja -lisälaitteille, joita käytetään kaupallisesti, laitoksissa tai vuokrakalustona, annetaan materiaali- ja valmistusvirhetakuu seuraaviksi ajanjaksoiksi alkuperäisestä ostopäivästä lukien:

Tuotteet	**Takuuaika**
Työnnettävät ruohonleikkurit	90 päivän takuu
Takamoottoriset ajoleikkurit	90 päivän takuu
Ajoleikkurit ja puutarhatraktorit	90 päivän takuu
Sähkökäyttöiset kannettavat laitteet	90 päivän takuu
Lumilingot	90 päivän takuu
Paikallaan kääntyvät kuluttajalaitteet	45 päivän takuu

Takuuhuollon ohjeet

Jos uskot, että Toro-tuotteessasi on materiaali- tai valmistusvirhe, toimi seuraavasti:

1. Ota yhteys tuotteen myyjään huollon järjestämiseksi. Jos et voi jostain syystä ottaa yhteyttä tuotteen myyjään, ota yhteys mihin tahansa valtuutettuun Toro-jälleenmyyjään.
2. Vie laite ja ostotodistus (ostokuitti) huoltoliikkeeseen. Jos et ole tyytyväinen huoltoliikkeen arvioon tai saamaasi palveluun, ota yhteys Toroon:

   Customer Care Department, Consumer Division
   The Toro Company
   8111 Lyndale Avenue South
   Bloomington, MN 55420-1196
   Päällikkö: Tekninen tuotetuki: 001–952–887–8248

   Katso oheinen jakelijaluettelo

Omistajan vastuut

Sinun on huolehdittava Toro-tuotteen asianmukaisesta kunnossapidosta *käyttöohjeen* mukaisesti. Tällaisen kunnossapidon kustannuksista vastaa omistaja huollon suorittajasta riippumatta.

Takuun ulkopuoliset kohteet ja viat

Tämä takuu ei kata seuraavia:

- Määräaikaishuolto tai kuluvat osat, esim. roottorilavat, kaavinterät, hihnat, polttoaine, voiteluaineet, öljynvaihdot, sytytystulpat, kaapeli/vivusto tai jarrujen säätö.
- Laitteet tai osat, joita on muutettu tai käytetty väärin, tai jotka on vaihdettava tai korjattava onnettomuuksien tai asianmukaisen huollon laiminlyönnin vuoksi.
- Korjaukset, jotka johtuvat vanhan polttoaineen (yli kuukauden ikäisen) käytöstä tai siitä, että laitetta ei ole valmisteltu oikein ennen kuin se on jätetty käyttämättä yli kuukauden ajaksi.
- Moottori ja vaihteisto. Niihin sovelletaan asianmukaisen valmistajan takuita ja niiden erillisiä takuuehtoja.

Kaikki näiden takuiden piiriin kuuluvat korjaukset on suoritettava valtuutetussa Toro-huoltoliikkeessä, ja niissä saa käyttää vain Toron hyväksymiä varaosia.

Yleiset ehdot

Ostajaa suojaavat maakohtaiset lait. Tämä takuu ei rajoita ostajan lakisääteisiä oikeuksia.