MODULO N. 3320-712

TORO®

MODELLO 16212B-2000001
E SEGUENTI

MANUALE D'ISTRUZIONI

TOSAERBA SP DA 0,53 m CON SCARICO LATERALE

⚠ ISTRUZIONI SULLA SICUREZZA

ATTENZIONE—Il gas di scarico del motore contiene monossido di carbonio, un veleno inodore e letale. Nello stato di California si è costatato che il monossido di carbonio può produrre difetti congeniti. Non fate funzionare il motore in un interno o in un'area racchiusa.

PRIMA DELL'USO

1. Usate il tosaerba solo dopo aver letto attentamente questo manuale. Familiarizzatevi con i comandi e l'uso corretto del tosaerba. Non permettete mai l'uso del tosaerba a bambini e a persone non appositamente istruite.
2. Tenete tutti, e soprattutto bambini e animali domestici, a dovuta distanza dalla zona di lavoro. Ispezionate accuratamente la zona dove verrà usato il tosaerba e ripulitela da rami, pietre, fili e rifiuti.
3. Indossate calzoni lunghi e scarpe pesanti. Non usate il tosaerba indossando sandali aperti o a piedi nudi.
4. Portate sempre degli occhiali o una visiera per proteggere gli occhi da oggetti eventualmente scagliati dalla macchina.
5. Controllate il livello di carburante prima di accendere il motore. Non riempite il serbatoio dentro casa, col motore acceso o prima che il motore si sia raffreddato per alcuni minuti dopo l'uso. Asciugate il carburante eventualmente versato prima di accendere il motore.
6. Assicuratevi che tutti gli schermi, ripari e dispositivi di sicurezza siano montati. Riparate o sostituite i pezzi danneggiati.
7. Staccate la trazione autonoma prima di avviare il motore. Sia il motore che la lama sono stati concepiti in modo da arrestarsi quando si rilascia la barra di comando. Assicuratevi che il comando ed il freno funzionino correttamente prima di usare il tosaerba.

DURANTE L'USO

8. Non accendete il motore in un ambiente chiuso.
9. Tenetevi sempre in una posizione stabile. Impugnate saldamente le stegole e camminate: non si deve mai correre. Non azionate mai il tosaerba su erba bagnata. Tagliate l'erba solamente di giorno o con una buona luce artificiale.
10. Tagliate sempre l'erba trasversalmente sui pendii; mai andando su e giù. Quando cambiate di direzione su un pendio, usate estrema cautela. Non tagliate erba su pendii troppo ripidi.
11. Tenete viso, mani e piedi lontano dall'alloggiamento della lama di taglio quando il motore è in funzione. Rimanete dietro alle stegole fino a quando il motore si è arrestato e tenetevi sempre lontano dall'apertura di scarico.
12. Il deflettore dell'erba o l'insieme sacco di raccolta devono essere installati sul tosaerba quando lo usate.
13. Spegnete il motore ed aspettate che tutte la parti in movimento abbiano smesso di girare prima di sturare lo scarico o rimuovere il sacco di raccolta.
14. Siccome la lama di taglio continua a ruotare per alcuni secondi dopo che la barra di comando è stata rilasciata, restate al sicuro dietro le stegole finché tutte le parti in movimento si siano fermate.
15. Se urtate un oggetto pesante o se la macchina vibra in modo eccessivo, fermate il motore e staccate il cavo dalla candela. Controllate se vi siano danni al tosaerba e fate tutte le dovute riparazioni prima di rimetterlo in moto.
16. Fermate il motore ed aspettate che tutte le parti in movimento si siano arrestate prima di regolare l'altezza di taglio.
17. Fermate il motore prima di attraversare un sentiero, una strada o un viale coperto di ghiaia.
18. Fermate il motore prima di abbandonare la vostra posizione dietro le stegole. Staccate il cavo ad alta tensione dalla candela se il tosaerba deve rimanere incustodito.
19. Non toccate la marmitta o il motore mentre questo è in funzione o non appena è

ISTRUZIONI SULLA SICUREZZA

stato spento perchè sono molto caldi e potrebbero causarvi scottature.

MANUTENZIONE

20. Eseguite soltanto gli interventi di manutenzione descritti in questo manuale. Se dovessero essere necessari interventi di riparazione o se aveste bisogno di aiuto, non sia strappato o rovinato. Qualora lo contattate il vostro rivenditore autorizzato della TORO.

21. Prima di pulire, ispezionare, riparare o regolare il tosaerba, fermate il motore e staccate il cavo ad alta tensione dalla candela. Tenete il cavo lontano dalla candela per evitare una messa in moto accidentale.

22. Per assicurarvi che il tosaerba sia in condizioni di funzionamento sicuro, controllate con frequenza tutti i dadi, bulloni e viti e manteneteli sempre ben stretti. Assicuratevi che il bullone di bloccaggio della lama sia stretto come previsto dalle specifiche.

23. Per ridurre la possibilità di incendio, assicuratevi che il motore non sia sporco di grasso, erba, foglie o altro.

24. Controllate il sacco di raccolta dell'erba (opzionale) con frequenza per assicurarvi che fosse, sostituitelo con uno nuovo, per vostra protezione.

25. Lasciate che il motore si raffreddi prima di riporre il tosaerba al chiuso. Non riponete il tosaerba in prossimità di fiamme vive o in un luogo dove una scintilla potrebbe incendiare le esalazioni di benzina.

26. Non fate girare il motore a regime troppo alta cambiandone la regolazione.

27. All'uscita della fabbrica, il tosaerba è in conformità ai vigenti standard di sicurezza per tosaerba rotatori. Per poterlo mantenere sempre in condizioni di massima efficienza e sicurezza, usate soltanto accessori e pezzi di ricambio originali della TORO. I pezzi di ricambio e gli accessori fabbricati da altri produttori potrebbero invalidare la conformità agli standard di sicurezza, cosa che potrebbe risultare pericolosa.

SPIEGAZIONE DEI SIMBOLI



INDICE

	Pag.
Messa in opera	3
Prima dell'uso	4-5
Istruzioni d'uso	5-6
Manutenzione	7-11
Pulizia del filtro dell'aria	7
Sostituzione della candela	7
Pulizia dello chassis	7
Drenaggio del carburante	8
Ispezione, rimozione e affilatura della lama di taglio	8-9
Lubrificazione	9
Controllo del livello dell'olio della trasmissione	9-10
Regolazione del comando della trazione delle ruote	10
Regolazione del freno della lama	10
Preparazione per il rimessaggio	10-11
Assistenza TORO	11
Parascintille opzionale	11
Identificazione del prodotto	11

MESSA IN OPERA

INSTALLAZIONE DELLE STEGOLE E DELLA CORDICELLA DI AVVIAMENTO

1. STEGOLA INFERIORE (Fig. 1) — Spingete le estremità della stegola inferiore l'una verso l'altra ed installatele sui perni. Spostate la stegola ed i supporti indietro fino a che i prigionieri della stegola entrino nel foro centrale. Fate passare le coppiglie attaverso i fori dei perni.

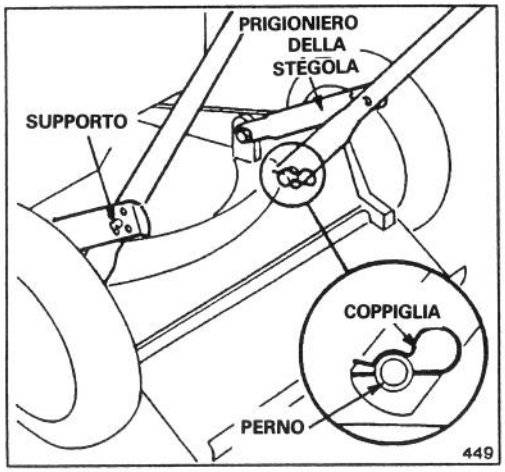

Figura 1

2. STEGOLA SUPERIORE (Fig. 2)–Fissate le stegole superiore ed inferiore in posizione con i bulloni e dadi appositi. I cavi di comando si devono trovare dietro alla traversa della stegola inferiore. Fissate i cavi di comando in posizione con gli appositi morsetti.

3. CORDICELLA DI AVVIAMENTO (Fig. 3) — Fate passare la cordicella di avviamento attraverso il foro nell'elemento guida della cordicella. Se si preme la barra di comando (Fig. 7) contro la stegola, il freno della lama viene rilasciato e la cordicella potrà scorrere facilmente lungo il suo elemento guida.

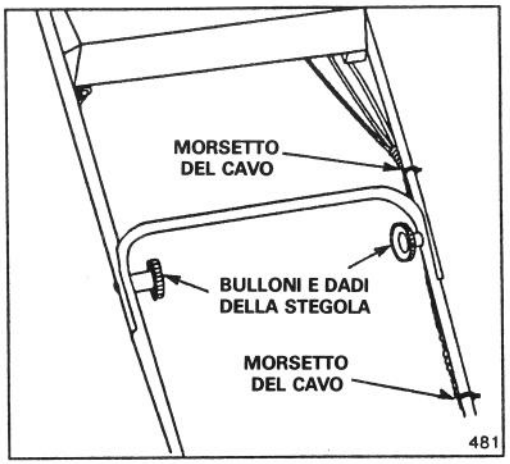

Figura 2

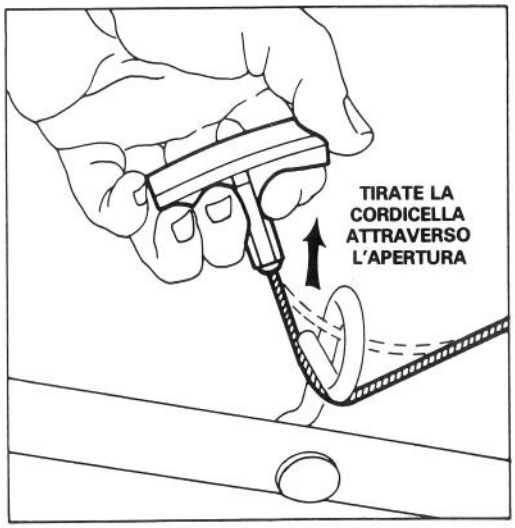

Figura 3

PRIMA DELL'USO

⚠ PERICOLO: La benzina è estremamente infiammabile ed esplosiva in certe condizioni. Mentre la maneggiate, non fumate e tenetela a distanza da fiamme vive e scintille. Mai acquistare una scorta di benzina di oltre 30 giorni; tenetela in un contenitore approvato e fuori della portata dei bambini.

Riempite il tosaerba di carburante all'aperto e solo a motore freddo. Riempite il serbatoio fino a 6-13 mm (¼-½") dall'orlo del foro di rabbocco, non fino al collo del serbatoio. Questo spazio servirà ad assorbire l'espansione del carburante. Servitevi di un imbuto per evitare la fuoriuscita di carburante ed asciugate quello eventualmente versato.

MISCELA DI BENZINA ED OLIO (Fig. 5)

1. OLIO APPROVATO – Per semplicità e per ottenere prestazioni ottimali, miscelate il contenuto di un contenitore di olio Toro per motori a due tempi 50:1 con 7,57 litri (due galloni) di benzina normale senza piombo. Se la benzina senza piombo è irreperibile, potrete usare benzina con piombo.

L'olio Toro per motori a due tempi è formulato appositamente in modo da fornire lubrificazione superiore, facilitare l'avviamento e prolungare la vita del motore. Se non è disponibile, miscelate 7,57 litri (due galloni) di benzina a 148 g. (5,2 once) di un altro olio per motori a due tempi di qualità elevata che rechi il simbolo d'approvazione BIA-TCW o NMMA sull'etichetta.

IMPORTANTE: PER QUESTO MOTORE TORO POTETE ANCHE USARE L'OLIO TORO "EASY-MIX" PER MOTORI A DUE TEMPI (UN CONTENITORE DA 74 GRAMMI (2,6 ONCE) PER OGNI 3,78 LITRI (UN GALLONE) DI BENZINA).

MAI USARE OLII AUTOMOBILISTICI (per es.: SAE 30, 10W30, ecc.) OD OLIO A DUE TEMPI CHE NON RECHI L'APPROVAZIONE NMMA/BIA-TCW E MAI USARE UN RAPPORTO SBAGLIATO PERCHÉ NE POTREBBERO RISULTARE DANNI AL MOTORE CHE NON SAREBBERO COPERTI DALLA GARANZIA.

2. Miscelazione di benzina ed olio – Versate la giusta quantità di olio a due tempi in un contenitore per benzina approvato ed aggiungetevi 1,9 litri (mezzo gallone) di benzina. Richiudete il contenitore della benzina e scuotetelo per far amalgamare bene l'olio e la benzina. Togliete il tappo e versate il resto della benzina.

IMPORTANTE: MAI USARE METANOLO, BENZINA CONTENENTE METANOLO, GASOHOL CONTENENTE OLTRE IL 10% DI ETANOLO, BENZINA SUPER O SPIRITO PER EVITARE EVENTUALI DANNI AL SISTEMA D'ALIMENTAZIONE DEL MOTORE.

La Toro raccomanda l'uso regolare dello stabilizzante/condizionante Toro Stabilizer/Conditioner in tutti i prodotti a benzina della Toro durante le stagioni de servizio e di rimessaggio. Lo stabilizzante/condizionante Toro pulisce il motore durante il funzionamento e previene la formazione di depositi gommosi di vernice nei periodi di rimessaggio.

NON VERSATE ADDITIVI NEL CARBURANTE CHE NON SIANO PRODOTTI PER LA STABILIZZAZIONE DEL CARBURANTE STESSO DURANTE IL RIMESSAGGIO, AD ESEMPIO LO STABILIZZANTE/CONDIZIONANTE TORO O PRODOTTO SIMILE. LO STABILIZZANTE/CONDIZIONANTE TORO È UN PRODOTTO A BASE DI PETROLIO E LA TORO NON RACCOMANDA L'USO DI ADDITIVI A BASE DI ALCOOL, COME ETANOLO, METANOLO O ALCOOL ISOPROPILICO. NON VANNO USATI STABILIZZANTI PER CERCARE DI INCREMENTARE LA POTENZA O IL RENDIMENTO DELL'ATTREZZO.

NOTA: Non mescolate benzina ed olio nel serbatoio dell'attrezzo. L'olio a temperatura ambiente si amalgama più facilmente ed a fondo dell'olio a freddo.

Tabella di miscelazione BENZINA/OLIO 50:1

GALLONI USA	
Benzina	**Olio**
1 gallone (3,78 litri)	2,6 once (74 grammi)
2 galloni (7,57 litri)	5,2 once (148 grammi)

Figura 4

PRIMA DELL'USO

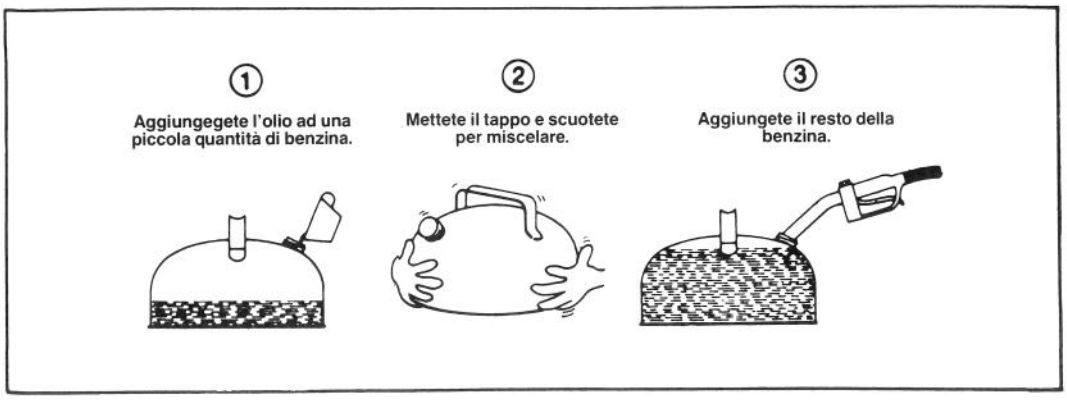

Figura 5

ISTRUZIONI D'USO

VERSATILITÀ DEL TOSAERBA A DUE FUNZIONI

SCARICO LATERALE — D'estate, quando l'erba cresce più lentamente ed è più secca, spargete sul lato i fili tagliati.

SACCO LATERALE — L'insieme sacco laterale (opzionale - Fig. 6) vi permette di insaccare l'erba primaverile in modo da non lasciare sul prato dei fili tagliati che diventerebbero paglia. In autunno, insaccate le foglie mentre tosate l'erba, evitandovi la fatica di rastrellarle.

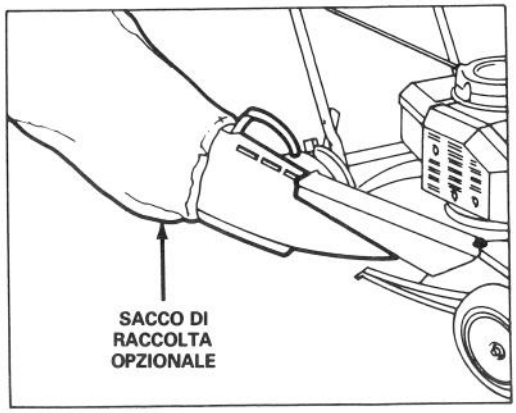

Figura 6

AVVIAMENTO, ARRESTO E TRAZIONE AUTONOMA

1. COMANDI (Fig. 7) – Il comando della trazione, quello del gas/valvola dell'aria, la barra di comando della lama e l'avviamento a strappo si trovano tutti sulla stegola superiore.

2. AVVIAMENTO (Fig. 7) — Inserite il cavo nella candela. Spostate il comando della trazione su DISENGAGE e quello del gas su

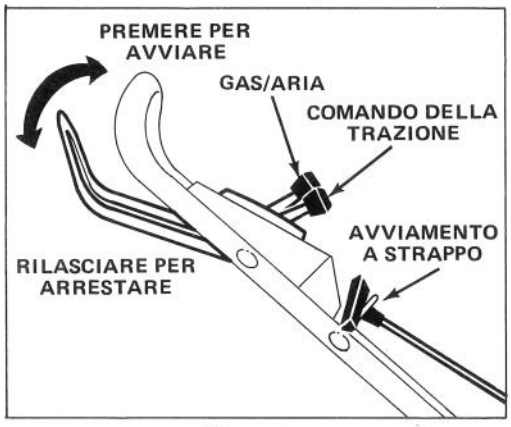

Figura 7

CHOKE. Coprite il foro al centro del cicchetto (primer) col pollice e spingete una volta. Tenete la barra di comando premuta control la stegola.

Tirate fuori la cordicella di avviamento a strappo finché non ne otteniate la lunghezza necessaria; poi tirate con forza per avvaire il motore. Quando il motore si è acceso, regolate il gas.

Nota: A motore già caldo non è necessario né azionare la leva dell'aria né dare cicchetti.

3. TRAZIONE AUTONOMA (Fig. 7) — Portate il comando della trazione su ENGAGE. Adesso le ruote anteriori faranno muovere il tasaerba. Per effettuare manovre e per girare, premere sulla stegola per alzare leggermente le ruote anteriori dall'erba. Por-

ISTRUZIONI D'USO

tate il comando in posizione DISENGAGE per arrestare la trazione anteriore.

4. ARRESTO (Fig. 7) — Rilasciate la barra di comando per fermare il motore e la lama. Togliete la chiave dall'interruttore o rimuovete il cavo dalla candela se il tosaerba viene lasciato incustodito o non viene usato.

CONSIGLI SULL'USO DEL TOSAERBA

1. PRIMA DELL'USO — Assicuratevi che il motore, il freno e la barra di comando funzionino correttamente. Quando rilasciate la barra, il motore e la lama si arrestano da soli.

2. TAGLIO E INSACCAMENTO DELL'ERBA — Per migliorare la qualità del taglio, scaricate i fili tagliati nella direzione della zona già tosata. Si ottengono i migliori risultati quando il motore gira al regime massimo e solo circa 1/3 del filo d'erba viene tagliato. Se si deve tagliare dell'erba alta, usate l'impostazione più alta per il primo taglio. Quindi tosate l'erba con un'impostazione più normale. Se si taglia erba troppo alta, o se si lascia che il sacco (opzionale) si riempia troppo, lo scarico rischia di intasarsi, provocando così l'arresto del motore. Svuotate spesso il sacco di raccolta (opzionale).

2. AFFILATURA DELLA LAMA — Iniziate ogni stagione di taglio con una lama affilata. Limate le tacche sulla lama periodicamente.

REGOLAZIONE DELL'ALTEZZA DI TAGLIO

Gli incrementi graduali sono rappresentati da cinque tacche sullo chassis (Fig. 8).

1. Arrestate il motore e staccate il cavo dalla candela (Fig. 10).

AVVERTIMENTO

Non modificate la regolazione dell'altezza di taglio a motore acceso.

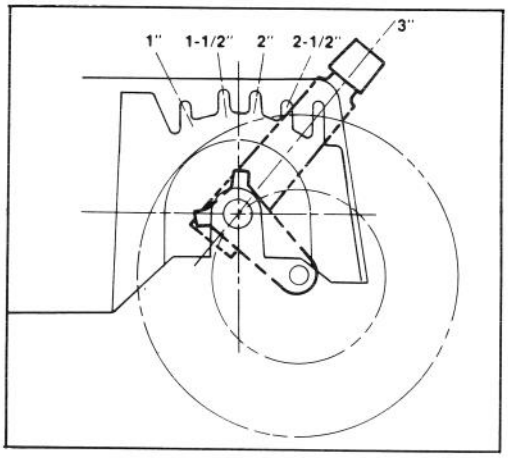

Figura 8

2. Per agevolare la regolazione, alzate lo chassis in modo che la ruota non tocchi terra. Per sollevare l'alloggiamento, non mettere le mani sotto il carter. Premete la leva di regolazione verso la ruota (Fig. 9) e spostatele entrambe sulla posizione desiderata. Assicuratevi che il perno sulla leva di regolazione sia entrato nella tacca sullo chassis. Regolate tutte le ruote sulla stessa tacca.

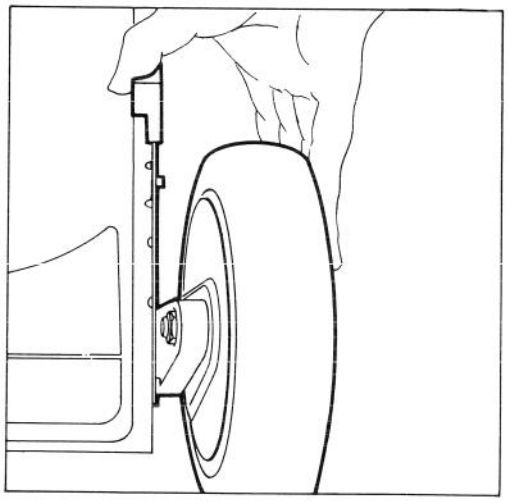

Figura 9

MANUTENZIONE

⚠ CAUTELA

Togliete il cavo dalla candela prima di eseguire regolazioni o interventi di manutenzione.

PULIZIA DEL FILTRO DELL'ARIA

In condizioni di uso normale dovrete pulire il filtro dell'aria ogni 50 ore di servizio. Se il tosaerba viene utilizzato in condizioni di sporcizia o polvere, il filtro dovrà essere pulito con maggior frequenza.

1. Spegnete il motore e togliete il cavo dalla candela (Fig. 10).
2. Sollevate i tasselli sul coperchio del filtro dell'aria e fate girare il coperchio verso il basso. Pulitelo accuratamente (Fig. 10).
3. Se la parte esterna dell'elemento di gommapiuma è sporco, rimuovetelo dal filtro (Fig. 10) e pulitelo accuratamente.

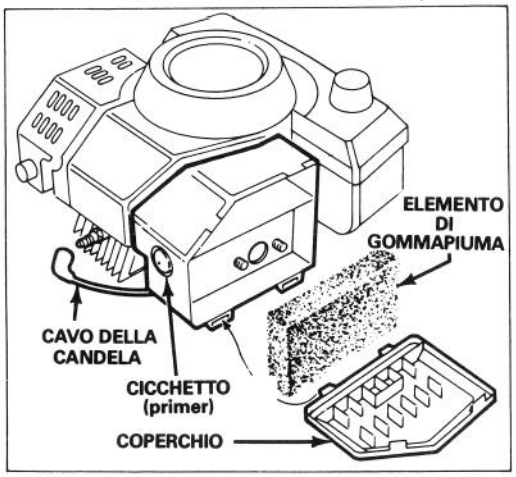

Figura 10

A. LAVATE l'elemento di gommapiuma in una soluzione di sapone liquido ed acqua calda. Strizzatelo per estrarne lo sporco ma non torcetelo perché potrebbe rompersi. Sciacquate bene in acqua pulita.

B. ASCIUGATE l'elemento avvolgendolo in uno straccio pulito. Strizzate lo straccio con l'elemento dentro per asciugarlo.

C. IMBEVETE l'elemento con 25 ml di olio motore SAE 30. Strizzatelo per distribuire l'olio su tutto l'elemento e farne uscire l'eccesso. La gommapiuma deve essere umida d'olio.

4. Riponete l'elemento nella sua sede e rimettete il coperchio del filtro.

IMPORTANTE: Non fate funzionare il motore senza il filtro dell'aria perché questo rischia di provocare la rapida usura ed il danneggiamento del motore.

SOSTITUZIONE DELLA CANDELA

Usate una candela NGKBMPR4A o di tipo equivalente, con una distanza tra gli elettrodi di 0,81 mm. Rimuovete la candela ogni 25 ore di servizio e controllatene le condizioni.

1. Fermate il motore e staccate il cavo dalla candela (Fig. 10).
2. Pulite attorno alla candela e toglietela dalla testata del cilindro (Fig. 10).

IMPORTANTE: sostituite le candele incrinate, rovinate o eccessivamente sporche. Non sabbiate, scrostate o pulite gli elettrodi perché particelle di metallo potrebbero staccarsi, entrare nel cilindro e quindi danneggiare il motore.

3. Fissate la distanza fra gli elettrodi a 0,81 mm (Fig. 12). Installate la candela correttamente distanziata e la relativa guarnizione. Stringetela forte a 13,6 N.m.

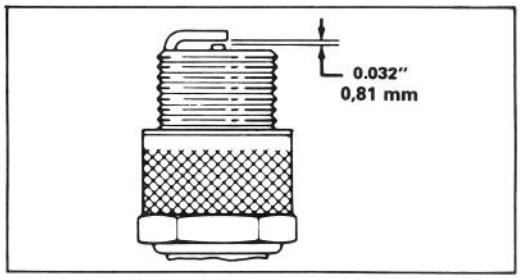

Figura 11

PULIZIA DELLO CHASSIS

Per assicurare le migliori prestazioni, mantenete sempre puliti la parte inferiore dello chassis ed il deflettore dell'erba.

1. Drenate il serbatoio del carburante, seguendo le istruzioni contenute in "Drenaggio del carburante", pag. 8.
2. Inclinate il tosaerba sul lato sinistro (Fig. 12).
3. Ripulite la sporcizia e l'erba tagliata che è rimasta attaccata allo chassis lavandolo con una pompa da giardino. Raschiate con un attrezzo di legno duro lo sporco che non siete riusciti ad eliminare, evitando di ferirvi con le bavature e i bordi taglienti.

MANUTENZIONE

DRENAGGIO DEL CARBURANTE

1. Arrestate il motore. Togliete il cavo della candela (Fig. 10).

2. Togliete il tappo dal serbatoio e, mediante una pompa a sifone, drenate il carburante in un recipiente pulito.

Nota: Questo è l'unico procedimento raccomandato per il drenaggio del carburante.

ISPEZIONE, RIMOZIONE, AFFILATURA DELLA LAMA DI TAGLIO

1. Fermate il motore e staccate il cavo dalla candela (Fig. 10).

⚠ CAUTELA

Non tentate di ispezionare, smontare o sostituire la lama senza prima staccare il filo della candela e fissarlo lontano in modo da evitare che faccia accidentalmente contatto.

2. Drenate la benzina dal serbatoio seguendo le istruzioni a pag. 8, "Drenaggio del carburante".

3. Inclinate il tosaerba sul fianco sinistro (Fig. 12).

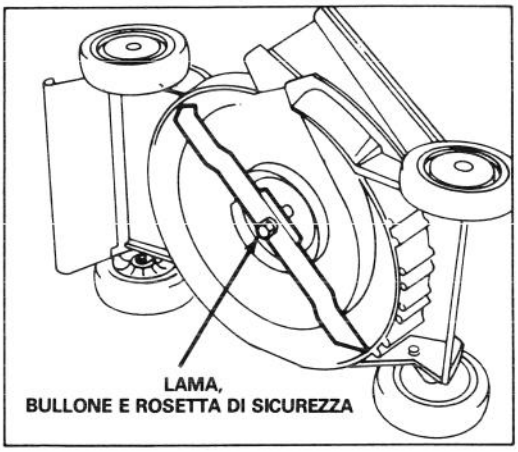

Figura 12

4. ISPEZIONE DELLA LAMA DI TAGLIO — Esaminate attentamente la lama di taglio per controllare se è tagliente o consumata, soprattutto nel punto d'incontro delle parti piatte e curve della lama (Fig. 13A). Sabbia e materiale abrasivo possono consumare il metallo che raccorda le parti piatte e curve della lama, perciò controllatele prima di usare il tosaerba. Se notate usura o crepe (Fig. 13B e C), sostituite la lama seguendo l'istruzione 5.

5. RIMOZIONE DELLA LAMA — Con la mano guantata o protetta da uno straccio, tenete ferma la lama di taglio. Rimuovete il bullone, la rosetta di sicurezza e la lama (Fig. 12).

Nota: Per ottenere prestazioni di taglio ottimali sostituite la lama prima di ogni stagione di taglio. Nel corso dell'anno limate via le piccole tacche per mantenerla ben affilata.

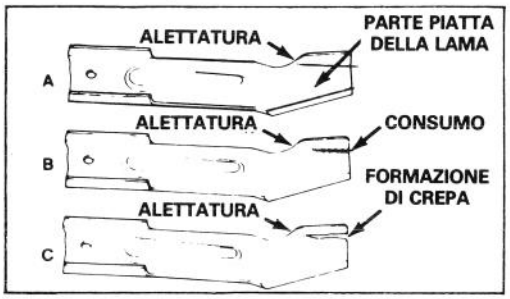

Figura 13

⚠ CAUTELA

Se continuate ad usare una lama consumata si verrà a formare una crepa tra la parte piatta e l'alettatura. Col tempo un pezzo di lama potrebbe rompersi e venir scagliata da sotto la macchina causando gravi lesioni a voi stessi o agli astanti.

6. AFFILATURA DELLA LAMA — Con una lima, affilate il lato superiore della lama badando a mantenere l'angolo di taglio originale (Fig. 14). La lama rimarrà ben bilanciata se affilandola toglierete la stessa quantità di metallo su entrambi i lati del filo.

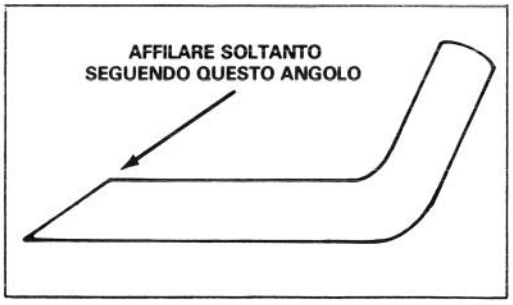

Figura 14

IMPORTANTE: Controllate la bilanciatura della lama mediante un apposito attrezzo. Si potrà acquistare un bilanciatore di lame in qualsiasi negozio di ferramenta. Una lama

ben bilanciata rimarrà ferma in posizione orizzontale mentre una lama sbilanciata si sposterà verso il lato più pesante. Se la lama non è bilanciata, continuate ad affilare per togliere più metallo sul lato pesante.

7. Montate sul tosaerba una lama affilata e bilanciata con il bullone e la rosetta di sicurezza appositi. Assicuratevi che l'alettatura della lama si trovi in alto. Stringete il bullone a 68 N.m.

LUBRIFICAZIONE

Ogni 25 ore di servizio o alla fine della stagione di taglio, si dovranno lubrificare le ruote anteriori e posteriori.

1. LUBRIFICAZIONE DELLE RUOTE ANTERIORI E POSTERIORI — Applicate 2 o 3 gocce d'olio leggero all'interno dei bulloni delle ruote. Fate girare le ruote per distribuire l'olio nelle boccole delle ruote.

2. INGRASSAGGIO DEI PERNI DELL'ASSALE ANTERIORE (Fig. 15) – Regolate l'altezza di taglio a 3 pollici. Pulire l'ingrassatore con uno straccio pulito. Inserire la pompa d'ingrassaggio a pressione nell'ingrassatore e applicare lentamente 2 o 3 pompe di grasso a base di litio multiuso n° 2. L'eccesso di pressione rischia di danneggiare le tenute.

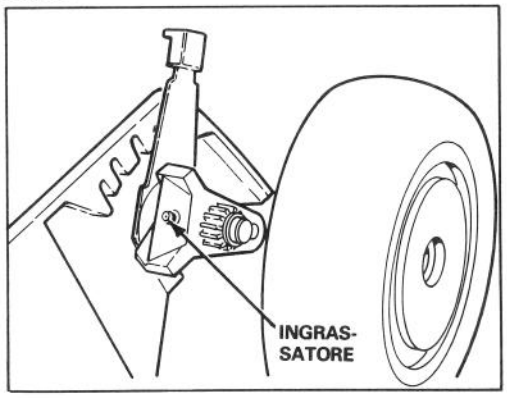

Figura 15

CONTROLLO DEL LIVELLO DELL'OLIO DELLA TRASMISSIONE

La trasmissione è piena di olio da ingranaggi n6¹ 90 di classe GL-5 o GL-6. Si deve controllare il livello dell'olio ogni 25 ore d'uso, prima del rimessaggio e prima dell'inizio della stagione di taglio.

1. Arrestate il motore e togliete il cavo della candela (Fig. 10). Rimuovete le due viti ed alzate il coperchio della trasmissione (Fig. 16).

2. CONTROLLO DEL LIVELLO DELL'OLIO DEGLI INGRANAGGI (Fig. 17) — Mettete il tosaerba su una superficie piana e ripulite attorno al tappo di plastica. Togliete il tappo e osservate se l'olio esce dal foro. Se esce, rimettete immediatamente il tappo perché l'olio si trova al livello giusto. Se invece non esce, aggiungete olio per ingranaggi: vedi istruzione 3.

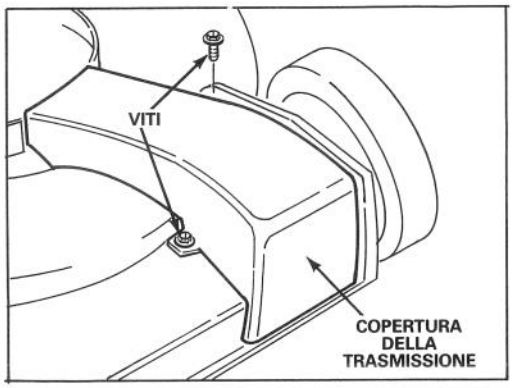

Figura 16

IMPORTANTE: Il basso livello dell'olio può essere indicazione di una perdita dove l'assale attraversa entrambi i lati del carter della trasmissione. In tal caso dovrete far vedere il carter da un rappresentante autorizzato della TORO.

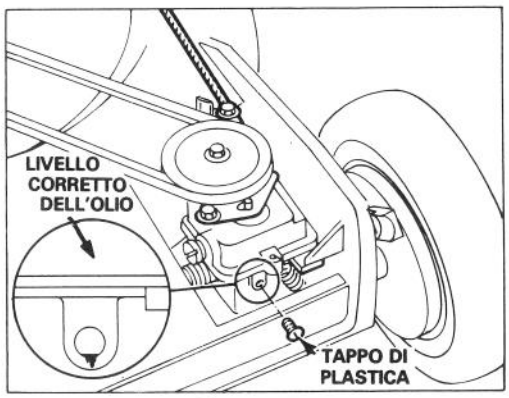

Figura 17

3. AGGIUNTA DI OLIO PER INGRANAGGI — Aggiungere lentamente olio n° 90 di classe GL-5 o GL-6. Appena l'olio comincia ad uscire dal foro del carter, smettete di versare e installate subito il tappo di plastica. NON STRINGETE TROPPO IL TAPPO DI PLASTICA PERCHÉ RISCHIA DI SPANARSI.

Nota: Per aggiungere l'olio, usate un contenitore tipo Plews o qualsiasi altro contenitore

pulito con un beccuccio. L'uso di un contenitore sporco potrebbe contaminare il carter della trasmissione ed eventualmente causare danni.

4. Installate il coperchio della trasmissione.

REGOLAZIONE DEL COMANDO DELLA TRAZIONE DELLE RUOTE

La regolazione è necessaria quando le ruote anteriori non "prendono" o non "staccano" oppure se viene installato un nuovo cavo di comando della trazione.

1. Arrestate il motore e togliete il cavo della candela (Fig. 10).

2. Rimuovete il coperchio della trasmissione (Fig. 16).

3. REGOLAZIONE (Fig. 18) — Allentare la vite della guida della cinghia fino a che la guaina di protezione del cavo possa scorrere. Portate il comando della trazione (montato sulla stegola) in posizione DISENGAGE. Spostate il braccio del cambio verso la vite e tenetelo in quella posizione. Tirare la guaina di protezione del cavo fino a che non sia più allentata e stringere la vite della guida della cinghia.

4. Rimettete il coperchio della trasmissione.

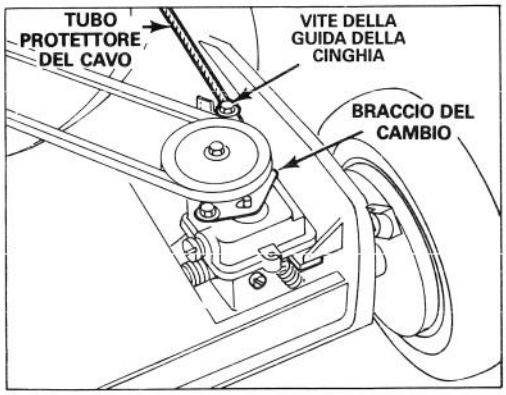

Figura 18

REGOLAZIONE DEL FRENO DELLA LAMA

Si deve effettuare la regolazione ogni volta che si installa un nuovo insieme freno della lama.

1. Arrestate il motore e togliete il cavo della candela (Fig. 10).

2. CONTROLLO DELLA REGOLAZIONE (Fig. 19) — Springete la barra di comando verso la stegola fino a che il cavo sia teso. La distanza fra la leva del freno e la stegola deve essere di 4,75-6,36 mm. Vedi struzione 3 per la regolazione.

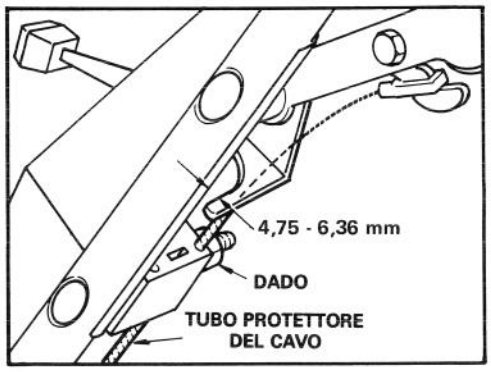

Figura 19

3. REGOLAZIONE DEL TUBO PROTETTORE DEL CAVO–Allentate il dado sulla staffa del cavo (Fig. 19). Inserite un oggetto di 4,75-6,36 mm di larghezza fra la leva del freno e la stegola. Tirate il tubo protettore fino a tenderlo, quindi stringete il dado.

PREPARAZIONE PER IL RIMESSAGGIO

1. Per il rimessaggio a lungo termine, raccomandiamo che dreniate il carburante dal serbatoio, seguendo le istruzioni relative a pagina 8, oppure che vi aggiungiate un additivo apposito. Dopo aver drenato il carburante, avviate il motore, lasciandolo girare al minimo finché non si è consumato tutto il carburante rimasto nel tubo ed il motore non si ferma. Ripetete ancora un paio di volte la procedura d'avviamento così da garantire che non ci sia più carburante nel tosaerba. Se non drenate il carburante, si formeranno dei depositi gommosi di vernice che potranno causare difficoltà di funzionamento del motore o addirittura dell'avviamento.

Il carburante può essere lasciato nel serbatoio solo se prima del rimessaggio vi si aggiunge un additivo tipo lo stabilizzante/condizionante Toro e si avvia il motore per farvelo penetrare. Lo stabilizzante/condizionante Toro è un prodotto a base di petrolio e la Toro non raccomanda l'uso di additivi a base di alcool, come etanolo, metanolo o alcool isopropilico. Usate l'additivo nelle quantità raccomandate indicate sui loro contenitori.

In condizioni normali, gli additivi per carburante restano attivi per 6-8 mesi.

2. Togliete la candela e versate due cucchiaini di olio SAE 30 nel foro del cilindro. Tirate lentamente la cordicella dell'avviamento per distribuire l'olio all'interno del cilindro. Rimettete la candela e stringetela a 13,6 N.m. NON REINSERITE IL CAVO NELLA CANDELA.

MANUTENZIONE

3. Pulite lo sporco da sotto lo chassis seguendo le istruzioni a pag. 7, "Pulizia dello chassis".

4. Controllate le condizioni della lama di taglio seguendo le istruzioni a pag. 8, "Ispezione, rimozione, affilatura della lama".

5. Stringete tutti i dadi, bulloni e viti.

6. Pulite lo sporco e i rifiuti dal cilindro, dalle alette del cilindro e dall'alloggiamento del soffiatore. Ripulite anche i fili d'erba, lo sporco e le incrostazioni dalle parti esterne del motore, dall'alloggiamento e da sopra il tosaerba.

7. Pulite il filtro dell'aria seguèndo le istruzioni relative a pagina 7.

8. Lubrificate tutte le ruote seguendo le istruzioni relative a pagina 9.

9. Controllate l'olio della trasmissione seguendo le istruzioni a pag. 9, "Controllo del livello dell'olio della trasmissione".

10. Ritoccate la vernice di tutte le parti scrostate o arrugginite. La vernice Re-Kote Toro è disponibile presso il rivenditore TORO autorizzato.

11. Riponete il tosaerba in un luogo asciutto e pulito. Coprite la macchina per proteggerla e mantenerla pulita.

ASSISTENZA TORO

Se mai aveste bisogno di assistenza (riguardo a sicurezza, messa in opera, manutenzione o localizzazione dei guasti) mettetevi in contatto col vostro distributore o rivenditore autorizzato della TORO, che troverete sulle "pagine gialle". I rivenditori ed i distributori oltre ad avere tecnici specializzati, hanno a disposizione accessori e pezzi di ricambio approvati dalla fabbrica. Usate solo accessori e pezzi di ricambio TORO genuini sul vostro tosaerba TORO.

PARASCINTILLE OPZIONALE — PEZZO N° 81-0200

Se avete bisogno di un parascintille perché richiesto dai regolamenti lo potrete acquistare presso il vostro rivenditore autorizzato della TORO. [Se il tosaerba viene usato in una foresta, macchia o campo d'erba in California senza un parascintille funzionante, chi lo usa incorre in una violazione della legge dello stato, Sezione 4442 del Public Resource Code.]

IDENTIFICAZIONE DEL PRODOTTO

Un numero di modello ed un numero di serie sono riportati su un etichetta posta dietro lo chassis vicino al portello di scarico. Nella corrispondenza relativa al vostro tosaerba o quando richiedete pezzi di ricambio, fate sempre riferimento a entrambi i numeri.


TORO®