FORM NO. 3320-712

TORO®

MODEL NO. 16212B-2000001
EN BOLVEN

BEDIENINGS-HANDLEIDING

21" (0,53 m) SP MET ZIJ-UITWERPER

⚠ VEILIGHEIDSINSTRUKTIES

WAARSCHUWING: De uitlaatgassen van de motor bevatten koolmonoxide, een reukloos, dodelijk gif. In de staat Californië is bewezen dat koolmonoxide tot misvorming in pasgeborenen leidt. De motor niet in een gesloten ruimte laten draaien.

VÓÓR HET IN GEBRUIK NEMEN

1. Lees deze handleiding zorgvuldig voordat u de grasmaaimachine in gebruik neemt. Maak uzelf vertrouwd met de bedieningsapparatuur en het juiste gebruik van de maaier. Sta kinderen nooit toe hem te bedienen en volwassenen niet zonder de juiste bedieningsinstrukties.
2. Laat niemand, vooral kinderen en huisdieren, niet in de buurt van het te maaien gedeelte komen. Inspecteer het gebied waar de maaier wordt gebruikt zorgvuldig en verwijder stokjes, stenen, draad en afval.
3. Draag een lange broek en stevige schoenen. Gebruik de maaier niet met open sandalen of blootsvoets.
4. Houd gezicht, handen en voeten verwijderd van de maaihuizing en het maaimes wanneer de motor loopt.
5. Controleer de hoeveelheid brandstof voor het starten van de motor. Vul de brandstoftank niet binnenshuis, wanneer de motor draait, of voordat de motor is afgekoeld, enkele minuten na gebruik. Veeg gemorste benzine op voor het starten van de motor.
6. Verwijder geen van de beschermbakken, kleppen en veiligheidsmechanismen. Repareer of vervang beschadigde onderdelen, met inbegrip van plaatjes.
7. Ontkoppel de zelfaandrijving voor het starten van de motor. Motor en mes stoppen wanneer de bedieningshandle wordt losgelaten. Zorg ervoor dat bediening en rem juist functioneren voordat u de maaier gebruikt.

TIJDENS GEBRUIK

8. Motor niet binnenshuis laten lopen.
9. Zorg ervoor altijd een veilige afstand te bewaren. Houd de bedieningshandle stevig vast en loop; ren nooit. Gebruik de maaier nooit bij nat gras. Maai alleen bij daglicht of een goede verlichting.
10. Maai overlangs hellingen; nooit van beneden naar boven. Wees zeer voorzichtig bij het veranderen van richting op hellingen. Maai niet op zeer steile hellingen.
11. Houd gezicht, handen en voeten verwijderd van de maaihuizing en het maaimes wanneer de motor loopt. Blijf achter de handle, totdat de motor stopt en houd ten alle tijde een veilige afstand van de afvoeropening.
12. De afleiding voor het gras of de zakassemblage moeten tijdens het gebruik op de maaier geïnstalleerd zijn.
13. Motor afzetten en wachten totdat alle bewegende delen stil staan, voordat u de afvoerkoker ontstopt of de grasopvang verwijdert. Gebruik een stok, niet uw handen, om de afvoerkoker te ontstoppen.
14. Blijf achter de handle totdat alle bewegende delen stil staan, omdat het mes nog enkele seconden roteert nadat de bedieningshandle is losgelaten.
15. Wanneer u een vreemd voorwerp hebt geraakt of wanneer de maaier meer dan normaal vibreert, motor afzetten en verbindingsdraad van de bougie verwijderen. Controleer de maaier op beschadigingen en repareer alle onderdelen, voordat u de machine weer in gebruik neemt.
16. De motor afzetten en wachten tot alle bewegende delen ophouden met draaien voordat u de maaihoogte afstelt.
17. Motor afzetten, voordat u een rijpad, weg of trottoir met grint oversteekt.
18. Motor afzetten en de maaier niet in bedieningsstand laten, voordat u weggaat — achter de handle. De draad van de bougie

DUTCH

VEILIGHEIDSINSTRUKTIES

losmaken als u de maaier onbewaakt achterlaat.

19. Geluidsdemper of motor niet aanraken tijdens het lopen of kort nadat deze is afgezet, omdat de geluidsdemper en motor nog warm zijn en brandwonden kunnen veroorzaken.

ONDERHOUD

20. Verricht alleen die onderhoudsinstrukties, die in deze handleiding zijn beschreven. Mochten ooit grote reparaties vereist zijn of indien u assistentie nodig hebt, neem dan contact op met een gemachtigd TORO Service Dealer.

21. Stop de motor en verwijder de draad van de bougie, voordat de maaier wordt schoongemaakt, of gecontroleerd, voor een onderhoudsbeurt of bijstelling. Houd de draad verwijderd van de bougie om incidenteel starten te voorkomen.

22. Controleer de maaier vaak en zorg ervoor dat alle moeren, bouten en schroeven vast aangedraaid zijn om er zeker van te zijn dat de maaier veilig bediend kan worden. Zorg ervoor dat de kopbout van het mes volgens juiste specificaties is aangeschroeft.

23. Houd de motor vrij van te veel smeervetten, gras, bladeren en vuilophopingen om brandgevaar te verminderen.

24. Controleer de facultatieve zak die het gras opvangt vaak op slijtage, scheuren of beschadigingen. Vervang door een nieuwe zak voor uw veiligheid.

25. Laat de motor afkoelen voordat u hem opbergt in een afgesloten ruimte. Berg de maaier niet op dichtbij een open vuur of waar benzinedampen door een vonk kunnen ontsteken.

26. Laat de motor niet te snel lopen door de bedieningsafstellingen te wijzigen.

27. De grasmaaier beantwoordde tijdens fabrikage aan de veiligheidsmaatstaven die aan roterende maaiers gesteld worden. Om een optimale performance en een voortdurende veiligheidsgarantie van de maaier te verzekeren, gebruik alleen TORO vervangingsonderdelen en accessoires. Vervangingsonderdelen en accessoires vervaardigd door andere fabrikanten kunnen resulteren in een niet nakoming van de veiligheidsmaatstaven, hetgeen gevaar zou kunnen opleveren.

VERKLARING VAN DE SYMBOLEN



INHOUD

	Pagina
Montageinstrukties	3
Vóór het in gebruik nemen	4-5
Bedieningsinstrukties	5-6
Onderhoud	7-11
Onderhouden van de luchtfilter	7
Vervangen van de bougie	7
Schoonmaken van de maaihuizing	7
Aftappen van benzine	8
Controleren/Verwijderen/Slijpen van het mes	8-9
Smering	9
Controleren van het oliepeil van de versnellingsbak	9
Bijstellen van wielaandrijving	10
Bijstellen van de mesrem	10
Maaier gereedmaken voor opberging	10-11
Toro Service	11
Facultatieve vonkenvanger	11
Identificatie van het product	11

MONTAGEINSTRUKTIES

HET INSTALLEREN VAN DE HANDLES EN STARTMOTORKABEL

1. BENEDEN HANDLES (Afb. 1) — Druk de uiteinden van de handle naar elkaar toe en installeer deze op de draaipennen. Haal handle en klinken naar achteren totdat de verbindingsbouten van de handle in het middelste gat vallen. Druk de sluitspie door de gaten in de draaipennen.

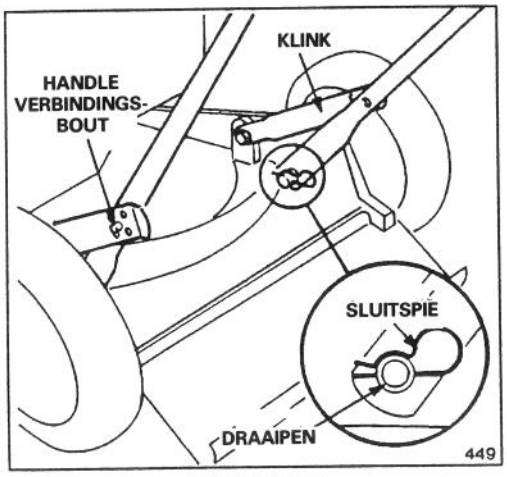

Afbeelding 1

2. BOVEN HANDLE (Afb. 2)–Zet de boven en beneden handles vast met de handleknoppen en schroeven. De bedieningskabels moeten achter de dwarsverbinding van de beneden handle liggen.

3. STARTMOTORKABEL (Afb. 3) — Trek de startmotorkabel door de opening in de kabelgeleider. Druk daarna de bedieningsstag tegen de handle waardoor de rem loslaat en u de kabel gemakkelijk door de kabelgeleider kunt aantrekken.

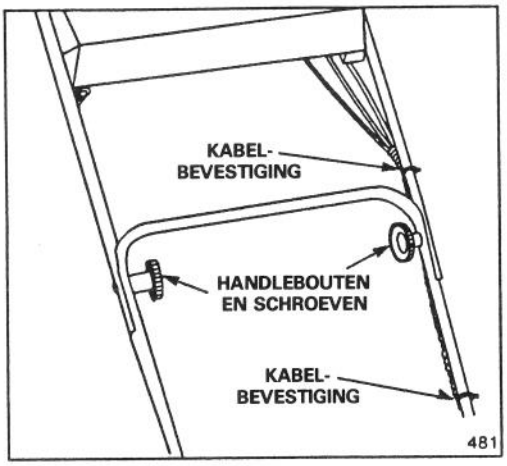

Figure 2

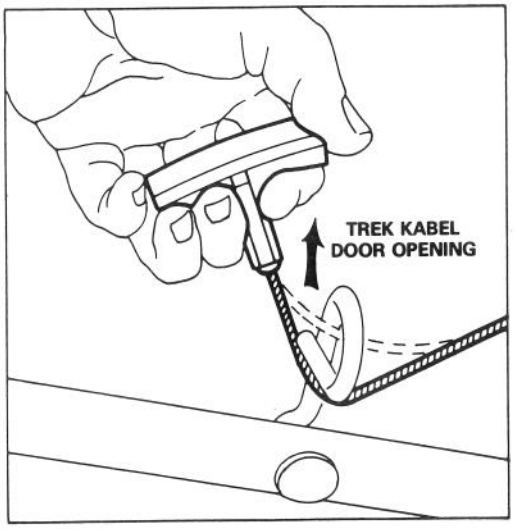

Afbeelding 3

VÓÓR HET IN GEBRUIK NEMEN

⚠ WAARSCHUWING: Benzine is onder bepaalde omstandigheden uiterst brandbaar en explosief. Rook niet tijdens het hanteren van benzine en houd benzine ver van open vuur en vonken. Koop nooit meer benzine dan voor 30 dagen nodig is. Bewaar het in een goedgekeurde jerrycan. Houd benzine buiten het bereik van kinderen.

Vul de benzinetank in de open lucht en alleen als de motor koud is. Vul de tank tot ca. 6 a 13 mm van de bovenrand, niet tot in de hals. Deze ruimte wordt gevuld als de benzine bij verhitting uitzet. Gebruik een trechter of tuit om morsen te voorkomen. Gemorste benzine opvegen.

MENGEN OLIE EN BENZINE (Afb. 5)

1. ERKENDE OLIE–Voor optimale werking de inhoud van één fles Toro tweetaktolie (50 tot 1) met 2 gallons (7,57 l) verse, loodvrije benzine. Men mag ook normale loodhoudende benzine gebruiken als loodvrij niet voorhanden is.

De tweetaktolie van Toro bevat een speciale formule om de beste smering te verzekeren, en dus makkelijk starten en grotere duurzaamheid van de motor. Als de tweetaktolie van Toro niet verkrijgbaar is, twee gallon (7,57 l) benzine mengen met 5,2 ounces (148 g) van een andere kwaliteits-tweetaktolie voorzien van NMMA- of BIA-TCW-keuring op het etiket.

BELANGRIJK: U KUNT OOK DE "EASY-MIX" TWEETAKTOLIE VAN TORO (3,2 OUNCE-[74 g]-FLES VERMENGD MET ÉÉN GALLON [3,78 l] BENZINE) GEBRUIKEN IN DEZE TWEETAKTMOTOR VAN TORO.

GEBRUIK NOOIT MOTOROLIE (bijv., SAE 30, 10W30, enz.), OF TWEETAKTOLIE DIE NIET DOOR NMMA/BIA-TCW GEKEURD IS, OF DE FOUTE MENGVERHOUDING, WANT DAN KAN MEN DE MOTOR BESCHADIGEN EN IS DE GARANTIE VAN TORO NIET VAN TOEPASSING.

2. Mengen benzine en olie–Meng de voorgeschreven hoeveelheid tweetaktolie in een gekeurde jerrycan en voeg een halve gallon (1,9 l) benzine toe. Doe het deksel op de jerrycan en schud deze om olie en benzine goed te mengen. Verwijder de dop en voeg het restant benzine toe.

BELANGRIJK: GEBRUIK NOOIT METHANOL, METHANOL-HOUDENDE BENZINE, GASOHOL MET MEER DAN 10% ETHANOL, SUPER BENZINE, MERKLOSE BENZINE, OMDAT DIT SCHADE KAN VEROORZAKEN AAN HET MOTOR-/BRANDSTOFSYSTEEM.

Toro raadt aan dat Toro Stabilizer/Conditioner regelmatig wordt toegevoegd in alle producten die op benzine rijden zowel tijdens de periode van bediening als tijdens de periode van opslag. De Toro Stabilizer/Conditioner reinigt de motor tijdens het gebruik en voorkomt de vorming van een rubberachtige harsneerslag in de motor tijdens opslag.

ALLEEN BRANDSTOFADDITIEVEN GEBRUIKEN DIE SPECIAAL ZIJN VERVAARDIGD VOOR BRANDSTOFSTABILISERING TIJDENS OPSLAG, ZOALS BIJV. DE STABILIZER/CONDITIONER VAN TORO OF EEN GELIJKWAARDIG PRODUKT. DE STABILIZER/CONDITIONER VAN TORO IS VERVAARDIGD OP BASIS VAN EEN PETROLEUMDESTILLAAT. TORO RAADT HET GEBRUIK VAN STABILISEERSTOFFEN OP BASIS VAN ALCOHOL, ZOALS ETHANOL, METHANOL OF ISOPROPYL, AF. DEZE STABILISERENDE STOFFEN MOGEN NIET GEBRUIKT WORDEN OM HET VERMOGEN OF DE WERKING VAN DE MACHINE TE VERBETEREN.

N.B.: Benzine en olie niet in de brandstoftank van de maaier zèlf mengen. Olie vermengt zich beter bij kamertemperatuur.

50:1 Benzine/olie mengtabel

U.S. GALLONS	
Benzine	**Olie**
1 gallon (3,78 l)	2,6 oz. (74 g)
2 gallons (7,57 l)	5,2 oz. (148 g)

Afbeelding 4

VÓÓR HET IN GEBRUIK NEMEN

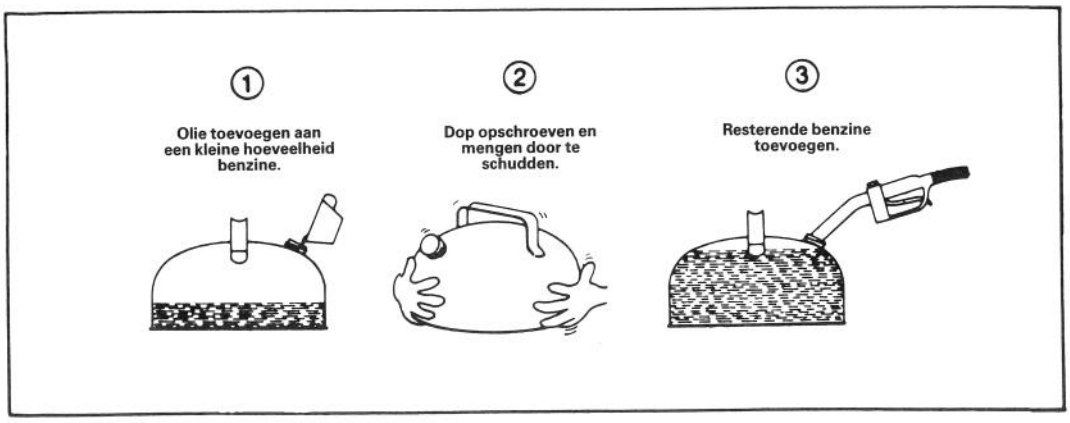

Afbeelding 5

BEDIENINGSINSTRUKTIES

2-in-1 VEELZIJDIGHEID BIJ HET MAAIEN

ZIJ-UITWERPER — Verwijder in de zomer, wanneer het gras langzamer groeit en droger is via de zij-uitwerper.

ZIJ-ZAK — De facultatieve zij-zakassemblage (Afb. 6) geeft u de mogelijkheid om in het voorjaar het verse gras op te vangen, zodat u de grasmat vrij houdt van strovorming. Pak in de herfst de bladeren in de zak, zodat u deze niet met de hand hoeft op te harken om blaren te voorkomen.

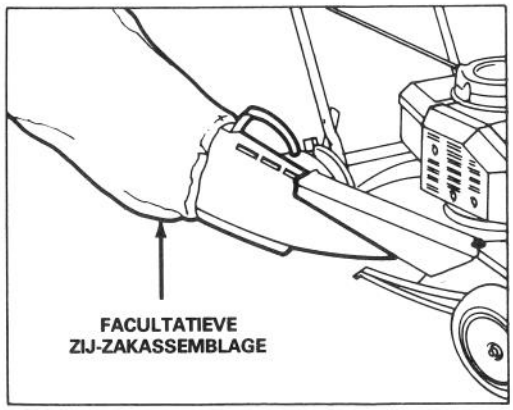

Afbeelding 6

STARTEN, STOPPEN, ZELFAANDRIJVING

1. BEDIENINGSAPPARATUUR (Afb. 7)–De wielaandrijvingsbediening, gasmanet/choke, bedieningsstang voor het mes en vingertop-starter bevinden zich op de bovenste handle.

2. STARTEN (Afb. 7) — Druk de draad op de bougie. Zet de wielaandrijvingsbediening op ONTKOPPELD en het gasmanet op CHOKE. Leg de duim over het gat in het midden van de primer

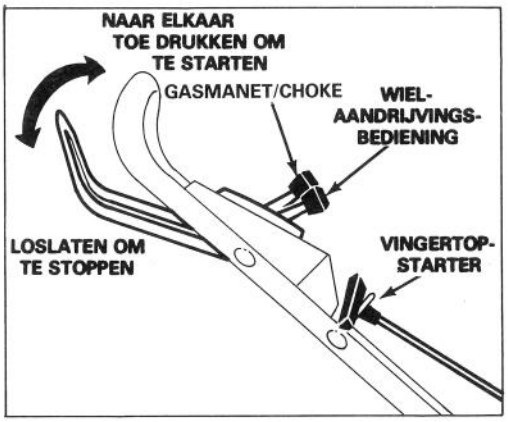

Afbeelding 7

en druk één keer. Houd de bedieningsstang tegen de handle. Trek de vingertop-starter uit tot de koppeling tot stand komt; daarna trekt u hard om de motor te starten. Als de motor start regelt u het gasmanet naar behoefte.

N.B. U hoeft de choke en de primer meestal niet te gebruiken wanneer de motor bij het starten reeds warm is.

3. ZELFAANDRIJVING (Afb. 7) — Zet de wielaandrijvingsbediening op GEKOPPELD. De voorwielen drijven nu de maaier aan. Druk bij het sturen en het maken van bochten de handle naar beneden zodat de

BEDIENINGSINSTRUKTIES

voorwielen iets van het gras opgetild zijn. Zet de bediening op ONTKOPPELD om de voorwielaandrijving af te zetten.

4. STOPPEN (Afb. 7) — Laat de bedieningsstang los om de motor en mes af te zetten. Trek de draad van de bougie indien de maaier onbewaakt wordt achtergelaten of niet wordt gebruikt.

BEDIENINGSTIPS

1. VÓÓR HET IN GEBRUIK NEMEN — Zorg ervoor dat de motor, rem en bedieningsstang correct functioneren. Motor en mes stoppen wanneer de bedieningsstang wordt losgelaten.

2. MAAIEN EN GRASPAKKING — Verwijder het gemaaide gras aan de kant die u reeds geknipt hebt. Dit verbetert de kwaliteit van het maaien.De beste resultaten worden gewoonlijk verkregen, wanneer de motor op maximale snelheid draait en met slechts ongeveer 1/3 van de grasspriet wordt gemaaid. Als er lang gras gemaaid moet worden, stel dan de maaier tijdens de eerste maaironde in op de hoogste stand. Maai het gras daarna nogeens op normale maaihoogteinstelling. Indien u te veel van het lange gras maait, kan de maaier verstopt raken en de motor afslaan. Leeg de zak vaak.

3. HET MES SLIJPEN — Begin elk maaiseizoen met een scherp mes. Vijl regelmatig de inkepingen bij.

HET AFSTELLEN VAN DE MAAIHOOGTE

De vijf letters gegraveerd in de huizing geven elke een toenemende graad van afstelling aan (Afb. 8)

1. Zet de motor af Trek de draad van de bougie (Afb. 10).

WAARSCHUWING

De snijhoogte niet veranderen bij draaiende motor.

2. Licht de huizing op, zodat het wiel van de grond is en u de hoogte gemakkelijker kunt afstellen. **De handen niet onder het dek plaatsen**

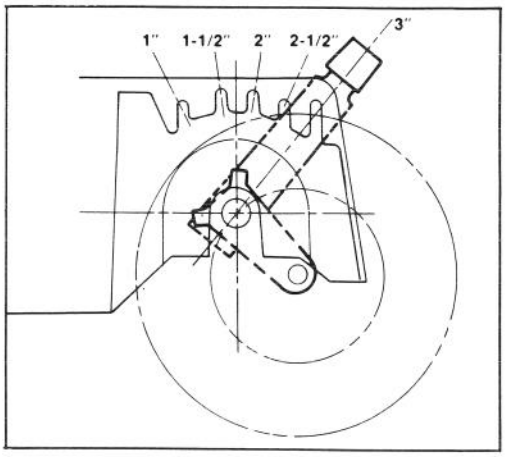

Afbeelding 8

om de huizing op te heffen. Druk de afstellingshefboom naar het wiel toe en zet hem op de gewenste stand (Afb. 9). Zorg ervoor dat de hefboom bij het afstellen in de inkepingen van de huizing valt. Stel alle wielen op dezelfde hoogte af.

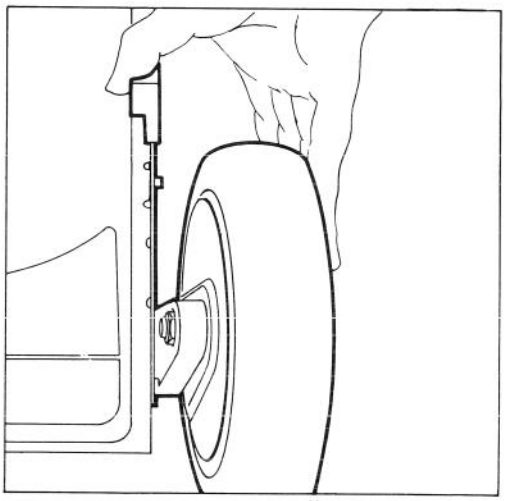

Afbeelding 9

ONDERHOUD

WAARSCHUWING

Trek de draad van de bougie, voordat u bijstellingen of onderhoud verricht.

ONDERHOUDEN VAN DE LUCHTFILTER

Maak de luchtfilter onder normale omstandigheden na iedere 50 draaiuren schoon. Frekwentere reiniging is echter vereist, wanneer de maaier onder stoffige of vuile omstandigheden wordt gebruikt.

1. Zet de motor af en trek de draad uit de bougie (Afb. 10).
2. Druk de sluitingstabs naar binnen en licht het deksel van de luchtfilter. Maak het deksel grondig schoon (Afb. 10).
3. Wanneer het luchtfilterelement vuil is, verwijder het uit de luchtfilter en maak het grondig schoon (Afb. 10).

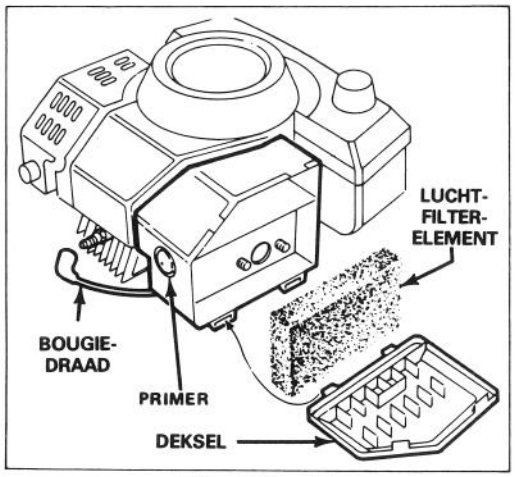

Afbeelding 10

A. WAS het element in een oplossing van water en vloeibaar afwasmiddel. Knijp het element zachtjes uit om het vuil te verwijderen, maar wring het niet, omdat het kan scheuren. Grondig wassen in schoon water.
B. DROOG het element in een schone doek. Knijp de doek uit, totdat het element droog is.
C. DOORDRENK het element met 5 theelepels (25 ml) SAE 30 motorolie. Knijp het element uit om het te veel aan olie te verwijderen en de olie gelijkmatig te verdelen. Een vochtig element is wenselijk.

4. Plaats het luchtfilterelement en deksel terug.

BELANGRIJK: Gebruik de motor niet zonder luchtfilterelement, omdat dit waarschijnlijk buitengewone slijtage en beschadiging van de motor tot gevolg zal hebben.

VERVANGEN VAN DE BOUGIE

Gebruik een NGKBPMR4A bougie of equivalent. De juiste luchtopening is 0,81 mm. Verwijder de bougie na elke 25 draaiuren en controleer de conditie.

1. Zet de motor af en trek de draad van de bougie (Afb. 10).
2. Maak het gebied rondom de bougie schoon en verwijder de bougie van de cylinderkop (Afb. 10).

BELANGRIJK: Vervang een gescheurde, verstopte of vuile bougie. Schuur, schrap of maak electrodes nooit schoon, omdat dit beschadiging van de motor tot gevolg kan hebben, mocht er gruis in de cylinder raken.

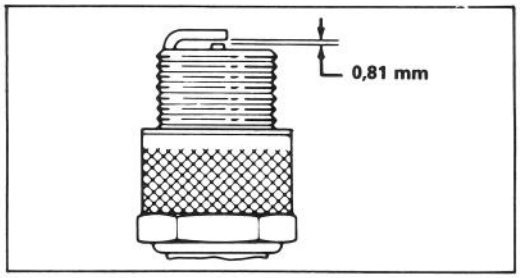

Afbeelding 11

3. Zet de luchtopening op 0,81 mm (Afb. 10). Installeer de bougie en pakkingszegel correct en draai de bougie stevig vast tot 13,6 N-m.

SCHOONMAKEN VAN DE MAAIHUIZING

Houd voor een optimale performance de onderzijde van de maaihuizing en de afleiding voor het gras schoon.

1. Tap benzine uit brandstoftank: Zie "Aftappen van benzine", pagina 8.
2. Zet de maaier op de linkerzijde (Afb. 12).
3. Verwijder vuil en gemaaid gras dat aan de huizing kleeft met een schraper van hard hout. Vermijd naden en scherpe hoeken.

ONDERHOUD

AFTAPPEN VAN BENZINE

1. Zet de motor af. Trek de draad van de bougie (Afb. 10).
2. Verwijder de dop van de benzinetank en gebruik een pomphevel om de brandstof in een schone benzinetank af te tappen.

N.B. Dit is de enige aanbevolen methode om benzine af te tappen.

CONTROLEREN/VERWIJDEREN/SLIJPEN VAN HET MES

1. Zet de motor af en trek de draad van de bougie (Afb. 10).
2. Tap benzine uit brandstoftank: Zie "Aftappen van benzine", pagina 8.

⚠ WAARSCHUWING

Probeer niet het blad te inspekteren, te verwijderen of te vervangen zonder eerst de draad van de bougie uit de bougie te verwijderen en hem op veilige afstand van de bougie te bevestigen, om toevallig contact te vermijden.

3. Zet de maaier op de linkerzijde (Afb. 12).

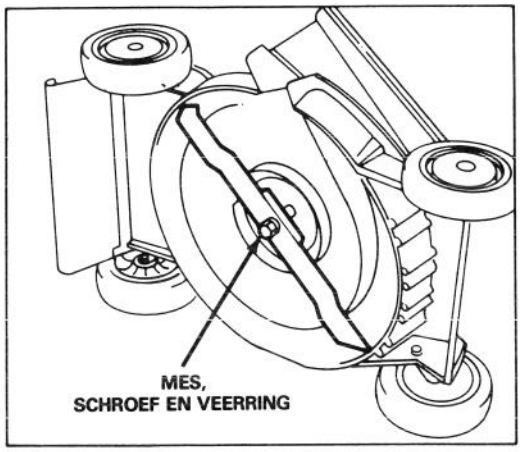

Afbeelding 12

4. CONTROLEREN VAN HET MES — Inspekteer het mes zorgvuldig op scherpte en slijtage, speciaal het raakvlak van de vlakke en ronde delen (Afb. 13A). Controleer het mes voor gebruik van de maaier, omdat zand en ander schurend materiaal het metaal dat het raakvlak vormt tussen de vlakke en ronde delen van het mes kan doen afslijten. Vervang het mes wanneer u gleuven of slijtage bemerkt (Afb. 13B en C). Zie stap 5.

5. VERWIJDEREN VAN HET MES — Pak het mesuiteinde met een doek of dikke gewatteerde handschoen. Verwijder de messchroef, de veering en het mes (Afb. 12).

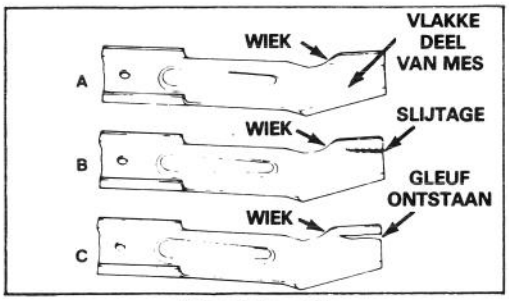

Afbeelding 13

⚠ WAARSCHUWING

Indien u het mes te veel laat slijten kan er een spleet bij de wiek ontstaan. Er kan dan tenslotte een stuk van het mes afbreken met als gevolg dat u of een bijstaander een ernstig ongeluk kunt oplopen.

N.B. Voor optimale maaiperformance, installeer een nieuw mes in het begin van het maaiseizoen. Vijl in de loop van het jaar de kleine inkepingen bij, zodat de snijkant scherp blijft.

6. SLIJPEN VAN HET MES — Slijp de bovenkant van het mes met een vijl en behoud de oorspronkelijke snijhoek (Afb. 14). Het mes blijft in balans, wanneer van beide snijkanten eenzelfde hoeveelheid wordt weggeslepen.

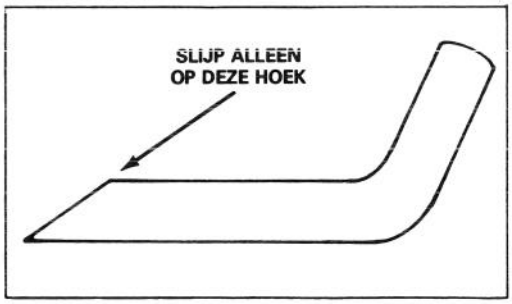

Afbeelding 14

BELANGRIJK: Controleer de balans van het mes met een messchaal. Een goedkope messchaal kan bij een ijzerwaren winkel worden verkregen. Een uitgebalanceerd mes blijft horizontaal en een ongebalanceerd mes zal op de zwarekant gaan liggen. Als het mes uit balans is, vijl dan wat metaal van de snijkant aan het zware "uiteinde" van het mes.

7. Bevestig het scherpe, uitgebalanceerde mes met messchroef en veerring. Het wiekgedeelte van het mes moet bij correcte installatie naar de maaihuizing gericht zijn. Draai de schroef vast tot 68 N-m.

SMERING

Voor- en achterwielen moeten na iedere 25 draaiuren of aan het eind van het seizoen gesmeerd worden.

1. SMERING VAN VOOR- EN ACHTERWIELEN — Breng 2 of 3 druppels lichte olie aan op de binnenkant van de wielbouten. Draai de wielen voor een gelijke verdeling van de olie in de naafbussen.

2. SMERING VAN DRAAIPENNEN VAN DE VOORAS (Afb. 15)– Stel de maaihoogte af op 3 inch. Veer vetnippel af met een schone doek. Richt de vetspuit op de vetnippel en pomp zachtjes 2 of 3 keer #2 Multi-Purpose Lithium Base smeerolie. Te hoge druk kan de afsluitingen beschadigen.

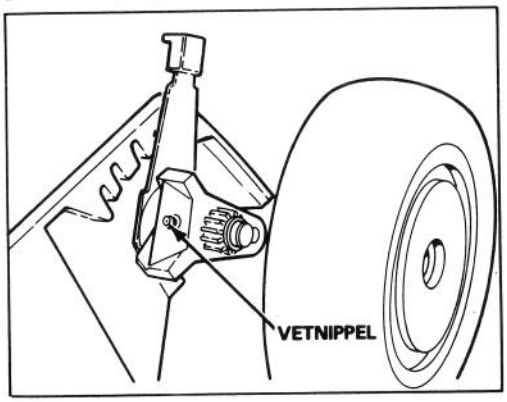

Afbeelding 15

CONTROLEREN VAN HET OLIEPEIL VAN DE VERSNELLINGSBAK

De versnellingsbak is gevuld met #90 tandwielolie met een verhouding van GL-5 of GL-6. Het tandwieloliepeil moet tenminste iedere 25 draaiuren worden gecontroleerd, voor het opbergen en voordat het maaiseizoen begint.

1. Zet de motor af en trek de draad van de bougie (Afb. 10). Verwijder de twee schroeven en licht het deksel can de versnellingsbak (Afb. 16).

2. CONTROLEREN VAN HET TANDWIELOLIEPEIL (Afb. 17) — Zet de maaier op een egaal oppervlak en maak het gedeelte rondom de plastic plug schoon. Verwijder de plastic plug en let op of er olie uit het gat druppelt. Indien er tandwielolie naar buiten druppelt, installeer dan weer snel de plastic plug. De olie is dan namalijk op het juiste peil. Indien er geen olie naar buiten vloeit, voeg dan olie toe: zie stap 3.

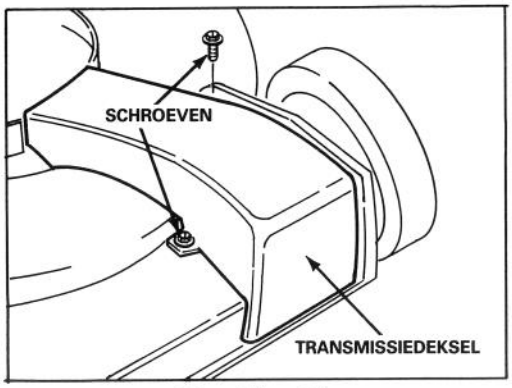

Afbeelding 16

BELANGRIJK: Een te laag oliepeil kan op een lekkage wijzen waar de as door de beide kanten van de versnellingsbak gaat. De versnellingsbak moet dan worden geïnspekteerd door een gemachtigd TORO Service Dealer.

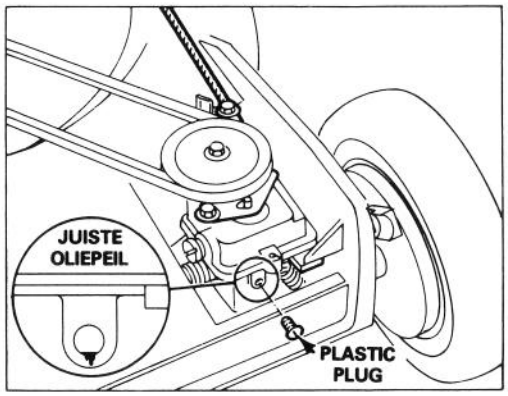

Afbeelding 17

3. TOEVOEGEN VAN TANDWIELOLIE — Voeg langzaam #90 tandwielolie toe met een verhouding van GL-5 of GL-6. Stop wanneer de olie uit het gat in de versnellingsbak druppelt, en installeer vlug de plastic plug. DRAAI DE PLASTIC PLUG NIET TE VAST AAN OMDAT DE DRADEN DAN KUNNEN DOLDRAAIEN.

N.B. Om olie toe te voegen kan men een schoon olievat van het type Plews of een andere schone container gebruiken. Gebruik van een vuil olievat kan de versnellingsbak verontreinigen en uiteindelijk beschadigen.

4. Installeer het deksel van de versnellingsbak.

ONDERHOUD

BIJSTELLEN VAN DE VOORWIELAAN-DRIJVING

Bijstelling is vereist wanneer de voorwielen niet koppelen of ontkoppelen, of een nieuwe wielaandrijvingskabel is geïnstalleerd.

1. Zet de motor af en trek de draad van de bougie (Afb. 10).
2. Verwijder het deksel van de versnellingsbak (Afb. 16).
3. BIJSTELLING (Afb. 18) — Draai leischroef van riem los totdat de kabelbuis heen en weer geschoven kan worden. Zet de op de handle gemonteerde wielaandrijvingsbediening op ONTKOPPELD. Beweeg de wisselarm naar de kabelschroef toe en houd deze op zijn plaats. Trek kabelbuis aan en draai de schroef weer aan.
4. Installeer het deksel van de versnellingsbak.

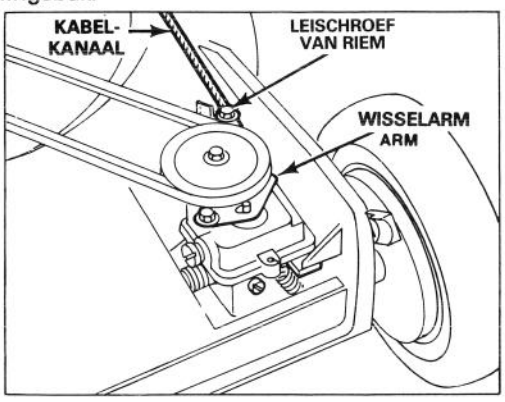

Afbeelding 18

BIJSTELLEN VAN DE MESREM

Bijstelling is vereist wanneer men een nieuwe kabelassemblage voor de mes rem heeft aangebracht.

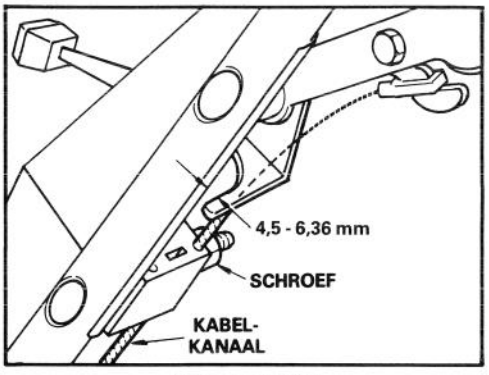

Afbeelding 19

1. Zet de motor af en trek de draad van de bougie (Afb. 10).
2. CONTROLEER BIJSTELLING (Afb. 19) — Haal de bedieningsstang naar de handle totdat de speling in de draad is verwijderd. De ruimte tussen de remhefboom en handle moet 4,5 mm tot 6,36 mm bedragen. Zie stap 3 voor bijstelling.
3. BIJSTELLEN VAN KABELKANALL–Draai de schroef op de kabelhouder los (Afb. 19). Laat een ruimte van 4,5 tot 6,36 mm tussen de remhefbom en handle. Trek kabelkanaal naar beneden totdat de speling is verwijderd. Draai vervolgens de schroef weer aan.

MAAIER GEREEDMAKEN VOOR OPBERGING

1. Bij langdurige opslag de benzine aftappen of een brandstofadditief toevoegen vóór opslag. Zie "Benzine aftappen," pagina 8. Nadat de benzine is afgetapt, de motor starten en laten draaien tot alle resterende brandstof is verbruikt en de motor stopt. Als de benzine niet wordt afgetapt en een brandstofadditief op basis van isopropylalcohol niet wordt toegevoegd, ontstaat er een harsachtige neerslag die de werking van de motor nadelig kan beïnvloeden, zelfs bij het starten.

   De brandstof kan wel in de benzinetank worden gelaten als een additief zoals de Stabilizer/Conditioner van Toro wordt toegevoegd en door de motor wordt geleid vóór opslag. Deze Stabilizer/Conditioner is vervaardigd op basis van een aardoliedestillaat. Toro raadt het gebruik van stabilisatoren op basis van alcohol, zoals ethanol, methanol of isopropyl af. De aanbevolen hoeveelheid additief gebruiken zoals aangegeven.

   Onder normale omstandigheden blijven brandstofadditieven 6 tot 8 maanden werkzaam.
2. Verwijder de bougie en giet 2 theelepels Toro tweetaktolie in het bougiegat van de cylinder. Trek startmotorkabel langzaam omhoog zodat de olie zich langzaam verdeelt over de binnenkant van de cylinder. Bevestig de bougie en draai deze vast tot 13.6 N-m. BEVESTIG DE DRAAD NIET AAN DE BOUGIE.
3. Maak de onderkant van de huizing schoon: Zie "Schoonmaken van de maaihuizing", pagina 7.
4. Controleer de conditie van het mes: Zie "Controleren/Verwijderen/Slijpen van het mes", pagina 8.
5. Draai alle moeren, bouten en schroeven vast.

ONDERHOUD

6. Haal vuil en kaf van de cylinder, koelribben en ventilator. Verwijder ook gras, vuil en viezigheid aan de buitenkant van de motor, de bekleding en de bovenkant van de maaihuizing.
7. Maak het luchtfilter schoon; raadpleeg hiervoor "Onderhoud luchtfilter," pagina 7.
8. De wielen doorsmeren; lees hiervoor "Smering," pagina 9.
9. Controleer de olie in de versnellingsbak: Zie "Controleren van het oliepeil van de versnellingsbak", pagina 9.
10. Werk alle geroeste en geschilferde verfplekken bij. Toro Re-Kote verf is verkrijgbaar bij een gemachtigd TORO Service Dealer.
11. Berg de maaier in een droge plaats op. Bedek de maaier om hem schoon te houden en te beschermen.

TORO SERVICE

Indien u hulp nodig hebt betreffende veiligheid, montage en onderhoud of het verhelpen van storingen, neem dan contact op met de plaatselijke gemachtigde TORO Service Dealer of Distributeur. Sla de "Gouden Gids" na voor assistentie. De dealer en distributeur hebben, afgezien van bekwame service monteurs en technici, de door de fabriek goedgekeurde accessoires en vervangingsonderdelen in voorraad. Houd uw Toro een hele TORO. Koop alleen echte TORO vervangingsonderdelen en accessoires.

FACULTATIEVE VONKENVANGER — ONDERDEEL #81-0200

Indien plaatselijke, provinciale of staatsregelingen een vonkenvanger voorschrijven, dan kan deze bij de plaatselijke gemachtigde TORO Service Dealer gekocht worden. [Gebruik van de maaier zonder vonkenvanger in Californisch bos-, struik- of grasland is in overtreding met de wet. Sectie 4442 Public Resources Code.]

IDENTIFICATIE VAN HET PRODUCT

Een model- en serienummer plaatje bevindt zich aan de achterzijde van de maaihuizing, bij de afvoerdeur. Verwijs in uw correspondentie of wanneer u vervangingsonderdelen nodig hebt, altijd naar de specifieke nummers op dit plaatje.


TORO®