ITALIAN FORM NO. 3320-732

TORO

MODELLO 26621B-2000001
E SEQUENTI

MANUALE D'ISTRUZIONI

TOSAERBA DA 53 CM CON SACCO POSTERIORE

⚠ ISTRUZIONI SULLA SICUREZZA

ATTENZIONE: Il gas di scarico del motore contiene monossido di carbonio, un veleno inodore e letale. Nello stato di California si è costatato che il monossido di carbonio può produrre difetti congeniti. Non fate funzionare il motore in un interno o in un'area racchiusa.

PRIMA DELL'USO

1. Usate il tosaerba solo dopo aver letto attentamente questo manuale. Familiarizzatevi con i comandi e l'uso corretto del tosaerba. Non permettete mai l'uso del tosaerba a bambini e a persone non appositamente istruite.

2. Tenete bambini e animali a dovuta distanza dalla zona di lavoro. Ispezionate accuratamente la zona dove verrà usato il tosaerba e ripulitela da rami, pietre, fili e rifiuti.

3. Indossate calzoni lunghi e scarpe pesanti. Non usate il tosaerba indossando sandali aperti o a piedi nudi.

4. Controllate il livello di carburante prima di accendere il motore. Non riempite il serbatoio dentro casa, col motore acceso o prima che il motore si sia raffreddato per alcuni minuti dopo l'uso. Asciugate il carburante eventualmente versato prima di accendere il motore.

5. Assicuratevi che tutti gli schermi, ripari e dispositivi di sicurezza siano montati. Riparate o sostituite i pezzi difettosi o danneggiati.

DURANTE L'USO

6. La trazione e la lama sono fatte in modo da arrestarsi appena la barra viene rilasciata. Prima di usare il tosaerba, assicuratevi ogni volta che barra di comando e freno funzionino come si deve.

7. Non accendete il motore dentro casa.

8. Tenetevi sempre in una posizione stabile. Impugnate saldamente le stegole e camminate: non si deve mai correre. Non azionate mai il tosaerba su erba bagnata. Tagliate l'erba solamente di giorno o con una buona luce artificiale.

9. Tagliate sempre l'erba trasversalmente sui pendii; mai andando su e giù. Quando cambiate di direzione su un pendio, usate estrema cautela. Non tagliate erba su pendii troppo ripidi.

10. Portate sempre degli occhiali o una visiera per proteggere gli occhi da oggetti eventualmente scagliati dalla macchina. Tenete viso, mani e piedi lontano dall'alloggiamento della lama di taglio quando il motore è in funzione. Rimanete dietro alle stegole fino a quando il motore si è arrestato e tenetevi sempre lontano dall'apertura di scarico.

11. Per la pacciamatura, assicuratevi che lo sportello dello scarico sia chiuso. Quando invece insaccate l'erba, ricordatevi di spegnere il motore prima di rimuovere e svuotare la sacca.

12. Spegnete il motore ed aspettate che tutte le parti in movimento abbiano smesso di girare prima di sturare lo scarico.

13. Siccome la lama di taglio continua a ruotare per alcuni secondi dopo che la barra di comando è stata rilasciata, restate al sicuro dietro le stegole finché tutte le parti in movimento si siano fermate.

14. Se urtate un oggetto pesante o se la macchina vibra in modo eccessivo, fermate il motore e staccate il cavo dalla candela. Controllate se vi siano danni al tosaerba e fate tutte le dovute riparazioni prima di rimetterlo in moto.

15. Fermate il motore prima di regolare l'altezza del taglio.

16. Fermate il motore prima di attraversare un sentiero, una strada o un viale coperto di ghiaia.

17. Fermate il motore prima di abbandonare la vostra posizione dietro le stegole. Staccate il cavo dalla candela se il tosaerba deve rimanere incustodito.

18. Non toccate la marmitta o il motore mentre questo è in funzione o non appena è stato spento perchè sono molto caldi e potrebbero causarvi scottature.

MANUTENZIONE

19. Eseguite soltanto gli interventi di manutenzione descritti in questo manuale. Se dovessero essere necessari interventi di riparazione o se aveste bisogno di aiuto, contattate il vostro rivenditore autorizzato della TORO.

20. Prima di pulire, ispezionare, riparare o regolare il tosaerba, fermate il motore e staccate il cavo dalla candela. Tenete il cavo lontano dalla candela per evitare una messa in moto accidentale.

21. Per assicurarvi che il tosaerba sia in condizioni di funzionamento sicuro, controllate con frequenza tutti i dadi, bulloni e viti e manteneteli sempre ben stretti. Assicuratevi che i dadi della lama siano stretti a 20-37 N.m.

⚠ ISTRUZIONI SULLA SICUREZZA

22. Per ridurre la possibilità di incendio, assicuratevi che il motore non sia sporco di grasso, erba, foglie o altro.

23. Controllate il sacco di raccolta dell'erba con frequenza per assicurarvi che non sia strappato o rovinato. Qualora lo fosse, sostituitelo con uno nuovo, per vostra protezione.

24. Lasciate che il motore si raffreddi prima di riporre il tosaerba al chiuso. Non riponete il tosaerba in prossimità di fiamme vive o in un luogo dove una scintilla potrebbe incendiare le esalazioni di benzina.

25. Non fate girare il motore a velocità troppo alta cambiandone la regolazione.

26. All'uscita della fabbrica, il tosaerba è in conformità ai vigenti standard di sicurezza per tosaerbi rotatori. Per poterlo mantenere sempre in condizioni di massima efficienza e sicurezza, usate soltanto accessori e pezzi di ricambio originali della TORO. I pezzi di ricambio e gli accessori fabbricati da altri produttori potrebbero invalidare la conformità agli standard di sicurezza, cosa che potrebbe risultare pericolosa.

SPIEGAZIONE DEI SIMBOLI



INDICE

	Pag.
Messa in opera	3
Prima dell'uso	4-5
Istruzioni d'uso	5-8
Manutenzione	9-15
Pulizia del filtro dell'aria	9
Sostituzione della candela	9
Drenaggio del carburante	9
Regolazione del gas	9-10
Cambio dell'olio del motore	10
Regolazione della propulsion e delle ruote	10
Ispezione, rimozione e affilatura della lama di taglio	11-12
Lubrificazione	12
Regolazione del freno della lama	12
Pulizia delle protezioni FFL (frizione del freno della lama di taglio)	12-14
Pulizia dello chassis	14
Rimessaggio	14-15
Parascintille opzionale	15
Identificazione del prodotto	15
Assistenza TORO	15

MESSA IN OPERA

INSTALLAZIONE DI STEGOLE E SACCO DI RACCOLTA

1. Aprite le estremità della stegola e fatele scorrere sui perni di montaggio del carter del tosaerba (fig. 1).

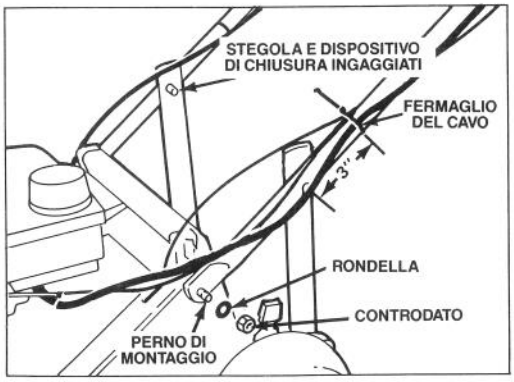

Figura 1

2. Fissate entrambi i lati della stegola ai perni di montaggio con una rondella ed un controdato (fig. 1).

3. Fate scattare le barre di chiusura della stegola all'interno, muovete la stegola su e giù per incastrare i perni nel foro centrale su entrambe le barre di chiusura (fig. 1).

4. Si può regolare l'altezza della stegola alla posizione desiderata spostando i perni in uno degli altri fori delle barre di chiusura.

5. Fissate i cavi di comando su entrambi i lati della stegola circa 7 cm sopra i perni (fig. 1).

6. Per installare la sacca di raccolta dell'erba, alzate lo sportello dello scarico ed agganciate il telaio della sacca ai perni di cerniera (fig. 2). Lasciate poggiare la sacca sul carter del tosaerba

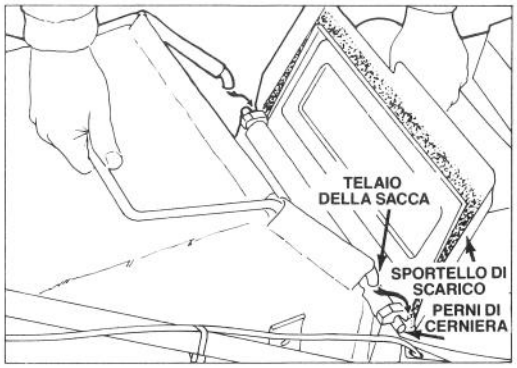

Figura 2

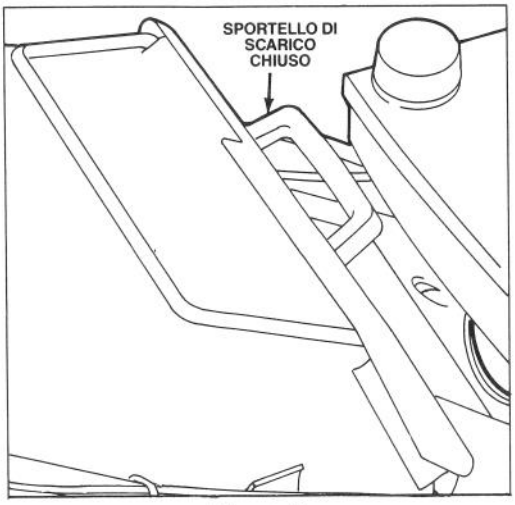

Figura 3

sopra l'apertura di scarico. Chiudete lo sportello ed assicuratevi che chiuda ermeticamente la parte superiore dell'apertura della sacca (fig. 3).

PRIMA DELL'USO

OLIO DEL MOTORE

All'inizio, dovrete versare 532 ml di olio SAE 10W30 nel motore. Usate un qualsiasi olio detergente di alta qualità che abbia la qualifica MS, AC, SD, SE o SF dell'API (American Petroleum Institute).

Assicuratevi ogni volta prima dell'uso che il livello dell'olio sia sufficiente (SAFE). Aggiungete olio se il livello è basso.

1. Portate il tosaerba su una superficie piana e pulite la superficie attorno alla stecca dell'olio.

2. Togliete la stecca facendo ruotare il tappo di ¼ di giro in senso antiorario.

3. Asciugate le stecca ed inseritela nel foro di riempitura. Fate ruotare il tappo di ¼ di giro in senso orario. Poi togliete la stecca e controllate il livello dell'olio (Fig. 4). Se il livello è basso, aggiungete un po' d'olio per farne giungere il livello fino alla tacca FULL (pieno) sulla stecca. NON RIEMPITE OLTRE IL FULL, POTRESTE CAUSARE DEI DANNI AL MOTORE AL MOMENTO DELL'AVVIAMENTO.

4. Inserite la stecca nel foro di riempitura e ruotate il tappo di ¼ di giro in senso orario per chiudere.

Nota: Controllate il livello dell'olio ogni volta che usate il tosaerba oppure ogni cinque ore di funzionamento. La prima volta dovrete cambiarlo dopo le prime due ore di funzionamento; in seguito dovrete cambiarlo ogni cinquanta ore. In condizioni di polvere o sporco eccessivo saranno necessari dei cambi d'olio più frequenti.

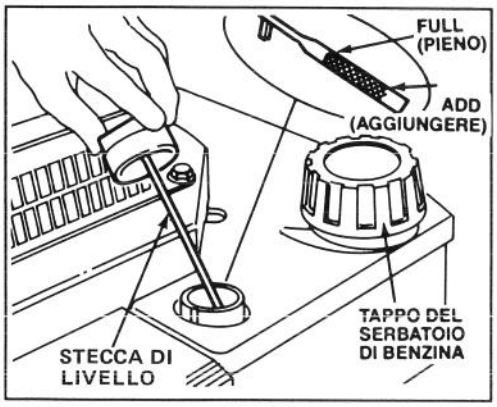

Figura 4

RIEMPIRE DI BENZINA IL SERBATOIO

Nota: La Toro raccomanda calorosamente di usare benzina di grado normale, SENZA PIOMBO, fresca e pulita in tutti i prodotti TORO provvisti di motori a benzina. La benzina senza piombo brucia in modo più pulito, prolunga la vita del motore e garantisce un buon avviamento perchè riduce l'accumulazione di depositi nella camera di combustione. Si potrà usare benzina con piombo se quella senza non è disponibile.

1. Pulite attorno al tappo del serbatoio di benzina e rimuovete il tappo dal serbatoio (Fig. 4). Riempite il serbatoio con benzina senza piombo fino a 13 mm dall'orlo del serbatoio.

2. Rimettete il tappo del serbatoio ed asciugate la benzina versata fuori.

IMPORTANTE: Non mischiate l'olio con la benzina. Non usate mai metanolo, benzina che contenga metanolo, gasohol con più del 10% di etanolo, benzina super, o spirito per evitare eventuali danni al sistema carburante del motore.

La Toro raccomanda inoltre l'uso regolare dello stabilizzante/condizionatore Toro in tutti i suoi prodotti a benzina, sia durante i periodi d'uso che in quelli di rimessaggio. Lo stabilizzante/condizionatore della Toro pulisce il motore durante il funzionemento evitando la formazione di depositi gommosi di vernice nei periodi di rimessaggio.

NON VERSATE ADDITIVE NEL CARBURANTE CHE NON SIANO PRODOTTI PER LA STABILIZZAZIONE DEL CARBURANTE STESSO DURANTE IL RIMESSAGGIO, COME

⚠ PERICOLO

La benzina è estremamente infiammabile ed esplosiva sotto certe condizioni. Non fumate mentre maneggiate il carburante e tenetelo lontano dalle fiamme vive e dalle scintille. Non comprate mai più di una scorta di 30 giorni di benzina. Mettete la benzina in un contenitore approvato e tenetela lontano dai bambini.

Riempite il tosaerba di benzina all'aperto e solo a motore freddo. Riempite il serbatoio fino a 6-13 mm dall'orlo. Questo spazio servirà ad assorbire l'espansione del carburante. Servitevi di un imbuto per evitare di versare fuori della benzina ed asciugate quella eventualmente caduta.

PRIMA DELL'USO

LO STABILAZZANTE/CONDIZIONATORE DELLA TORO O UN PRODOTTO SIMILE. LO STABILIZZANTE/CONDIZIONATORE DELLA TORO È A BASE DI DISTILLATO DI PETROLIO. LA TORO NON RACCOMANDA STABILIZZANTI A BASE ALCOLICA, COME ETANOLO, METANOLO O ISOPROPILE. NON AGIUNGETE ADDITIVI PER CERCARE DI INCREMENTARE LA POTENZA O IL RENDIMENTO DELL 'ATTREZZO.

ISTRUZIONI D'USO

VERSATILITÀ DEL TOSAERBA A CINQUE FUNZIONI

SACCO POSTERIORE—Raccogliete la rigogliosa erba primaverile nel sacco per evitare che si formi della stoppia sul vostro prato.

PACCIAMATURA–D'estate, quando l'erba cresce più nlentamente ed è più secca, rimuovete la sacca di raccolta e chiudete lo sportello di scarico per lasciare l'erba sul prato (Fig. 5).

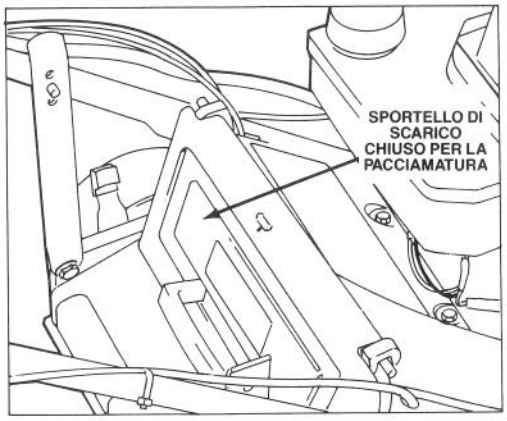

Figura 5

SCARICO LATERALE—Spargete i fili tagliati grazie al portello di scarico laterale, montato sul retro, installabile in pochi secondi (opzionale). La sua posizione fra le stegole rende possibile di rifilare l'erba sui due lati (Fig. 6).

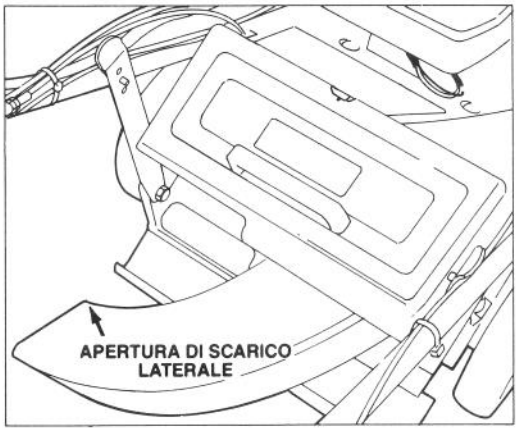

Figura 6

TOGLISTOPPIA—I denti a molla sul toglistoppia (Dethatcher) della Toro grattano e vibrano nell'erba, staccando così la stoppia che viene poi aspirata nel sacco di raccolta (Fig. 7).

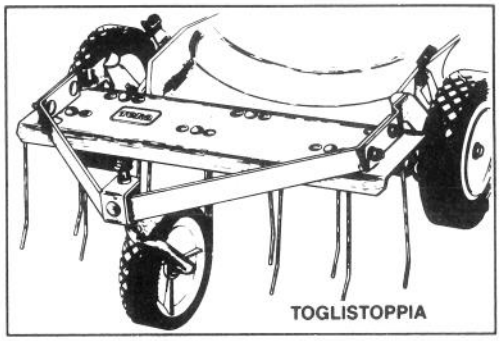

Figura 7

CONSIGLI UTILI

1. CONTROLLATE IL LIVELLO DELL'OLIO—Mantenete l'olio al livello di sicurezza indicato da SAFE sulla stecca.

2. PRIMA DI OGNI TOSATURA—Assicuratevi che il freno della lama, l'autopropulsione e la barra di comando funzionino correttamente. Quando la barra di comando viene rilasciata, la lama e l'autopropulsione si devono arrestare.

3. TAGLIO E RACCOLTA—Si ottengono i migliori risultati quando il motore gira alla massima velocità e si taglia solo circa un terzo del filo d'erba. Se si deve tagliare erba alta, regolate apposta l'altezza del taglio per la prima passata. Poi ritagliate l'erba con una regolazione più normale. Se si taglia erba troppo lunga il tosaerba rischia di intasarsi e quindi far imballare il motore.

Quando tosate l'erba in condizioni asciutte e polverose, portate la leva del gas in una posizione di minore velocità per ridurre la quantità di polvere generata dal tosaerba.

4. LAMA AFFILATA—Iniziate ogni stagione di taglio con una lama affilata. Dovrete periodicamente limare le tacche sulla lama.

ISTRUZIONI D'USO

AVVIAMENTO, ARRESTO ED AUTOPROPULSIONE

1. COMANDI—L'acceleratore, il comando di velocità di avanzamento e la barra di comando autopropulsione si trovano sulla stegola superiore (Fig. 8). L'avviamento a strappo si trova sopra il motore.

2. Inserite il cavo ad alta tensione nella candela e, nei modelli ad autopropulsione, spostate il comando della velocità sulla "N" (folle) (Fig. 8).

3. AVVIAMENTO A STRAPPO—Spostate la manetta del gas (Fig. 8) su CHOKE. Sostenete voi stessi ed il tosaerba posizionando il vostro piede sulla parte superiore sinistra dell'alloggiamento della lama, dove è il simbolo del piede. Tirate la cordicella di avviamento montata sul motore (Fig. 9) e regolate il gas nel modo desiderato dopo che il motore è stato avviato.

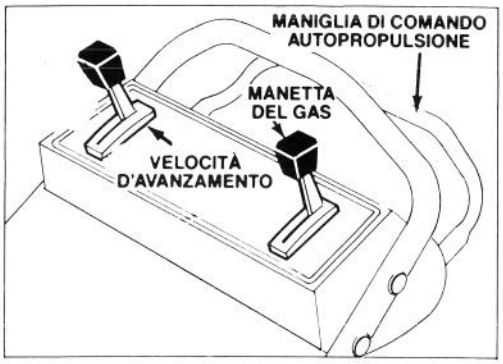

Figura 8

4. VELOCITÀ D'AVANZAMENTO (Fig. 8)—Muovete il comando della velocità d'avanzamento alla regolazione desiderata. Sulla regolazione "1" per la velocità lenta, sul "2" per la media e sul "3" per un passo rapido. Muovete il comando della velocità d'avanzamento su "N", quando usate il tosaerba per lavori di cimatura e ogniqualvolta lo abbandonate.



Figura 9

5. FUNZIONAMENTO DI LAMA E TRAZIONE (Fig. 10)—Spostate la barra di commando all'ingiù su "A" e rialzatela per ingaggiare la lama "B". Portate il comando di velocità d'avanzamento sull'impostazione desiderata e premete la barra contro la stegola "C" per far partire il tosaerba. La velocità varia a seconda della distanza fra la barra di comando e la stegola. Per staccare la trazione senza disingaggiare la lama, rilasciate gradualmente la barra di comando fino ad una posizione intermedia. Per far muovere il tosaerba senza che la lama giri, evitate il movimento verso il basso necessario al funzionamento della lama, e schiacciate la barra di comando contro la stegola.

6. ARRESTO (Fig. 8)—Rilasciate la barra di comando per arrestare la lama e la trazione. Spostate il comando della velocità su "N". Per fermare il motore, portate l'acceleratore su OFF (spento). Staccate il cavo dalla candela se il tosaerba rimarrà incustodito o non utilizzato.

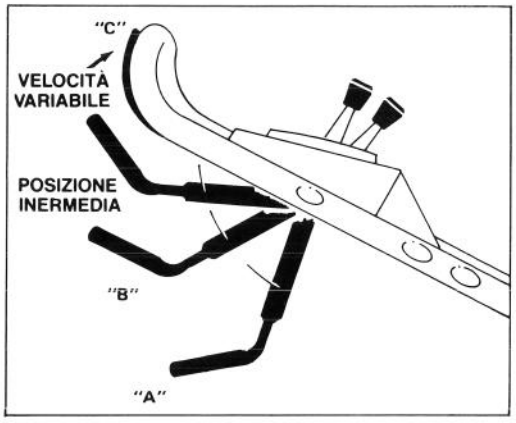

Figura 10

USO DEL SACCO DI RACCOLTA DELL'ERBA

1. Fermate il motore ed aspettate che tutte le parti si arrestino.

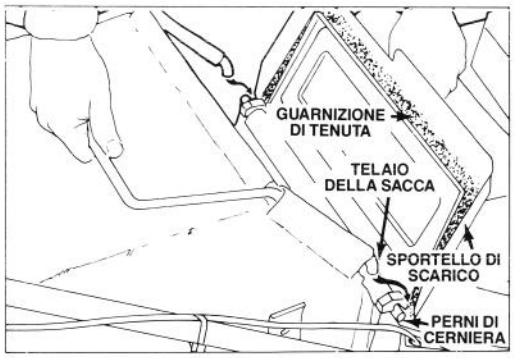

Figura 11

2. INSTALLAZIONE DELLA SACCA–Alzate lo sportello di scarico ed agganciate il telaio della sacca ai perni di cerniera (Fig. 11). Lasciate poggiare la sacca sul carter del tosaerba sopra l'apertura di scarico. Chiudete lo sportello ed assicuratevi che chiuda ermeticamente l'apertura superiore della sacca.

3. CONTROLLO DELLA SACCA—Per vedere se la sacca è piena, rilasciate la barra di comando ed attendete che la lama si arresti. Tastate il sacco per accertarvi se deve essere svuotato.

4. RIMOZIONE DELLA SACCA—Fermate il motore ed aspettate che tutte le parti si arrestino. Aprite lo sportello di scarico. Tenendo aperto lo sportello di scarico, afferrate il manico della sacca e toglietela dal tosaerba. Lasciate che lo sportello di scarico si chiuda. Per vostra protezione, tenete sempre mani e piedi lontano dal carter del tosaerba perché il motore é acceso.

5. SVUOTAMENTO DEL SACCO—Afferrate il sacco per il manico ed il lato posteriore. Alzatene pian piano la parte posteriore, scuotendo per svuotare l'erba.

AVVERTIMENTO

Non dovete mai aprire lo scarico mentre il motore del tosaerba è acceso, perché i fili tagliati e gli altri detriti vengono espulsi con tale forza da poter causare delle lesioni.

La sacca dell'erba riceve e contiene la maggioranza degli oggetti estranei, quali sassi e altri detriti. La stoffa della sacca è però soggetta a usura e logorio normali. Dovrete quindi controllare frequentemente la sacca e, qualora fosse in cattivo stato, sostituirla con una nuova sacca TORO genuina dotata di questo avvertimento o di uno simile.

NOTA: Se la sacca di raccolta dell'erba è troppo piena, dei fili d'erba potrebbero restare nell'apertura di scarico quando si rimuove la sacca. Generalmente questi fili verranno sospinti dentro la sacca quando questa viene reinstallata e la lama è ingaggiata. Se l'apertura di scarico rimane ottturata, assicuratevi di spegnere il motore ed attendere che tutti i pezzi moventi si siano arrestati prima di ripulire gli eventuali fili d'erba dal tosaerba.

REGOLAZIONE DELL'ALTEZZA DI TAGLIO

Tre numeri stampati sul carter rappresentano le impostazioni dell'altezza del taglio. Il rombo fra i numeri rappresenta un aumento di 12 mm.

1. Spegnete il motore.

2. Per rendere la regolazione più agiata, alzate il tosaerba in modo da sollevare la ruota da terra. Per sollevare l'alloggiamento, non mettere le mani sotto il carter. Spingete la levetta di regolazione verso la ruota e spostatela sulla lettera desiderata (Fig. 12). Assicuratevi che il perno della levetta sia incastrato nella tacca corrispondente sullo chassis. Regolate tutte le ruote alla stessa altezza.

AVVERTIMENTO

Non modificate la regolazione dell'altezza di taglio a motore acceso.

Nota: Si possono regolare le ruote anteriori con una precisione di 12 mm. Portate la levetta di regolazione oltre "1" e fate scattare il perno nell'alloggiamento sul carter.

3. Quando è richiesta la massima potenza o quando si tosa in condizioni di stoppia spugnosa che fa affondare le ruote posteriori nel prato, aumentate di uno scatto l'impostazione delle ruote posteriori. Assicuratevi che le ruote siano impo-

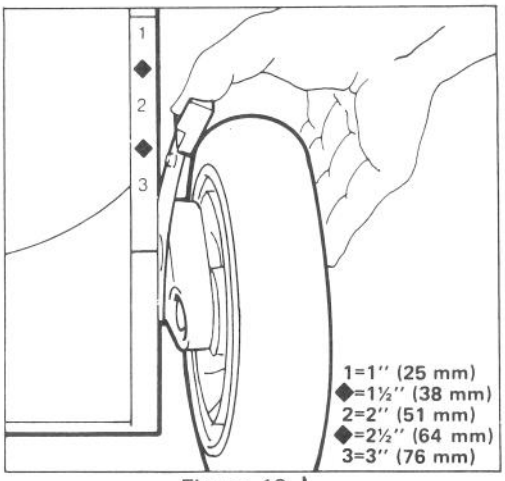

Figura 12

state tutte sulla stessa altezza quando tosate in condizioni normali per assicurare la miglior qualità di taglio.

CONTROLLATE IL FUNZIONAMENTO DELLA BARRA DI COMANDO

La barra di comando dovrebbe essere periodicamente controllata, almeno all'inizio di ogni stagione di taglio, per accertarsi che il

sistema FFL (frizione del freno della lama di taglio) funzioni correttamente.

1. Avviate il motore; consultate la sezione "Partenza" a pagina 6.

2. Spingete la barra di comando nella posizione più bassa come mostra la Fig. 13. In tal modo si "aggancia" il meccanismo prima di innestare la lama.

3. Sollevare la barra di comando alla posizione normale "lama innestata" circa 5 cm sotto la stegola. L'udire un "frullio" e il gonfiarsi del sacco indicano che la lama è innestata e sta ruotando.

4. Lasciate andare la barra di comando. Si dovrebbe udire un "colpo secco" e la lama dovrebbe arrestarsi entro 3 secondi. Se quando si lascia andare la barra di comando la lama di taglio non si ferma entro 3 secondi, cessate di usare il tosaerba fino a quando non sia stato revisionato da un rivenditore autorizzato TORO. Se la lama di taglio si arresta entro i 3 secondi richiesti, il sistema di protezione FFL funziona correttamente. Tuttavia per individuare un deterioramento del sistema prima che questo influisca sul normale funzionamento procedete al punto 5.

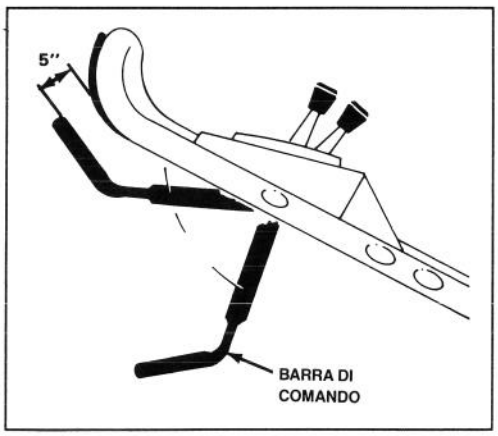

Figura 13

5. Se necessario avviate il motore.

6. Portate la barra di comando sulla posizione più bassa, agganciando il meccanismo (Fig. 13).

7. Sollevate lentamente la barra di comando fino al punto in cui il sacco comincia a gonfiarsi (circa 13 cm al di sotto della stegola) (Fig. 13). Ciò indica che la lama di taglio è innestata e a cominciato a ruotare.

Nota: questa posizione intermedia non è la posizione di funzionamento "naturale" della barra di comando, ma si è rivelata utile per scoprire ai primi stadi una latente aderenza della protezione FFL che potrebbe creare col tempo condizioni d'impiego pericolose.

8. Lasciate andare la barra di comando.

Nota: se si ode un colpo secco e il sacco si sgonfia immediatamente, la barra di comando era stata sollevata troppo in alto. Ripetete le procedure ai punti 6, 7 e 8, ma non sollevate la stegola così in alto come in precedenza al punto 7.

Se la barra di comando si inceppa e rimane sospesa e la lama non si arresta rapidamente ciò può indicare una situazione di deterioramento che potrebbe risultare in pericolosità dell'uso del tosaerba. Fate ispezionare il tosaerba da un rivenditore autorizzato TORO.

ATTENZIONE: se la barra di comando si inceppa e rimane sospesa e la lama non si ferma rapidamente, si deve arrestare la lama prima di spegnere il motore. Questo si può fare sollevando la barra di comando alla posizione normale di funzionamento e poi lasciandola andare.

MANUTENZIONE

CAUTELA

Togliete il cavo dalla candela prima di eseguire regolazioni o interventi di manutenzione.

PULIZIA DEL FILTRO DELL'ARIA

In condizioni di uso normale dovrete pulire il filtro dell'aria ogni 25 ore di servizio. Se il tosaerba viene utilizzato in condizioni di sporcizia o polvere, il filtro dovrà essere pulito con maggior frequenza.

1. Spegnete il motore e togliete il cavo dalla candela.

2. Spingete in dentro i tasselli di chiusura ed alzate il coperchio del filtro dell'aria. Pulite accuratamente il coperchio (Fig. 14).

3. Se l'elemento di gommapiuma è sporco, rimuovetelo (Fig. 14) e pulitelo accuratamente.

A. LAVATE l'elemento di gommapiuma in una soluzione di sapone liquido ed acqua calda. Strizzatelo per estrarne lo sporco ma non torcetelo perchè potrebbe rompersi. Sciacquate bene in acqua pulita.

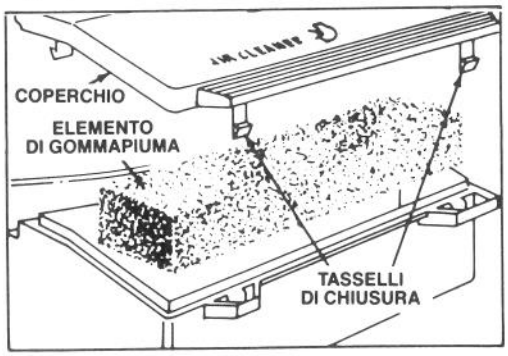

Figura 14

B. ASCIUGATE l'elemento avvolgendolo in uno straccio pulito. Strizzate lo straccio con l'elemento dentro per asciugarlo.

C. IMBEVETE l'elemento con circa 90 ml di olio motore SAE 30. Strizzatelo per distribuire l'olio su tutto l'elemento e farne uscire l'eccesso. La gommapiuma deve essere umida d'olio.

4. Riponete l'elemento nella sua sede e rimettete il coperchio del filtro.

IMPORTANTE: Non fate funzionare il motore senza il filtro dell'aria perchè questo può consumare rapidamente il motore e danneggiarlo.

SOSTITUZIONE DELLA CANDELA

Usate una candela NGK BPR6ES o di tipo equivalente, con una distanza tra gli elettrodi di 0,813 mm (Fig. 14). Rimuovete la candela ogni 25 ore di servizio e controllatene le condizioni.

1. Fermate il motore e staccate il cavo dalla candela.

2. Pulite attorno alla candela e toglietela dalla testata del cilindro.

IMPORTANTE: sostituite le candele incrinate, rovinate o eccessivamente sporche. Non sabbiate, scrostate o pulite gli elettrodi perchè particelle di metallo potrebbero staccarsi, entrare nel cilindro e quindi danneggiare il motore.

3. Fissate la distanza fra gli elettrodi a 0,813 mm (Fig. 15). Installate la candela correttamente distanziata e la relativa guarnizione. Stringetela forte a 20,4 N.m.

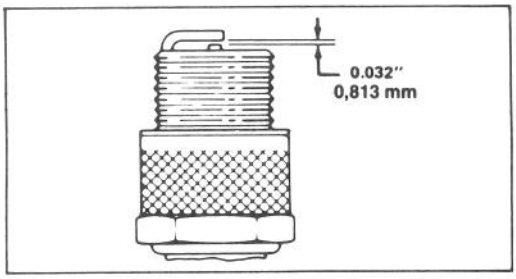

Figura 15

DRENAGGIO DEL CARBURANTE

1. Fermate il motore e staccate il cavo dalla candela.

2. Togliete il tappo dal serbatoio e, mediante una pompa a sifone, drenate il carburante in un recipiente pulito.

Nota: Questo è l'unico procedimento raccomandato per il drenaggio del carburante.

REGOLAZIONE DEL GAS

Sarà necessario regolare il comando del gas se il motore non parte o si ferma. Ogni volta che si installa un nuovo cavo si deve regolare il comando del gas.

1. Fermate il motore staccate il cavo dalla candela.

2. Chiudete il portello del tosaerba e rimuovete il sacco di raccolta.

3. Portate il comando del gas su FAST (rapido).

4. Allentate la vite di serraggio del cavo fino a che il cavo possa scorrere (Fig. 16). Allineate i fori della manetta del gas ed il supporto del comando del gas. Tirate di poco il cavo per tenderlo e stringete la vite di serraggio per fissarlo.

MANUTENZIONE

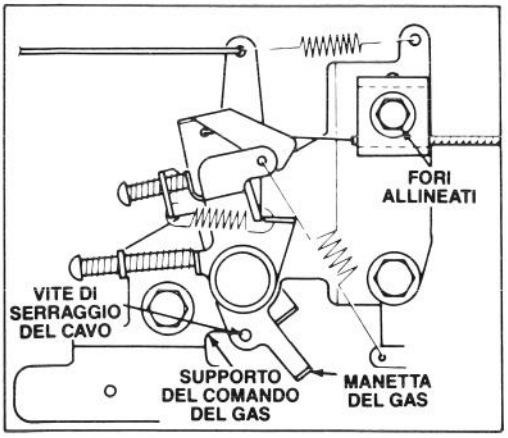

Figura 16

CAMBIO DELL'OLIO DEL MOTORE

Cambiate l'olio dopo le prime due ore d'uso e poi ogni 25 ore di servizio. Siccome l'olio caldo può essere drenato più facilmente e porta più contaminanti di quello freddo, fate girare il motore per uno o due minuti prima di drenare l'olio.

1. Fermate il motore e staccate il cavo dalla candela.

2. Rimuovete il sacco di raccolta dell'erba. Drenate la benzina dal serbatoio seguendo le istruzioni in Drenaggio del carburante a pag. 9.

3. Alzate il lato sinistro del tosaerba di almeno 30 cm e rimuovete il tappo di drenaggio (Fig. 17).

4. Inserite il tubo di drenaggio dell'olio nell'apposito foro e abbassate il tosaerba. Alzate il lato destro del tosaerba fino a che tutto l'olio sia colato nel recipiente di raccolta.

5. Dopo il drenaggio, rimettete il tappo di drenaggio e riempite il motore con olio nuovo seguendo le istruzioni in Olio del motore a pag. 4.

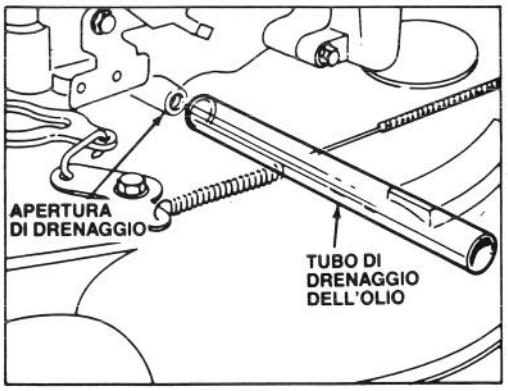

Figura 17

REGOLAZIONE DELLA PROPULSIONE DELLE RUOTE

Se il tosaerba non si muove automaticamente o se ha tendenza a spostarsi in avanti quando la trazione non è ingaggiata, sarà necessario regolare il cavo di comando della trazione.

1. Fermate il motore staccate il cavo dalla candela.

2. Alzate la barra di comando fino a incontrare una certa resistenza. Quando è regolata correttamente, la barra di comando si deve trovare a 3,5 cm dalla stegola (Fig. 18).

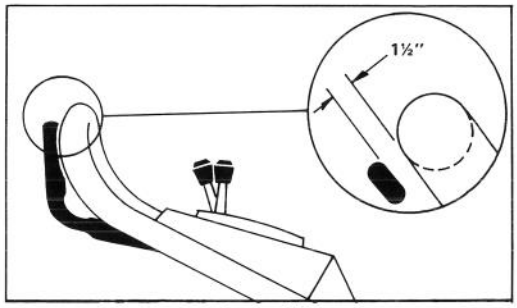

Figura 18

3. Per regolare il cavo di comando della trazione della ruota, ruotate la manopola situata a sinistra sotto il pannello di comando (Fig. 19). Ruotatela in direzione positiva (+) per aumentare la distanza fra la barra di comando e la stegola, in direzione negativa (–) per accorciare questa distanza.

4. Ripetete i passi 2 e 3 fino ad ottenere la corretta regolazione.

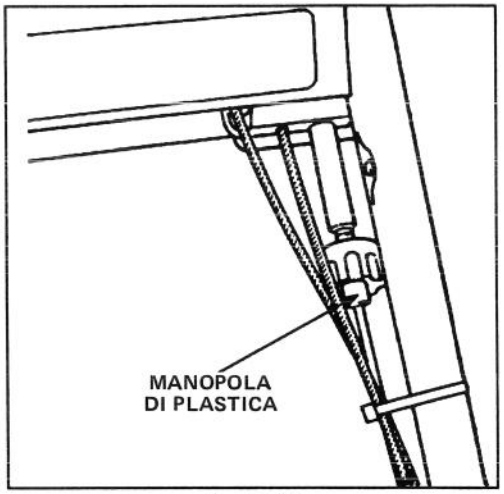

Figura 19

MANUTENZIONE

ISPEZIONE, RIMOZIONE, AFFILATURA DELLA LAMA DI TAGLIO

1. Fermate il motore e togliete la chiave dall'interruttore o staccate il cavo dalla candela.

2. Drenate la benzina dal serbatoio seguendo le istruzioni a pag. 9, Drenaggio del carburante.

3. Inclinate il tosaerba sul fianco destro (Fig. 20). Evitate di far girare la lama.

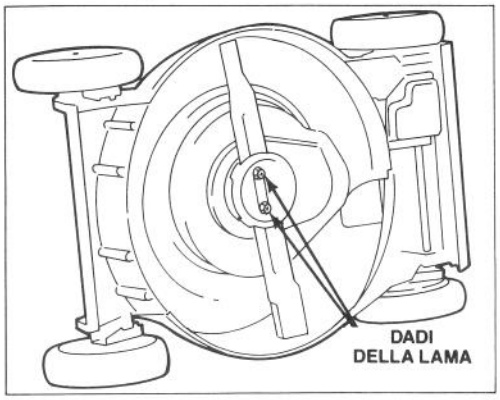

Figura 20

4. ISPEZIONE DELLA LAMA DI TAGLIO—Esaminate attentamente la lama di taglio per controllare se è tagliente o consumata, soprattutto nel punto d'incontro delle parti piatte e dell'alettatura della lama (Fig. 21A). Sabbia e materiale abrasivo possono consumare il metallo che raccorda le parti piatte e curve della lama, perciò controllatele prima di usare il tosaerba. Se notate consumo o crepe (Fig. 21B e C), sostituite la lama seguendo l'istruzione 5.

5. RIMOZIONE DELLA LAMA—Afferrate l'estremità della lama usando uno straccio o un guanto imbottito. Rimuovete i dadi della lama, la coppa di protezione, la lama, il distanziatore e il riparo rotatorio (figs. 20 e 22).

Nota: Per ottenere prestazioni di taglio ottimali sostituite la lama prima di ogni stagione di taglio. Nel corso dell'anno limate via le piccole tacche per mantenerla ben affilata.

⚠ CAUTELA

Se continuate ad usare una lama consumata si verrà a formare una crepa tra la parte piatta e l'alettatura. Col tempo un pezzo di lama potrebbe rompersi e venir scagliata da sotto la macchina causando gravi lesioni a voi stessi o altri.

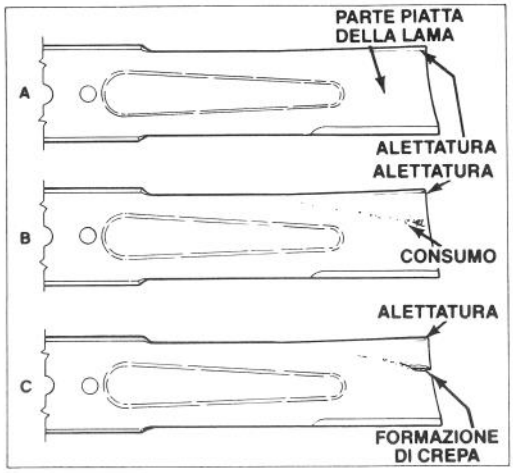

Figura 21

6. AFFILATURA DELLA LAMA—Con una lima, affilate il lato superiore della lama badando a mantenere l'angolo di taglio originale (Fig. 22). La lama rimarrà ben bilanciata se affilandola toglierete la stessa quantità di metallo su entrambi i lati.

IMPORTANTE: Controllate la bilanciatura della lama mediante un apposito attrezzo. Si potrà acquistare un bilanciatore di lame in qualsiasi negozio di ferramenta. Una lama ben bilanciata rimarrà ferma in posizione orizzontale mentre una lama sbilanciata si fermerà sul lato più pesante. Se la lama non è bilanciata, continuate ad affilare per togliere più metallo sul lato pesante.

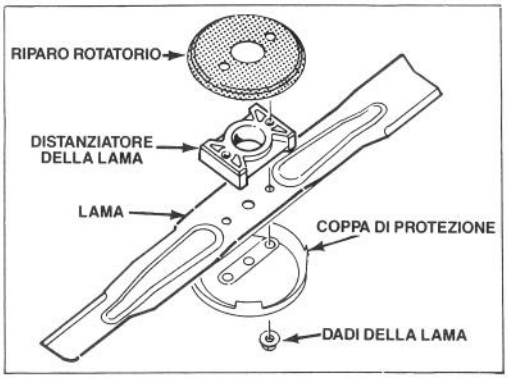

Figura 22

7. Installate il riparo rotatorio (flangia esterna rivolta nella direzione opposta al carter), il distanziatore, una lama affilata e bilanciata e la coppa di protezione con i dadi della lama. Per assicurare che l'installazione sia corretta, la parte alettata della

lama deve essere rivolta verso la parte superiore del carter del tosaerba. Serrate i dadi della lama a 20-37 N.m.



Figura 23

LUBRIFICAZIONE

Ogni 25 ore di servizio o alla fine della stagione di taglio, si dovranno lubrificare le ruote anteriori e posteriori.

1. Applicate 2 o 3 gocce d'olio all'interno ed all'esterno di tutti i bulloni delle ruote. Fate girare le ruote per distribuire l'olio all'interno delle bussole. Asciugate l'olio di troppo.

2. Portate le levette di altezza di taglio delle ruote posteriori in posizione "2". Asciugate gli ingrassatori con un panno pulito (fig. 24). Collocate la pompa d'ingrassaggio sull'ingrassatore ed applicate delicatamente 2 o 3 pompe di grasso a base di litio multiuso no. 2.

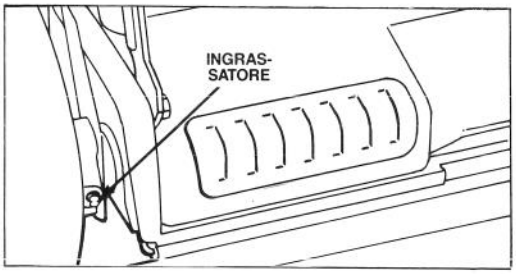

Figura 24

REGOLAZIONE DEL FRENO DELLA LAMA

Se la qualità di taglio o la capacità di raccolta dovessero deteriorare, o se potete percepire che la velocità del motore è maggiore di quella della lama mentre taglia l'erba, potrebbe essere necessaria una regolazione della frizione del freno.

1. Spegnete il motore. Rimuovete la chiave dal commutatore. Staccate il cavo dalla candela.

2. Rimuovete le due viti che reggono il pannello di protezione alla parte superiore del carter de tosaerba (fig. 25). Rimuovete il pannello.

3. Spingete in giù la barra di comando e poi alzatela contro la stegola. Con la barra in questa posizione, misurate la lunghezza (L) della molla, come mostrato nella figura 26.

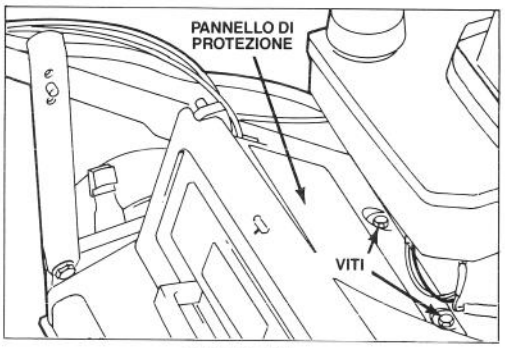

Figura 25

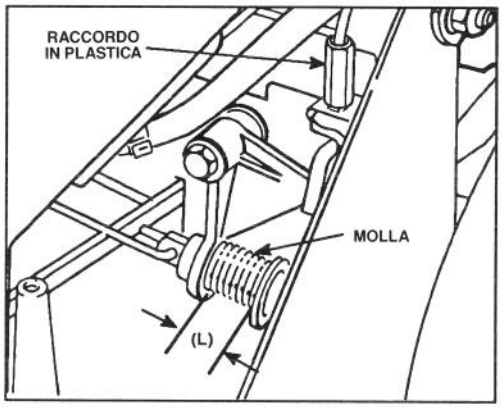

Figura 26

4. Se la lunghezza della molla è superiore a 3,18 cm o inferiore a 2,54 cm, si rende necessaria una regolazione.

5. Per la regolazione, girate il raccordo in plastica (Fig. 26) in senso antiorario finché la lunghezza della molla non si porta il più vicino possibile a 2,5 cm, ma non al di sotto di tale misura. (Vedi la nota che segue.)

Nota: se la molla non può essere regolata a meno di 3 cm prima di raggiungere la fine della corsa, ciò indica che la cinghia della frizione è usurata e va sostituita. Dopo aver fatto ciò, regolate il cavo come descritto nel paragrafo precedente.

6. Rimontate il pannello verticale.

PULIZIA DELLE PROTEZIONI FFL (FRIZIONE DEL FRENO DELLA LAMA DI TAGLIO)

Per garantire prestazioni ottimali e per impedire il deterioramento delle componenti, la protezione FFL e l'area dietro il pannello di protezione dovrebbero essere pulite periodicamente, almeno alla fine di ogni stagione di taglio.

PULIZIA DIETRO IL PANNELLO DI PROTEZIONE

1. Spegnete il motore e togliete il cavo dalla candela.

2. Svitate le (2) viti autofilettanti da 1,27 cm che assicurano il panello di protezione alla superficie superiore del tosaerba e rimuovete il panello. (Fig. 27).



Figura 27

Nota: per accedere più facilmente alle viti del pannello di protezione, rimuovete le (2) viti autofilettanti dal serbatoio della benzina e rimuovete il serbatoio.

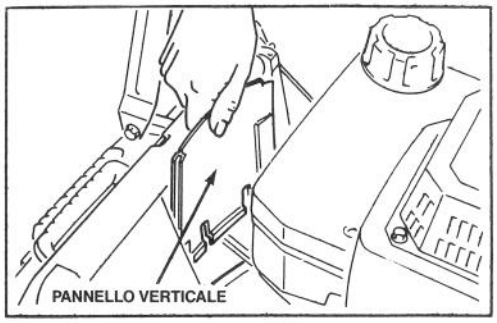

Figura 28

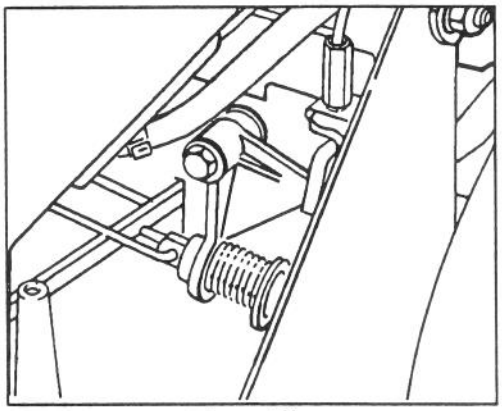

Figura 29

3. Rimuovete il panello verticale di fronte alla trasmissione tirandolo verso l'alto in linea retta (Fig. 28).

4. Rimuovete tutte le scorie che possono essersi accumulate nell'area dietro al panello (Fig. 29).

5. Rimontate il pannello verticale. Assicurate il pannello di protezione alla superficie superiore del tosaerba con (2) viti autofilettanti da 1,27 cm.

6. Reinstallate il filo della candela.

PULIZIA DELLA PROTEZIONE FFL (FRIZIONE DEL FRENO DELLA LAMA DI TAGLIO)

1. Spegnete il motore e togliete il cavo dalla candela.

2. Drenate la benzina dal servatoio seguendo le istruzioni a pag. 9. Drenaggio del carburante.

3. Sollevate il tosaerba sul fianco destro.

4. Rimuovete i (2) dadi della lama, la coppa di protezione, la lama, il distanziatore della lama, il riparo rotatorio ed i (4) bulloni che fissano la protezione FFL alla superficie superiore del tosaerba (Fig. 30 e 31).

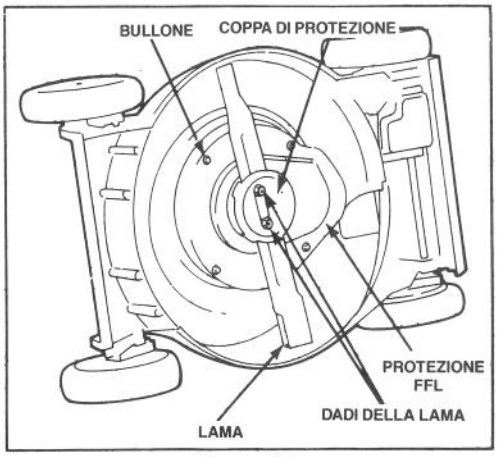

Figura 30

5. Spazzolate o raschiate via le scorie dall'interno dello schermo.

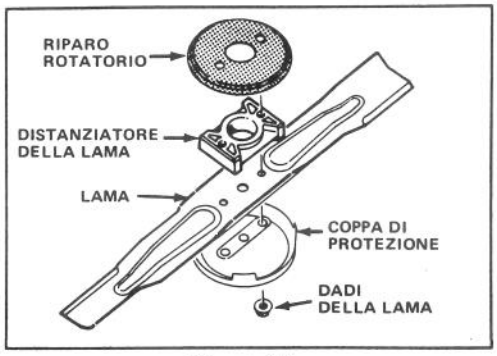

Figura 31

MANUTENZIONE

6. Riposizionate la protezione FFL usando i (4) bulloni, il riparo rotatorio (con l'esterno della flangia in direzione opposta all'alloggiamento), il distanziatore della lama, la lama, la coppa di protezione ed i (2) dadi della lama. L'alettatura della lama va diretta verso la sommità dell'alloggiamento di quest'ultima. Regolate i dadi della lama a 20-37 N•m.

7. Reinstallate il filo della candela.

PULIZIA DELLO CHASSIS

Per assicurare delle prestazioni ottimali, la parte inferiore della macchina e l'interno dello scarico dell'erba dovranno essere tenuti ben puliti.

1. Fermate il motore e staccate il cavo dalla candela.

2. Drenate la benzina dal servatoio seguendo le istruzioni a pag. 9, Drenaggio del carburante.

3. Sollevate il tosaerba sul fianco destro (Fig. 32). Evitate di far girare la lama quando il tosaerba è inclinato perchè ne potrebbero risultare difficoltà di avviamento.

4. Ripulite l'erba tagliata e lo sporco attaccato allo chassis del tosaerba lavandolo con un getto d'acqua. Raschiate con un attrezzo di legno lo sporco che non siete riusciti ad eliminare. Evitate però di ferirvi contro la lama o gli angoli vivi della macchina.

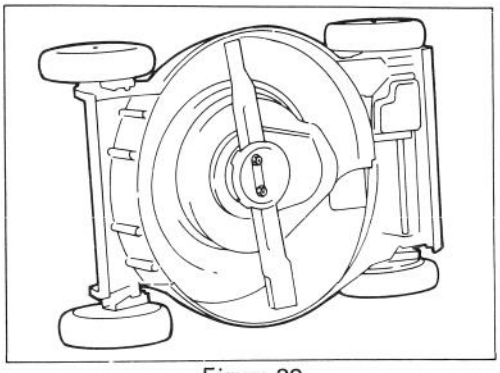

Figura 32

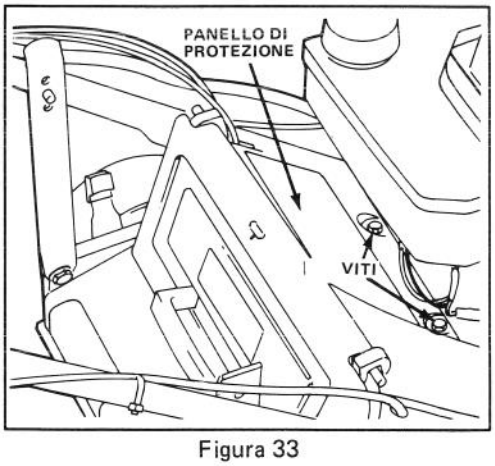

Figura 33

5. Pulite lo sportello di scarico e le cerniere togliendo l'erba o i detriti che rischiano di ostacolare il funzionamento dello sportello. Nel pulire la porta si deve fare attenzione a non danneggiare la guarnizione di tenuta in gommapiuma.

6. Rimuovete il panello di protezione sul carter del tosaerba e pulite attorno al meccanismo del freno della lama di taglio (Fig. 33).

RIMESSAGGIO

1. Per il rimessaggio a lungo termine, raccomandiamo che dreniate il carburante dal serbatoio o che prima del rimessaggio usiate uno stabilizzante. Per il drenaggio della benzina, seguite le istruzioni relative a pagina 9. Fatto ciò, avviate il motore, lasciandolo girare al minimo finché non si sia consumato tutto il carburante rimasto nel tubo ed il motore non si sia fermato. Ripetete la procedura d'avviamento altre due volte, per assicurarvi che il motore sia privo di carburante. Se non drenate il carburante, si formeranno dei depositi gommosi di vernice che potranno causare difficoltà di funzionamento del motore o addirittura problemi d'avviamento.

Il carburante va lasciato nel serbatoio solo se prima del rimessaggio vi se è aggiunto uno stabilizzante/condizionatore come quello della Toro. Lo stabilizzante/conditizionatore della Toro è a base di distillato di petrolio. La Toro non raccomanda stabilizzanti a base alcolica, come etanolo, metanolo o isopropile. Usate lo stabilizzatore nelle quantità raccomandate rispettando le istruzioni stampate sul contenitore. In condizioni normali tutti gli additivi per carburante sono attivi per 6-8 mesi.

2. Drenate l'olio seguendo le istruzione a pag.10, Cambio dell'olio del motore. Dopo averlo drenato, non riempite il motore d'olio prima di aver portato a termine le istruzioni seguenti (3-11).

3. Togliete la candela e versate du cucchiai di olio SAE 30 nel foro del cilindro. Tirate lentamente la cordicella dell'avviamento per distribuire l'olio all'interno del cilindro. Rimette la candela e stringetela a 20,4 N.m. NON RIINSERITE IL CAVO DELLA CANDELA.

4. Pulite lo sporco da sotto lo chassis seguendo le istruzioni a pag. 14, Pulizia dello chassis.

5. Controllate le condizioni della lama di taglio seguendo le istruzioni a pag. 11. Ispezione, rimozione, affilatura della lama.

6. Stringete tutti i dadi, bulloni e viti.

MANUTENZIONE

7. Pulite lo sporco e i rifiuti dal cilindro, dalle alette del cilindro e dall'alloggiamento del soffiatore. Ripulite anche i fili d'erba, lo sporco e le incrostazioni dalle parti esterne del motore, dall'alloggiamento e da sopra il tosaerba.

8. Pulite il filtro dell'aria seguendo le istruzioni a pag. 9, Pulizia del filtro dell'aria.

9. Lubrificate tutte le ruote seguendo le istruzioni a pag. 12, Lubrificazione.

10. Pulizia delle protezioni FFL (frizione del freno della lama): consultate le sezione "Pulizia delle protezioni FFL" (frizione del freno della lama) a pagina 12.

11. Ritocatte la vernice di tutte le parti scrostate o arrugginite. La vernice Re-Kote Toro è disponibile presso il rivenditore autorizzato della TORO.

12. Riempite d'olio il motore seguendo le istruzioni a pag. 4, Cambio dell'olio del motore.

PARASCINTILLE OPZIONALE–PEZZO N°56-6730

Se avete bisogno di un parascintille perchè richiesto dai regolamenti lo potrete acquistare presso il vostro rivenditore autorizzato della TORO. (Se il tosaerba viene usato in una foresta, macchia o campo d'erba in California senza un parascintille funzionante, chi lo usa incorre in una violazione della legge dello stato, Sezione 4442 del Public Resource Code.)

IDENTIFICAZIONE DEL PRODOTTO

L'etichetta che reca il numero di modello ed il numero di serie dell'apparecchio si trova nell'angolo in basso a destra del pannello di comando. Nella corrispondenza relativa al vostro tosaerba o quando richiedete pezzi di ricambio, fate sempre riferimento a entrambi i numeri.

ASSISTENZA TORO

Se mai aveste bisogno di assistenza (riguardo a sicurezza, messa in opera, manutenzione o localizzazione dei guasti) mettetevi in contatto col vostro distributore o rivenditore autorizzato della TORO, che troverete sulle "pagine gialle". I rivenditori ed i distributori oltre ad avere tecnici specializzati, hanno a disposizione accessori e pezzi di ricambio approvati dalla fabbrica. Usate solo accessori e pezzi di ricambio TORO genuini sul vostro tosaerba TORO.


TORO®