DUTCH FORM NO. 3320-732

TORO®

MODEL NO. 26621B-2000001 EN BOVEN

BEDIENINGS-HANDLEIDING

21 (0,53 m) REAR BAGGER

⚠ VEILIGHEIDSINSTRUKTIES

WAARSCHUWING: De uitlaatgassen van de motor bevatten koolmonoxide, een reukloos, dodelijk gif. In de staat Californië is bewezen dat koolmonoxide tot misvorming in pasgeborenen leidt. De motor niet in een gesloten ruimte laten draaien.

VÓÓR HET IN GEBRUIK NEMEN

1. Lees deze handleiding zorgzuldig voordat u de grasmaaimachine in gebruik neemt. Maak uzelf vertrouwd met de bedieningsapparatuur en het juiste gebruik van de maaier. Sta kinderen nooit toe hem te bedienen en volwassenen niet zonder de juiste bedieningsinstrukties.

2. Laat niemand, vooral geen kinderen en huisdieren in de buurt van het te maaien gedeelte komen. Inspecteer het gebied waar de maaier wordt gebruikt zorgvuldig en verwijder stokjes, stenen, draad en afval.

3. Draag een lange broek en stevige schoenen. Gebruik de maaier niet met open sandalen of blootsvoets.

4. Controleer de hoeveelheid brandstof voor het starten van de motor. Vul de brandstoftank niet binnenshuis, wanneer de motor draait, of voordat de motor is afgekoeld, enkele minuten na gebruik. Veeg gemorste benzine op voor het starten van de motor.

5. Verwijder geen van de beschermbakken, kleppen en veiligheidsmechanismen. Repareer of vervang defecte of beschadigde onderdelen.

TIJDENS GEBRUIK

6. Aandrijvingssysteem en mes zijn zodanig ontworpen dat deze stoppen, wanneer de bedieningshandle wordt losgelaten. Zor ervoor dat de bediening en de remmen iedere keer u de maaier gebruikt correct functioneren.

7. Motor niet binnenshuis aanzetten.

8. Zorg ervoor altijd een veilige afstand te bewaren. Houd de bedieningshandle stevig vast en loop; ren nooit. Gebruik de maaier nooit op nat gras. Maai alleen bij daglicht of bij een goede verlichting.

9. Maai overlangs hellingen; nooit van beneden naar boven. Wees zeer voorzichtig bij het veranderen van richting op hellingen. Maai niet op zeer steile hellingen.

10. Houd gezicht, handen en voeten verwijderd van de maaihuizing en het maaimes wanneer de motor loopt. Blijf achter de handle, totdat de motor stopt en houd ten alle tijde een veilige afstand van de afvoeropening.

11. Vergewis u ervan dat het afsluitlid gesloten is bij het mulsen. Als u de graszak gebruikt, motor afzetten, alvorens de graszak te verwijderen en te legen.

12. Motor afzetten en wachten totdat alle bewegende delen stilstaan, voordat u de afvoerkoker ontstopt.

13. Blijf achter de handle totdat alle bewegende delen stil staan, omdat het mes nog enkele seconden roteert nadat de bedieningshandle is losgelaten.

14. Wanneer u een vreemd voorwerp hebt geraakt of wanneer de maaier meer dan normaal vibreert, motor afzetten en verbindingsdraad van de bougie verwijderen. Controleer de maaier op beschadigingen en repareer alle onderdelen, voordat u de machine weer in gebruik neemt.

15. Motor afzetten voordat u de maaihoogte afstelt.

16. Motor afzetten, voordat u een rijpad, weg of trottoir met grint oversteekt.

17. Motor afzetten en de maaier niet in bedieningsstand laten, voordat u weggaat — achter de handle. De hoogspanningsdraad van de bougie losmaken als u de maaier onbewaakt achterlaat.

18. Geluidsdemper of motor niet aanraken tijdens het lopen of kort nadat deze is afgezet, omdat de geluidsdemper en motor nog warm zijn en brandwonden kunnen veroorzaken.

DUTCH

⚠ VEILIGHEIDSINSTRUKTIES

ONDERHOUD

19. Verricht alleen die onderhoudsinstrukties, die in deze handleiding zijn beschreven. Mochten ooit grote reparaties vereist zijn of indien u assistentie nodig heeft, neem dan contact op met een gemachtigd TORO Service Dealer.

20. Stop de motor en verwijder de hoogspanningsdraad van de bougie voordat de maaier wordt schoongemaakt of gecontroleerd voor een onderhoudsbeurt of bijstelling. Houd de draad verwijderd van de bougie om incidenteel starten te voorkomen.

21. Controleer vaak en zorg ervoor dat alle moeren, bouten en schroeven vast aangedraaid zijn om zeker te zijn dat de maaier veilig bediend kan worden. Zorg ervoor dat de messchroeven tot 20-37 Nm zijn vastgedraaid.

22. Houd de motor vrij van teveel smeervetten, gras, bladeren en vuilophopingen om brandgevaar te verminderen.

23. Controleer de zak die het gras opvangt vaak op slijtage en beschadigingen. Vervang door een nieuwe zak voor uw veiligheid.

24. Laat de motor afkoelen voordat u de maaier opbergt in een afgesloten ruimte. Berg de maaier niet op dichtbij een open vuur of waar benzinedampen door een vonk kunnen ontsteken.

25. Laat de motor niet te snel lopen door de afstellingen te wijzigen.

26. De grasmaaier beantwoordde tijdens fabrikage aan de veiligheidsmaatstaven die aan roterende maaiers gesteld worden. Om een optimale performance en een voortdurende veiligheidsgarantie op de maaier te verzekeren, gebruik alleen TORO vervangingsonderdelen en accessoires. Vervangingsonderdelen en accessoires vervaardigd door andere fabrikanten kunnen resulteren in een niet nakomen van de veiligheidsmaatstaven, hetgeen gevaar zou kunnen opleveren.

VERKLARING VAN DE SYMBOLEN

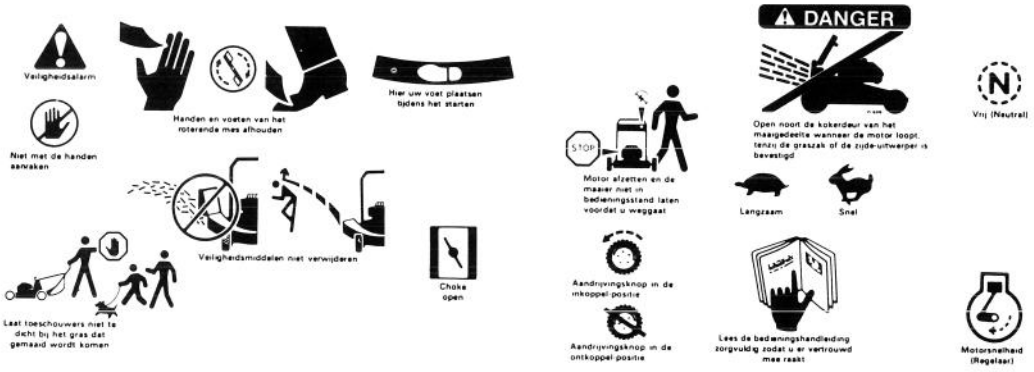

INHOUD

	Pagina
Montageinstrukties	3
Vóór het in gebruik nemen	3-4
Bedieningsinstrukties	4-8
Onderhoud	9-15
Luchfilter onderhouden	9
Bougie vervangen	9
Benzine aftappen	9
Gasklep afstellen	9-10
Verversen van carterolie	10
Wielaandrijving afstellen	10-11
Controleren/Verwijderen/Slijpen van het mes	11-12
Smering	12
Afstellen van de Mesrem	12
Reiniging afdekpanelen mesremkoppeling	13-14
Maaikast schoonmaken	14
Maaier gereedmaken voor het opbergen	14-15
Facultatieve vonkenvanger	15
Identificatie van het produkt	15
Toro Service assistentie	15

MONTAGEINSTRUKTIES

HET INSTALLEREN VAN DE HANDLE EN ZAK

1. Trek de stuurstanguiteinden open en plaats ze over de montagepennen van het huis (Afb. 1).

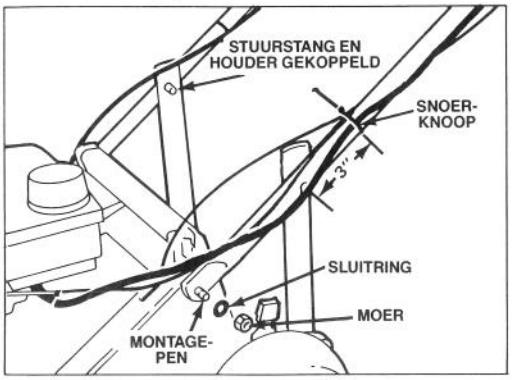

Afbeelding 1

2. Bevestig de twee uiteinden op de stuurstang op de pennen d.m.v. een sluitring en een moer (Afb. 1).

3. Beweeg, met de handlehouders naar binnen, de stuurstang naar boven of beneden tot de borgpennen in de middelste opening van beide houdens klikken (Afb. 1).

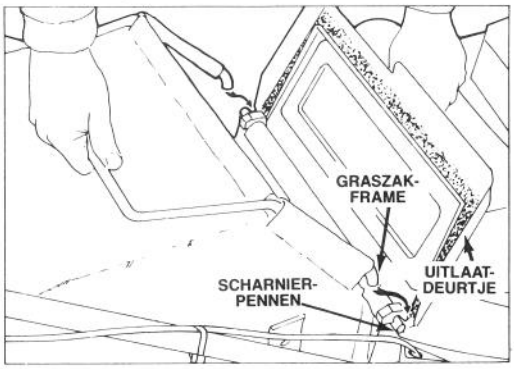

Afbeelding 2

4. De hoogte van de stuurstang kan worden geregeld door de pennen in een van de andere openingen te klikken.

5. Bevestig de bedieningskabels aan beide zijden van de stuurstang op ongeveer 7 cm boven de pennen (Afb. 1).

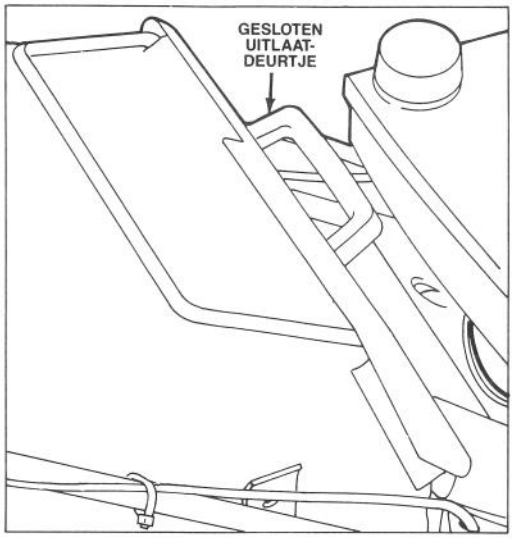

Afbeelding 3

6. Ga voor het aanbrengen van de graszak als volgt te werk: open afvoerkoker en hang het graszakframe over de scharnierpennen (Afb. 2). Laat zak tegen het huis rusten over de kokeropening. Sluit deurtje en zorg ervoor dat het de bovenzijde van de zakopening afsluit (Afb. 3).

VÓÓR HET IN GEBRUIK NEMEN

HET VULLEN VAN DE CARTER MET OLIE

In het begin moet de carter met 0,532 l SAE l0w 30 olie gevuld worden. U kunt elke kwaliteit olie gebruiken met de "service-classificatie" ms, sc, sd, se of SF van het American Petroleum Institute–API. Voor gebruik, zorg ervoor dat het oliepeil binnen de VEILIGHEID-marge ligt. Voeg olie toe wanneer het peil te laag ligt.

1. Zet de maaier op een gelijke opppervlak en verwijder de olie rondom de oliepeiler.

2. Verwijder de oliepeiler door de dop een kwartslag naar links te draaien.

3. Veeg de oliepeiler af en steek hem weer het vulgat. Draai de dop een kwartslag naar rechts. Verwijder daarna de oliepeiler en controleer het oliepeil (Afb. 4). Indien het peil te laag is, voeg voldoende olie toe tot de vullijn op de oliepeiler. VUL NIET BOVEN DE VULLIJN OMDAT DIT DE MOTOR BIJ HET STARTEN ZOU KUNNEN BESCHADIGEN.

4. Steek de oliepeiler in het vulgat en draai de dop een kwartslag naar rechts.

N.B. Controleer het oliepeil iedere keer nadat u de maaier hebt gebruikt of na 5 uren. Ververs de olie in het begin na de eerste 2 uren van gebruik; ververs de olie daarna na iedere 25 van gebruik. Vakere olieverversingen zijn vereist onder stoffige of vuile omstandigheden.

VÓÓR HET IN GEBRUIK NEMEN

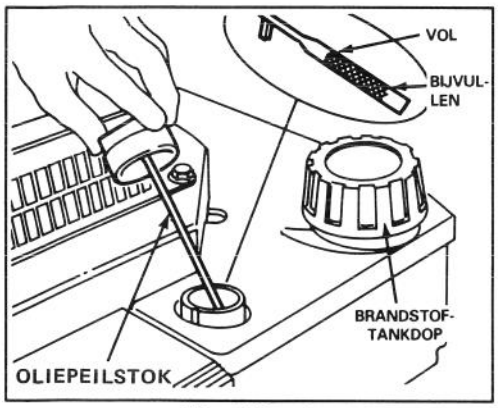

Afbeelding 4

BRANDSTOFTANK MET BENZINE VULLEN

N.B. De Toro Company raadt sterk aan om in Toro producten die door een benzinemotor worden aangedreven, schone, LOODVRIJE benzine met een normaal octaangehalte te gebruiken. Loodvrije benzine brandt schoner, verlengt de levensduur van de motor en bevordert het goed starten, doordat de opbouw van afzettingen in de verbrandingskamer wordt gereduceert. Benzine met loodgehalte kan gebruikt worden indien loodvrije benzine niet verkrijgbaar is.

1. Maak de dop van de brandstoftank schoon en verwijder dop van de tank (Afb. 4). Gebruik loodvrije benzine en vul de tank tot ongeveer 13 mm van de rand.

2. Doe de dop weer op de brandstoftank en veeg gemorste benzine op.

BELANGRIJK: Vermeng geen olie met benzine. Gebruik nooit methanol, benzine die methanol bevat, gasohol dat meer dan 10% ethanol bevat, superbenzine, of witte benzine, omdat dit beschadiging van het brandstofsysteem tot gevolg kan hebben.

Toro beveelt ook het regelmatige gebruik van de "Toro Stabilizer/Conditioner" aan in alle op benzine lopende Toro-produkten zowel tijdens het hoogseizoen als bij opslag. De stabilizator/conditioner reinigt de motor terwijl hij loopt en voorkomt de vorming van een harsachtige neerslag gedurende opslag.

GEBRUIK GEEN ANDERE BRANDSTOF-ADDITIEVEN DAN DE SPECIAAL VOOR BRANDSTOFSTABILISATIE TIJDENS OPSLAG VERVAARDIGDE STOFFEN ZOALS DE "STABILIZER/CONDITIONER" VAN TORO OF EEN DERGELIJK PRODUKT. DEZE STABILISATOR/CONDITIONER IS GEBASEERD OP EEN AARDOLIEDESTILLAAT. TORO RAADT HET GEBRUIK VAN STABILISATOREN OP ALCOHOLBASIS ZOALS ETHANOL, METHANOL OF ISOPROPYL AF.

⚠ GEVAAR

Benzine is onder bepaalde omstandigheden buitengewoon gemakkelijk ontbrandbaar en explosief. Rook niet, wanneer u brandstof hanteert en houd brandstof ver verwijderd van open vlammen en vonken. Koop nooit voor meer dan 30 dagen benzine in voorraad. Bewaar benzine in een gekeurd vat en houd dit buiten bereik van kinderen.

Vul benzinetank buitenshuis, alleen wanneer de motor koud is. Vul de tank tot ca. 1,5 cm (6-13 mm) van de top. Deze ruimte is nodig voor het uitzetten van de brandstof. Gebruik een trechter of tuit om morsen te voorkomen. Veeg gemorste benzine op.

BEDIENINGSINSTRUKTIES

4-in-1 VEELZIJDIGHEID BIJ HET MAAIEN

ZAK ACHTER — Verzamel het verse gras in het voorjaar in de zak, zodat u de grasmat vrij houdt van strovorming.

MULSEN–In de zomer, wanneer het gras droger is en trager groeit, kunt u mulsen door de graszak te verwijderen en het uitlaatdeurtje te sluiten (Afb. 5).

ZIJDE-UITWERPER — Verwijder geknipte gras met de facultatieve, aan de achterzijde bevestigde zijde-uitwerper die binnen enkele seconden geïnstalleerd kan worden. Dit ontwerp geeft u de mogelijkheid om aan

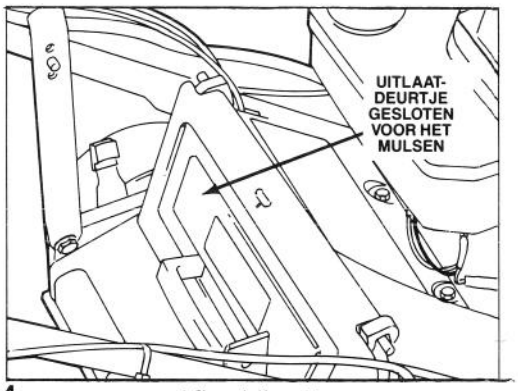

Afbeelding 5

BEDIENINGSINSTRUKTIES

beide kanten het gras te kunnen bijknippen (Afb. 6).

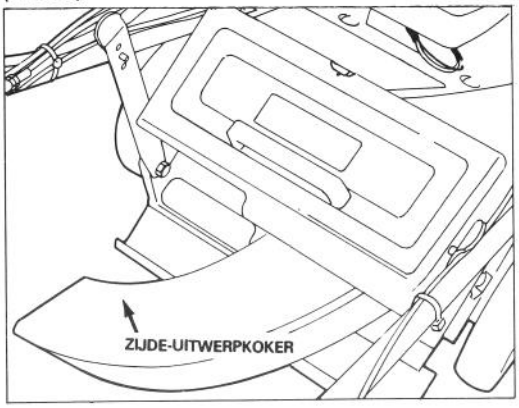

Afbeelding 6

STRO VERWIJDEREN — Doordat de harktanden aan de facultatieve Toro Dethatcher door het gras krabben en op en neer bewegen, wordt het stro losgewerkt en gemakkelijk in de zak gezogen (Afb. 7).

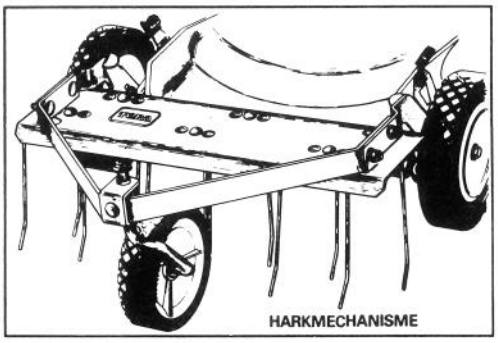

Afbeelding 7

BEDIENINGSTIPS

1. CONTROLEER HET OLIEPEIL — Houd het oliepeil binnen de VEILIGHEID-marge zoals op de oliepeiler is aangegeven.

2. VOOR ELKE MAAIBEURT–Vergewis u ervan dat de mesrem, het zelfrijdend systeem en de stuurhendel degelijk werken. Wanneer de stuurhendel wordt losgelaten, stoppen zowel het snijblad als het zelfrijdend systeem vanzelf.

3. MAAIEN EN GRASPAKKING — De beste resultaten worden verkregen wanneer de motor op maximale snelheid draait en met slechts ongeveer 1/3 van de grasspriet wordt gemaaid. Als er lang gras gemaaid moet worden, stel dan de maaier tijdens de eerste maaironde in op de hoogste stand. Maai het gras daarna nogeens op normale maaihoogteinstelling. Indien u teveel van het lange gras maait, kan de maaier verstopt raken en de motor afslaan.

In droge en stoffige omstandigheden kunt u de gashendel in een lagere stand plaatsen zodat de grasmaaier minder stof doet opwaaien.

4. HET MES SLIJPEN — Begin elk maaiseizoen met een scherp mes. Vijl regelmatig de inkepingen bij.

HET STARTEN, STOPPEN EN DE ZELFAANDRIJVING

1. BEDIENINGSSYSTEMEN–Rijsnelheidskeuzeknop en zelfaandrijvingsknop bevinden zich op de bovenste handle (Afb. 8). Vingertopstarter bevindt zich op de motor.

2. Druk de hoogspanningsdraad op de bougie en stel de rijsnelheidskeuzeknop bij de zelfrijdende modellen af op "N" (Afb. 8).

3. VINGERTOP-STARTEN — Zet het gasmanet op CHOKE. Zoek goede steun voor uzelf en de grasmaaimachine door uw voet op de linker bovenkant van het maaihuis te plaatsen waar een voet getekend staat. Trek de vingertop-starter die bevestigd is op de motor uit (Afb. 9) en stel het gasmanet in de gewenste stand wanneer de motor start.

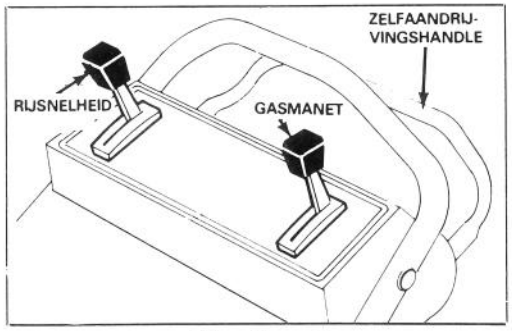

Afbeelding 8

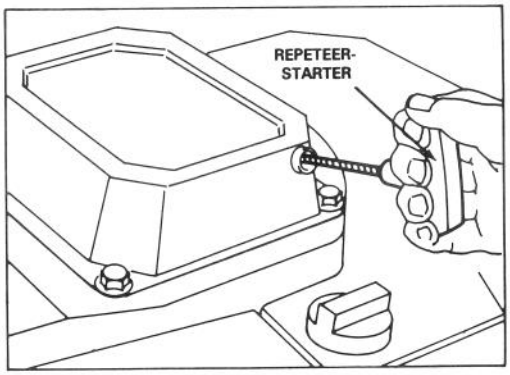

Afbeelding 9

BEDIENINGSINSTRUKTIES

4. Rijsnelheid (Afb. 8) – Breng de rigsnelheidsknop in de juiste stand. Nummer "1" is langzaam, "2" is gemiddeld en "3" is snelle loopsnelheid. Zet de rijsnelheidsknop in "N" wanneer u het gras trimt of de maaier even laat staan.

5. MES- EN AANDRIJVINGSMECHANISME (Afb. 10) – Zet de bedieningshandle op "A" en licht deze op om mes "B" te koppelen. Zet de rijsnelheidsknop op de gewenste afstelling en druk de bedieningsstang tegen de handle "C" voor de aandrijving. De rijsnelheid varieert, afhankelijk van de ruimte tussen de bedieningsstang en handle. Wanneer u het aandrijvingsmechanisme wilt uitschakelen, maar het mes gekoppelt with houden, laat de bedieningsstang geleidelijk los tot midden positie. Voor zelfaandrijving met losgekoppeld mes drukt u niet naar beneden om het mes te koppelen, maar drukt u eenvoudig de bedieningsstang tegen de hendel.

N.B.: De aandrijfwielen zijn uitgerust met een vrijloopkoppeling zodat de machine vlotter achteruit kan getrokken worden nadat de aandrijving is uitgeschakeld. Om de koppelingen vrij te maken moet de machine minstens 2,5 cm vooruit geduwd worden nadat de aandrijving is uitgeschakeld.

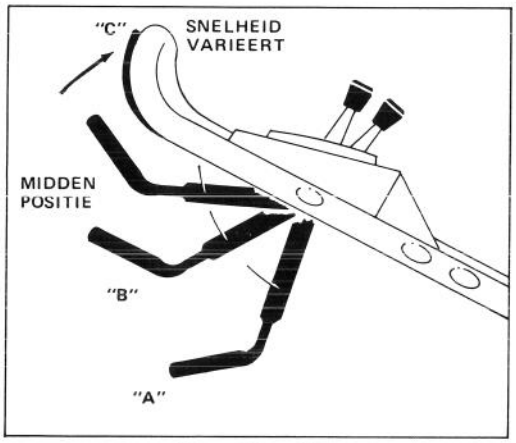

Afbeelding 10

6. STOPPEN (Afb. 8) – Laat de bedieningsstang los om mes en aandrijving te stoppen. Zet rijsnelheidsknop op "N". Zet, om de motor af te zetten, het gasmanet op "AF." Trek de draad van de bougie, wanneer de maaier onbewaakt achtergelaten wordt of niet in gebruik is.

HET GEBRUIK VAN DE GRASZAK

1. Zet de motor af en wacht tot alle delen tot stilstand zijn gekomen.

2. MONTAGE VAN GRASZAK–Ga vóór montage van de graszak als volgt te werk: open het uitlaatdeurtje en hang het zakframe over de scharnierpennen (Afb. 11). Laat zak tegen het huis rusten over de kokeropening. Sluit deurtje en zorg ervoor dat het de bovenzijde van de zakopening afsluit.

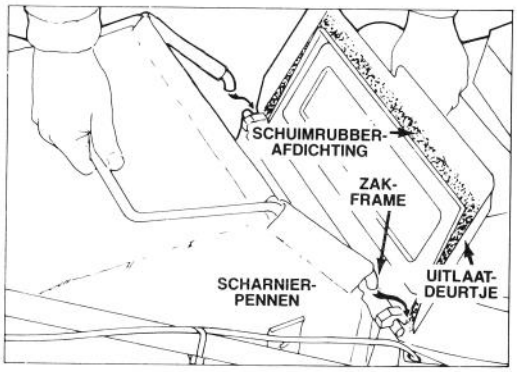

Afbeelding 11

3. VOLLE ZAK–Om na te gaan of de graszak vol is laat u de stuurhendel los en wacht u tot het mes stilstaat. Licht in de graszak knijpen om te kontroleren of de zak geleegd moet worden.

LET OP!

Open nooit het deurtje terwijl de motor draait omdat gras en andere deeltjes met grote kracht worden doorgestuwd en op die manier verwondingen kunnen veroorzaken.

De stof waaruit de graszak is gemaakt is voldoende sterk voor het opvangen van de meeste voorwer-pen zoals steentjes en andere. Niettemin is deze stof onder hevig aan normale slijtage. Kijk daarom de zak regelmatig na op slijtage; vervang hem desnoods door een originele TORO zak waarop deze zelfde waarschuwing is aangebracht.

4. VERWIJDEREN VAN DE GRASZAK–Zet de motor af en wacht tot alle delen tot stilstand zijn gekommen. Open het deurtje, hou het open, pak de graszak bij het handvat en verwijder hem omhoogtillend van de maaier. Laat het uitlaatdeurtje dichtvallen. Hou

handen en voeten voor alle veiligheid altijd weg van het huis terwijl de motor draait.

5. ZAK LEGEN–Pak de vangzakbeugel en de onderkant van de zak vast. De zak langzaam omdraaien en leegschudden.

N.B.: Indien de zak te vol is kan er gras in de kokeropening blijven steken. Normaal wordt dit in de zak geblazen zodra deze opnieuw is bevestigd en het mes opnieuw in beweging is gebracht. Mocht de kokeropening verstopt blijven, zet dan de motor af en wacht tot alle bewegende delen tot stilstand zijn gekomen alvorens te proberen de kokeropening vrij te maken.

HET AFSTELLEN VAN DE MAAIHOOGTE

Op het huis zijn drie cijfertjes aangebracht voor de verschillende maaihoogten. De ruitjes tussen de cijfers betekenen elk 12 mm graslengte meer.

1. Zet de motor af.

⚠ WAARSCHUWING

De snijhoogte niet veranderen bij draaiende motor.

2. Licht de huizing op, zodat het wiel van de grond is en u de hoogte gemakkelijker kunt afstellen. Pak de onderkant van de maaikast niet vast om de kap op te tillen. Druk de afstellingshefboom naar het wiel toe en zet hem op de gewenste stand (Afb. 12). Zorg ervoor dat de hefboom bij het afstellen in de inkepingen van de huizing valt. Stel alle wielen op dezelfde hoogte af.

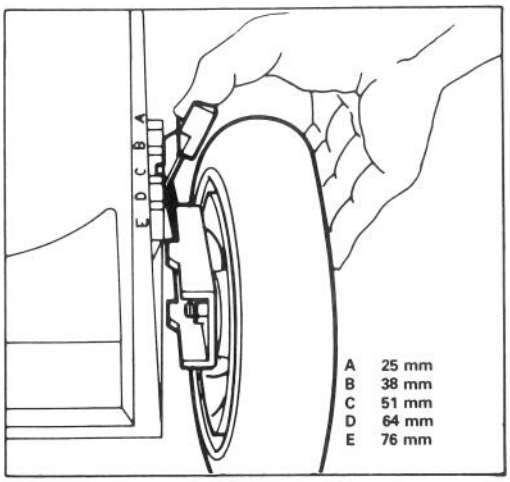

Afbeelding 12

N.B.: De voorwielen kunnen tot op 12 mm worden versteld. Trek de verstelhendel voorbij het cijfer 1 en laat de pen in de uitsparing op het huis vallen.

3. Wanneer maximum vermogen vereist is of wanneer de bodem sponzig is en de achterwielen dreigen weg te zinken, plaatst u de achterwielen 1 stand hoger. Zodra u opnieuw in normale omstandigheden werkt dient u voor en achter weer op gelijke hoogte in te herstellen om het beste maairesultaat te bereiken.

WERKING STUURHENDEL NAGAAN

De stuurhendel regelmatig kontroleren, tenminste éénmaal aan het begin van elk maaiseizoen, om u ervan te garanderen dat de mesremkoppeling naar behoren werkt.

1. Motor starten; Raadpleeg Starten op blz. 5.

2. De stuurhendel in de laagste stand duwen (Afb. 13). Dit ''Vergrendelt'' het mechanisme voor de inwerkstelling van het mes.

3. De stuurhendel naar de normale stand "mes in werking" heffen, ongeveer 5 cm onder de hendel. Het geluid van de "ventilator" en het bollen van de graszak duiden erop dat het mes in werking is en draait.

4. De stuurhendel loslaten. U hoort een ''bons,'' waarna het mes binnen drie sekonden dient te stoppen. Als het mes niet binnen drie sekonden stopt na het loslaten van de stuurhendel, de maaier niet meer gebruiken tot een erkende TORO Servicedealer er naar heeft gekeken. Het mesremkoppelingmechanisme werkt naar behoren indien het mes binnen drie sekonden stopt. Om beschadiging aan de mesremkoppeling te voorkomen vóór de normale werking wordt beïnvloed, doorgaan naar stap 5.

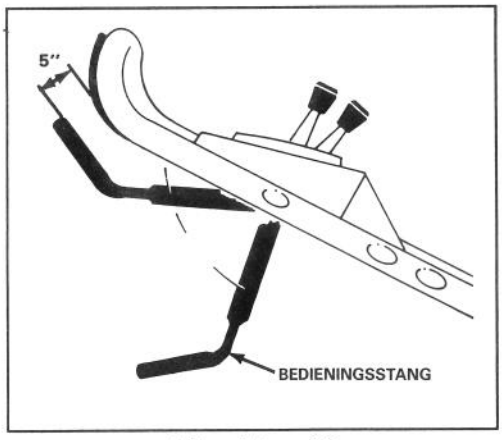

Afbeelding 13

5. Indien nodig, de motor starten.

6. De stuurhendel naar de laagste stand duwen en het mechanisme vergrendelen (Afb. 13).

7. De stuurhendel langzaam heffen naar een stand waar de graszak begint op te zwellen (ongeveer 13 cm onder hendel) (Afb. 13). Dit betekent dat het mes in werking is en begint te draaien.

NB: Deze tussenstand is niet de "natuurlijke" werkstand van de stuurhendel. Met deze stand kan men echter erachter komen of het mes begint te haperen wat later gevaarlijke situaties kan veroorzaken.

8. De stuurhendel loslaten.

NB: De stuurhendel is te ver omhoog getrokken indien u een "bons" hoort en de graszak onmiddellijk inzakt. Stappen 6, 7 en 8 herhalen maar de stuurhendel niet zo ver omhoog trekken als in stap 7.

Als de stuurhendel blijft hangen en het mes niet snel tot stilstand komt, duidt dat op beginnende slijtage wat tot onveilige situaties kan leiden. Laat de maaier door een erkende TORO service-dealer nakijken.

WAARSCHUWING: Als de stuurhendel blijft hangen en het mes niet snel tot stilstand komt, dient het mes voor het afzetten van de motor gestopt te worden. Hiertoe de stuurhendel omhoog duwen naar de normale werkstand en vervolgens loslaten.

ONDERHOUD

⚠ WAARSCHUWING

Trek de draad van de bougie voordat u bijstellingen of onderhoud verricht.

ONDERHOUDEN VAN DE LUCHTFILTER

Maak de luchtfilter onder normale omstandigheden na iedere 25 uren van gebruik schoon. Frekwentere reiniging is echter vereist, wanneer de maaier onder stoffige of vuile omstandigheden wordt gebruikt.

1. Zet de motor af en trek de draad uit de bougie.

2. Druk de sluitingstabs naar binnen en licht het deksel van de luchtfilter. Maak het deksel grondig schoon (Afb. 14).

3. Wanneer het luchtfilterelement vuil is, verwijder het uit de luchtfilter en maak het grondig schoon (Afb. 14).

A. WAS het element in een oplossing van water en vloeibaar afwasmiddel. Knijp het element zachtjes uit om het vuil te verwijderen, maar wring het niet, omdat het kan scheuren. Grondig wassen in schoon water.

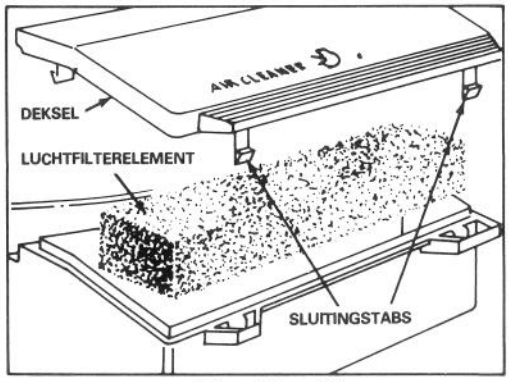

Afbeelding 14

B. DROOG het element in een schone doek. Knijp de doek uit, totdat het element droog is.

C. DOORDRENK het element met 90 ml motorolie SAE 30. Knijp het element uit om het teveel aan olie te verwijderen en de olie gelijkmatig te verdelen. Een vochtig element is wenselijk.

4. Plaats het luchtfilterelement en deksel terug.

Belangrijk: Gebruik de motor niet zonder luchtfilterelement, omdat dit waarschijnlijk buitengewone slijtage en beschadiging van de motor tot gevolg zal hebben.

VERVANGEN VAN DE BOUGIE

Gebruik een NGK BPR6ES bougie of equivalent. De juiste luchtopening is 0,813 mm. Verwijder de bougie na elke 25 uren van gebruik en controleer de conditie.

1. Zet de motor af en trek de draad van de bougie.

2. Maak het gebied rondom de bougie schoon en verwijder de bougie van de cylinderkop.

BELANGRIJK: Vervang een gescheurde, verstopte of vuile bougie. Schuur, schrap of maak electrodes nooit schoon, omdat dit beschadiging van de motor tot gevolg kan hebben, mocht er gruis in de cylinder raken.

3. Zet de luchtopening op 0,813 mm (Afb. 15). Installeer de bougie en pakkingszegel correct en draai de bougie stevig vast tot 20,4 N-m.

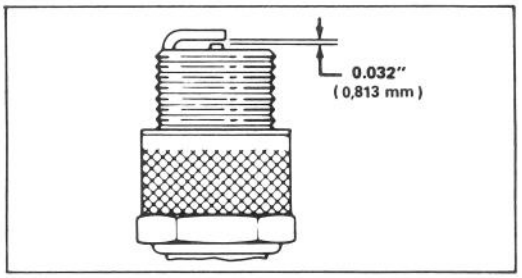

Afbeelding 15

AFTAPPEN VAN BENZINE

1. Zet de motor af en trek de draad van de bougie.

2. Verwijder de dop van de benzinetank en gebruik een pomphevel om de brandstof in een schone benzinetank af te tappen.

N.B. Dit is de enige aanbevolen methode om benzine af te tappen.

BIJSTELLEN VAN HET GASMANET

Bijstelling van de gasmanetregeling kan nodig zijn wanneer de motor niet start of afslaat. Het gasmanet moet bijgesteld worden, wanneer u een nieuwe benzinekabelassemblage installeert.

1. Zet de motor af en trek de draad van de bougie.

2. Sluit de deur van de maaihuizing en verwijder de graszak.

3. Zet het gasmanet op SNEL.

4. Maak de kabelklemschroef los, totdat de gaskabel heen en weer geschoven kan worden (Afb. 16). Trek zachtjes aan de gaskabel om speling te verwijderen en draai de kabelklemschroef vast, zodat de afstelling verzekerd is.

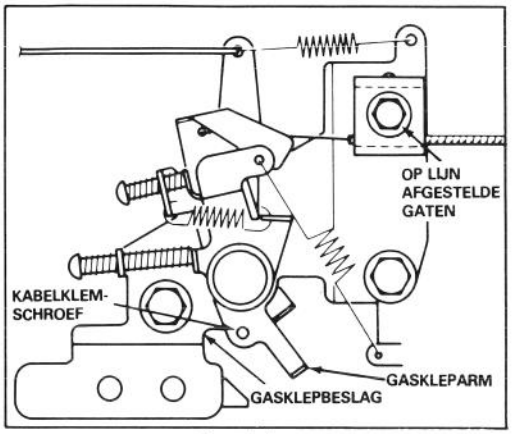

Afbeelding 16

VERVERSEN VAN CARTEROLIE

Ververs de olie na de eerste 2 uren van gebruik en daarna na iedere 25 uur. Omdat warme olie beter afgetapt kan worden en meer verontreinigingen meevoert dan koude olie, is het aan te bevelen de motor een minuut of zo te laten lopen, alvorens de olie te verversen.

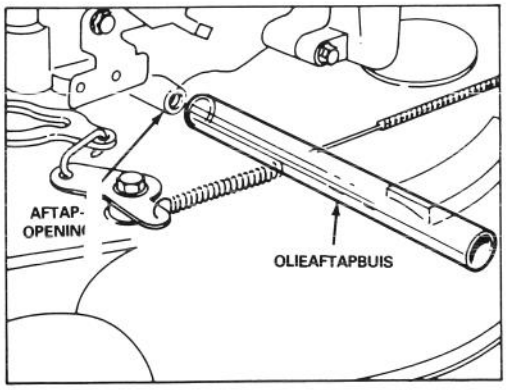

Afbeelding 17

1. Zet de motor af en trek de draad van de bougie.

2. Verwijder de graszak. Tap benzine uit brandstoftank: Verwijs naar "Aftappen van benzine", pagina 9.

3. Til de linkerzijde van de maaier tenminste 25 cm op en verwijder de aftapstop.

4. Schuif de slang voor het aftappen van de olie over de opening en laat de maaier zakken (Afb. 17). Til de rechterzijde van de maaier op, totdat alle olie in de afvoerbak is gevloeid.

5. Bevestig de aftapstop na het aftappen weer en vul de motor met verse olie: Verwijs naar "Het vullen van carter met olie", pagina 3.

REGELING VAN DE WIELAANDRIJVING

Indien de machine geen zelfaandrijving heeft of de neiging vertoont vooruit te rijden waneer de aandrijving niet is ingeschakeld, moet de aandrijfkabel bijgesteld worden.

1. Zet de motor auf en trek de draad van de bougie.

2. Trek de stuurhendel naar boven tot u enige weerstand voelt. Bij een juiste instelling komt de hendel ongeveer 3,5 cm van de stuurstang (Afb. 18).

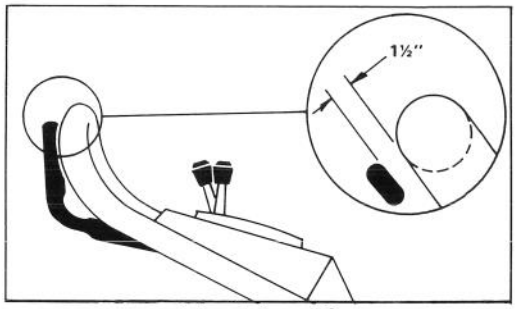

Afbeelding 18

3. De knop links onder op het controlepaneel draaien om de aandrijfkabel af te stellen (Afb. 19). De knop in de richting van het plusteken draaien

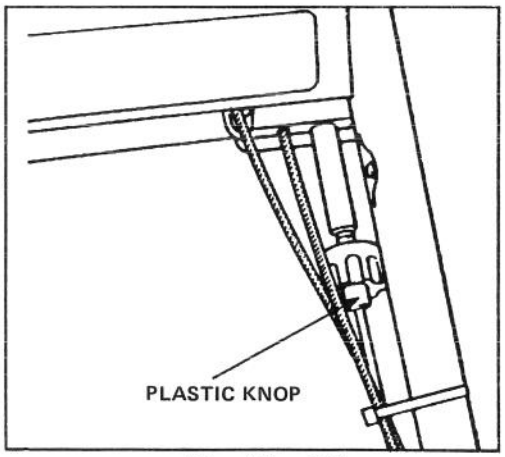

Afbeelding 19

om de afstand aandrijfkabel tussen stuurstang en hendel te vergroten. De knop in de richting van het minteken draaien om de afstand tussen de stuurstang en hendel te verkleinen.

4. Herhaal de stappen 2 en 3 tot de afstand korrekt is.

CONTROLEREN/VERWIJDEREN/SLIJPEN VAN HET MES

1. Zet de motor af en trek de draad van de bougie.

2. Tap benzine uit brandstoftank: Verwijs naar "Aftappen van benzine", pagina 9.

3. Zet de maaier op de rechterzijde (Afb. 20).

4. CONTROLEREN VAN HET MES — Inspekteer het mes zorgvuldig op scherpte en slijtage, speciaal het raakvlak van de vlakke en ronde delen (Afb. 21A). Controleer het mes voor gebruik van de maaier, omdat zand en ander schurend materiaal het metaal dat het raakvlak vormt tussen de vlakke en ronde delen van het mes kan doen afslijten. Vervang het mes wanneer u gleuven of slijtage bemerkt (Afb. 21B en C). Verwijs naar stap 5.

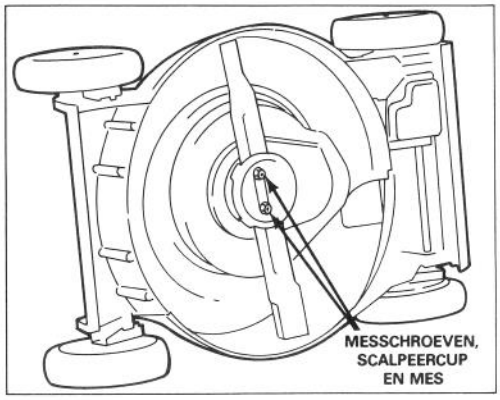

Afbeelding 20

5. VERWIJDERING VAN HET SNIJMES–Neem het uiteinde van het mes vast met een vod of een dik gevoerde handschoen. Verwijder de moeren, de afdekkop, het mes zelf, de afstandsring en de roterende schermplaat (Afb. 20 en 22).

⚠ WAARSCHUWING

Indien u het mes teveel laat slijten kan er een spleet bij de wiek ontstaan. Er kan dan tenslotte een stuk van het mes afbreken met als gevolg dat u of een bijstaander een ernstig ongeluk kunt oplopen.

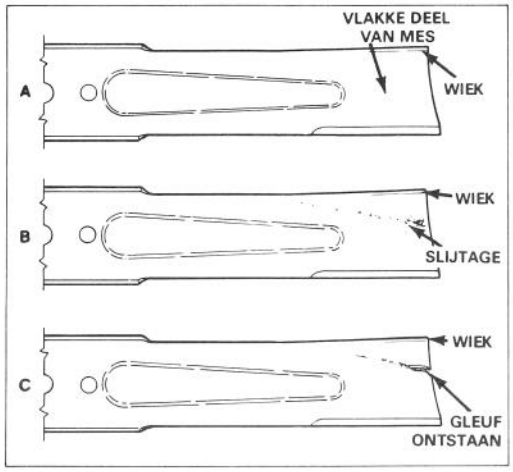

Afbeelding 21

N.B. Voor optimale maaiprestatie, installeer een nieuw mes in het begin van het maaiseizoen. Vijl in de loop van het jaar de kleine inkepingen bij, zodat de snijkant scherp blijft.

6. SLIJPEN VAN HET MES — Slijp de bovenkant van het mes met een vijl en behoud de oorspronkelijke snijhoek (Afb. 23). Het mes blijft in balans, wanneer van beide snijkanten eenzelfde hoeveelheid wordt weggeslepen.

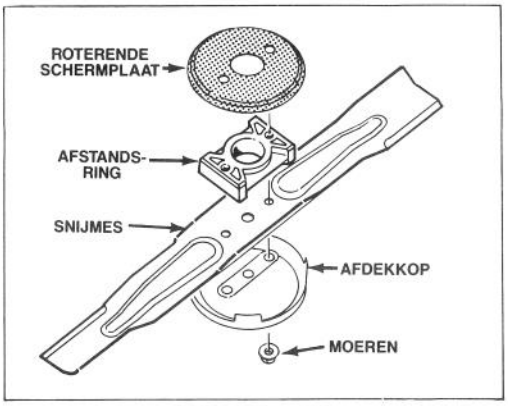

Afbeelding 22

BELANGRIJK: Controleer de balans van het mes met een messchaal. Een goedkope messchaal kan bij een ijzerwaren winkel worden verkregen. Een uitgebalanceerd mes blijft horizontaal en een ongebalanceerd mes zal op de zware kant gaan liggen. Als het mes uit balans is, vijl dan wat metaal van de snijkant aan het zware "uiteinde" van het mes.

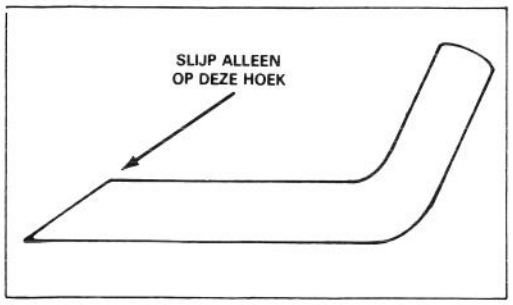

Afbeelding 23

7. Plaats de roterende schermplaat (met de buitenflens weg van het huis), de afstandsring, het scherpe uitgebalanceerde snijmes en de afdekkop in volgorde op de as en zet ze vast met de mes moeren. Wiekgedeelte van het mes moet naar bovenkant van maaihuis wijzen. Draai de moeren tot 20-37 N.m.

SMERING

Voor- en achterwielen moeten na iedere 25 uren van gebruik of aan het eind van het seizoen gesmeerd worden.

1. Breng 2 of 3 druppels lichte olie aan op de binnen- en buitenzijde van alle wieltappen. Laat de wielen enkele omwentelingen maken om de olie te verspreiden in de hulzen. Wrijf overtollige olie weg.

2. Plaats de hendels voor de maaihoogte in stand "2". Maak de smeernippels schoon (Afb. 24). Plaats de smeerpomp op de nippels en spuit 2 tot 3 keer wat litiumhoudend smeerolie nr. 2 Multi-Purpose.

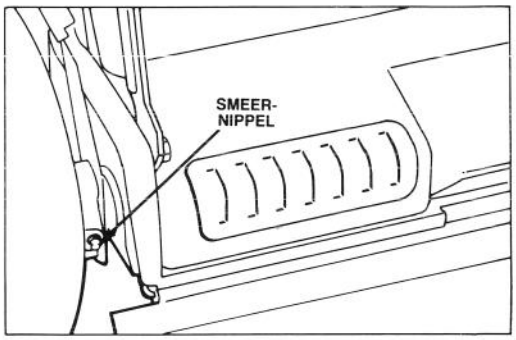

Afbeelding 24

AFSTELLING VAN DE MESREM

De mesrem moet eventueel worden bijgesteld als het maaien minder goede resultaten oplevert of de graspakking minder vlot verloopt, of als u hoort dat de motor tijdens het grasmaaien duidelijk sneller draait dan het mes.

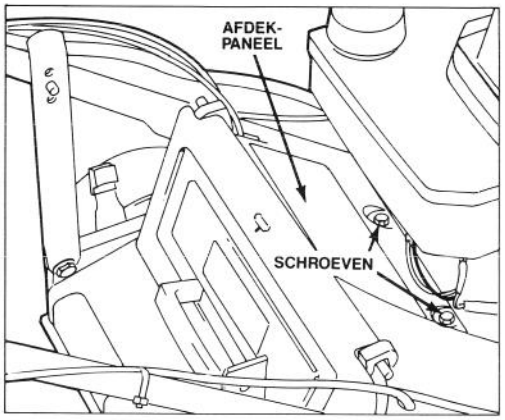

Afbeelding 25

1. Zet de motor af. Ontkoppel bougie en kabel.

2. Verwijder de 2 schroeven van het afdekpaneel op het huis (Afb. 25). Verwijder ook de afdekplaat.

3. Trek de stuurhendel naar beneden en vervolgens naar boven tegen de maairhendel aan. Met stuurhendel tegen maaierhendel aan. Met Stuur-

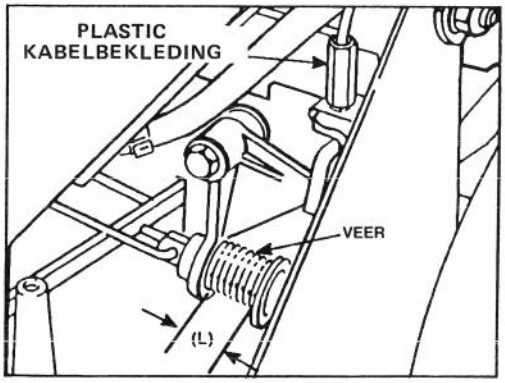

Afbeelding 26

hendel tegen maaierhendel aan nu de veerlengte (L) meten, zie afb. 26.

4. Als de veerlengte groter dan 3 cm is, moet deze afgesteld worden.

5. De plastic kabelbekleding (Afb. 26) afstellen door deze naar links te draaien tot de veerlengte iets meer dan 2,5 cm bedraagt (zie opmerking hieronder).

N.B. Als de veerlengte niet tot minder 3,0 cm kan worden afgesteld voordat men het afstellingseinde bereikt, betekent dit dat de koppelingsriem versleten is en vervangen moet worden. Na vervanging de kabel afstellen zoals bovenstaand beschreven.

6. Vertikaal paneel weer aanbrengen.

REINIGING AFDEKPANELEN MESREMKOPPELING

Het afdekpaneel voor de mesremkoppeling en het gedeelte achter het afdekpaneel moeten regelmatig gereinigd worden, zeker aan het begin van het maaiseizoen, voor optimale prestaties en ter voorkoming van slijtage.

REINIGING ACHTER HET AFDEKPANEEL

1. Zet de motor af en trek de draad van de bougie.
2. De twee plaatschroeven (1,27 cm) waarmee het afdekpaneel aan de bovenkant van het maaihuis is bevestigd losdraaien en het afdekpaneel verwijderen (Afb. 27).

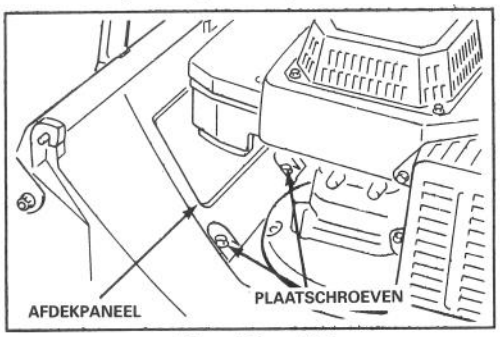

Afbeelding 27

NB: Om de afdekpaneelschroeven makkelijk te bereiken, de tween plaatschroeven van de benzinetank losdraaien en de benzinetank verwijderen.

3. Het vertikale paneel voor de transmissie verwijderen door deze recht omhoog te trekken (Afb. 28).
4. Al het vuil achter het afdekpaneel verwijderen (Afb. 29).

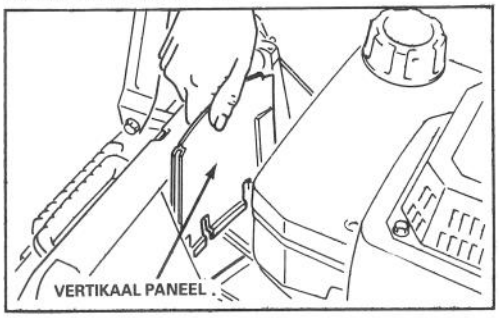

Afbeelding 28

5. Vertikaal paneel weer aanbrengen. Het afdekpaneel met de twee 1,27 cm plaatschroeven weer aan de bovenkant van het maaihuis bevestigen.
6. Draad weer op bougie aanbrengen.

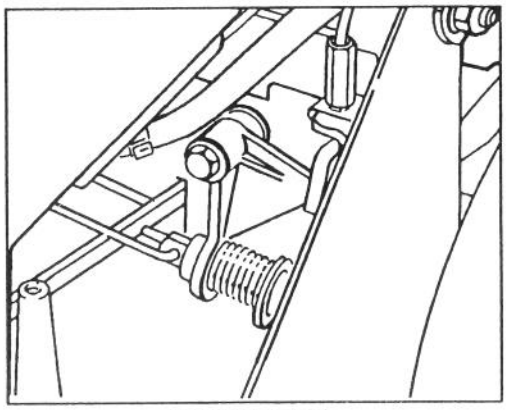

Afbeelding 29

REINIGING AFDEKPANEEL MESREMKOPPELING

1. Zet de motor af en trek de draad van de bougie.
2. Tap benzine vit brandstoftank: Verwijs naar "Aftappen van benzine," pagina 9.

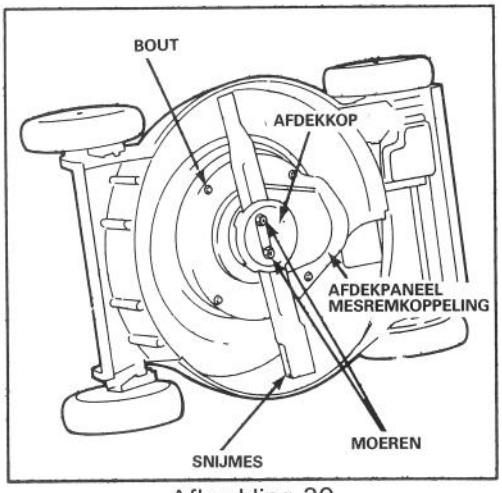

Afbeelding 30

3. Zet de maaier op de rechterzijde.
4. Verwijder de (2) moeren, de afdekkop, het mes, de afstandsring, de roterende schermplaat en de (4) bouten waarmee het afdekpaneel voor de mesremkoppeling aan de bovenkant van het maaihuis is bevestigd (Afb. 30 en 31).
5. Afval aan de binnenkant van het paneel wegvegen of schrapen.
6. Breng het afdekpaneel voor de mesremkoppeling terug aan met behulp van de (4) bouten, de roterende schermplaat (buiten de flens die van de huizing vandaan is gericht),

ONDERHOUD

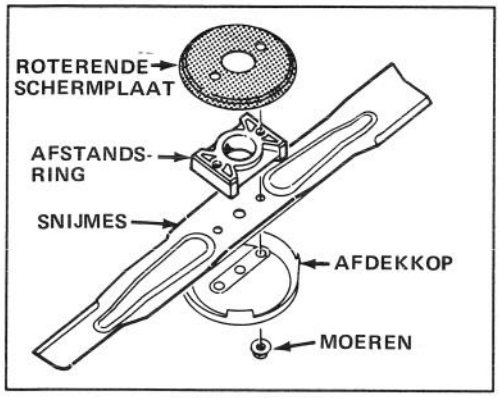

Afbeelding 31

de afstandsring, het mes, de afdekkop en de (2) moeren. De wiek van het mes moet in de richting van de bovenkant van het maaihuis staan. De moeren tot 20-37 N•m aanschroeven.

7. Draad weer op bougie aan brengen.

SCHOONMAKEN VAN DE MAAIHUIZING

Houd voor een optimale performance de onderzijde van de maaihuizing en de binnenkant van de afvoer schoon.

1. Zet de motor af en trek de draad van de bougie.

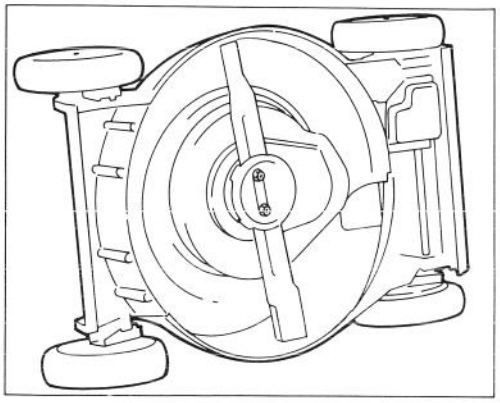

Afbeelding 32

2. Tap benzine uit brandstoftank: Verwijs naar "Aftappen van benzine", pagina 9.

3. Zet de maaier op de rechterzijde (Afb. 32). Pas op dat u het mes niet roteert. Dit kan tot problemen bij het starten leiden.

4. Verwijder vuil en gemaaid gras dat aan de huizing geplakt zit en spuit deze met een tuinslang af. Schrap het resterende vuil met een houten schraper af. Vermijd naden en scherpe hoeken.

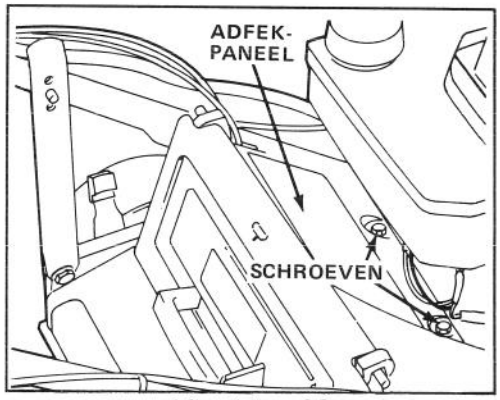

Afbeelding 33

5. Verwijder gras of andere voorwerpen van het uitlaatdeurtje en de scharnieren zodat het deurtje goed blijft functioneren. Wanneer u het deurtje schoonmaakt moet u wel ervoor zorgen dat u de afdichtingsring niet beschadigt.

6. Afdekpaneel op het maaihuis verwijderen en het gedeelte rondem het mesremmechanisme reinigen (Afb. 33).

MAAIER GEREEDMAKEN VOOR OPBERGING

1. Bij langdurige opslag de benzine aftappen of een brandstofadditief toevoegen vóór opslag. Om de benzine af te tappen wordt u verwezen naar blz. 9, Benzine-afvoer. Nadat de benzine is afgetapt, de motor starten en laten draaien tot alle resterende brandstof is verbruikt en de motor stopt. Deze procedure nog tweemaal herhalen om te verzekeren dat er geen benzine meer in de motor achterblijft. Als de benzine niet wordt afgetapt, ontstaat er een harsachtige neerslag die werking van de motor nadelig kan beïnvloeden en ook problemen bij het starten kan veroorzaken.

De brandstof kan wel in de benzinetank worden gelatin als een additief, zoals de stabilisator/conditioner van Toro, wordt toegevoegd en door de motor wordt gevoerd vóór opslag. Deze stabilisator/conditioner is gebaseerd op een aardoliedestillaat. Toro raadt her gebruik can stabilisatoren op alcoholbasis zoals ethanol, methanol of isopropyl af. De aanbevolen hoeveelheid brandstofadditief gebruiken zoals aangegeven.

Onder normale omstandigheden behouden brandstofadditieven 6 tot 8 maanden lang hun werking in brandstof.

2. Tap olie af: Verwijs naar "Verversen van carterolie", pagina 10. Nadat de olie is afgetapt, vul de carter pas met olie nadat de volgende handelingen zijn verricht 3-11).

ONDERHOUD

3. Verwijder de bougie en giet 2 eetlepels SAE 30 olie in het bougiegat van de cylinder. Trek starter langzaam omhoog zodat de olie zich verdeelt over de binnenkant van de cylinder. Bevestig de bougie en draai deze vast tot 20,4 N-m. BEVESTIG DE HOOGSPANNINGS-DRAAD NIET AAN DE BOUGIE.

4. Maak de onderkant van de huizing schoon: Verwijs naar "Schoonmaken van de maaihuizing", pagina 14.

5. Controleer de conditie van het mes: Verwijs naar "Controleren/Verwijderen/Slijpen van het mes", pagina 11.

6. Draai alle moeren, bouton en schroeven vast.

7. Haal vuil en kaf can de cylinder, koelribben en ventilator, Verwijder ook gras, vuil en viezigheid aan de buitenkant can de motor, de bekleding en de bovenkant van de maaihuizing.

8. Maak de luchfilter schoon: Verwijs naar "Onderhouden van de luchfilter", pagina 9.

9. Smeer de wielen: Verwijs naar "Smering", pagina 12.

10. Voor de reinigung van de afdekpanelen van de mesremkoppeling: Reiniging afdekpanelen mesremkoppeling op blz. 12 raadplegen.

11. Werk alle geroeste en geschilverde verf-plekken bij. Toro Re-Kote verf is verkrijgbaar bij een gemachtigd TORO Service Dealer.

12. Vul de carter met olie: Verwijs naar "Het vullen van de carter met olie", pagina 3.

13. Berg maaier in een droge plaats op. Bedek de maaier om hem schoon te houden en te beschermen.

FACULTATIEVE VONKENVANGER — ONDERDEEL #56-6730

Indien plaatselijke-, provinciale- of staatsregelingen een vonkenvanger voorschrijven, dan kan deze bij de plaatselijke gemachtigde TORO Service Dealer gekocht worden. Gebruik van de maaier zonder vonkenvanger in Californisch bos-, struik- of grasland is in overtreding met de wet. Sectie 4442 Public Recources Code.

IDENTIFICATIE VAN HET PRODUCT

Een model- en serienummer plaatje bevindt zich aan de achterzijde van de maaihuizing, bij de afvoerdeur. Verwijs in uw correspondentie of wanneer u vervangingsonderdelen nodig hebt altijd naar de specifieke nummers op dit plaatje.

TORO SERVICE HULP

Indien u hulp nodig hebt betreffende veiligheid, montage en onderhoud of het verhelpen van storingen, neem dan contact op met de plaatselijke gemachtigde TORO Service Dealer of Distributeur. Sla de "Gouden Gids" na voor assistentie. De dealer en distributeur hebben, afgezien van bekwame service monteurs en technici, de door de fabriek goedgekeurde accessoires en vervangingsonderdelen in voorraad. Houd uw Toro een hele TORO. Koop alleen echte TORO vervangingsonderdelen en accessoires.