FORMULAR NR. 3320-732

TORO®

MODEL NR. 26621B-2000001
OG SENERE

INSTRUKTIONSBOG

0,53 m REAR BAGGER

(GRÆSSLÅMASKINE MED BAGMONTERET OPSAMLINGSPOSE)

DANISH

⚠ SIKKERHEDSVEJLEDNING

ADVARSEL: Udstødningsgas indeholder kulilte, der er et lugtfrit, dødbringende giftstof. Kulilte menes at medføre fosterskader. Start derfor ikke motoren indendørs eller i lukkede rum.

FØR BRUG

1. Læs denne instruktionsbog omhyggeligt, før græsslåmaskinen tages i brug. Lær at bruge styrehåndtagene og maskinen rigtigt. Lad aldrig børn betjene græsslåmaskinen, og lad kun voksne betjene den efter forudgående instruktion.
2. Hold andre, især børn og kæledyr, væk fra det område, hvor maskinen skal bruges. Undersøg nøje dette område, og fjern pinde, sten, ståltrådsnet og affald.
3. Bær lange bukser og solidt fodtøj. Brug ikke maskinen iført åbne sandaler eller barfodet.
4. Kontroller brændstofmængden før start af motoren. Fyld ikke tanken op indendørs, når motoren kører, eller før motoren er kold adskillige minutter efter brugen. Tør spildt benzin op før start af motoren.
5. Fjern ikke plader, skærme og sikkerhedsanordninger. Reparer eller udskift defekte eller ødelagte dele.

UNDER BRUG

6. Træktransmissionsgearet og kniven er konstrueret til at stoppe, når reguleringshåndtaget slippes. Kontroller, at styre- og bremseanordningerne fungerer tilfredsstillende, hver gang maskinen anvendes.
7. Start ikke motoren indendørs.
8. Sørg altid for at have godt fodfæste. Hold godt fast om styregrebet, og gå; løb aldrig. Brug aldrig maskinen, når græsset er vådt. Slå kun græsset i dagslys eller ved tilstrækkelig elektrisk belysning.
9. Slå på tværs af græsskråninger; aldrig op og ned. Pas på, når der skiftes retning på skråninger. Slå ikke meget stejle skråninger.
10. Bær altid beskyttelsesbriller eller anvend anden beskyttelse af øjnene ved brug af maskinen for at beskytte dem mod objekter, som maskinen kan blæse ud. Hold ansigt, hænder og fødder væk fra rotorhuset og kniven, når motoren kører. Bliv bag ved styregrebet, indtil motoren er stoppet, og hold dig altid væk fra udblæsningsåbningen.
11. Sørg for, at udblæsningslemmen er lukket, ved jorddækning. Ved anvendelse af opsamlingspose skal motoren stoppes, før opsamlingsposen fjernes og tømmes.
12. Sluk motoren, og fjern først fremmedelementer fra slisken, når alle bevægelige dele er stoppet.
13. Eftersom kniven roterer i nogle sekunder, når du har sluppet reguleringshåndtaget, skal du blive bag ved styregrebet, indtil alle bevægelige dele er stoppet.
14. Hvis du påkører et fremmedelement, eller hvis maskinen ryster unormalt, skal du stoppe motoren og tage tændrørskablet af. Kontroller, at maskinen ikke er ødelagt, og foretag de nødvendige reparationer, før maskinen tages i brug igen.
15. Stop motoren før justering af klippehøjden.
16. Stop motoren, når du krydser en grussti, vej eller et fortov.
17. Stop motoren, før du forlader betjeningspositionen, som er bag ved styregrebet. Tag tændrørskablet af, når maskinen forlades.
18. Rør ikke lydpotten og motoren, mens den kører, eller lige efter at den er stoppet, eftersom lydpotten og motoren er så varme, at de kan forårsage forbrændinger.

VEDLIGEHOLDELSE

19. Foretag kun den vedligeholdelse, der er beskrevet i instruktionsbogen. Hvis større reparationer er påkrævet, eller hvis der ønskes assistance, kontaktes en autoriseret TORO-serviceforhandler.
20. Stop motoren, og tag tændrørskablet af, før du renser, undersøger, efterser eller justerer maskinen. Hold kablet væk fra tændrøret for at undgå start af motoren.

⚠ SIKKERHEDSVEJLEDNING

21. Kontroller og efterspænd hyppigt alle møtrikker, bolte og skruer, således at maskinen altid er i forsvarlig stand. Sørg for, at knivens møtrikker er efterspændt til 20-37 N-m.

22. Fjern overflødigt fedt, græs, blade og ophobninger af affald fra motoren med henblik på at nedsætte brandfaren.

23. Undersøg hyppigt græsopsamlingsposen for slitage eller forringelse. Udskift den med en ny pose af beskyttelsesmæssige hensyn.

24. Lad motoren afkøle før en eventuel tildækning af maskinen. Opstald ikke maskinen tæt ved åben ild, eller hvor benzindampe kan antændes ved en gnist.

25. Lad ikke motoren køre med for stor hastighed ved at ændre på reguleringsindstillingerne.

26. Maskinen opfylder de gældende sikkerhedsstandarder for rotationsgræsslåmaskiner på fremstillingstidspunktet. Brug originale TORO-reservedele og -tilbehør for at sikre optimal ydelse og maskinens fortsatte sikkerhedsopfyldelse. Anvendelse af reservedele og tilbehør, der er fremstillet af andre producenter, kan medføre, at sikkerhedsstandarderne ikke opfyldes, hvilket kan være farligt.

SYMBOLER



INDHOLDSFORTEGNELSE

	Side
Montering	3
Før brug	4
Brugsvejledning	5-8
Vedligeholdelse	8-14
Eftersyn af luftfilter	8-9
Udskiftning af tændrør	9
Tømning af benzintank	9
Justering af gashåndtag	9
Udskiftning af olie i krumtaphus	9-10
Justering af hjultransmissionsgear	10
Eftersyn/udskiftning/slibning af knif	10-11
Smøring	11
Justering af knivbremse	11-12
Rensning af knifbremsekoblings-skærme	12-13
Rensning af rotorhus	13-14
Klargøring af maskine til langtidsopstaldning	14
Ekstra gnistfænger	14
Produktidentifikation	14
TORO-service	14

MONTERING

MONTERING AF STYREGREB OG OPSAMLINGSPOSE

1. Adskil styregrebets ender, og skyd dem ind over monteringsstudsene på rotorhuset (fig. 1).

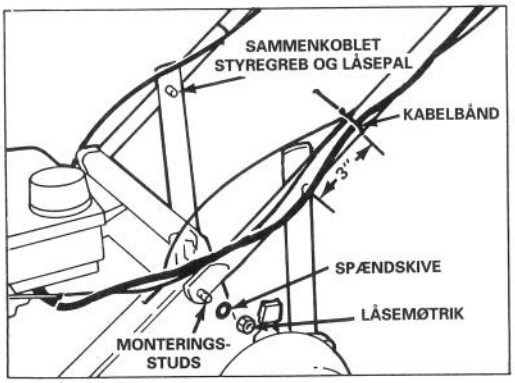

Figur 1

2. Fastgør begge sider af styregrebet til monteringsstudsene med spændskive og møtrik (fig. 1).

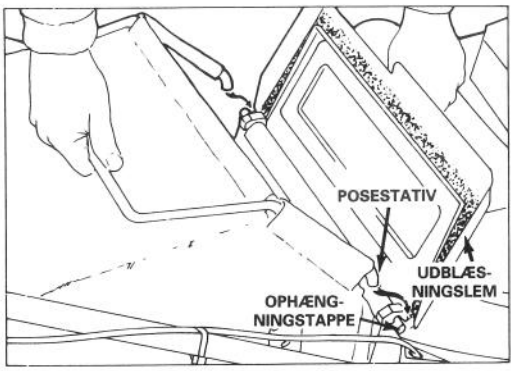

Figur 2

3. Bøj grebets låsepaler indad, bevæg grebet op eller ned, således at grebets studse kan skydes ind i de midterste huller i begge låsepaler (fig. 1).

4. Grebets højde kan justeres til den ønskede position ved at flytte studsene til et af de andre huller i grebets låsepaler.

5. Fastgør styrekablerne til begge sider af grebet ca. 8 cm over studsene (fig. 1).

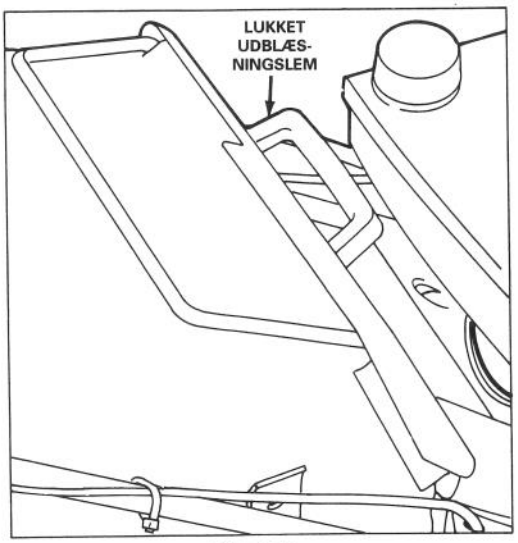

Figur 3

6. Græsopsamlingsposen monteres ved at løfte udblæsningslemmen og hægte posens stativ på ophængningstappene (fig. 2). Posen skal hvile på rotorhuset over udblæsningsåbningen. Luk udblæsningslemmen, og kontroller, at den slutter til omkring poseåbningen (fig. 3).

FØR BRUG

PÅFYLDNING AF OLIE I KRUMTAPHUS

Krumtaphuset skal allerførst påfyldes 0,6 l SAE 10W30-olie. Brug selvrensende olie af høj kvalitet med det amerikanske olieinstituts (American Petroleum Institute) "serviceklassifikation" MS, SC, SD, SE eller SF.

Sørg for, at oliestanden er mellem ADD (påfyld) og FULL (fuld) på målepinden før hver brug af maskinen. Påfyld olie, hvis oliestanden er for lav.

1. Placer maskinen på en plan overflade, og tør af omkring målepinden.
2. Fjern målepinden ved at dreje dækslet 1/4 omgang mod uret.
3. Tør målepinden af, og anbring den i oliepåfyldningshullet. Drej dækslet 1/4 omgang med uret. Fjern derefter målepinden, og kontroller oliestanden (fig. 4). Hvis oliestanden er for lav, påfyldes olie, således at oliestanden når til FULL-mærket på målepinden. PÅFYLD IKKE OLIE OVER FULL-MÆRKET, EFTERSOM MOTOREN KAN BLIVE ØDELAGT VED START. PÅFYLD OLIEN LANGSOMT.

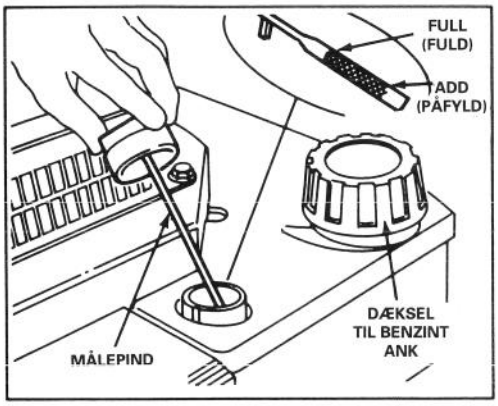

Figur 4

4. Anbring målepinden i oliepåfyldningshullet, og drej dækslet 1/4 omgang med uret, således at målepinden låses.

OBS.: Kontroller oliestanden, hver gang maskinen bruges, eller for hver 5. arbejdstime. Første olieskift skal ske efter de 2 første arbejdstimer; derefter skal olieskift ske for hver 25. arbejdstime. Hyppigere olieskift er påkrævet under støvede eller snavsede forhold.

PÅFYLDNING AF BENZIN

OBS.: TORO anbefaler brug af frisk og ren <u>BLYFRI</u> benzin med middelhøjt oktantal i TORO's benzindrevne produkter. Blyfri benzin har rene forbrænding, forlænger motorens levetid og forbedrer motorstart ved at nedsætte opbygning af aflejringer i forbrændingskammeret. Blyholdig benzin kan dog anvendes, hvis blyfri benzin ikke er tilgængelig.

1. Tør af omkring dækslet til benzintanken, og fjern dette fra benzintanken (fig. 4). Fyld tanken op med blyfri benzin indtil 6-13 mm fra tankens top.
2. Skru dækslet på benzintanken, og tør spildt benzin op.

VIGTIGT: Bland ikke olie i benzinen. Brug aldrig metanol, benzin, der indeholder metanol, gasohol, der indeholder over 10% ætanol, superbenzin eller mineralsk terpentin, da dette kan ødelægge motorbrændstofsystemet.

TORO anbefaler ligeledes, at der regelmæssigt anvendes TORO Stabilizer/Conditioner i alle TORO's benzindrevne produkter ved brug og under opstaldning. TORO Stabilizer/Conditioner renser motoren under brug og hindrer dannelse af gummiagtige lakaflejringer i motoren ved opstaldning.

BRUG IKKE ANDRE BRÆNDSTOFADDITIVER END DEM, DER ER FREMSTILLET TIL BRÆNDSTOFSTABILISERING VED OPSTALDNING, F.EKS. TORO STABILIZER/CONDITIONER ELLER LIGNENDE PRODUKTER. TORO STABILIZER/CONDITIONER ER ET OLIEDESTILLATBASERET STABILISERINGS-/KONDITIONERINGSMIDDEL. TORO FRARÅDER BRUG AF STABILISATORER PÅ ALKOHOLBASIS, F.EKS. ÆTANOL, METANOL ELLER ISOPROPYL. BRUG ALDRIG ADDITIVER FOR AT ØGE MASKINENS EFFEKT ELLER YDELSE.

FARE!

Benzin er et uhyre brændbart materiale og kan eksplodere under visse forhold. Ryg ikke ved omgang med brændstof, og hold det adskilt fra åben ild og gnister. Køb aldrig benzin til mere end 30 dages forbrug. Opbevar benzin i en godkendt beholder, og gem den væk, således at børn ikke kan få fat i den.

Påfyld benzin udendørs, og kun når motoren er kold. Fyld tanken indtil 6-13 mm fra toppen, således at brændstoffet kan udvide sig. Brug en tragt eller tud for at undgå at spilde benzin. Tør spildt benzin op.

BRUGSVEJLEDNING

STOR ANVENDELIGHED

BAGMONTERET OPSAMLINGSPOSE – til opsamling af saftigt græs om foråret, således at græsplænen holdes fri af sammenfiltret afklippet græs.

SLÅNING UDEN GRÆSOPSAMLING – til jorddækning om sommeren, når græsset vokser langsommere og er mere tørt. Græsopsamlingsposen fjernes, og udblæsningslemmen lukkes (fig. 5).

SIDEUDBLÆSNING – til spredning af afklippet græs med ekstra bagmonteret sideudblæsningslisk, der kan monteres på ingen tid. Anordningens placering mellem styregrebets to ender giver mulighed for klipning på begge sider (fig. 6).

FJERNELSE AF SAMMENFILTRET GRÆS – ekstraudstyret TORO Dethatcher kan ved forårets slutning anvendes til at rive og ryste gennem græsset, hvorved sammenfiltret græs løsnes og bekvemt suges op i posen (fig. 7).

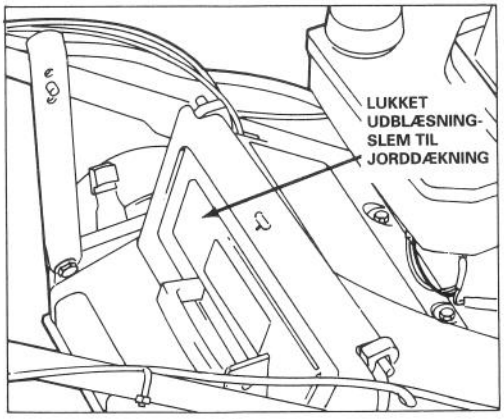

Figur 5

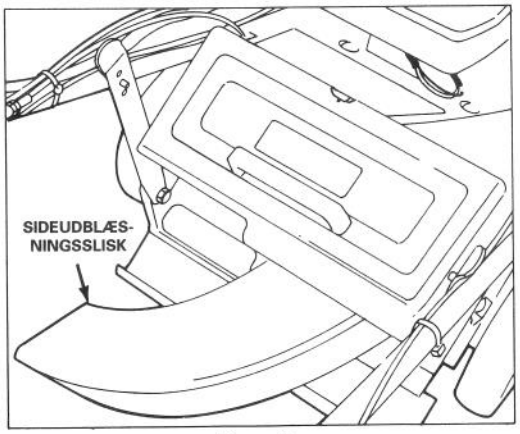

Figur 6

BETJENINGSRÅD

1. KONTROLLER OLIESTAND – Opretholdoliestanden mellem ADD og FULL på målepinden.

2. FØR BRUG – Kontroller, at knivbremse, selvkørselstransmissionsgear og reguleringshåndtag fungerer korrekt. Når reguleringshåndtaget slippes, medfører konstruktionen, at kniven og selvkørsels-transmissionsgearet stopper.

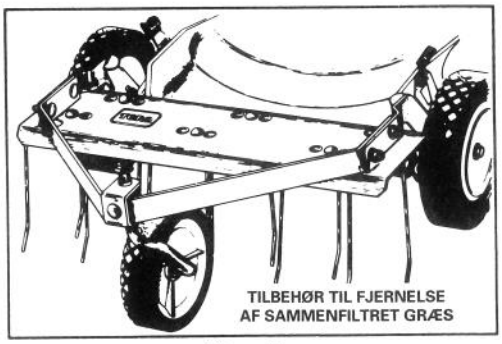

Figur 7

3. KLIPNING OG GRÆSOPSAMLING – Det bedste resultat opnås, når motoren kører med maksimal hastighed, og kun den øverste 1/3 af græsset slås. Ved højt græs anvendes den største klippehøjde under den første klipning. Derefter slås græsset med en mere normal indstilling. Hvis der klippes for højt græs, kan maskinen tilstoppes, hvorefter motoren går i stå.

Ved klipning under tørre og støvede forhold indstilles gasspjældet, således at hastigheden nedsættes med henblik på at reducere den støvmængde, som maskinen frembringer.

4. SKARP KNIV – Start hver klippesæson med en skarp kniv. Hak files ud med mellemrum.

START, STOP OG SELVKØRSEL

1. STYREHÅNDTAG – Gashåndtag, håndtag til indstilling af kørselshastighed og reguleringshåndtag til selvkørsel er anbragt på det øverste styregreb (fig. 8). Snorestarter findes øverst på motoren.

2. Forbind tændrørskablet, og indstil hastighedsvælgeren til "N" på selvkørende modeller (fig. 8).

3. SNORESTART – Indstil gashåndtaget til CHOKE. Sørg for, at du og maskinen står sikkert, ved at anbringe den ene fod på rotorhusets øverste venstre side, hvor fodsymbolet er angivet. Træk i snorestar-

BRUGSVEJLEDNING

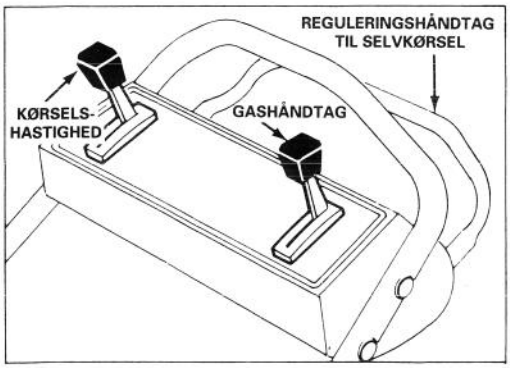

Figur 8

teren, der er monteret på motoren (fig. 9), indtil motoren tager fat, og træk derefter hårdt for at starte motoren. Reguler på gashåndtaget, når motoren starter.

4. KØRSELSHASTIGHED (fig. 8) – Indstil kørselshastigheden efter ønske. "1" er langsomt, "2" er middelhastighed og "3" er hurtig gåhastighed. Flyt hastighedsvælgeren til "N", når maskinen skal bruges til trimning, og hver gang den forlades.

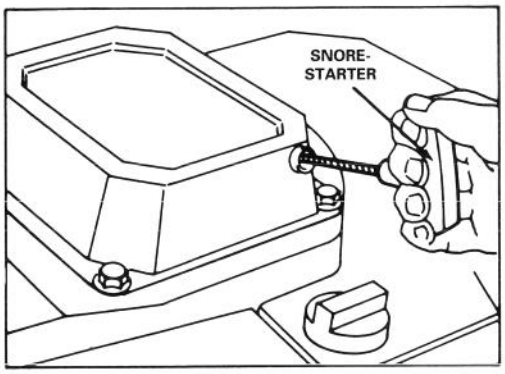

Figur 9

5. KNIV- OG TRÆKBETJENING (fig. 10) – Flyt reguleringshåndtaget til "A", og løft det for at tilkoble kniv "B". Indstil hastighedsvælgeren efter ønske, og tryk reguleringshåndtaget mod "C" for at køre. Kørselshastigheden er forskellig alt efter mellemrummet mellem reguleringshåndtaget og styregrebet. Slip gradvist reguleringshåndtaget til midterpositionen for at frakoble træktransmissionsgearet med fortsat tilkobling af kniven. Hvis du ønsker at vælge selvkørsel med frakoblet kniv, skal du undgå den nedadgående bevægelse, der kobler kniven til, og trykke reguleringshåndtaget mod styregrebet.

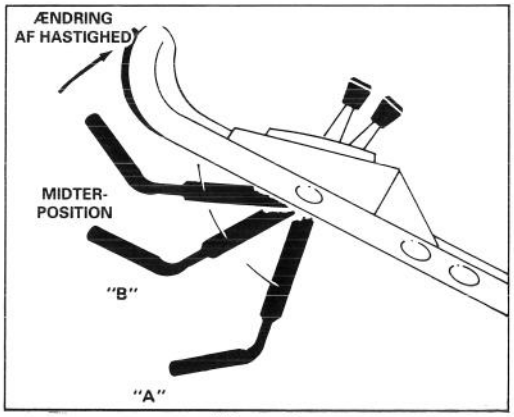

Figur 10

OBS.: Drivhjulene er forsynet med frihjulskoblinger, der muliggør, at maskinen lettere kan skubbes tilbage, når hjultransmissionsgearet er frakoblet. Koblingerne inaktiveres ved at skubbe maskinen mindst 3 cm fremad, når transmissionen er stoppet.

6. STOP (fig. 8) – Slip reguleringshåndtaget for at stoppe kniven og træktransmissionsgearet. Indstil hastighedsvælgeren til "N". Motoren stoppes ved at dreje gashåndtaget til OFF (sluk). Tag tændrørskablet af, hvis maskinen ikke er under opsyn eller ikke bruges.

BRUG AF GRÆSOPSAMLINGSPOSE

1. Stop motoren, og vent på, at alle dele er stoppet.

2. MONTERING AF POSE – Løft udblæsningslemmen, og hægt posens stativ på ophængningstappene (fig. 11). Posen skal hvile på rotorhuset over udblæsningsåbningen. Luk lemmen, og kontroller, at den slutter til omkring poseåbningen.

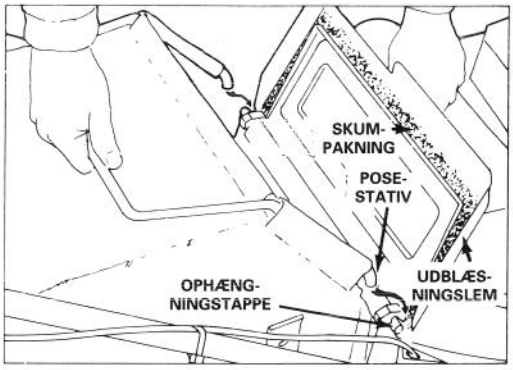

Figur 11

3. UNDERSØGELSE AF POSE – Kontroller, om opsamlingsposen er fuld, ved at slippe reguleringshåndtaget og vente på, at kniven stopper. Mærk på posen for at afgøre, om den skal tømmes.

ADVARSEL!

Åbn aldrig maskinens sliskelem, mens motoren er i gang, idet afklippet græs og andet affald blæses ud med så stor kraft, at det kan forårsage skade.

Opsamlingsposematerialet opfanger og opbevarer de fleste fremmedelementer, f.eks. mindre sten og andet affald. Posens materiale udsættes dog for normal slitage og forringelse, og posen skal derfor efterses med jævne mellemrum. Hvis den er defekt, skal den udskiftes med en original TORO-pose med denne eller en lignende advarsel påtrykt.

4. UDTAGNING AF POSE – Stop motoren, og vent, indtil alle bevægelige dele er stoppet. Af beskyttelsesmæssige årsager skal du altid holde hænder og fødder væk fra rotorhuset, når motoren er i gang. Åbn udblæsningslemmen. Mens du holder denne åben, tager du fat i håndtaget på opsamlingsposen og løfter den ud af maskinen. Husk at lukke udblæsningslemmen.

5. TØMNING AF POSE – Tag fat i håndtaget i posens stativ. Løft plastiksbøjlen ud af tappene, og tag bagenden af opsamlingsposen ud af stativet (fig. 12). Tøm posen ved gradvist at løfte forenden og ryste posen.

OBS.: Hvis opsamlingsposen er fyldt, kan noget af det afklippede græs befinde sig i udblæsningsåbningen, når posen fjernes. Normalt blæses dette ud i opsamlingsposen, når posen monteres igen, og kniven kobles til. Hvis udblæsningsåbningen stadig er tilstoppet, skal du stoppe motoren og vente på, at alle bevægelige dele er stoppet, før afklippet græs fjernes fra maskinen.

JUSTERING AF KLIPPEHØJDE

De tal, der er støbt ind i huset, repræsenterer klippehøjdeindstillingen. Ruderymbolet mellem tallene repræsenterer intervaller på ca. 1 cm.

1. Stop motoren.
2. Justering foretages nemmere, hvis huset løftes op, således at hjulet ikke rører jorden. Anbring ikke hænderne under maskinen for at løfte huset. Tryk justeringsarmen mod hjulet, og flyt den til den ønskede indstilling (fig. 12). Sørg for, at tappen i justeringsarmen skydes ind i hakket i rotorhuset. Juster alle hjul ens.

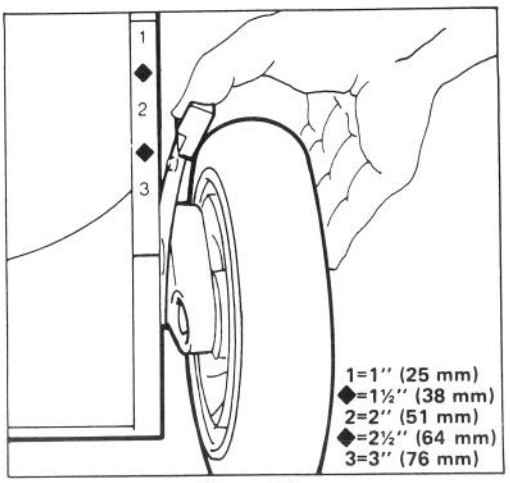

Figur 12

FARE!

Juster aldrig klippehøjden, mens motoren er i gang.

OBS.: Den mindste indstillingshøjde for forhjulene er ca. 1 cm. Flyt justeringsarmen forbi "1", og skyd tappen ind i hakket i rotorhuset.

3. Under forhold, hvor der kræves maksimal ydelse, eller ved klipning i svampet sammenfiltret græs, hvor baghjulene synker ned i græstørvet, skal baghjulsindstillingen hæves et hak. Sørg for, at indstillingerne sættes tilbage i samme hak ved klipning under normale forhold, således at der opnås det bedste resultat under klipningen.

KONTROL AF REGULERINGSHÅNDTAGETS FUNKTION

Reguleringshåndtaget bør kontrolleres med mellemrum og under alle omstændigheder ved begyndelsen af hver sæson for at sikre, at knivbremsekoblingssystemet fungerer tilfredsstillende.

1. Start motoren; se "Start" på s. 5.
2. Tryk reguleringshåndtaget ned til laveste position (fig. 13). Hermed "låses" mekanismen, før kniven tilkobles.

BRUGSVEJLEDNING

3. Løft reguleringshåndtaget tilbage til den normale tilkoblingsposition, dvs. ca. 5 cm under styregrebet. Blæserstøj og oppustning af posen angiver, at kniven er koblet til, og at den rotorer.

4. Slip reguleringshåndtaget. Der høres et "smæld", og kniven skal stoppe inden for 3 sekunder. Hvis kniven ikke er stoppet inden for dette interval, når reguleringshåndtaget slippes, må maskinen først tages i brug, når den er efterset af en autoriseret TORO-serviceforhandler. Hvis kniven stopper inden for de påkrævede 3 sekunder, fungerer knivbremsekoblingssystemet tilfredsstillende, men for at konstatere eventuelle defekter i systemet, før disse får indvirkning på maskinens normale funktioner, skal du fortsætte med pkt. 5.

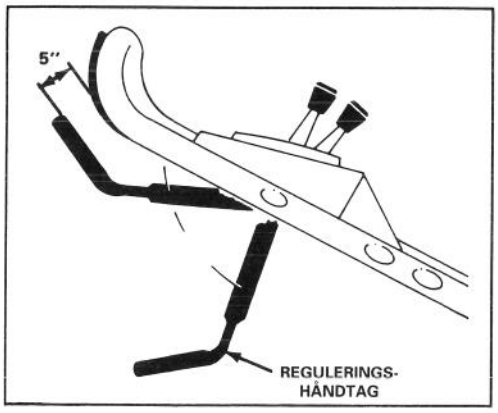

Figur 13

5. Start motoren, hvis den ikke allerede er i gang.

6. Tryk reguleringshåndtaget ned til laveste position for at låse mekanismen (fig. 13).

7. Løft langsomt reguleringshåndtaget til det punkt, hvor posen begynder at blive pustet op (ca. 13 cm under styregrebet) (fig. 13). Dette angiver, at kniven er koblet til og begyndt at rotere.

OBS.: Denne midterposition er ikke reguleringshåndtagets "neutrale" indstilling, men i denne position kan man på et tidligt tidspunkt konstatere, om knivbremsekoblingssystemet hænger, hvilket kan medføre usikre anvendelsesforhold på et senere tidspunkt i maskinens levetid.

8. Slip reguleringshåndtaget.

OBS.: Hvis der høres et "smæld", og posen taber luften med det samme, er reguleringshåndtaget løftet for højt. Gentag pkt. 6, 7 og 8, men løft ikke håndtaget så højt som nævnt i pkt. 7.

Hvis reguleringshåndtaget "hænger", og kniven ikke stopper med det samme, betyder dette en mulig defekt, der kan medføre usikre driftsforhold. I så fald skal maskinen efterses af en autoriseret TORO-serviceforhandler.

PAS PÅ! Hvis reguleringshåndtaget "hænger", og kniven ikke stopper med det samme, skal du stoppe denne, før motoren stoppes. Dette sker ved at løfte reguleringshåndtaget til den normale indstilling og derefter slippe det.

VEDLIGEHOLDELSE

⚠ PAS PÅ!

Tag tændrørskablet af, før der foretages justering eller vedligeholdelse.

EFTERSYN AF LUFTFILTER

Normalt skal luftfiltret renses for hver 25. arbejdstime. Hyppigere rensning er påkrævet, hvis maskinen bruges under støvede eller snavsede forhold.

1. Stop motoren, og tag tændrørskablet af.

2. Tryk låsetappene ind, og løft luftfilterdækslet af. Rens dækslet omhyggeligt (fig. 14).

3. Hvis skumindsatsens overflade er snavset, tages den ud af luftfilterkassen (fig. 14) og renses omhyggeligt.

A. VASK skumindsatsen i en opløsning af sæbe og varmt vand. Tryk let på skumindsatsen for at fjerne snavset, men vrid den ikke, eftersom den let kan gå i stykker. Skyl den grundigt i rent vand.

B. TØR skumindsatsen ved at omvikle den med en tør klud. Tryk på kluden for at tørre skumindsatsen.

C. GENNEMVÆD skumindsatsen med ca. 90 ml SAE 90-motorolie. Pres skumindsatsen sammen for at fjerne overskydende olie og for at fordele olien overalt. Indsatsen skal helst være fugtig.

4. Monter skumindsatsen og luftfilterdækslet.

VEDLIGEHOLDELSE

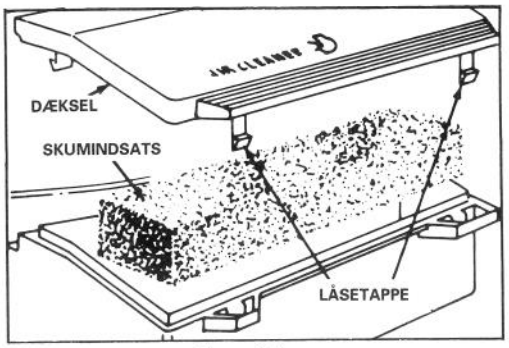

Figur 14

VIGTIGT: Start ikke motoren uden luftfilterindsatsen, idet dette kan medføre unødig slitage og ødelæggelse af motoren.

UDSKIFTNING AF TÆNDRØR

Brug et NGK BPR6ES- eller tilsvarende tændrør. Den korrekte elektrodeafstand er 0,813 mm. Tag tændrøret ud for hver 25. arbejdstime, og kontroller dets tilstand.

1. Stop motoren, og tag tændrørskablet af.
2. Rens omkring tændrøret, og skru tændrøret ud af topstykket.

VIGTIGT: Udskift tændrøret, hvis det er revnet, tilsodet eller snavset. Sandblæsning, skrabning eller rensning af elektroderne må ikke finde sted, idet motoren kan blive ødelagt af stålsand i cylinderen.

3. Juster elektrodeafstanden til 0,813 mm (fig. 15). Monter det korrekt justerede tændrør og mellempakningen. Skru tændrøret i, og efterspænd til 20,4 N–m.

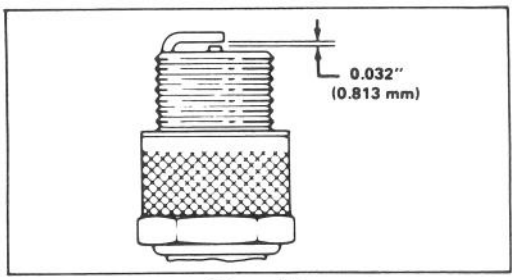

Figur 15

TØMNING AF BENZINTANK

1. Stop motoren, og tag tændrørskablet af.
2. Fjern dækslet på benzintanken, og brug en hævertpumpe til at tømme benzinen over i en ren benzindunk.

OBS.: Denne fremgangsmåde er den eneste, TORO anbefaler til tømning af benzintanken.

JUSTERING AF GASHÅNDTAG

Justering af gashåndtaget kan være nødvendigt, hvis motoren ikke starter eller stopper. Hver gang der monteres et nyt gaskabel, skal gashåndtaget justeres.

1. Stop motoren, og tag tændrørskablet af.
2. Luk lemmen på rotorhuset, og fjern opsamlingsposen.
3. Drej gashåndtaget, så det står på FAST (hurtigt) (fig. 8).
4. Løsn kabelholderskruen, indtil gaskablet løsnes (fig. 16). Juster hullerne i gasspjældarmen og gasspjældholderen, således at de står ud for hinanden. Træk let i kablet for at fjerne eventuelt slør, og spænd kabelholderskruen for at fastlåse justeringen.

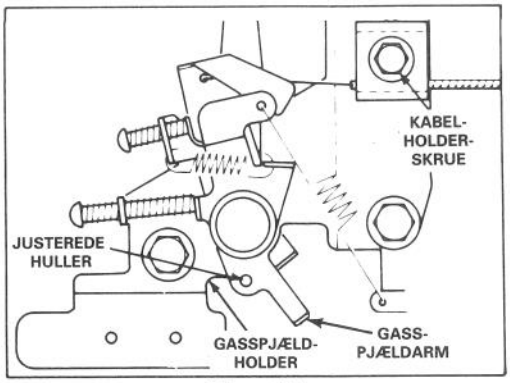

Figur 16

UDSKIFTNING AF OLIE I KRUMTAPHUS

Olieskift skal ske efter de 2 første arbejdstimer og derefter for hver 25. arbejdstime. Eftersom varm olie er nemmere at aftappe og indeholder flere affaldsstoffer end kold olie, bør motoren køre i ca. 1 minut, før olien aftappes.

1. Stop motoren, og tag tændrørskablet af.
2. Fjern opsamlingsposen. Tøm benzintanken; se "Tømning af benzintank" på s. 9.
3. Løft venstre side af maskinen ca. 30 cm. Fjern aftapningsskruen med en 14 mm-nøgle. Anbring en olieaftapningsslange ved olieaftapningshullet (fig. 17).
4. Anbring en aftapningsbeholder på venstre side af maskinen, og tip maskinen tilbage, hvorved olien løber ned i beholderen. Løft højre side af maskinen, indtil al olie er løbet ned i aftapningsbeholderen.
5. Monter aftapningsskruen efter aftapningen, og fyld frisk olie på motoren; se "Påfyldning af olie i krumtaphus" på s. 4.

VEDLIGEHOLDELSE

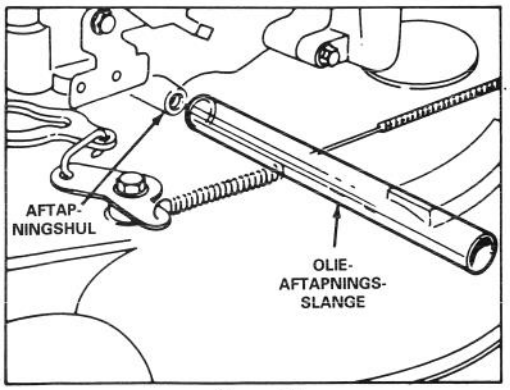

Figur 17

JUSTERING AF HJULTRANSMISSIONS-GEAR

Hvis maskinen ikke kører af sig selv eller har tendens til at krybe fremad, når hjultransmissionsgearet ikke er tilkoblet, er det nødvendigt at justere kablet til styring af hjultransmissiongearet.

1. Stop motoren, og tag tændrørskablet af.
2. Løft reguleringshåndtaget, indtil det gør modstand. Håndtaget skal være ca. 4 cm fra styregrebet, når det er korrekt justeret (fig. 18).

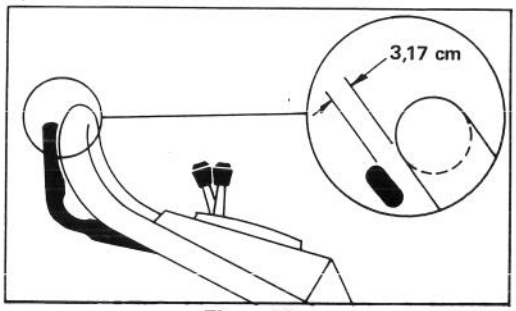

Figur 18

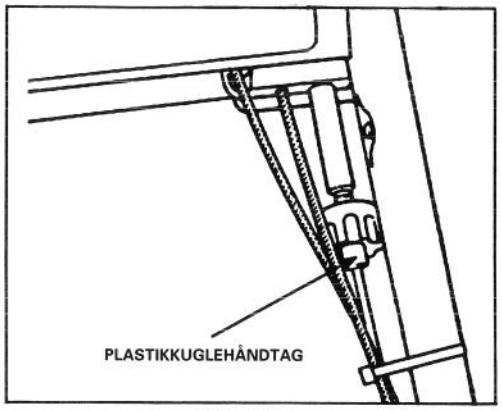

Figur 19

3. Hjultransmissionskablet justeres ved at dreje på kuglehåndtaget under kontrolpanelets forreste venstre side (fig. 19). Drej håndtaget i positiv retning (+) for at øge afstanden mellem reguleringshåndtaget og styregrebet og i negativ retning (-) for at mindske afstanden mellem reguleringshåndtaget og styregrebet.
4. Gentag pkt. 2 og 3, indtil justeringen er korrekt.

EFTERSYN/UDSKIFTNING/SLIBNING AF KNIV

1. Stop motoren, og tag tændrørskablet af.
2. Tøm benzintanken; se "Tømning af benzintank" på s. 9.
3. Tip maskinen, så den ligger på højre side (fig. 20).

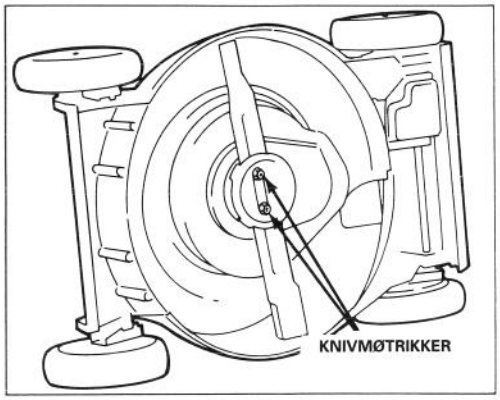

Figur 20

4. EFTERSYN AF KNIV – Undersøg omhyggeligt knivens skarphed og slitage, især hvor flade og buede dele mødes (fig. 21A). Eftersom sand og slibematerialer kan nedslibe metallet mellem knivens flade og

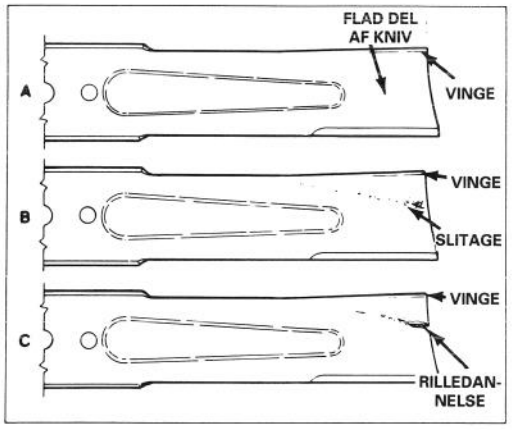

Figur 21

buede dele, skal du kontrollere kniven før brug. Hvis du opdager en ridse eller anden slitage (fig. 21B og 21C), skal kniven udskiftes. Se pkt. 5.

5. UDSKIFTNING AF KNIV – Tag fat i knivens ene ende med en klud eller en kraftig handske. Fjern møtrikkerne i kniven, beskyttelsesskiven, kniven, mellemlægsstykket og rotationsskiven (fig. 20 og 22).

OBS.: For at opnå den optimale ydelse bør der hver sæson påmonteres en ny kniv. I løbet af året files små hak ned for at vedligeholde æggen.

PAS PÅ!

Hvis kniven slides, kan der dannes riller tæt ved knivens vinge, som til sidst kan resultere i, at et stykke af kniven brækker af, hvilket kan medføre alvorlige kvæstelser af den person, der betjener maskinen, eller forbipasserende.

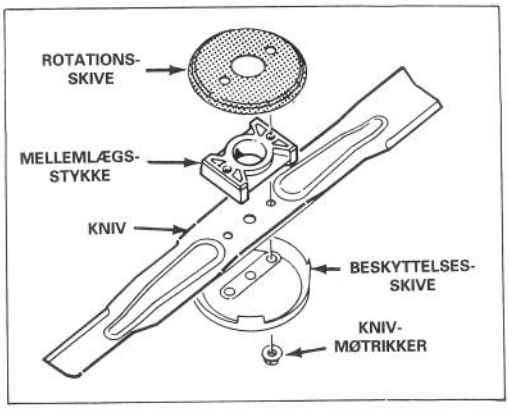

Figur 22

6. SLIBNING AF KNIV – Brug en fil til at slibe knivens overside og dermed vedligeholde den korrekte skærevinkel (fig. 23). Kniven vil fortsat være afbalanceret, hvis begge ægge files ens.

VIGTIGT: Kontroller knivens balance ved at placere den i en afbalanceringsanordning. Billige afbalanceringsanordninger kan fås i isenkræmmerforretninger. En afbalanceret kniv forbliver i vandret position, mens en kniv, der ikke er i balance, tipper mod den tunge ende. Hvis kniven ikke er i balance, skal der files mere af ægget i knivens tunge ende.

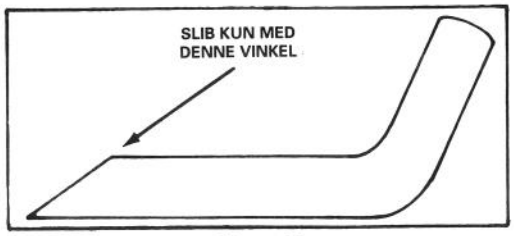

Figur 23

7. Monter rotationsskiven (ydersiden af flangen skal vende bort fra rotorhuset), mellemlægsstykket, den skarpe og afbalancerede kniv samt beskyttelsesskiven med knivmøtrikkerne. Knivens vingedel skal vende mod rotorhuset for at sikre korrekt montering. Spænd knivmøtrikkerne til 20–37 N–m.

SMØRING

For- og baghjulene skal smøres for hver 25. arbejdstime eller efter hver sæson.

1. Kom 2-3 dråber let olie på inder- og ydersiden af alle hjulbolte. Drej hjulene for at fordele olien i bøsningerne. Tør overskydende olie af.

2. Indstil baghjulenes skærehøjdearme til "2". Tør smøreniplerne af med en ren klud (fig. 24). Med en fedtpistol sprøjtes 2-3 skud litiumbaseret universalfedt ind i niplen.

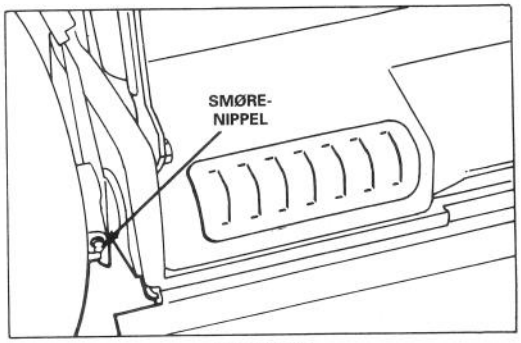

Figur 24

JUSTERING AF KNIVBREMSE

Justering af knivbremse kan være nødvendig, hvis der sker en forværring af klippekvaliteten eller en defekt i opsamlingsfunktionen, eller hvis motorens omdrejningstal er hørligt højere end knivens ved klipning af græs.

1. Stop motoren, og tag tændrørskablet af.

2. Løsn de (2) skruer, der fastholder skærmpladen øverst på rotorhuset (fig. 25), og fjern pladen.

VEDLIGEHOLDELSE

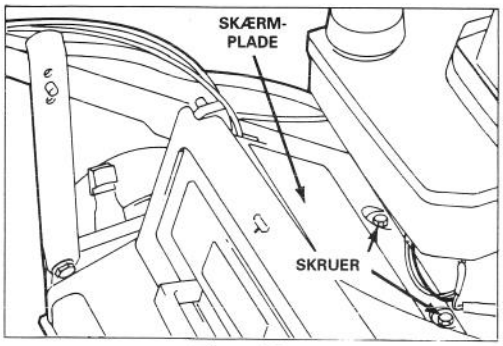

Figur 25

OBS.: Lettere adgang til skruerne i skærmpladen fås ved at løsne de (2) selvskærende skruer fra benzintanken og tage denne ud.

3. Tryk reguleringshåndtaget ned, og løft op imod styregrebet. Med reguleringshåndtaget mod styregrebet måles fjederlængden (L) foran på fjederen som vist på fig. 26.

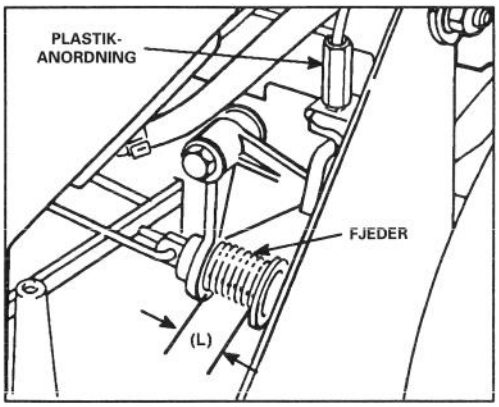

Figur 26

4. Hvis fjederens dimensioner er større end 31,8 mm eller mindre end 25,4 mm, er justering påkrævet.

5. Fjederen justeres ved at dreje plastikanordningen på knivbremsekablet (fig. 26), indtil fjederens størrelse er mindst 25,4 mm (se nedenfor).

OBS.: Hvis fjederen ikke kan justeres til mindre end 31,8 mm, før plastikanordningen er skruet i bund, er koblingsremmen slidt og bør udskiftes. Efter udskiftning af remmen skal kablet justeres som beskrevet ovenfor.

6. Monter skærmpladen igen.

RENSNING AF KNIVBREMSEKOBLINGS-SKÆRME

Skærmen foran knivbremsekoblingen og området bag ved skærmpladen bør renses med jævne mellemrum og i alle tilfælde efter hver sæson for at sikre optimal ydelse og hindre ødelæggelse af maskindele.

RENSNING BAG VED SKÆRMPLADE

1. Stop motoren, og tag tændrørskablet af.
2. Løsn de (2) –" selvskærende skruer, der fastholder skærmpladen til maskinens bund, og fjern skærmpladen (fig. 27).



Figur 27

3. Fjern den lodrette plade foran transmissionsgearet ved at løfte den op (fig. 28).
4. Fjern eventuelt snavs, der har samlet sig bag ved skærmen (fig. 29).

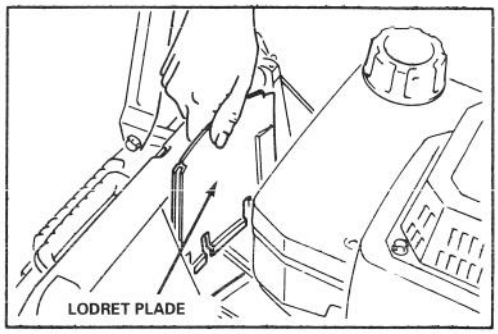

Figur 28

5. Monter den lodrette plade igen, og skru skærmpladen fast til maskinens bund med de (2) –" selvskærende skruer.
6. Forbind tændrørskablet igen.

RENSNING AF KNIVBREMSEKOBLINGS-SKÆRM

1. Stop motoren, og tag tændrørskablet af.
2. Tøm benzintanken; se "Tømning af benzintank" på s. 9.
3. Tip maskinen om på højre side.

VEDLIGEHOLDELSE

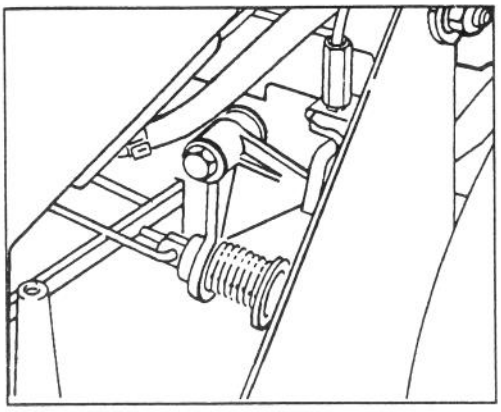

Figur 29

4. Fjern de (2) møtrikker i kniven, beskyttelsesskiven, mellemlægsstykket, rotationsskiven og de (4) bolte, der fastgør knivbremsekoblingsskærmen til maskinens bund (fig. 30 og 31).

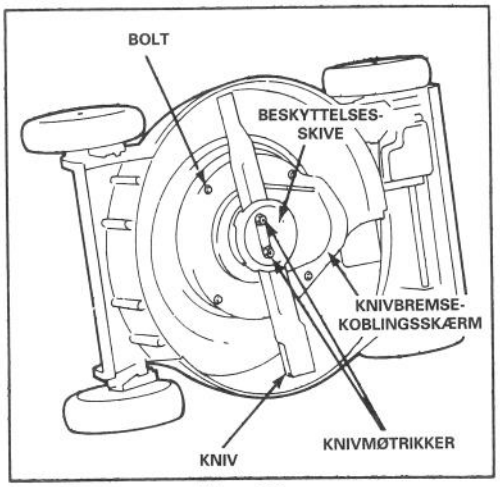

Figur 30

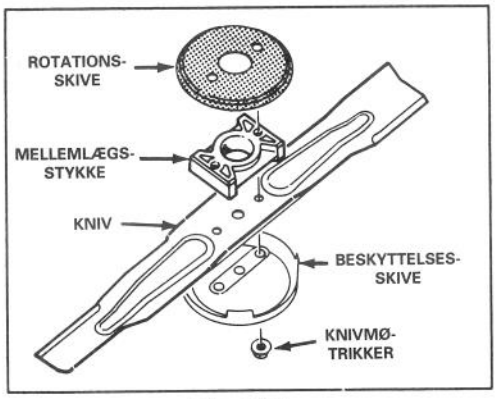

Figur 31

5. Børst eller skrab snavs af skærmens inderside.

6. Monter knivbremsekoblingsskærmen igen med de (4) bolte, rotationsskiven (ydersiden af flangen skal vende bort fra rotorhuset), mellemlægsstykket, beskyttelsesskiven og de (2) knivmøtrikker. Knivens vingedel skal vende mod rotorhuset. Spænd knivmøtrikkerne til 20–37 Nm.

7. Forbind tændrørskablet igen.

RENSNING AF ROTORHUS

For at sikre optimal ydeevne skal undersiden af rotorhuset og indersiden af udblæsningsområdet være rent.

1. Stop motoren, og tag tændrørskablet af.
2. Tøm benzintanken; se "Tømning af benzintank" på s. 9.
3. Tip maskinen om på højre side (fig. 32). Undgå at dreje kniven, da dette kan medføre startproblemer.

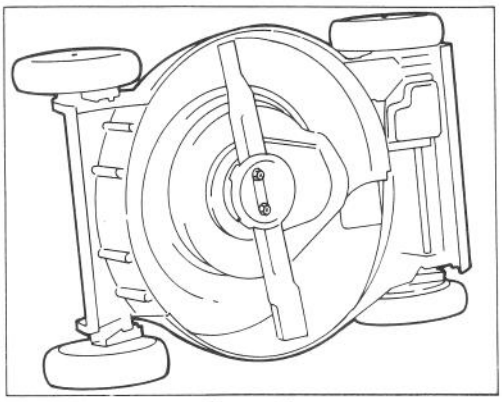

Figur 32

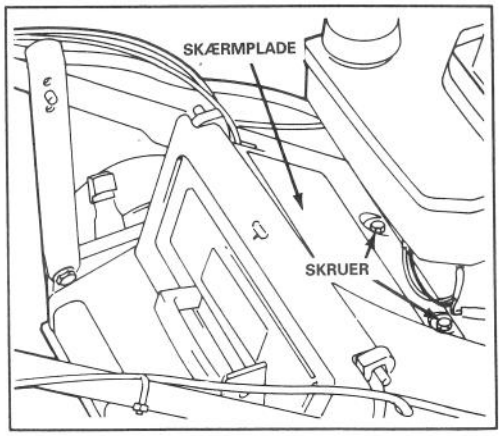

Figur 33

VEDLIGEHOLDELSE

4. Fjern snavs og afklippet græs fra rotorhuset med en haveslange. Skrab resterende snavs bort med en løvtræsskraber. Undgå grater og skarpe kanter.

5. Rens udblæsningslemmen og hængsler for græs og andet snavs, der hindrer lemmen i at fungere tilfredstillende. Rens lemmen forsigtigt, således at skumpakningen ikke ødelægges.

6. Fjern skærmpladen på rotorhuset, og rens omkring knivbremsemekanismen (fig. 33).

KLARGØRING AF MASKINE TIL LANGTIDSOPSTALDNING

1. Ved langtidsopstaldning skal benzintanken tømmes, eller der skal bruges et brændstofadditiv før opstaldning. Oplysninger om tømning af benzintank findes under "Tømning af benzintank" på s. 9. Når benzintanken er tømt, startes motoren og kører i tomgang, indtil al benzinen er opbrugt, og motoren stopper. Gentag startproceduren yderligere to gange for at sikre, at der ikke længere findes benzin i motoren. Hvis benzinen ikke aftappes, dannes der gummiagtige lakaflejringer i motoren, der medfører dårlig ydeevne samt startproblemer.

Der må kun efterlades benzin i tanken, hvis der er hældt et brændstofadditiv, f.eks. TORO Stabilizer/Conditioner, i benzinen før opstaldning. TORO Stabilizer/Conditioner er et oliedestillatbaseret stabiliserings-/konditioneringsmiddel. TORO fraråder brug af stabilisatorer på alkoholbasis, f.eks. ætanol, metanol eller isopropyl. Brug brændstofadditiver i den anbefalede mængde som anført på beholderen. Under normale forhold virker brændstofadditiver i 6-8 måneder.

2. Aftapning af olie; se "Udskiftning af olie i krumtaphus" på s. 9. Når olien er aftappet, må krumtaphuset først påfyldes frisk olie, når følgende punkter (3-11) er opfyldt.

3. Fjern tændrøret, og hæld 2 skefulde SAE 30-olie i cylinderåbningen. Træk langsomt i startersnoren for at fordele olien på cylindervæggene. Skru tændrøret i, og efterspænd til 20,4 N–m. FORBIND IKKE TÆNDKABLET TIL TÆNDRØRET.

4. Rens rotorhusets underside; se "Rensning af rotorhus" på s. 13.

5. Kontroller knivens tilstand; se "Eftersyn/udskiftning/slibning af kniv" på s. 10.

6. Spænd alle møtrikker, bolte og skruer.

7. Fjern snavs og græsrester fra cylinderen, topstykkekøleribberne og blæserhuset. Fjern ligeledes græs og snavs fra motorens ydre dele, dens afskærmning og rotorhusets top.

8. Rens luftfiltret; se "Eftersyn af luftfilter" på s. 8.

9. Smør hjulene; se "Smøring" på s. 11.

10. Rens knivbremsekoblingsskærme; se "Rensning af knivbremsekoblingsskærme" på s. 12.

11. Mal alle rustne eller ridsede overflader. TORO Re-Kote-farve kan købes hos autoriserede TORO-serviceforhandlere.

12. Påfyld krumtaphuset med olie; se "Påfyldning af olie i krumtaphus" på s. 4.

13. Opstald maskinen på et rent og tørt sted. Dæk den til for at holde den ren og beskyttet.

EKSTRA GNISTFÆNGER - RESERVEDEL NR. 56-6730

Hvis en gnistfænger er påkrævet i henhold til loven, kan denne købes hos nærmeste autoriserede TORO-serviceforhandler.

PRODUKTIDENTIFIKATION

Nederst til højre på kontrolpanelet findes et model- og serienummer. Henvis altid til specifikke numre på denne plade ved alle henvendelser, eller når der rekvireres reservedele.

TORO-SERVICE

Hvis assistance er påkrævet vedrørende sikkerhed, montering, brug og vedligeholdelse eller fejlfinding, kontaktes nærmeste autoriserede TORO-serviceforhandler eller -distributør. Se Fagbogen. Foruden de uddannede serviceteknikkere har forhandleren og distributøren et lager af fabriksgodkendt tilbehør og reservedele. Bevar din TORO-græsslåmaskine som en original TORO-maskine. Køb altid originale TORO-reservedele og tilbehør.