ITALIAN FORM NO. 3320-734

TORO®

MODELLO 20901B - 2000001 E SEGUENTI
MODELLO 20906B - 2000001 E SEGUENTI

MANUALE D'ISTRUZIONI

TOSAERBA DA 48CM HP & SP CON SACCO POSTERIORE

AVVIAMENTO A STRAPPO

⚠ ISTRUZIONI SULLA SICUREZZA

L'uso o la manutenzione incorretti di questo tosaerba da parte del suo operatore o proprietario possono causare lesioni. Per ridurre il rischio potenziale di danni o lesioni, attenetevi a queste istruzioni sulla sicurezza e prestate attenzione al simbolo dell'allarme di sicurezza (!). La mancata conformità a queste istruzioni potrebbe tradursi in lesioni personali.

ATTENZIONE—Il gas di scarico del motore contiene monossido di carbonio, un veleno inodore e letale. Nello stato di California si è costatato che il monossido di carbonio può produrre difetti congeniti. Non fate funzionare il motore in un interno o in un'area racchiusa.

PRIMA DELL'USO

1. Usate il tosaerba solo dopo aver letto attentamente questo manuale. Familiarizzatevi con i comandi e l'uso corretto del tosaerba. Non permettetene mai l'uso a bambini ed a persone non appositamente istruite.
2. Tenete tutti, specialmente bambini ed animali, a dovuta distanza dalla zona di lavoro. Ispezionate accuratamente la zona dove verrà usato il tosaerba e ripulitela da rami, pietre, cavi e detriti, che il tosaerba potrebbe far schizzare via.
3. Indossate calzoni lunghi e scarpe pesanti. Non usate il tosaerba indossando sandali aperti, gioielleria, abiti larghi o a piedi nudi.
4. Prima di accendere il motore controllate il livello del carburante. Non riempite il serbatoio al chiuso, col motore acceso o prima che il motore si sia raffreddato per alcuni minuti dopo l'uso. Asciugate il carburante eventualmente fuoriuscito prima di accendere il motore.
5. Assicuratevi che tutti gli schermi, ripari e dispositivi di sicurezza siano montati. Riparate o sostituite i pezzi difettosi o danneggiati
6. La trazione sui modelli ad autopropulsione è fatta in modo da fermarsi quando si rilascia la barra di comando. Prima di usare il tosaerba, accertatevi che la trazione funzioni correttamente.
7. Fate molta attenzione nel maneggiare il carburante, perché esso è altamente infiammabile.

- **A.** Usate un contenitore approvato.
- **B.** Riempite il serbatoio all'aperto, non dentro casa. **NON RABBOCCATE MAI IL CARBURANTE A MOTORE ACCESO O CALDO.**
- **C.** Prima di avviare il motore, rimettete il tappo sul contenitore, chiudete il tappo del serbatoio ed asciugate il carburante eventualmente fuoriuscito.

DURANTE L'USO

8. Mai avviare il motore al chiuso.
9. Tenetevi sempre in una posizione stabile. Impugnate saldamente le stegole e camminate: non si deve mai correre. Mai azionare il tosaerba su erba bagnata. Tagliate l'erba solamente di giorno o con buona luce artificiale.
10. Tagliate sempre l'erba trasversalmente sui pendii; mai andando su e giù. Quando cambiate direzione su un pendio, usate estrema cautela. Non tagliate erba su pendii troppi ripidi.
11. Durante l'uso, indossate sempre occhiali protettivi in modo da proteggere gli occhi da eventuali oggetti che potrebbero essere proiettati verso di voi dal tosaerba.
12. Tenete viso, mani e piedi lontani dallo chassis e dall'alloggiamento della lama di taglio quando il motore è in funzione.
13. Rimanete dietro alle stegole fino a quando il motore si è arrestato e tenetevi sempre lontano dall'apertura di scarico.
14. Quando vi servite del sacco di raccolta, fermate il motore prima di rimuovere il sacco e svuotarlo.
15. Spegnete il motore ed aspettate che tutte le parti in movimento abbiano smesso di girare prima di sturare lo scarico.
16. Siccome la lama di taglio continua a ruotare per alcuni secondi dopo che il motore è stato arrestato, restate al sicuro dietro le stegole finché tutte le parti in movimento non si siano fermate.
17. Se urtate un oggetto pesante o se il tosaerba vibra eccessivamente, fermate il motore e staccate il filo dalla candela. Controllate se vi siano danni al tosaerba e fate tutte le dovute riparazioni prima di riutilizzarlo.
18. Fermate il motore prima di regolare l'altezza di taglio.
19. Fermate il motore prima di attraversare un sentiero, una strada o un viale coperto di ghiaia.
20. Fermate il motore prima di abbandonare la vostra posizione dietro le stegole. Se il tosaerba deve rimanere incustodito, staccate il filo dalla candela.
21. A motore in funzione o non appena esso è stato spento, non toccatelo perché è molto caldo e potrebbe scottarvi.

MANUTENZIONE

22. Eseguite soltanto gli interventi di manutenzione descritti in questo manuale. Se dovessero essere necessari interventi di riparazione o se aveste bisogno di aiuto, contattate il vostro rivenditore autorizzato della TORO.
23. Prima di pulire, ispezionare, riparare o regolare il tosaerba, fermate il motore e staccate il filo dalla candela per evitare una messa in moto accidentale.
24. Per assicurarvi che il tosaerba sia in condizioni di funzionare con sicurezza, controllate con frequenza tutti i dadi, bulloni e viti e manteneteli sempre ben serrati. Assicuratevi che i dadi della lama sia serrato a 20-35 N·m (15-25 pd-lb).
25. Per ridurre la possibilità d'incendio, assicuratevi che il motore non sia sporco di grasso, erba, foglie o altro.

ISTRUZIONI DI SICUREZZA

26. Non sovraccellerate il motore modificando la registrazione del regolatore.
27. Controllate con frequenza il sacco di raccolta per assicurarvi che non sia strappato o rovinato. Qualora lo fosse, sostituitelo con uno nuovo per vostra protezione.
28. Lasciate che il motore si raffreddi prima di riporre il tosaerba al chiuso. Non riponete il tosaerba in prossimità di fiamme vive o in luoghi dove una scintilla potrebbe incendiare le esalazioni del carburante.

29. All'uscita dalla fabbrica, il tosaerba è in conformità ai vigenti standard di sicurezza per tosaerba rotatori. Per poterlo mantenere sempre in condizioni di massima efficienza e sicurezza, usate soltanto accessori e pezzi di ricambio e gli accessori originali della TORO. Pezzi di ricambio ed accessori fabbricati da altri produttori potrebbero invalidare la conformità agli standard di sicurezza, cosa che potrebbe risultare pericolosa.

SPIEGAZIONE DEI SIMBOLI



Allarme di sicurezza



Tenere mani e piedi lontani dalla lama che gira



Leggere il manuale d'istruzioni fino ad averlo capito



Spegnere il motore prima di lasciare la posizione operativa



Starter aperto



Accensione spenta



Rapido



Lento

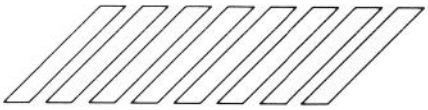

Mettere il piede qui alla messa in moto



Tenere inseriti tutti gli schermi di protezione



Tenere gli astanti a distanza dalla zona di taglio



Mai aprire lo sportello di scarico del tosaerba col motore acceso se la sacca di raccolta non è installata.



Trazione INSERITA



Trazione DISINSERITA

Modello ad autopropulsione

INDICE

	Pag.
Messa in opera	3-4
Prima dell'uso	4-5
Instruzioni d'uso	5-7
Manuntenzione	8-12
Pulizia del filtro dell'aria	8
Sostituzione della candela	8
Drenaggio del carburante	8
Riempire d'olio il banco motore	8-9
Regolazione della manetta del gas	9
Regolazione della trazione	9
Ispezione, rimozione ed affilatura della lama di taglio	9-10
Lubrificazione	10-11
Controllo dell'olio della trasmissione	11
Pulizia dello chassis	11
Rimessaggio	11-12
Identificazione del prodotto	12
Assistenza Toro	12
Diario della manutenzione	12

MESSA IN OPERA

MONTAGGIO DELLE STEGOLE

1. MONTAGGIO DELLE STEGOLE—Allentate i pomelli di bloccaggio sui supporti di montaggio (Fig. 1).

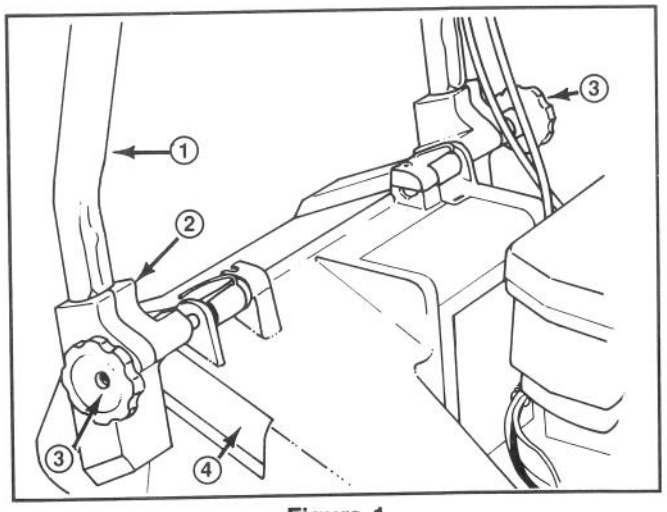

Figura 1

1. Stegole
2. Supporto di montaggio
3. Pomelli
4. Scomparto

2. Portate i supporti in posizione verticale in modo che i fori siano rivolti verso l'alto.

3. Fate scivolare le estremità delle stegole nei fori dei supporti finché non siano completamente in posizione (Fig. 1). Accertatevi che il filo della manetta del gas e quello di trazione (modello ad autopropulsione) vengano a trovarsi sopra il supporto di sinistra (Fig. 2).

4. Ruotate le stegole ed i supporti all'indietro finché questi ultimi non siano ben alloggiati negli scomparti appositi (Fig. 2).

5. Serrate i pomelli finché i bordi delle fessure sui supporti non si tocchino.

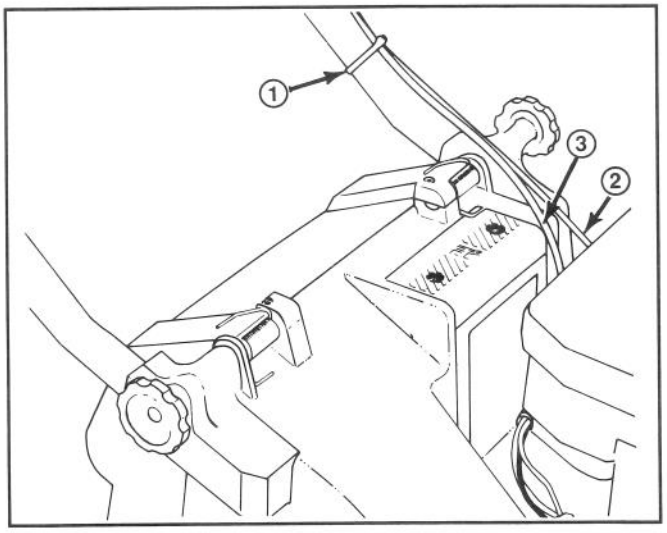

Figura 2

1. Fermaglio del filo
2. Filo della manetta del gas
***3. Filo di trazione**

***modello ad autopropulsione**

6. Usate un fermaglio per fissare il filo(i) al lato inferiore del tubo di sinistra (Fig. 3). Il fermaglio dovrebbe essere situato a 25 mm (1″) dalla curva della stegola. Vedere la figura 3 per la posizione corretta.

Nota: accertatevi che il filo(i) non interferisca(no) con l'apertura e la chiusura del portello di scarico.

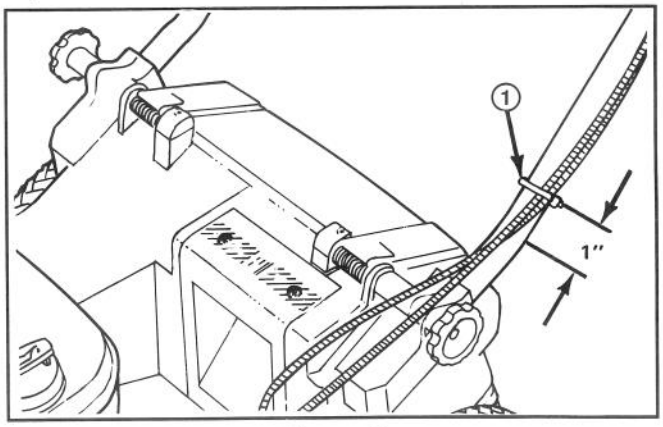

Figura 3

1. Fermaglio del filo

MESSA IN OPERA

7. Tagliate il fermaglio in eccesso sul lato inferiore sinistro della stegola.

MONTAGGIO DEL SACCO DI RACCOLTA

1. Sollevate il portello di scarico, fate scorrere lo scivolo attaccato al sacco nell'apertura di scarico ed ancorate il telaio del sacco alla parte ricurva dei supporti di montaggio (Fig. 4).
2. Lasciate che il portello di scarico resti appoggiato sul sacco (Fig. 5).

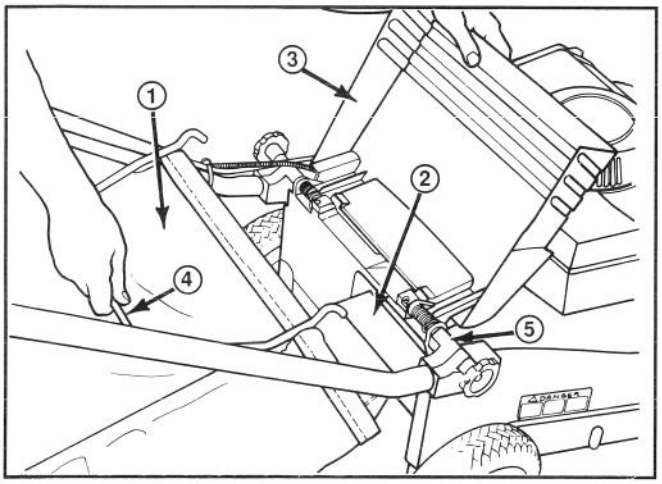

Figura 4

1. **Sacco**
2. **Scivolo del sacco**
3. **Portello di scarico**
4. **Manico del sacco**
5. **Supporto di montaggio**

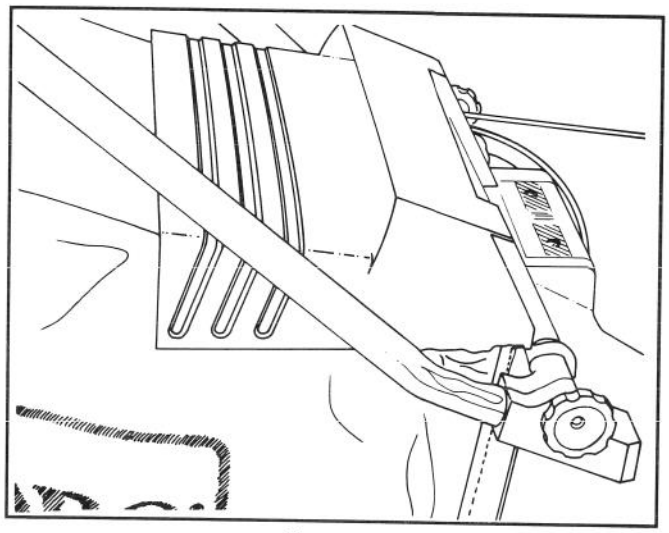

Figura 5

PRIMA DELL'USO

RIEMPIRE D'OLIO IL BANCO MOTORE

All'inizio, dovrete versare 532 ml (18 once) d'olio SAE 30 nel banco motore. Usate un qualsiasi olio detergente di alta qualità che abbia la qualifica MS, SC, SD, SE o SF dell'API (American Petroleum Institute).
Prima di ciascun uso, assicuratevi che l'olio si trovi fra i livelli ADD (rabbocco) e FULL (pieno) (Fig. 6). Se il livello è più basso, aggiungetene.
1. Portate il tosaerba su una superficie piana e pulite la superficie attorno alla stecca dell'olio.
2. Togliete la stecca, facendo ruotare il tappo di 1/4 di giro in senso antiorario.
3. Asciugate la stecca ed inseritela nel foro di rabbocco. Ruotate il tappo di 1/4 di giro in senso orario. Poi togliete la stecca e controllate il livello dell'olio (Fig. 6). Se il livello è basso, aggiungete tanto olio quanto basta ad arrivare al livello FULL sulla stecca. NON RIEMPITE OLTRE IL LIVELLO FULL. POTRESTE CAUSARE DANNI AL MOTORE AL MOMENTO DELL'AVVIAMENTO. VERSATE L'OLIO LENTAMENTE.

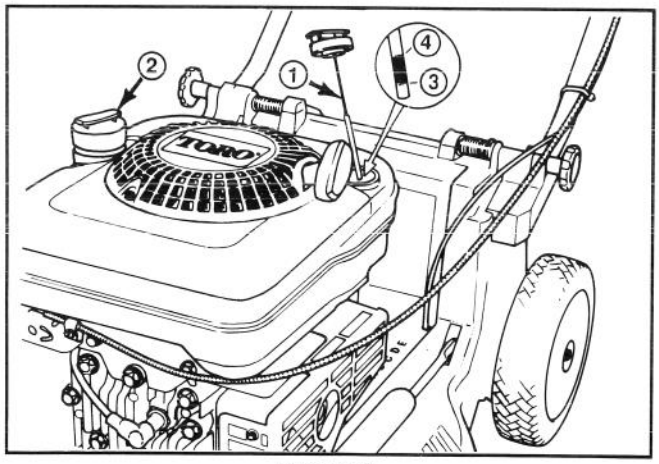

Figura 6

1. **Stecca di livello**
2. **Tappo del serbatoio dell'olio**
3. **Livello ADD (rabbocco)**
4. **Livello FULL (pieno)**

PRIMA DELL'USO

Nota: controllate il livello dell'olio ogni volta che usate il tosaerba oppure ogni cinque ore di servizio. La prima volta dovrete cambiarlo dopo le prime due ore di servizio; in seguito dovrete cambiarlo ogni 25 ore. In condizioni di polvere o sporco eccessivi, saranno necessari dei cambi d'olio più frequenti.

4. Inserite la stecca nel foro di rabbocco e ruotate il tappo di 1/4 di giro in senso orario per chiudere.

ATTENZIONE

PERICOLO: il carburante è estremamente infiammabile ed esplosivo in certe condizioni. Mentre lo maneggiate, NON FUMATE e tenetelo a distanza da fiamme vive e scintille. Mai acquistare una scorta di carburante di oltre 30 giorni; tenetela in un contenitore approvato. Tenete il carburante fuori della portata dei bambini.

Riempite il tosaerba di carburante all'aperto e solo a motore freddo. Riempite il serbatoio fino a 6-13 mm (1/4-1/2″) dall'orlo del foro di rabbocco. Questo spazio servirà ad assorbire l'espansione del carburante. Servitevi di un imbuto per evitare la fuoriuscita di carburante ed asciugate quella eventualmente versata.

RIEMPIRE DI BENZINA IL SERBATOIO

Nota: la Toro raccomanda calorosamente di usare benzina fresca, pulita e **SENZA PIOMBO**, di grado normale in tutti i prodotti Toro provvisti di motore a benzina. La benzina senza piombo brucia in modo più pulito, prolunga la vita del motore e garantisce un buon avviamento perché riduce l'accumulo di depositi nella camera di combustione. Si potrà usare benzina con piombo se quella senza piombo non è disponibile.

1. Pulite attorno al tappo del serbatoio di benzina e rimuovete il tappo del serbatoio (Fig. 6). Riempite il serbatoio di benzina senza piombo fino a 6-13 mm (1/4-1/2″) dall'orlo del serbatoio.

2. Rimettete il tappo del serbatoio ed asciugate la benzina eventualmente fuoriuscita.

IMPORTANTE: non mischiate l'olio con la benzina. Mai usare metanolo, benzina contenente metanolo, gasohol contenente oltre il 10% di etanolo, benzina super o spirito per evitare eventuali danni al sistema carburante del motore.

La Toro raccomanda inoltre l'uso regolare dello stabilizzante/condizionatore Toro in tutti i suoi prodotti a benzina, sia durante i periodi d'uso che in quelli di rimessaggio. Lo stabilizzante/condizionatore della Toro pulisce il motore durante il funzionamento evitando la formazione di depositi gommosi di vernice nei periodi di rimessaggio.

NON VERSATE ADDITIVE NEL CARBURANTE CHE NON SIANO PRODOTTI PER LA STABILIZZAZIONE DEL CARBURANTE STESSO DURANTE IL RIMESSAGGIO, COME LO STABILAZZANTE/ CONDIZIONATORE DELLA TORO O UN PRODOTTO SIMILE. LO STABILIZZANTE/CONDIZIONATORE DELLA TORO È A BASE DI DISTILLATO DI PETROLIO. LA TORO NON RACCOMANDA STABILIZZANTI A BASE ALCOLICA, COME ETANOLO, METANOLO O ISOPROPILE. NON AGIUNGETE ADDITIVI PER CERCARE DI INCREMENTARE LA POTENZA O IL RENDIMENTO DELL 'ATTREZZO.

ISTRUZIONI D'USO

CONSIGLI UTILI

1. CONTROLLATE IL LIVELLO DELL'OLIO—Mantenete l'olio fra i livelli di ADD e FULL come mostrato sulla stecca (Fig. 6).

2. TAGLIO E RACCOLTA—Si ottengono i migliori risultati quando si taglia solo circa un terzo del filo d'erba. Se si deve tagliare erba alta, regolate l'altezza maggiore del taglio (E) per la prima passata e poi ritagliate ad una regolazione più normale. Se si taglia erba troppo lunga il tosaerba rischia d'intasarsi e quindi far imballare il motore.

Quando si taglia in condizioni aride e polverose, ridurre la velocità per ridurre la quantità di polvere sollevata dal tosaerba.

3. LAMA AFFILATA—Iniziate ogni stagione di taglio con una lama affilata. Dovrete periodicamente limare le tacche sulla lama.

AVVIAMENTO, ARRESTO ED AUTOPROPULSIONE

COMANDI—La manetta del gas e la barra di comando autopropulsione (modello ad autopropulsione) si trovano sulla stegola superiore (Fig. 7). La cordicella a strappo si trova sopra il motore (Fig. 8).

1. Inserite il filo nella candela (Fig. 8).

2. AVVIAMENTO—Spostate in avanti la manetta del gas su CHOKE (starter) (Fig. 9). Tirate la cordicella a strappo montata sul motore (Fig. 8) finché non si tenda. Poi, per avviare il motore datele uno strattone deciso. Ad avviamento venuto, spostate la manetta su ''rapido'' o regolate la desiderata velocità del motore.

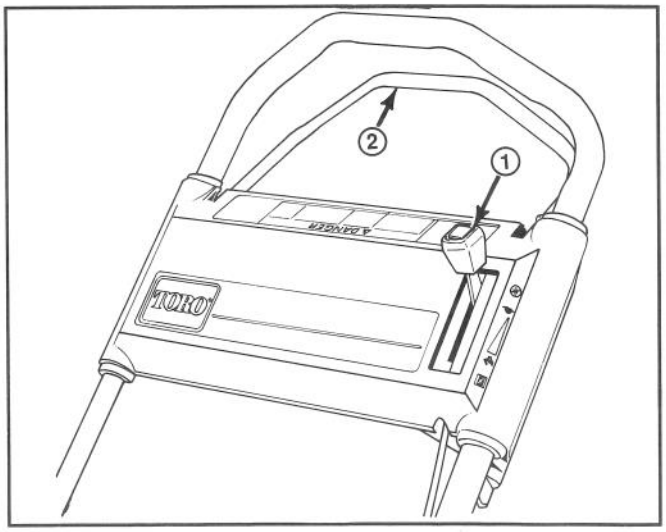

Figura 7

1. Manetta del gas ***2. Barra di controllo autopropulsione**

*** modello ad autopropulsione**

ISTRUZIONI D'USO

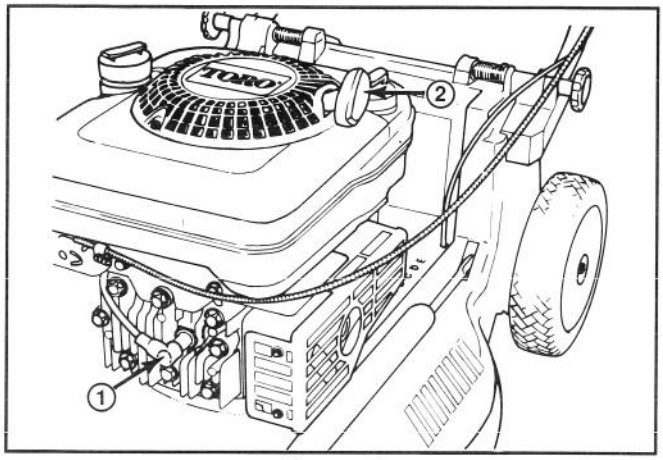

Figura 8

1. Filo della candela **2. Cordicella a strappo**

3. ARRESTO (Fig. 9)—Per arrestare il motore, spostare all'indietro la manetta del gas su ENGINE OFF (motore spento). Se il tosaerba sarà lasciato incustodito, staccate il filo dalla candela.

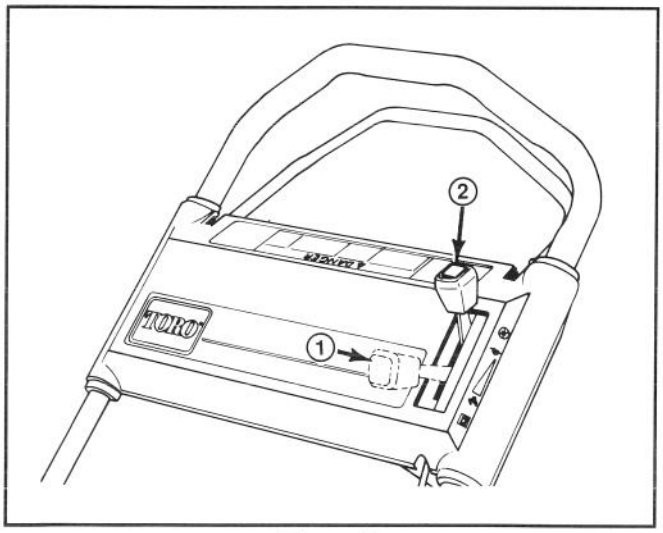

Figura 9

1. Starter aperto **2. Motore spento**

4. TRAZIONE (modello ad autopropulsione) (Fig. 10)—Per usare l'autopropulsione, spostate la barra di comando verso le stegole. Per disinserire l'autopropulsione, rilasciate la barra.

Nota: le ruote sono dotate di frizioni a ruota libera che permettono di tirare indietro il tosaerba più facilmente quando la trazione è disattivata. Per disinserirle, il tosaerba va spinto in avanti di almeno 2,5 cm (1″) dopo aver disattivato la trazione.

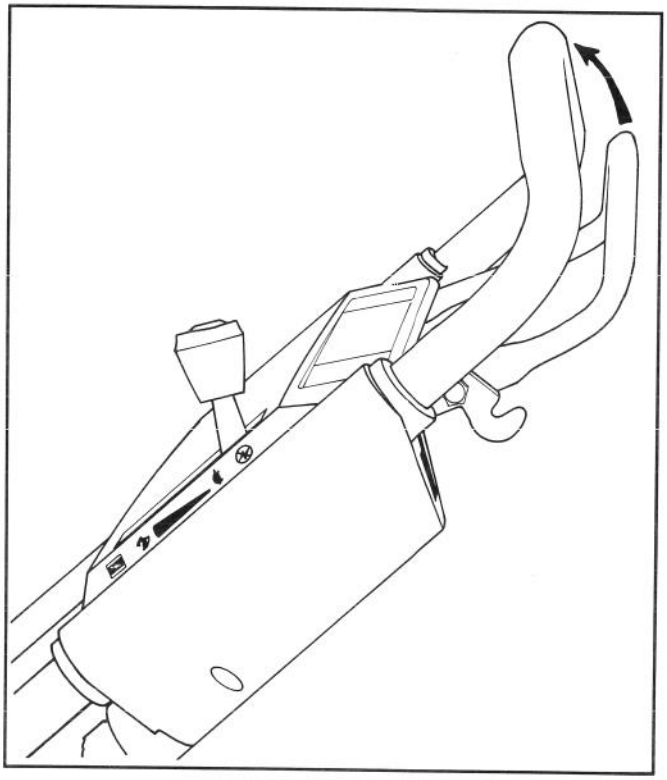

Figura 10

USO DEL SACCO DI RACCOLTA DELL'ERBA

1. Fermate il motore ed aspettate che tutte le parti si arrestino.

2. INSTALLAZIONE DEL SACCO—Sollevate il portello di scarico, fate scorrere lo scivolo attaccato al sacco nell'apertura di scarico ed ancorate il telaio del sacco al supporto di montaggio (Fig. 11). Lasciate che il portello di scarico resti appoggiato sul sacco (Fig. 12).

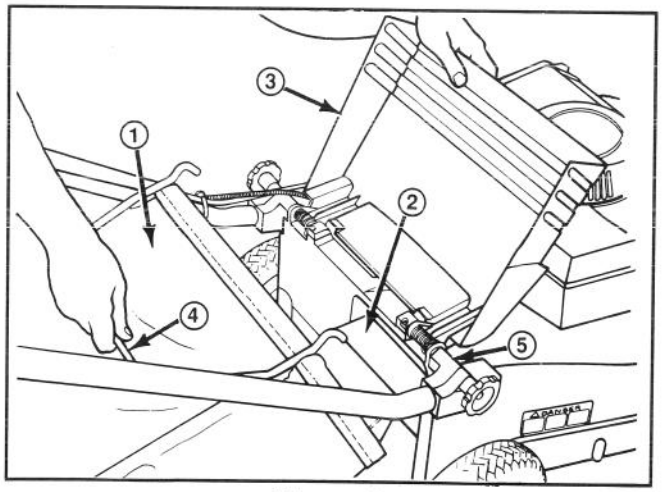

Figura 11

1. Sacco
2. Scivolo del sacco
3. Portello di scarico
4. Manico del sacco
5. Supporto di montaggio

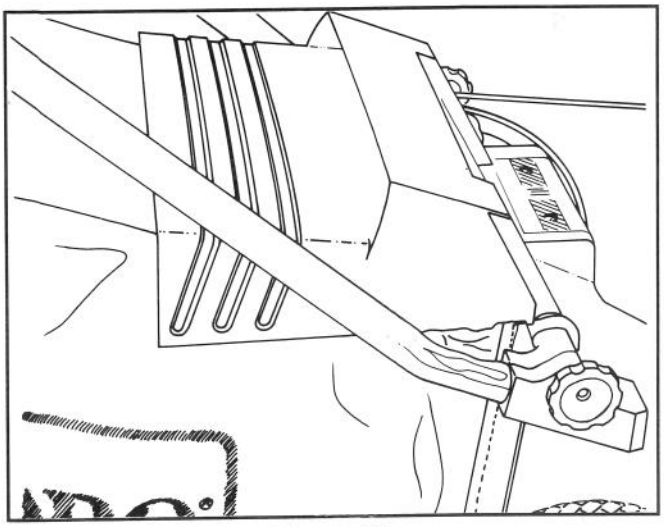

Figura 12

3. RIMOZIONE DEL SACCO—**Arrestate il motore ed attendete che tutte le parti si arrestino.** Per vostra protezione, quando il motore è in moto tenete sempre le mani ed i piedi a distanza dallo chassis del tosaerba. Sollevate il portello di scarico e, mantenendolo aperto, prendete il sacco per il manico ed estraetelo dal tosaerba. Chiudete nuovamente il portello.

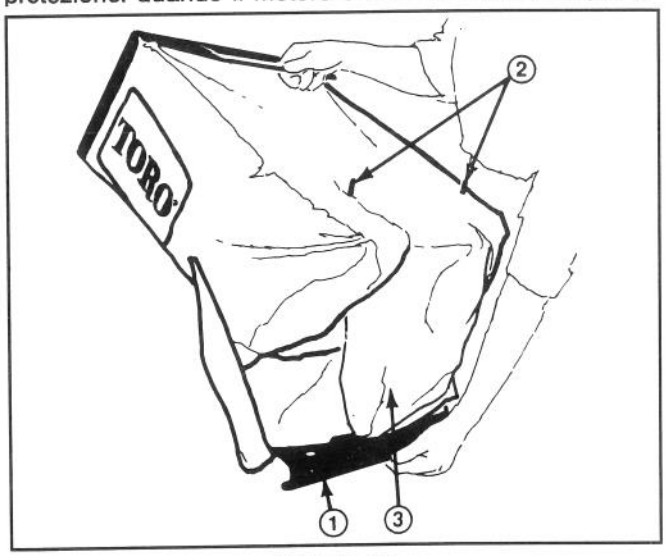

Figura 13

1. Barra di plastica
2. Perni del telaio
3. Lembo della sacca

ATTENZIONE

Mai aprire il portello di scarico del tosaerba o togliere il sacco di raccolta mentre il motore è in funzione, perché i fili d'erba tagliati ed altri detriti verrebbero scaricati con forza tale da poter causare lesioni.

La stoffa del sacco è in grado di trattenere la maggioranza degli oggetti estranei quali piccoli sassi, ghiaia ed altri detriti del genere. Tuttavia questa stoffa è soggetta ad usura e deterioramento normali, per cui dovrete ispezionare il sacco con frequenza e, quando necessario, sostituirlo con un sacco di ricambio TORO nuovo che rechi quest'avvertenza o una simile.

Nota: quando si smonta il sacco, lo scivolo relativo raccoglie eventuali resti d'erba falciata che intasino l'apertura di scarico. Se questa resta ancora otturata, eliminate gli eventuali rimasugli d'erba dal tosaerba.

4. SVUOTATURA DELLA SACCA—Afferrate il manico del telaio della sacca. Sollevate la barra di plastica dai perni e fate scivolare la porzione posteriore della sacca stessa dal telaio (Fig. 13). Sollevate il lembo che copre la porzione posteriore della sacca ed alzatene pian piano la parte anteriore, scuotendo per svuotare l'erba.

REGOLAZIONE DELL'ALTEZZA DI TAGLIO

Sull'alloggiamento troverete cinque lettere che rappresentano gli scatti incrementali della regolazione del taglio. Tutte le ruote si portano automaticamente alla stessa altezza.

1. Spegnete il motore e staccate il filo dalla candela.
2. Spingete la leva di regolazione del taglio con uno o due dita (Fig. 14).

Per sollevare le ruote, spingete la levetta per rilasciare la leva di regolazione del taglio e tirate il tosaerba verso l'alto. Quando arrivate all'altezza desiderata, rilasciate la levetta. Per abbassare il tosaerba, spingete la leva di regolazione del taglio per rilasciare la levetta e spingete il tosaerba verso il basso **spingendolo allo stesso tempo in avanti sulle ruote.** Per individuare l'altezza giusta, usate l'indicatore sull'asta di collegamento.

3. Prima di usare il tosaerba, accertatevi che la levetta di regolazione dell'altezza sia bene in posizione. L'altezza del tosaerba non dovrebbe cambiare quando l'altezza di taglio è regolata saldamente.

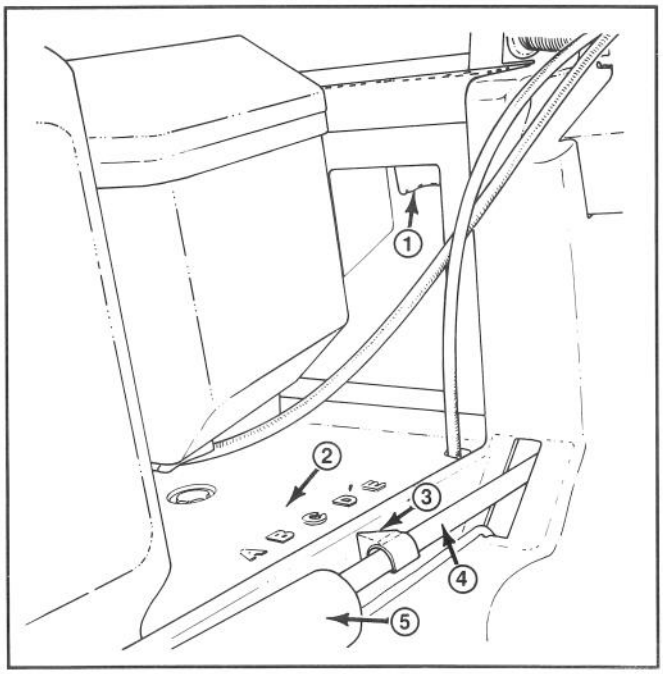

Figura 14

1. Leva di regolazione dell'altezza taglio
2. Asta di collegamento dell'altezza di taglio
3. Indicators
4. Asta di collegamento
5. Coperchio molla

MANUTENZIONE

ATTENZIONE

Staccate il filo della candela prima di eseguire regolazioni od interventi di manutenzione.

PULIZIA DEL FILTRO DELL'ARIA

In condizioni d'uso normale dovrete pulire il filtro dell'aria ogni 25 ore di servizio. Se il tosaerba viene utilizzato in condizioni di sporcizia o polvere, il filtro andrà pulito con maggiore frequenza.

1. Spegnete il motore e staccate il filo dalla candela (Fig. 9).

2. Togliete le viti che fissano il coperchio del filtro dell'aria al motore (Fig. 15). Sollevate il coperchio e pulitelo accuratamente.

3. Togliete il filtro di carta (Fig. 16) e gettatelo.

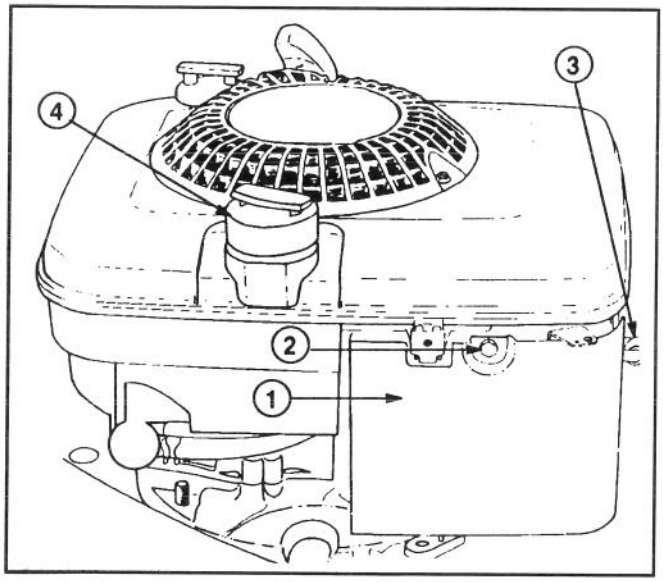

Figura 15

1. Coperchio del filtro dell'aria
2. Vite
3. Filo della candela
4. Tappo del serbatoio del carburante

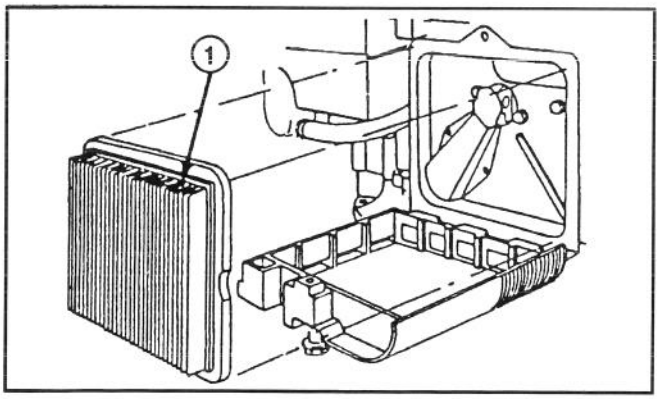

Figura 16

1. Filtro di carta

4. Installate un filtro nuovo.

5. Richiudete il coperchio avvitandone le viti.

IMPORTANTE: non fate funzionare il motore senza il filtro dell'aria, perché questo può usurare rapidamente il motore danneggiando il tosaerba.

SOSTITUZIONE DELLA CANDELA

Usate una candela Champion RCJ8 o Autolite 245 o di tipo equivalente. La giusta distanza fra gli elettrodi è 0,8 mm (0,030″). Rimuovete la candela ogni 25 ore di servizio e controllatene le condizioni.

1. Spegnete il motore e staccate il filo dalla candela (Fig. 15).

2. Pulite attorno alla candela e toglietela dalla testata del cilindro.

IMPORTANTE: sostituite le candele incrinate, rovinate o eccessivamente sporche. Non sabbiate, scrostate o pulite gli elettrodi, perché le particelle di metallo potrebbero staccarsi, entrare nel cilindro e quindi danneggiare il motore.

3. Fissate la distanza fra gli elettrodi a 0,76 mm (0,030″) (Fig. 17). Installate la candella correttamente distanziata e la relativa guarnizione. Serratela bene a 20 N·m (15 pd-lb).

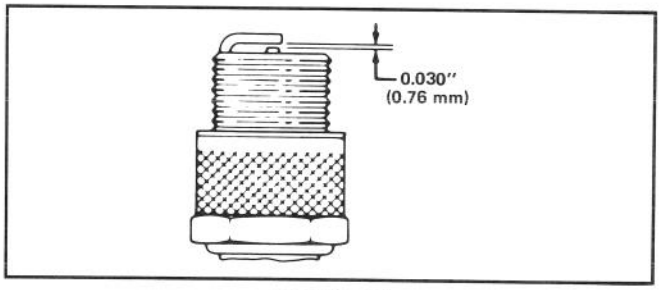

Figura 17

DRENAGGIO DEL CARBURANTE

1. Spegnete il motore e aspettate che si raffreddi. Staccate il filo dalla candela (Fig. 15).

Nota: drenate il carburante sempre a motore freddo.

2. Togliete il tappo dal serbatoio (Fig. 15) e, mediante una pompa a sifone, drenate il carburante in una tanica pulita.

Nota: questa è l'unica procedura raccomandata per il drenaggio del carburante.

RIEMPIRE D'OLIO IL BANCO MOTORE

Cambiate l'olio dopo le prime due ore d'uso e poi ogni 25 ore di servizio. Siccome l'olio caldo può essere drenato più facilmente e porta più contaminanti di quello freddo, fate girare il motore per uno o due minuti prima di drenarlo.

1. Fermate il motore e staccate il filo dalla candela (Fig. 15).

2. Sollevate il portello di scarico ed estraetene il sacco di raccolta. Drenate il carburante dal serbatoio, seguendo le istruzioni relative a pagina 8.

3. Inclinate il tosaerba sul fianco sinistro. Togliete il tappo di drenaggio dal lato inferiore del tosaerba avvalendovi di una chiave inglese (Fig. 18). Inserite una bacinella di raccolta sotto il tosaerba.

4. Abbassate il tosaerba facendo drenare l'olio nella bacinella.

5. Dopo il drenaggio, pulite e rimettete il tappo di drenaggio, pulendo l'olio eventualmente fuoriuscito.

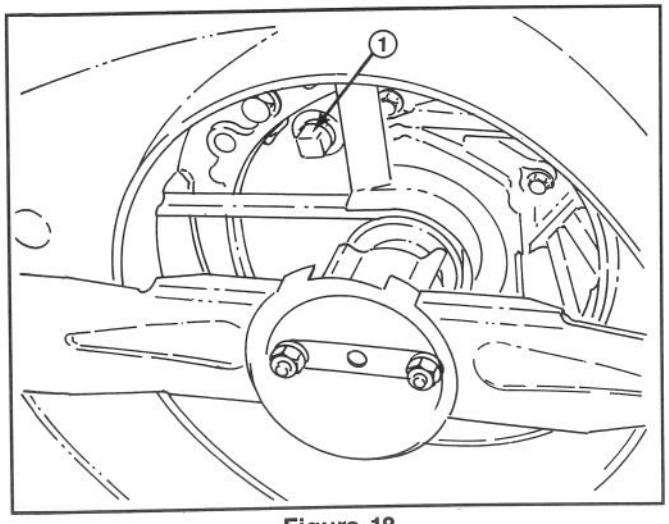

Figura 18
1. Foro di drenaggio

Riempite il motore con olio nuovo seguendo le istruzioni relative a pagina 6.

REGOLAZIONE DELLA MANETTA DEL GAS

La regolazione della manetta può rendersi necessaria quando il motore non s'accende o non si ferma. Ogni volta che si installa un nuovo filo della manetta, la manetta stessa va regolata.

1. Spegnete il motore e staccate il filo dalla candela (Fig. 19).

2. Spostate avanti la manetta del gas su "rapido" (Fig. 9).

3. Allentate la vite del fermafilo fino a che il filo della manetta riesce a scorrere (Fig. 19). Allineate i fori della leva e della staffa della manetta infilandovi un perno di 3 mm (0,121") di diametro. Serrate la vite del fermafilo per bloccare la posizione.

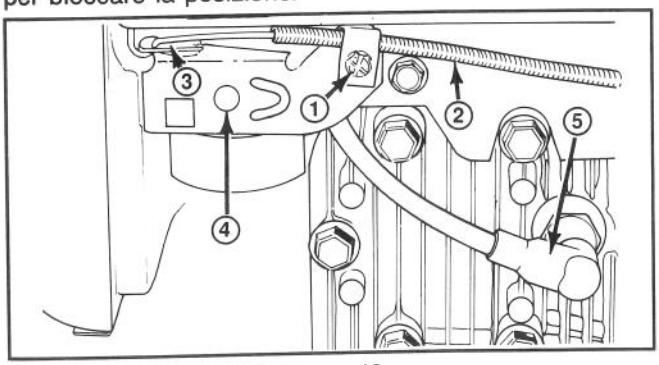

Figura 19
1. Vite del fermafilo
2. Filo della manetta del gas
3. Leva della manetta
4. Supporto della manetta
5. Filo della candela

REGOLAZIONE DELLA TRAZIONE (modello ad autopropulsione)

Se il tosaerba non si muove o se tende ad avanzare anche quando la trazione è disinserita, regolate il filo di comando trazione.

1. Fermate il motore.

2. Ruotate il pomello di regolazione (Fig. 20) di 1/2 giro in senso orario per tendere la cinghia di trasmissione o di 1/2 giro in senso antiorario per allentarla. Mentre ruotate il pomello, mantenete il filo di controllo in modo da evitare che s'impigli.

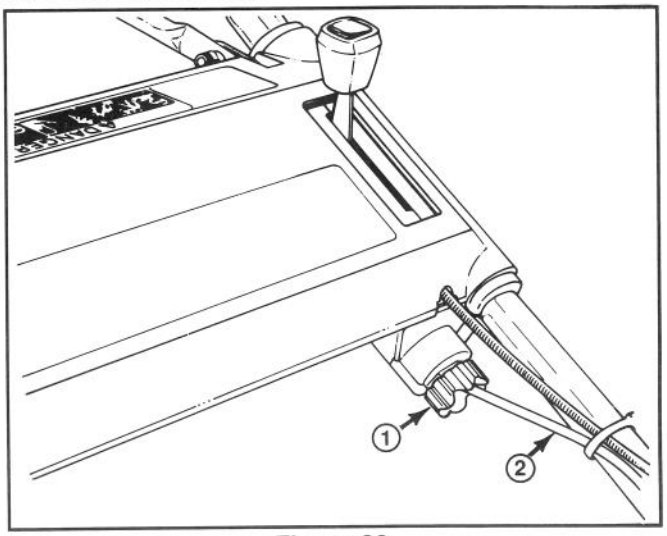

Figura 20
1. Pomello di regolazione
2. Filo di controllo

3. Per controllare la regolazione della trazione, premete lentamente la barra di comando verso le stegole. La regolazione è giusta quando si avverte resistenza con la barra di comando a circa 25 mm (1") dalla stegola superiore (Fig. 21).

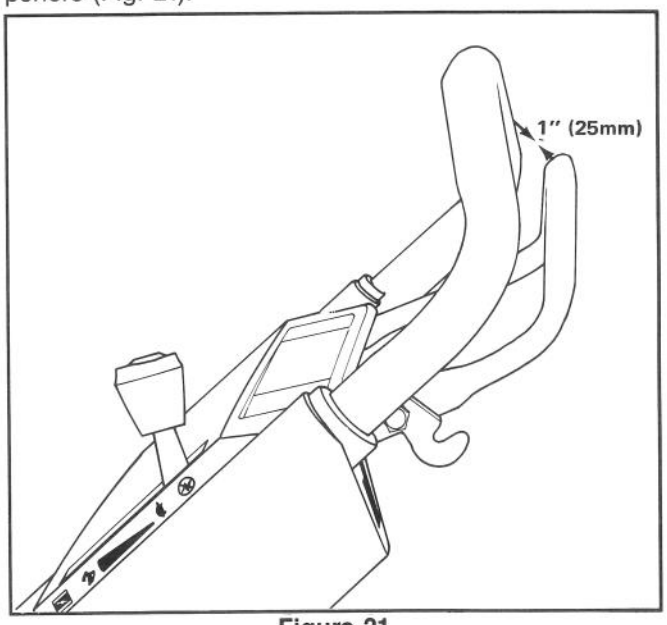

Figura 21

4. Se dopo la regolazione si verificano ancora perdita di trazione o innesto errato, ripetere le istruzioni 2 e 3 fino a che la regolazione sia messa a punto.

ISPEZIONE, RIMOZIONE, AFFILATURA DELLA LAMA DI TAGLIO

1. Spegnete il motore e staccate il filo dalla candela (Fig. 19).

2. Drenate il carburante dal serbatoio seguendo le istruzioni relative a pagina 8.

3. Inclinate il tosaerba sul fianco destro (Fig. 22). Evitate di far girare la lama: ne potrebbero risultare dei problemi d'accensione.

MANUTENZIONE

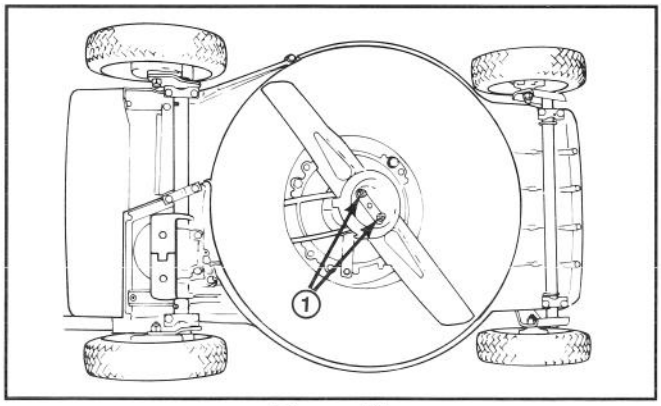

Figura 22
1. Dadi della lama

4. ISPEZIONE DELLA LAMA DI TAGLIO—Esaminate attentamente la lama di taglio per controllare se è affilata o usurata, soprattutto nel punto d'incontro delle parti piatte e di quelle curve (Fig. 23A). Sabbia e materiale abrasivo possono consumare il metallo che raccorda le parti piatte e curve della lama, perciò controllatela prima di usare il tosaerba. Se notate usura o crepe (Fig. 23B & C), sostituite la lama seguendo l'istruzione 5.
Nota: per ottenere prestazioni ottimali, sostituite la lama TORO prima di ogni stagione di taglio. Nel corso dell'anno, limate via le piccole tacche per mantenerla ben affilata.

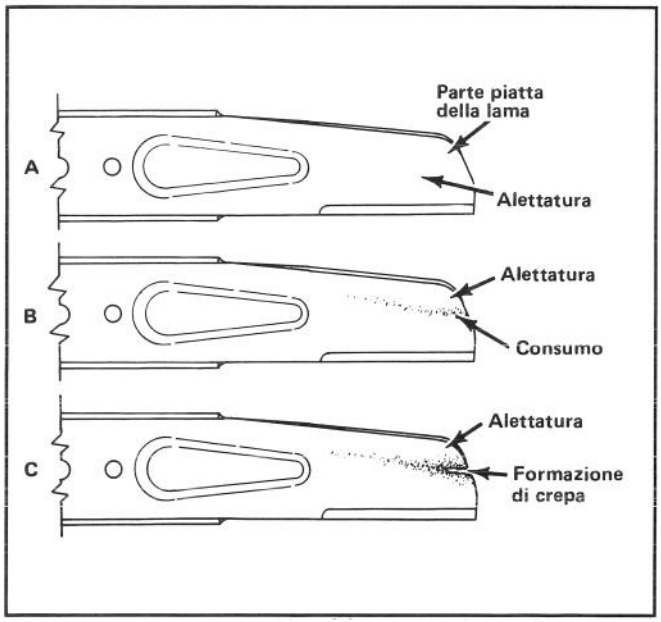

Figura 23

⚠ ATTENZIONE

Se continuate ad usare una lama usurata, potrà formarsi una crepa tra la parte piatta e l'alettatura. Con il tempo un pezzo di lama potrebbe rompersi e venir proiettato, causando gravi lesioni a voi stessi od a terzi.

5. RIMOZIONE DELLA LAMA—Con la mano ben guantata o protetta da uno straccio, tenete ferma la lama di taglio. Rimuovete 2 controdadi, 2 rondelle, la coppa di protezione e la lama (Fig. 22 e 24).

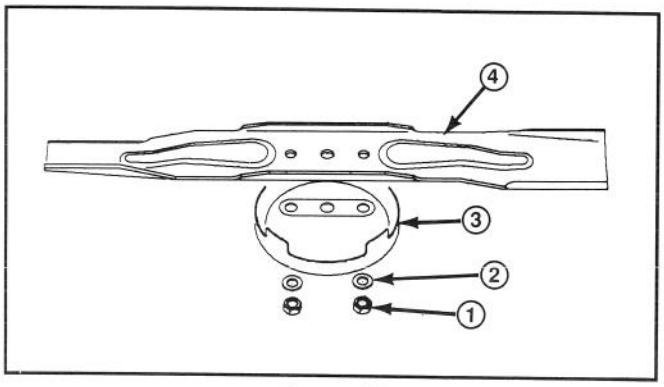

Figura 24
1. Dadi della lama
2. Rondella
3. Coppa di protezione
4. Lama

6. AFFILATURA DELLA LAMA—Con una lima, affilate il lato superiore della lama (quello rivolto verso il lato superiore dello chassis del tosaerba), badando a mantenere l'angolo di taglio originale (Fig. 25). La lama rimarrà ben bilanciata se affilandola eliminate la stessa quantità di metallo da entrambe le estremità di taglio.

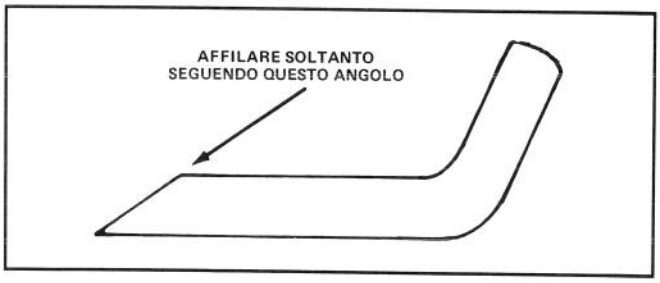

Figura 25

IMPORTANTE: controllate la bilanciatura della lama mediante un bilanciatore di lame che potrete acquistare economicamente in un qualsiasi negozio di ferramenta. Una lama ben bilanciata rimarrà ferma in posizione orizzontale, mentre una lama sbilanciata si fermerà sul lato più pesante. Se lama non risulta bilanciata, continuate ad affilare il lato più pesante.

7. Installate la lama TORO ben affilata e bilanciata, la coppa di protezione, 2 rondelle e 2 controdadi. L'alettatura deve essere puntata verso il lato superiore dello chassis del tosaerba. Serrate i dadi della lama a 20-35 N·m (15-25 pd-lb).

LUBRIFICAZIONE

Ogni 25 ore di servizio od alla fine della stagione di taglio, si dovranno lubrificare le ruote anteriori e posteriori.
1. Lubrificate l'interno dei bulloni delle ruote anteriori con 2 o 3 gocce d'olio. Fate girare le ruote per distribuire bene l'olio nelle boccole ed asciugate l'olio in eccesso.
2. MODELLI AD AUTOPROPULSIONE—Drenate il carburante seguendo le istruzioni relative a pagina 8.
3. Portate l'altezza di taglio sulla regolazione più alta (E).
4. Inclinate il tosaerba sul fianco sinistro. Pulite gli ingrassatori con uno straccio pulito (Fig. 26) ed applicate

due o tre pompate di grasso multiuso No. 2 a base di litio con un'apposita pompa.

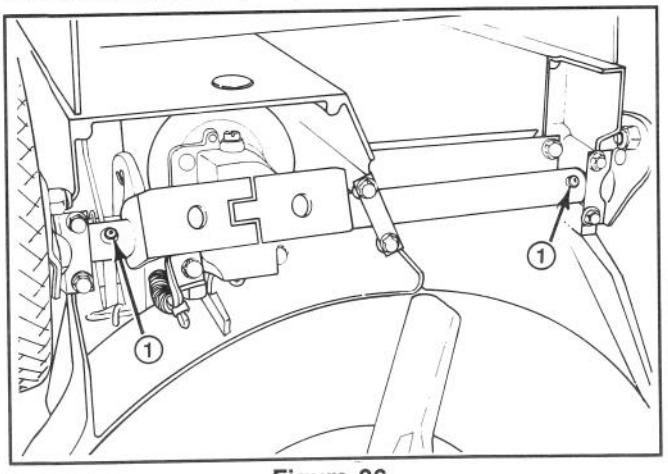

Figura 26

1. Ingrassatore (modello ad autopropulsione)

CONTROLLO DELL'OLIO DELLA TRASMISSIONE (modello ad autopropulsione)

La trasmissione contiene olio per ingranaggi No. 90 a gradazione GL-5 o GL-6. Bisognerà controllarne il livello almeno ogni 25 ore di servizio, prima del rimessaggio ed all'inizio di ciascuna stagione di taglio.

1. Spegnete il motore e staccate il filo dalla candela (Fig. 19).

2. Accertatevi che il tosaerba si trovi su di una superfice piana.

3. Portate l'altezza di taglio sulla regolazione più alta (E).

4. Togliete il tappo di plastica dal foro d'accesso sulla parte posteriore del tosaerba (Fig. 27).

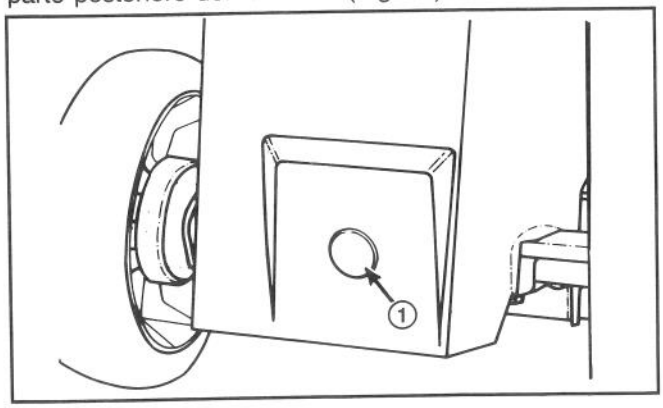

Figura 27

5. CONTROLLO DEL LIVELLO DELL'OLIO PER INGRANAGGI—Allungando la mano fra la macchina e la scatola ingranaggi, pulite attorno al tappo della scatola stessa (Fig. 28). Togliete quindi questo tappo con la relativa guarnizione, prestando attenzione per vedere se l'olio fuoriesce dal foro. Se vedete dell'olio gocciolare, rimontate rapidamente tappo e guarnizione: ciò indica che l'olio è a livello. Se invece non fuoriesce olio, rabbocatelo seguendo l'istruzione 6.

IMPORTANTE: un basso livello d'olio può segnalare una perdita dove l'assale attraversa entrambi i lati della scatola della trasmissione. Fate quindi ispezionare quest'ultima dal vostro rivenditore autorizzato della TORO.

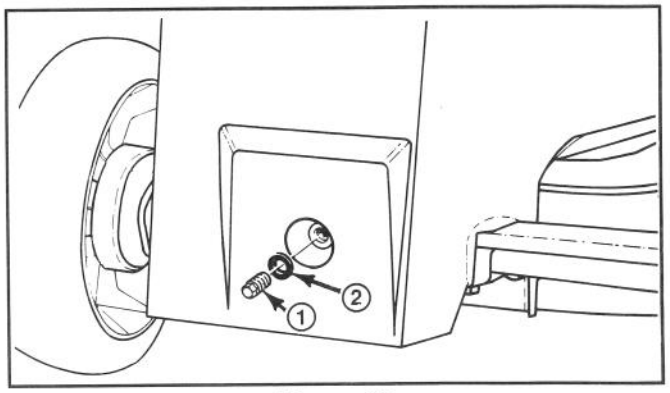

Figura 28

6. RABBOCCO DELL'OLIO PER INGRANAGGI—Aggiungete lentamente dell'olio per ingranaggi No. 90 a gradazione GL-5 o GL-6. Fermatevi quando vedete che l'olio comincia a fuoriuscire dal foro della scatola degli ingranaggi, rimontando rapidamente il tappo e la guarnizione relativi. NON SERRATE ECCESSIVAMENTE IL TAPPO PER EVITARE DI STRAPPARE LA FILETTATURA. **Nota:** per rabboccare l'olio, potrete utilizzare un contenitore pulito d'olio o un qualunque contenitore pulito dotato di beccuccio. L'uso di un contenitore sporco potrebbe contaminare la scatola della trasmissione, causando eventualmente danni.

PULIZIA DELLO CHASSIS

Per garantire prestazioni ottimali, tenete ben puliti la parte inferiore della macchina e l'interno dell'area di scarico.

1. Drenate il carburante dal serbatorio seguendo le istruzioni relative a pagina 8.

2. Inclinate il tosaerba sul fianco sinistro (Fig. 29) evitando di far girare la lama per non causare problemi d'avviamento in seguito.

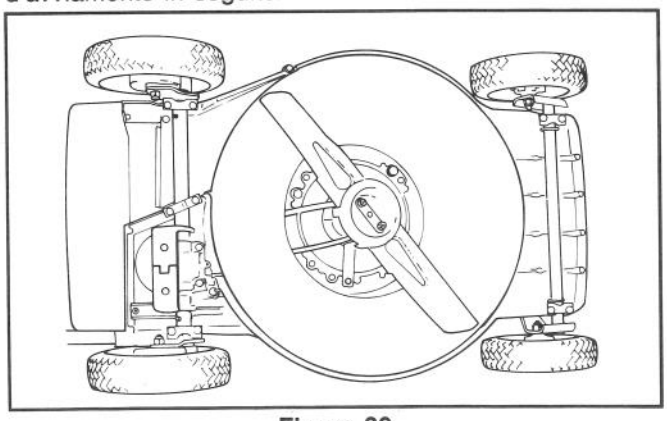

Figura 29

3. Con un getto d'acqua, ripulite lo sporco ed i resti d'erba tagliata attaccati allo chassis. Eliminate il resto della sporcizia, grattandola via con un raschietto di legno. Fate attenzione a non farvi male sulle bave e sugli spigoli vivi dello chassis.

4. Togliete dal portello e dai cardini dell'area di scarico erba e sporcizia che possano impedire il movimento del portello.

RIMESSAGGIO

1. Per il rimessaggio a lungo termine, raccomandiamo che dreniate il carburante dal serbatoio o che prima del

remessaggio usiate uno stabilizzante. Per il drenaggio della benzina, seguite le istruzioni relative a pagina 8. Fatto ciò, avviate il motore, lasciandolo girare al minimo finché non si sia consumato tutto il carburante rimasto nel tubo ed il motore non si sia fermato. Ripetete la procedura d'avviamento altre due volte, per assicurarvi che il motore sia privo di carburante. Se non drenate il carburante, si formeranno dei depositi gommosi di vernice che potranno causare difficoltà di funzionamento del motore o addirittura problemi d'avviamento.

Il carburante va lasciato nel serbatoio solo se prima del rimessaggio vi si è aggiunto uno stabilizzante/condizionatore come quello della Toro. Lo stabilizzante/condizionatore della Toro è a base di distillato di petrolio. La Toro non raccomanda stabilizzanti a base alcolica, come etanolo, metanolo o isopropile. Usate lo stabilizzatore nelle quantità raccomandate rispettando le istruzioni stampate sul contenitore. In condizioni normali tutti gli additivi per carburante sono attivi per 6-8 mesi.

2. Drenate l'olio seguendo le istruzioni relative a pagina 8. Fatto ciò, non riempite il motore d'olio prima d'aver portato a termine le istruzione seguenti (3-10).

3. Togliete la candela e versate 30 ml (due cucchiai) d'olio SAE 30 nel foro del cilindro. Tirate lentamente la cordicella d'avviamento per distribuire l'olio all'interno del cilindro. Rimettete la candela e serratela a 20 N·m (15 pd-lb). **NON REINSERITE IL FILO NELLA CANDELA.**

4. Pulite lo chassis seguendo le istruzioni relative a pagina 11.

5. Controllate le condizioni della lama di taglio seguendo le istruzioni relative a pagina 9.

6. Serrate tutti i dadi, i bulloni e le viti.

7. Pulite lo sporco, i resti d'erba tagliata ed i rifiuti dalle parti esterne del motore, dalle alette e dalla parte superiore dello chassis.

8. Pulite il filtro dell'aria seguendo le istruzioni relative a pagina 8.

9. Lubrificate le ruote seguendo le istruzioni relative a pagina 10.

10. Ritoccate la vernice di tutte le parti scrostate o arrugginite. La vernice Re-Kote della Toro è disponibile pressi i rivenditori autorizzati della TORO.

11. Riempite d'olio il banco motore seguendo le istruzioni relative a pagina 4.

12. Riponete il tosaerba in un luogo asciutto e pulito. Coprite la macchina per proteggerla e mantenerla pulita.

IDENTIFICAZIONE DEL PRODOTTO

I numeri di modello e di serie sono riportati su un'etichetta posta sul lato posteriore dello chassis vicino al portello di scarico. Nella corrispondenza relativa al vostro tosaerba o quando richiedete pezzi di ricambio, fate sempre riferimento ad entrambi i numeri.

ASSISTENZA TORO

Se mai aveste bisogno d'assistenza (riguardo sicurezza, messa in opera, manutenzione o localizzazione dei guasti), mettetevi in contatto con il vostro distributore o rivenditore autorizzato della TORO. I rivenditori ed i distributori, oltre ad avere tecnici specializzati, hanno a disposizione accessori e pezzi di ricambio approvati dalla fabbrica. Sul vostro prodotto Toro, usate solo accessori e pezzi di ricambio TORO genuini.

DIARIO DELLA MANUTENZIONE

Data	Ore di servizio	Riempimento d'olio del banco motore	Filtro dell'aria	Lubrificazione	Candela	Rimessaggio invernale	Notes: