DUTCH FORM NO. 3320-735

TORO®

MODEL NO. 20911B-2000001 EN BOVEN
MODEL NO. 20916B-2000001 EN BOVEN

BEDIENINGS-HANDLEIDING

48 CM HP & SP REAR BAGGER

⚠ VEILIGHEIDSINSTRUKTIES

Onjuist gebruik of onderhoud van deze maaier door de bediener of de gebruiker kan lichamelijk letsel tot gevolg hebben. Om de kans op letsel te beperken, dient men zich strikt aan deze veiligheidsinstrukties te houden en te letten op het veiligheidsalarm. Nalatigheid in deze kan lichamelijk letsel tot gevolg hebben.

WAARSCHUWING: De uitlaatgassen van de motor bevatten koolmonoxide, een reukloos, dodelijk gif. In de staat Californië is bewezen dat koolmonoxide tot misvorming in pasgeborenen leidt. De motor niet in een gesloten ruimte laten draaien.

VÓÓR INGEBRUIKNEMING

1. Lees deze hendeliding zorgvuldig voordat u de grasmaaimachine in gebruik neemt. Maak uzelf vertrouwd met de bedieningsapparatuur en het juiste gebruik van de maaier. Sta kinderen nooit toe de machine te bedienen en ook volwassenen niet zonder de juiste bedieningsinstrukties.
2. Laat niemand, vooral geen kinderen en huisdieren in de buurt van het te maaien terrein komen. Inspecteer het gebied waar de maaier wordt gebruikt zorgvuldig en verwijder stokjes, stenen, draad en afval.
3. Draag een lange broek en stevige schoenen. Gebruik de maaier niet met open sandalen of blootsvoets, of met losse kleding en sieraden.
4. Controleer de hoeveelheid brandstof voor het starten van de motor. Vul de brandstoftank niet binnenshuis, bij draaiende motor, of voordat de motor is afgekoeld, d.w.z. enkele minuten na gebruik. Veeg gemorste benzine op voor het starten van de motor.
5. Beschermbakken, kleppen en veiligheidsmechanismen niet verwijderen. Defecte of beschadigde onderdelen repareren of vervangen.
6. De aandrijving op zelfrijdende modellen stopt bij loslaten bedieningshendel. Controleer voor iedere ingebruikneming zorgvuldig of de aandrijving funktioneert.
7. Omdat brandstof uiterst brandbaar is, dient er met zorg mee omgesprongen te worden.

- **A.** Gebruik een goedgekeurde vultank.
- **B.** Vul de brandstoftank buitenshuis, **NOOIT BINNENSHUIS EN NOOIT ALS DE MOTOR DRAAIT OF NOG WARM IS.**
- **C.** Draai de dop op de brandstofvultank en brandstoftank en veeg gemorste benzine op voor het starten van de motor.

TIJDENS GEBRUIK

8. Motor binnenshuis niet aanzetten.
9. Zorg dat u stevig staat. Houd de bedieningshendel stevig vast en loop gewoon; ren nooit. Gebruik de maaier nooit op nat gras. Maai alleen bij daglicht of bij een goede verlichting.
10. Maai hellingen in de lengte; nooit van beneden naar boven. Wees zeer voorzichtig bij het veranderen van richting op hellingen. Maai niet op zeer steile hellingen.
11. Draag altijd een veiligheidsbril of beschermende oogkleppen tijdens gebruik om de ogen tegen eventuele rondvliegende voorwerpen uit de maaier te beschermen.
12. Nooit met gezicht, handen en voeten in de buurt van de maaikast en het maaimes komen wanneer de motor draait.
13. Blijf achter de hendel tot de motor niet meer draait en blijf op veilige afstand van de afvoeropening.
14. Bij het in zakken doen van het gras, de motor afzetten voordat u de zak verwijdert en leegmaakt.
15. De motor afzetten en wachten tot alle bewegende delen stilstaan voordat u de afvoerkoker ontstopt.
16. Blijf achter de hendel tot alle bewegende delen stil staan; het mes draait nog enkele sekonden nadat de gashendel op AF is gezet.
17. Als u een vreemd voorwerp heeft geraakt of als de maaier meer dan normaal trilt, de motor afzetten en de verbindingsdraad van de bougie verwijderen. De maaier op beschadigingen nakijken en alle onderdelen repareren, voordat u de machine weer in gebruik neemt.
18. De motor afzetten voordat u de maaihoogte afstelt.
19. De motor afzetten, voordat u een pad, weg of trottoir met grint oversteekt.
20. Motor afzetten voordat u weggaat -achter de hendel. De verbindingsdraad van de bougie losmaken als u de maaier onbewaakt achterlaat.
21. De motor niet aanraken tijdens het draaien of kort nadat deze is afgezet, omdat de motor warm genoeg is om verbrandingen te veroorzaken.

ONDERHOUD

22. Alleen die onderhoudsinstrukties verrichten, die in deze hendeliding zijn beschreven. Mochten ooit grote reparaties vereist zijn of indien u assistentie nodig heeft, neem dan contact op met een erkende TORO service dealer.
23. De motor afzetten en de hoogspanningsdraad van de bougie verwijderen, voordat de maaier wordt gereinigd, gecontroleerd voor een onderhoudsbeurt of bijstelling. Houd de draad uit de buurt van de bougie om onbedoeld starten te voorkomen.
24. Controleer de machine regelmatig en ga na of alle moeren, bouten en schroeven vast aangedraaid zijn. Zorg ervoor dat de messchroeven tot 20-35 N·m is vastgedraaid.
25. Zorg dat de motor vrij is van teveel smeervetten, gras, bladeren en vuilophopingen om brandgevaar te verminderen.

VEILIGHEIDSAANWIJZINGEN

26. Laat de motor niet te snel draaien door de afstellingen te wijzigen.
27. Controleer de graszak regelmatig op slijtage en beschadigingen. Vervang een versleten of beschadigde zak onmiddellijk.
28. Laat de motor afkoelen voordat u de maaier opbergt in een gesloten ruimte. Berg de maaier niet op naast een open vuur of op een plaats waar benzinedampen door een vonk kunnen ontbranden.

29. Tijdens de fabrikage beantwoordde de grasmaaier aan de veiligheidsnormen die op roterende maaiers van toepassing zijn. Om optimaal functioneren en een voortdurende veiligheidsgarantie van de maaier te verzekeren, alleen TORO reserve-onderdelen en toebehoren gebruiken. Door andere fabrikanten vervaardigde reserve-onderdelen en toebehoren beantwoorden wellicht niet aan de veiligheidsnormen, wat gevaar zou kunnen opleveren.

VERKLARING VAN DE SYMBOLEN



Veiligheidsalarm



Handen en voeten uit de buurt van het draaiende mes houden



Lees de bedienings-handleiding zorgvuldig



Motor afzetten voordat u weggaat



Choke open



Contact-schakelaar uit



Snel



Langzaam

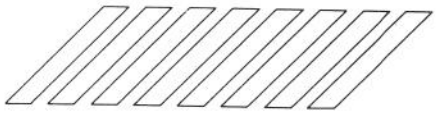

Voet hier plaatsen tijdens starten



Beschermkappen niet verwijderen



Toeschouwers van het werkterrein



Het uitlaatdeurtje op de maaimachine nooit open maken als de motor draait, tenzij de graszak op zijn plaats zit.



Aandrijving – ingekoppeld



Aandrijving – uitgekoppeld

Alleen bij zelfrijdend model

INHOUD

	Pagina
Monteringsaanwijzingen	3-4
Vóór ingebruikneming	4-5
Bedieningsinstrukties	5-7
Onderhoud	7-12
Onderhoud luchtfilter	7-8
Vervangen bougie	8
Aftappen benzine	8
Afstellen gasklep	8-9
Afstellen wielaandrijving	9-10
Controleren/verwijderen/slijpen mes	10-11
Smering	11
Controleren transmissie-oliepeil	11-12
Schoonmaken maaikast	12
Opbergen maaier	12
Toro Service hulp	12
Identificatie produkt	12

MONTERINGSAANWIJZINGEN

INSTALLEREN HENDEL

1. INSTALLEREN HENDEL— Knoppen op de bevestigingsbeugels losdraaien (Afb. 1).

2. Zet de bevestigingsbeugels verticaal zodat de gaten aan de bovenkant zijn.

3. Schuif de uiteinden van de hendel helemaal in de gaten op de bevestigingsbeugels (Afb. 1). Zorg ervoor dat de kabel van de gasklep en de aandrijving (zelfrijdend model) zich boven op de linker bevestigingsbeugel bevinden (Afb. 2).

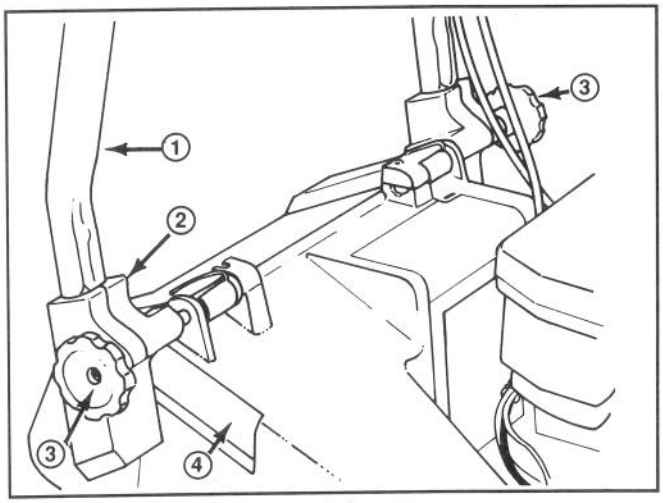

Afbeelding 1

1. Hendel
2. Bevestigingsbeugel
3. Knoppen
4. Maaikastsleuf

4. Draai hendel en bevestigingsbeugels naar achteren totdat de uiteinden van de hendel zich veilig binnen de beugel bevinden (Afb. 2).

5. Draai de knoppen vast totdat de randen van de sleuven boven op de bevestigingsbeugels elkaar raken.

6. Bevestig met een draad de kabel(s) aan de onderzijde van de linker buis (Afb. 3). De kabel dient 25 mm van de buiging in de hendel bevestigd te worden. Zie afbeelding 3 voor de juiste plaatsing van de kabel(s).

NB: Zorg dat de kabel(s) het openen of sluiten van de kokerdeur niet belemmer(t)(en).

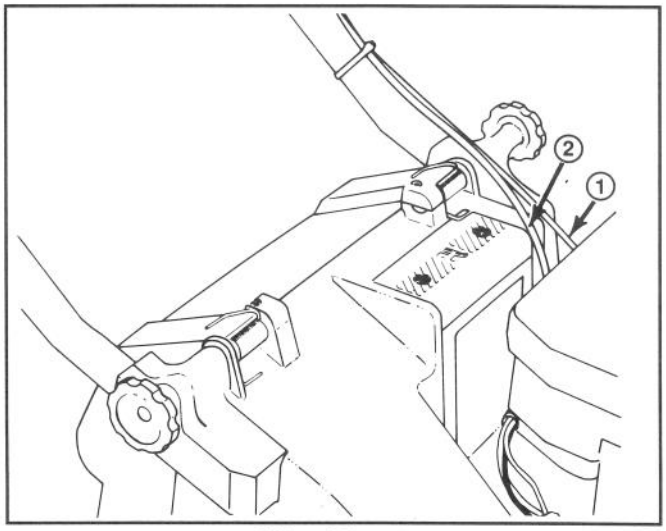

Afbeelding 2

1. Kabel gasklep
*2. Kabel aandrijving

* Zelfrijdend model

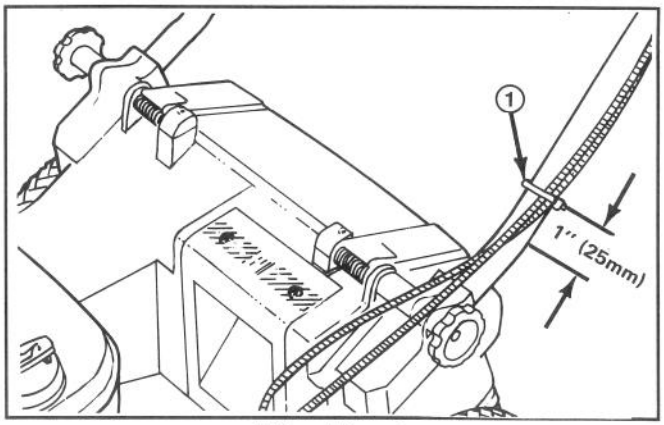

Afbeelding 3

1. Bevestiging kabel

7. De kabelbevestigingsdraad zo kort mogelijk afsnijden aan de onderkant van de hendel.

INSTALLEREN GRASZAK

1. Open kokerdeur, schuif de trechter aan de zak in de afvoeropening en haak zakframe aan het ronde gedeelte van de bevestigingsbeugels (Afb. 4).

2. Laat de kokerdeur op zak rusten (Afb. 5).

MONTERINGSAANWIJZINGEN

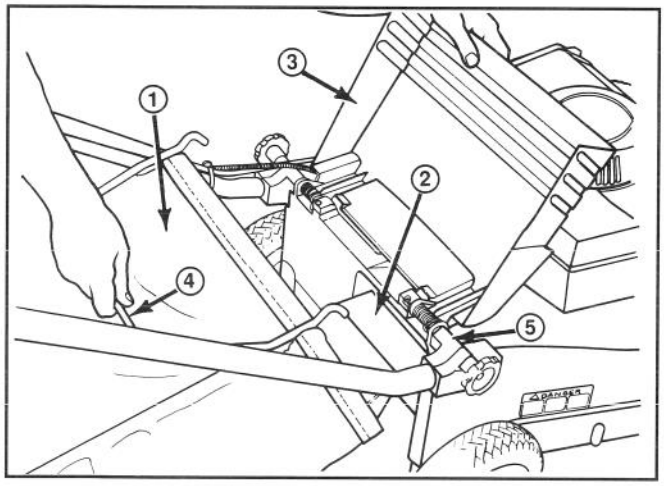

Afbeelding 4

1. Zak
2. Trechter zak
3. Afvoeropening
4. Zakhendel
5. Bevestigingsbeugel

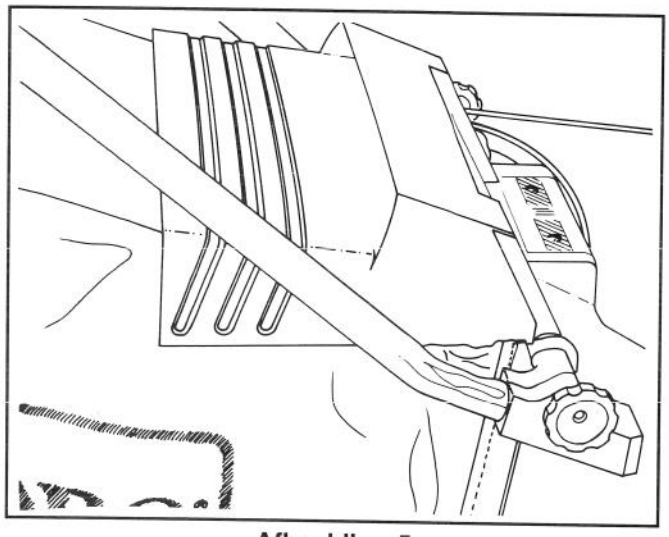

Afbeelding 5

VÓÓR INGEBRUIKNEMING

WAARSCHUWING

Benzine is onder bepaalde omstandigheden buitengewoon brandbaar en explosief. Niet roken, wanneer u brandstof hanteert en houd brandstof ver van open vuur en vonken. Houd benzine nooit langer dan 30 dagen in voorraad. Bewaar benzine in een gekeurd vat buiten bereik van kinderen.

Vul de benzinetank in de open lucht en alleen wanneer de motor koud is. Vul de tank tot ca. 6 à 13 mm. van de top. Deze ruimte wordt gevuld als de brandstof bij verhitting uitzet. Gebruik een trechter of tuit om morsen te voorkomen. Veeg gemorste benzine op.

BENZINE- EN OLIEMENGSEL (Afb. 6)

Dit produkt heeft een tweetakt-motor die een mengsel van benzine en tweetakt-olie (50:1) nodig heeft. Indien men dit mengsel niet gebruikt, kan de motor aanzienlijke schade lijden.

1. OLIE—Gebruik TORO tweetakt-olie voor optimale prestaties. Indien Toro tweetakt-olie niet verkrijgbaar is, gebruik dan een andere hoogwaardige tweetakt-olie die het certificaat van de NMMA of BIA-TCW op het etiket vermeldt. Vermeng schone, loodvrije benzine en olie volgens onderstaande tabel. U kunt loodhoudende benzine gebruiken als loodvrije benzine niet verkrijgbaar is.

GEBRUIK NOOIT OLIE VOOR AUTOMOTOREN (bijv. SAE 30, 10W30 enz.), TWEETAKT-OLIE DIE NIET DE NMMA/BIA-TCW CERTIFICATIE DRAAGT OF DE VERKEERDE VERHOUDING, OMDAT DE MOTOR HIERDOOR BESCHADIGD KAN WORDEN EN DEZE SCHADE NIET ONDER DE GARANTIE VALT.

2. Benzine en olie vermengen—Giet de juiste hoeveelheid tweetakt-olie in een gekeurd benzineblik en voeg hier de juiste hoeveelheid benzine aan toe (Raadpleeg onderstaande tabel voor de juiste verhoudingen). Plaats de dop op het blik en schud tot de olie en de benzine grondig is vermengd. Verwijder de dop en voeg de resterende benzine toe.

BELANGRIJK: Gebruik nooit methanol, benzine die methanol bevat, gasohol die meer dan 10% ethanol bevat, super benzine of witte gas omdat het brandstofsysteem hiervan schade kan ondervinden.

Toro beveelt ook het regelmatige gebruik van de "Toro Stabilizer/Conditioner" aan in alle op benzine lopende Toro-produkten zowel tijdens het hoogseizoen als bij opslag. De stabilisator/conditioner reinigt de motor terwijl hij loopt en voorkomt de vorming van een harsachtige neerslag gedurende opslag.

GEBRUIK GEEN ANDERE BRANDSTOFADDITIEVEN DAN DE SPECIAAL VOOR BRANDSTOFSTABILISATIE TIJDENS OPSLAG VERVAARDIGDE STOFFEN ZOALS DE "STABILIZER/CONDITIONER" VAN TORO OF EEN DERGELIJK PRODUKT. DEZE STABILISATOR/CONDITIONER IS GEBASEERD OP EEN AARDOLIEDESTILLAAT. TORO RAADT HET GEBRUIK VAN STABILISATOREN OP ALCOHOLBASIS ZOALS ETHANOL, METHANOL OF ISOPROPYL AF.

NB: Vermeng de benzine en de olie niet in de tank van de maaier. Olie op kamertemperatuur laat zich beter mengen dan koude olie.

VÓÓR INGEBRUIKNEMING

50:1 BENZINE/OLIE MENGTABEL

Inhoudsmaat	Benzine	Olie
Liter	1 liter	20 ml

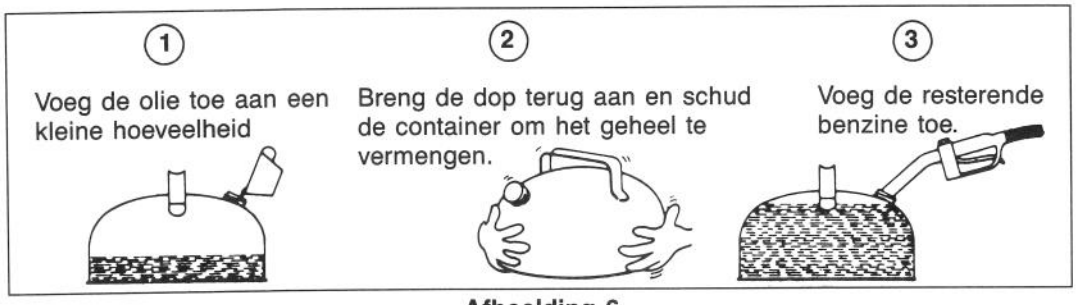

Afbeelding 6

BEDIENINGSINSTRUKTIES

BEDIENINGSTIPS

1. MAAIEN EN GRASPAKKING—De beste resultaten worden verkregen, wanneer ongeveer 1/3 van de grasspriet wordt afgemaaid. Als het gras lang is, stel dan de maaier tijdens de eerste maaironde in de hoogste stand (E). Maai het gras daarna nog eens op normale maaihoogte. Indien u teveel van het lange gras afmaait, kan de maaier verstopt raken en de motor afslaan.

Onder droge en stoffige omstandigheden dient de gasklep op een lagere stand gezet te worden om de hoeveelheid stof die de maaier veroorzaakt te verminderen.

2. SLIJPEN MES—Begin elk maaiseizoen met een scherp mes. Vijl regelmatig de onregelmatigheden bij.

STARTEN, STOPPEN EN ZELFAANDRIJVING

BEDIENINGSSYSTEMEN—Gasklep en bedieningsstang voor de zelfaandrijving (zelfrijdende modellen) bevinden zich op bovenste hendel (Afb. 7). Het brandstofpompje bevindt zich vóór op motor en de repeteerstarter bevindt zich boven op de motor (Afb. 8).

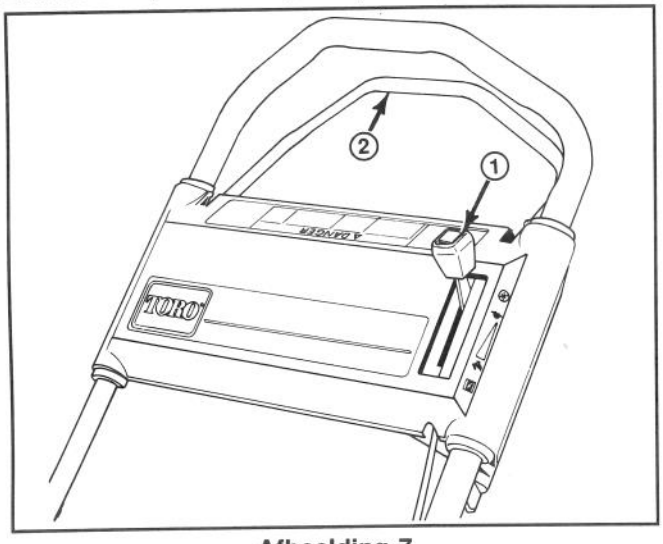

Afbeelding 7

1. Gasklep ***2. Bedieningsstang zelfaandrijving**

*** Zelfrijdend model**

1. STARTEN—Duw draad op bougie (Afb. 8). Zet de gasklep op CHOKE (Afb. 9).

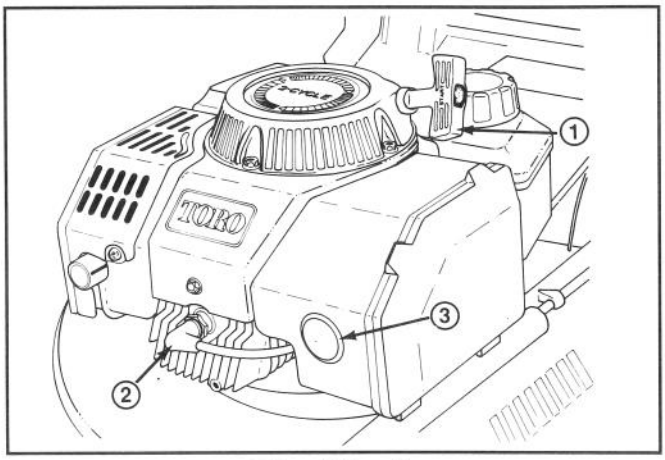

Afbeelding 8

1. Repeteerstarter **2. Draad bougie** **3. Brandstofpompje**

2. Bedek de opening in het midden van het pompje met de duim en duw twee maal. Normaal hoeft men de choke en het pompje niet te gebruiken als men een warme motor wil starten.

3. Trek de repeteerstarter op de motor uit tot het koord strak staat en trek er vervolgens krachtig aan om de motor te starten. Als de motor aanslaat, zet de gasklep op FAST of regel de rijsnelheid naar wens.

NB: Indien de motor niet wil starten, de gasklep op ENGINE OFF zetten (Afb. 9) en drie seconden wachten. Herhaal vervolgens stap 1-3 tot de motor start.

BEDIENINGSINSTRUKTIES

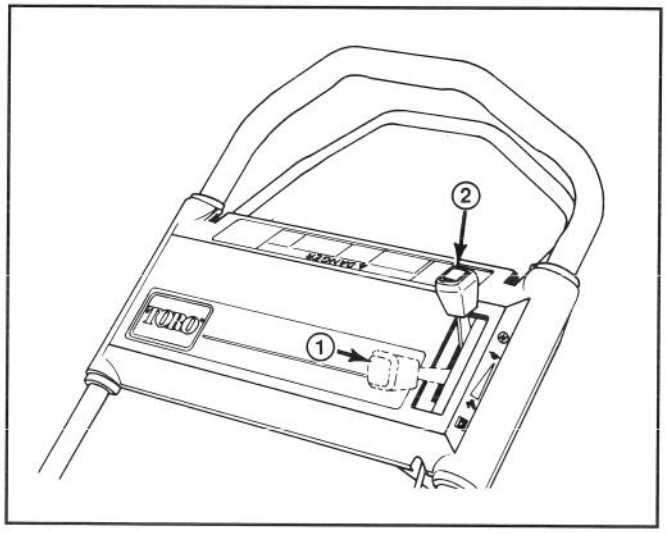

Afbeelding 9

1. Choke open **2. Motor uit**

4. STOPPEN—(Afb. 9) Om de motor uit te schakelen, de gasklep achteruit in de ENGINE OFF stand zetten. Trek de draad uit de bougie wanneer de maaier onbewaakt wordt achtergelaten of niet wordt gebruikt.

5. AANDRIJVING (Zelfrijdend model) (Afb. 10)—Druk de bedieningsstang tegen de hendel voor de aandrijving. Laat de bedieningsstang los om de aandrijving te stoppen.

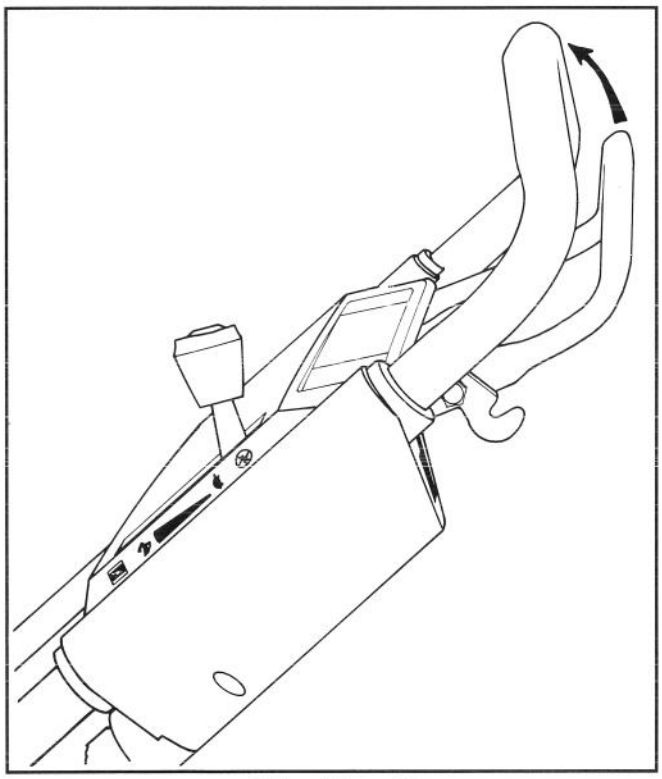

Afbeelding 10

NB: De aandrijfwielen hebben vrijlopende koppelingen zodat de maaier makkelijker achteruit getrokken kan worden als de wielaandrijving uitgeschakeld is. Om de koppelingen uit te schakelen dient de maaier tenminste 2,5 cm vooruit geduwd te worden nadat de wielaandrijving is uitgeschakeld.

GEBRUIK VAN DE GRASZAK

1. Zet de motor af en wacht tot alle delen tot stilstand zijn gekomen.

2. INSTALLEREN VAN DE ZAK—Open de kokerdeur, schuif de trechter van de zak in de afvoeropening en haak het zakframe aan de bevestigingsbeugel (Afb. 11). Laat de kokerdeur op de zak rusten (Afb. 12).

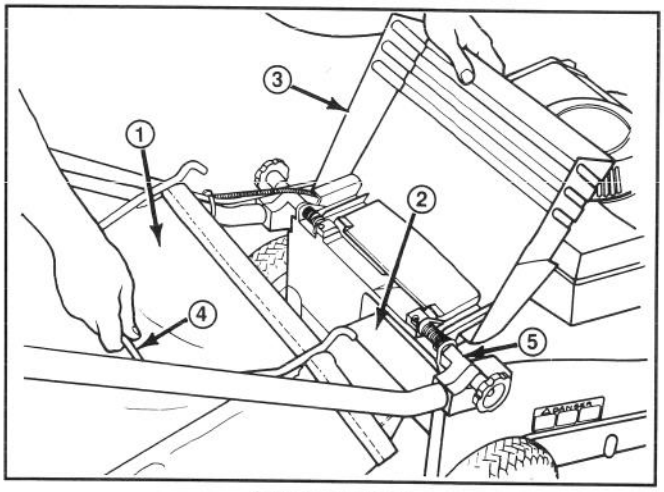

Afbeelding 11

1. Zak **4. Zakhendel**
2. Trechter zak **5. Bevestigingsbeugel**
3. Afvoeropening

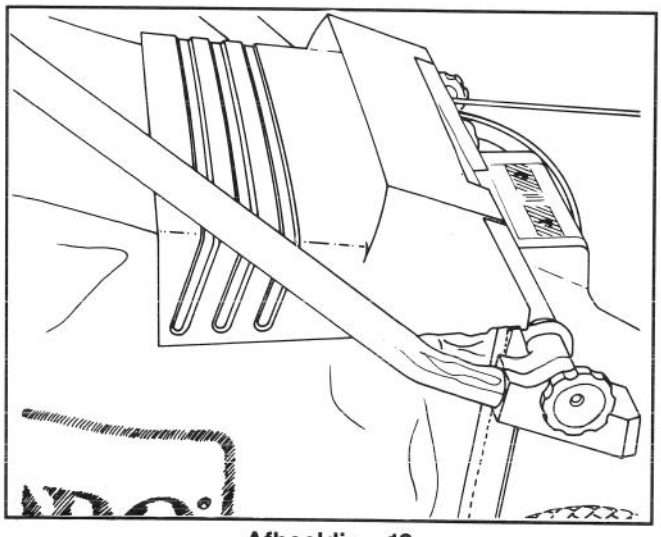

Afbeelding 12

3. VERWIJDEREN VAN DE ZAK—**Zet de motor af en wacht tot alle delen tot stilstand zijn gekomen.** Houd voor uw veiligheid handen en voeten uit de buurt van de maaikast wanneer de motor draait. Open de kokerdeur, grijp de zak bij de hendel en til hem op. Sluit kokerdeur.

NB: Bij het verwijderen van de graszak, kan er los gras uit de trechter vallen en de afvoeropening verstoppen. Bij verstopping alle maaisel van de maaier verwijderen.

4. LEEGMAKEN VAN DE GRASZAK—Pak de zak bij de hendel van het frame. Licht de plastic stang van de pinnen en laat de achterkant van de graszak van het frame glijden (fig. 13). Licht de klep achterop de graszak op. De voorkant van de zak langzaam opheffen en de zak leegschudden.

BEDIENINGSINSTRUKTIES

⚠ WAARSCHUWING

Open nooit de afvoerdeur op de maaier en verwijder nooit de zak als de motor draait aangezien gemaaid gras en ander afval met voldoende kracht naar buiten geslingerd worden om lichamelijk letsel te kunnen veroorzaken.

Het materiaal waarvan de graszak is vervaardigd, vangt het grootste deel van de voorwerpen, zoals kleine stenen en ander gelijksoortig afval op. Dit materiaal is echter onderhevig aan normale slijtage. Controleer de zak dus regelmatig en vervang, indien kapot of versleten, met een nieuwe originele TORO zak met dit zelfde waarschuwingslabel.

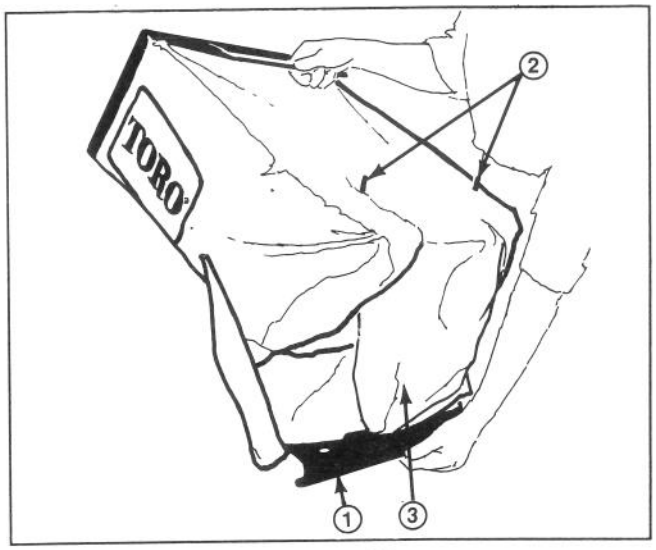

Figure 13

1. Plastic stang
2. Zakframepennen
3. Graszakklep

AFSTELLEN MAAIHOOGTE

De vijf letters op de riem geven verschillende maaihoogten weer. Alle wielen passen zich automatisch aan dezelfde maaihoogte aan.

1. Zet de motor af en trek de draad van de bougie. (Afb. 8).

2. Gebruik één of twee vingers om de maaihoogtehendel in te duwen (Afb. 14).

Voor een hogere wielstand, de hendel indrukken om de maaihoogte-instelling te ontregelen en de maaier omhoog trekken. Laat hendel los als de juiste hoogte bereikt is. Voor een lagere wielstand, de maaihoogtehendel indrukken en de maaier naar beneden drukken **terwijl u deze vooruit duwt.** Gebruik de wijzer op de verbindingsstang om de juiste stand te bepalen.

3. Zorg dat de hendel voor de maaihoogte vergrendeld is voordat u de maaier gebruikt. De hoogte mag niet veranderen als de maaihoogte is vergrendeld.

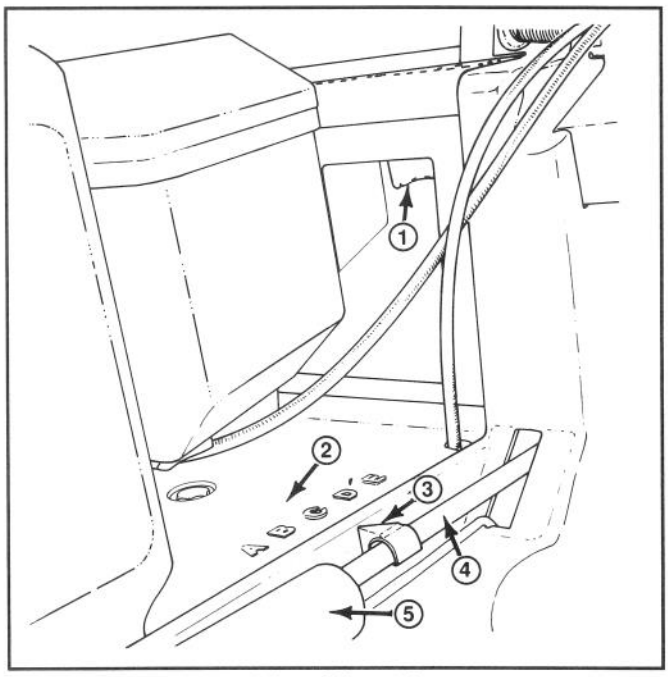

Afbeelding 14

1. Maaihoogtehendel
2. Hoogte-instellingen
3. Wijzer
4. Verbindingsstang
5. Veerdeksel

ONDERHOUD

⚠ WAARSCHUWING

Trek de draad van de bougie voordat u bijstellingen of onderhoud verricht.

ONDERHOUD VAN HET LUCHTFILTER

Vervang het luchtfilter onder normale omstandigheden na 25 bedrijfsuren. Het filter dient vaker vervangen te worden onder stoffige of vuile omstandigheden. Wend u tot uw Toro Service Dealer voor reserve-onderdelen.

1. Zet de motor af en trek de draad van de bougie (Afb. 15).

2. Hef de sluitingstabs en draai het deksel van het luchtfilter naar beneden (Afb. 15). Maak het deksel grondig schoon.

3. Wanneer de bovenkant van het schuimelement vuil is, het uit het luchtfilter verwijderen (Afb. 15) en grondig reinigen.

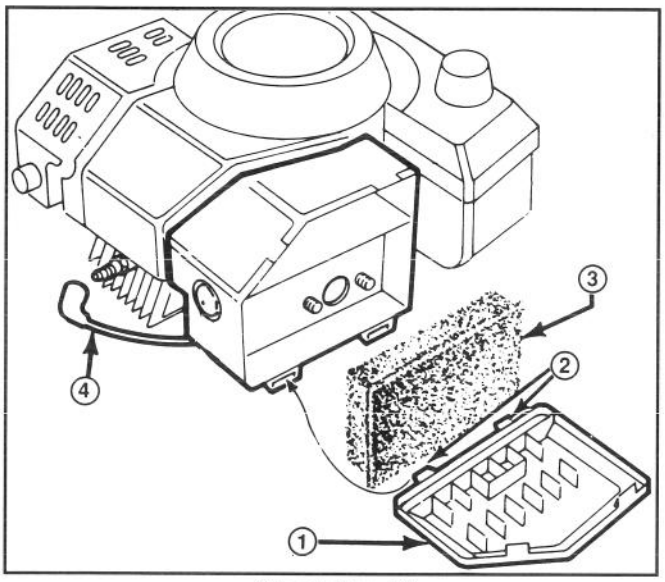

Afbeelding 15

1. Deksel
2. Bevestigingstabs
3. Schuimelement
4. Draad bougie

A. WAS het element in een oplossing van vloeibare zeep en warm water. Knijp het element zachtjes om het vuil te verwijderen, maar wring het niet omdat het kan scheuren. Spoel het grondig uit in schoon water.

B. DROOG het element in een schone doek. Knijp de doek en het element uit tot het droog is.

C. DOORDRENK het element met 25 ml (5 theelepels) SAE 30 motorolie. Knijp het element uit om het teveel aan olie te verwijderen en de olie gelijkmatig te verdelen. Het element moet vochtig zijn.

4. Plaats het luchtfilterelement (flenszijde die naar buiten gericht is) en deksel terug.

BELANGRIJK: Gebruik de motor niet zonder luchtfilterelement, omdat dit bijzonder veel slijtage en beschadiging van de motor tot gevolg kan hebben.

VERVANGEN VAN DE BOUGIE

Gebruik een BPMR4A bougie van NGK of een gelijkwaardige bougie. De juiste elektrodenafstand is 0,8 mm. Verwijder de bougie na elke 25 bedrijfsuren voor controle.

1. Zet de motor af en trek de draad van de bougie (Afb. 15).

2. Maak het gedeelte rond de bougie schoon en verwijder de bougie van de cilinderkop.

BELANGRIJK: Vervang een gebarsten, verstopte of vuile bougie. Schuur, schraap of maak elektroden nooit schoon, omdat dit beschadiging van de motor tot gevolg kan hebben, mocht er gruis in de cilinder raken.

3. Stel de elektrodenafstand af op 0,8 mm (Afb. 16). Installeer de juiste bougie en pakking en draai de bougie stevig vast tot 20 N·m.

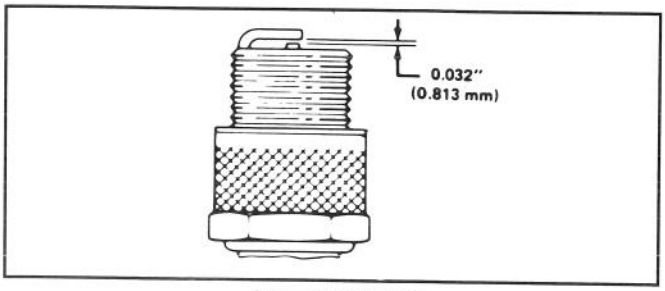

Afbeelding 16

AFTAPPEN VAN BENZINE

1. Zet de motor af en wacht totdat de motor is afgekoeld. Trek draad van bougie (Afb. 15).

NB: Benzine alleen van een koude motor aftappen.

2. Verwijder de dop van de benzinetank en gebruik een pomphevel om de brandstof naar een schoon benzineblik over te hevelen.

NB: Dit is de enige aanbevolen methode om benzine af te tappen.

GASKLEP AFSTELLEN

Bijstellen van de gasklepregeling kan nodig zijn wanneer de motor niet start of afslaat. De gasklep moet bijgesteld worden, wanneer u een nieuwe kabel voor de gasklepbediening installeert.

1. Zet de motor af en trek de draad van de bougie (Afb. 15).

2. Tap de benzine af; Raadpleeg hiervoor ''Benzine aftappen'' op pagina 8.

3. Draai de schroeven die het deksel voor de repeteerstarter en de benzinetank op hun plaats houden los en verwijder de benzinetank (Afb. 17). Hef het deksel op de repeteerstarter en laat de benzinetank aan de linker zijde van de motor aan de slang hangen.

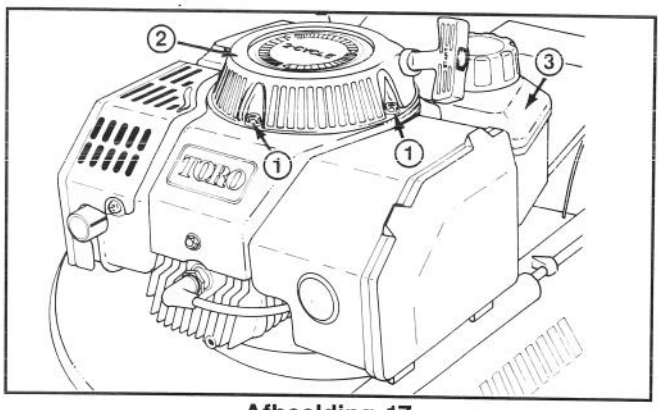

Afbeelding 17

1. Dopschroeven (4)
2. Deksel repeteerstarter
3. Benzinetank

4. Zet de gasklep op OFF (motor uit) (Afb. 9).

5. Draai de kabelklemschroef los totdat de gaskabel heen en weer geschoven kan worden.

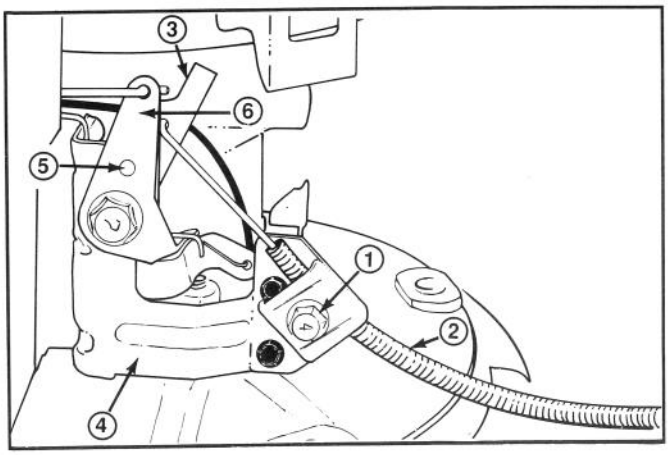

SNEL (volle rijsnelheid) stand

Afbeelding 18

1. Kabelklemschroef
2. Kabel gasklep
3. Hendel gasklep
4. Beugel gasklep
5. Op één lijn afgestelde gaten
6. Beugel choke

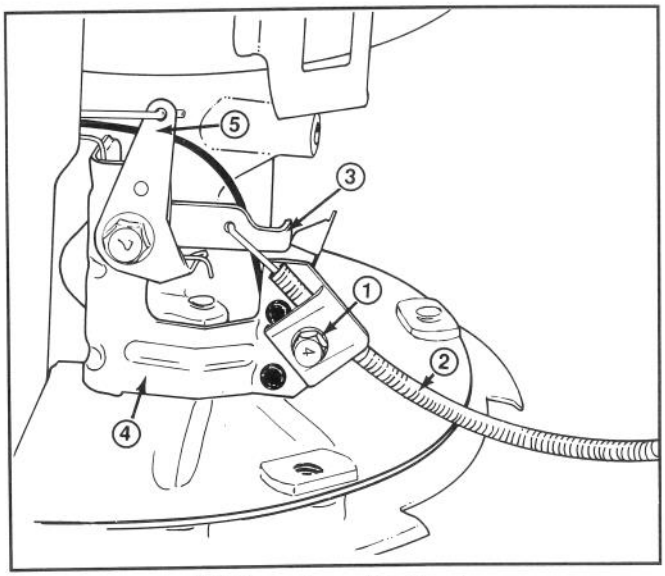

UIT (motor uit) stand

Afbeelding 19

1. Kabelklemschroef
2. Kabel gasklep
3. Hendel gasklep
4. Beugel gasklep
5. Beugel choke

6. Breng de gasklephendel en de gasklepbeugel in één lijn zodat de hendel de UIT schakelaar raakt (Afb. 19). Als de hendel en beugel in één lijn zijn, dient er een afstand van 2 mm tussen beide te zijn.

7. Draai de kabelklemschroef weer vast.

8. Zet de gasklep op "snel" (Afb. 9).

9. Controleer of de openingen in de gasklephendel en de chokebeugel in één lijn zijn (Afb. 18). Is dat niet het geval, herhaal stap 4-9 totdat de gasklep juist is afgesteld.

10. Plaats de brandstoftank en repeteerstarter deksel terug.

WIELAANDRIJVING AFSTELLEN (zelfrijdend model)

Wanneer de zelfaandrijving van de maaier niet werkt of de neiging heeft te kruipen als de aandrijving niet is ingeschakeld, dient de bedieningskabel van de wielaandrijving bijgesteld te worden.

1. Zet de motor af.

2. Draai de regelingsknop (Afb. 20) een halve slag naar rechts om de aandrijfriem aan te spannen of een halve slag naar links om de riem te ontspannen. Houd de bedieningskabel vast zodat deze niet meedraait.

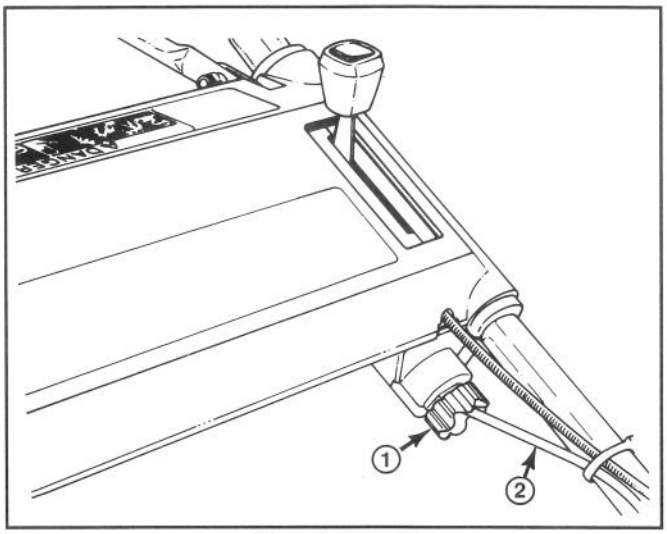

Afbeelding 20

1. Afstelknop
2. Bedieningskabel

3. Om vervolgens de wielaandrijving te controleren, de bedieningsstang langzaam in de richting van de hendel duwen. De aandrijving is goed afgesteld indien u weerstand voelt als de bedieningsstang zich ongeveer 25 mm van de bovenste hendel bevindt (Afb. 21).

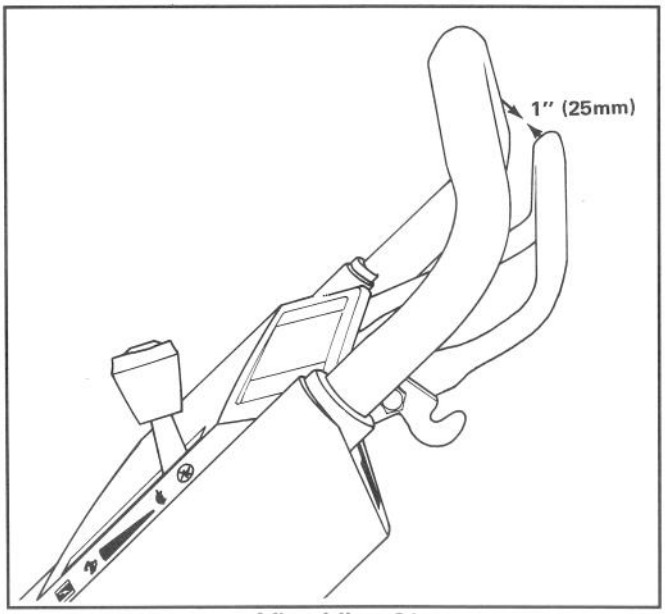

Afbeelding 21

4. Indien de wielaandrijving nog steeds niet of verkeerd werkt, stap 2 en 3 herhalen tot de juiste bijstelling.

CONTROLEREN/VERWIJDEREN/SLIJPEN MES

1. Zet de motor af en trek de draad van de bougie (Afb. 15).

2. Tap de benzine uit brandstoftank; lees hiervoor ''Aftappen benzine'' op pagina 8.

3. Leg de maaier op zijn rechter zijde (Afb. 22). Zorg dat het mes niet draait aangezien dit tot problemen bij het starten kan leiden.

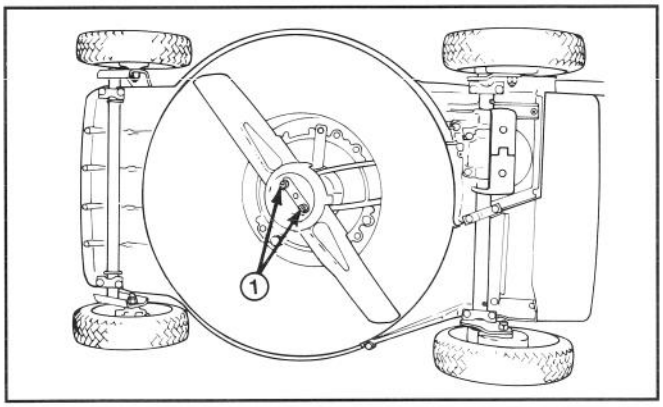

Afbeelding 22
1. Moeren

4. CONTROLEREN VAN HET MES—Inspekteer het mes zorgvuldig op scherpte en slijtage, speciaal op het raakvlak van de vlakke en ronde delen (Afb. 23A). Controleer het mes voor het gebruik van de maaier, omdat zand en ander schurend materiaal het metaal aan dat raakvlak kan doen afslijten. Vervang het mes met een nieuw TORO mes wanneer u gleuven of slijtage bemerkt (Afb. 23B & C). Zie stap 5.

NB: Monteer een nieuw TORO mes aan het begin van het maaiseizoen voor de beste resultaten. Vijl gedurende het jaar kleine inkepingen af zodat het mes scherp blijft.

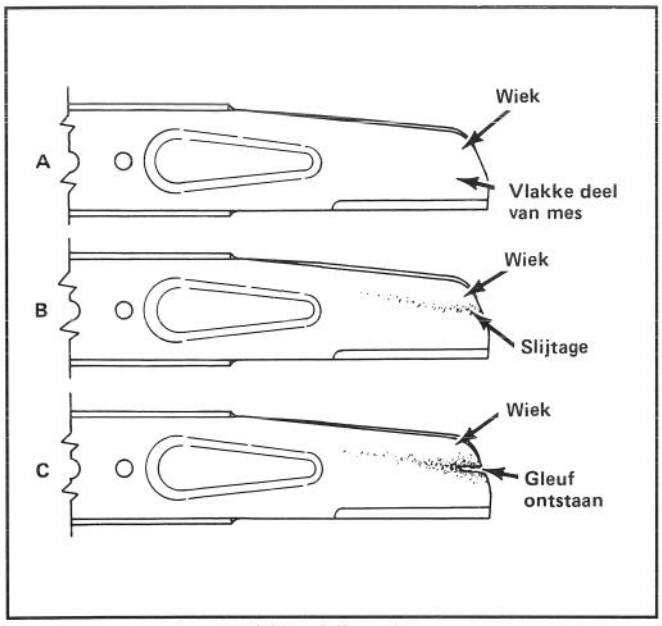

Afbeelding 23

⚠ WAARSCHUWING

Indien u het mes teveel laat slijten, kan er een spleet bij de wiek ontstaan. Er kan dan tenslotte een stuk van het mes afbreken met als gevolg dat u of een bijstaander ernstig lichamelijk letsel kunt oplopen.

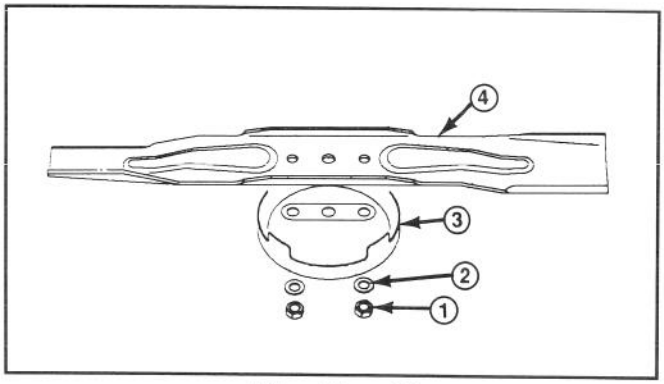

Afbeelding 24
1. Moeren
2. Ring
3. Afdekkop
4. Mes

5. VERWIJDEREN VAN HET MES—Pak het mesuiteinde met een doek of dikke gewatteerde handschoen. De 2 moeren, 2 sluitringen, afdekkop en snijmes verwijderen (Afb. 22 en 24).

6. SLIJPEN VAN HET MES—Slijp de bovenkant van het mes (zijde gericht naar bovenkant maaikast) met een vijl en behoud de oorspronkelijke snijhoek (Afb. 25). Het mes blijft in evenwicht, wanneer van beide snijkanten evenveel wordt weggeslepen.

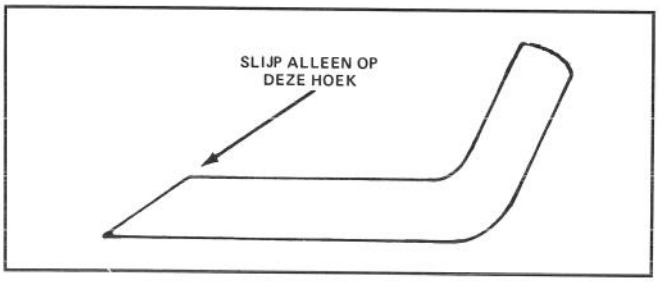

Afbeelding 25

BELANGRIJK: Controleer de gewichtsverdeling van het mes met een messchaal. Een goedkope messchaal is verkrijgbaar bij een ijzerwarenwinkel. Een uitgebalanceerd mes blijft horizontaal terwijl een ongebalanceerd mes naar de zware kant doorweegt. Als het mes niet in evenwicht is, vijl dan wat metaal af van het zware ''uiteinde'' van het mes.

7. Het scherpe, uitgebalanceerde TORO snijmes, de afdekkop, de 2 sluitringen en 2 moeren aanbrengen. Het wiekgedeelte van het mes moet bij de juiste installering naar de maaikast gericht zijn. Draai de moeren tot 20-35 N·m.

SMERING

Voor- en achterwielen moeten elke 25 bedrijfsuren of aan het eind van het seizoen gesmeerd worden.

1. Breng 2 of 3 druppels lichte olie aan op de binnen- en buitenkant van de wielbouten. Draai de wielen voor een gelijkmatige verdeling van de olie in de naafbussen. Veeg het teveel aan olie af.

2. ZELFRIJDEND MODEL—Tap de benzine af; raadpleeg "Aftappen benzine," pagina 10.

3. Zet de maaier op de hoogste maaistand (E).

4. Leg de maaier op de rechter zijde. Veeg de smeerpunten met een schone doek af (Afb. 26). Zet de vetspuit op de punten en pomp twee à drie maal zachtjes. Gebruik #2 Multi Purpose Lithium Base smeerolie.

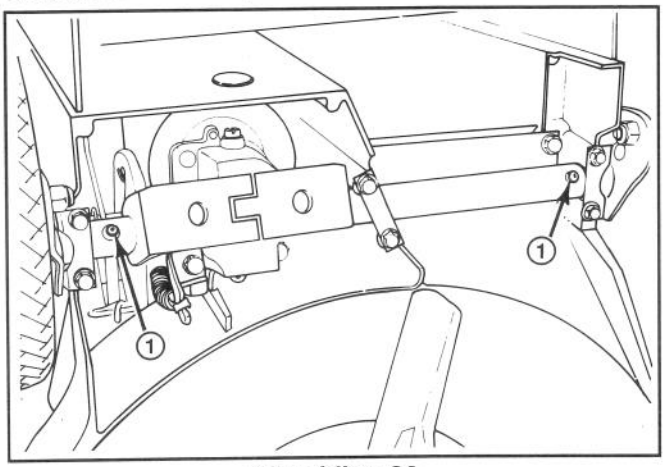

Afbeelding 26
1. Smeerpunt (Zelfrijdend model)

CONTROLEREN TRANSMISSIE-OLIEPEIL (zelfrijdend model)

De transmissie is gevuld met transmissie-olie #90 (Graad GL-5 of GL-6). Het transmissie-oliepeil moet minstens elke 25 bedrijfsuren, vóór opberging en vóór het maaiseizoen begint, gecontroleerd worden.

1. Zet de motor af en trek de draad van de bougie (Afb. 15).

2. Zet de maaier op een effen oppervlak.

3. Zet de maaier op de hoogste maaistand (E).

4. Verwijder de plastic dop van het vulpunt aan de achterkant van de maaier (Afb. 27).

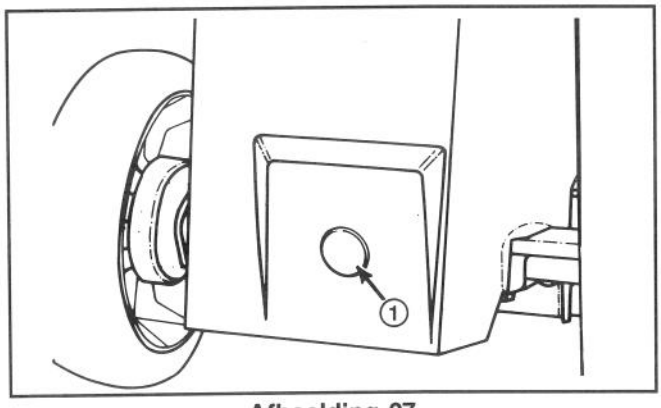

Afbeelding 27
1. Plastic dop vulpunt

5. CONTROLEREN VAN HET TRANSMISSIE-OLIEPEIL—Reik tussen het vlakke gedeelte en de tandwielkast en veeg het deel rond de plastic dop van de tandwielkast schoon (Afb. 28). Verwijder de dop en pakking van de tandwielkast en let op olie die eventueel uit de opening druipt. In dat geval de dop en de pakking snel terug aanbrengen omdat er dan voldoende olie is. Als er geen olie druipt moet er transmissie-olie toegevoegd worden: zie stap 6.

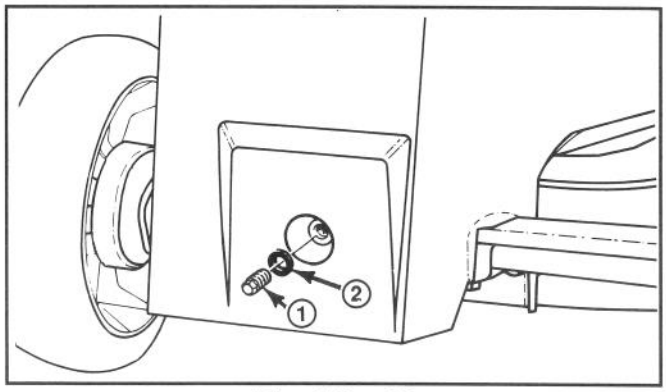

Afbeelding 28
1. Plastic dop tandwielkast 2. Pakking

BELANGRIJK: Een laag oliepeil kan duiden op een lekkage aan de zijkant van de tandwielkast waar de as doorloopt. De transmissiekast moet dan door een erkende TORO Service dealer nagekeken worden.

6. TRANSMISSIE-OLIE BIJVULLEN—Vul de transmissie-olie langzaam bij met #90 transmissie-olie (Graad GL-5 of GL-6). Stop wanneer de olie uit het vulpunt in de tandwielkast druipt en breng de dop en pakking vervolgens snel weer op hun plaats. DRAAI DE DOP NIET TE STEVIG AAN OMDAT ER KANS IS DAT MEN DE SCHROEFDRAAD BESCHADIGT.

NB: Een schoon olietankje of ander vulblik met een kleine trechter kan gebruikt worden om de olie bij te vullen. Met een vuil olietankje kan er vuil in de transmissiekast terechtkomen en deze eventueel beschadigen.

SCHOONMAKEN MAAIKAST

De maaimachine werkt het beste als de onderzijde van de maaikast en de binnenkant van de afvoer schoon zijn.

1. Tap benzine uit brandstoftank: Raadpleeg "Aftappen benzine," pagina 8.

2. Leg de maaier op zijn rechter zijde (Afb. 29). Pas op dat het mes niet draait. Dit kan tot problemen bij het starten leiden.

3. Verwijder vuil en gemaaid gras van de maaikast en spuit deze met een tuinslang af. Schraap het resterende vuil weg met een houten schraper. Vermijd naden en scherpe hoeken.

4. Verwijder gras en afval dat de werking van de deur kan belemmeren van de afvoeropening en de scharnieren.

ONDERHOUD

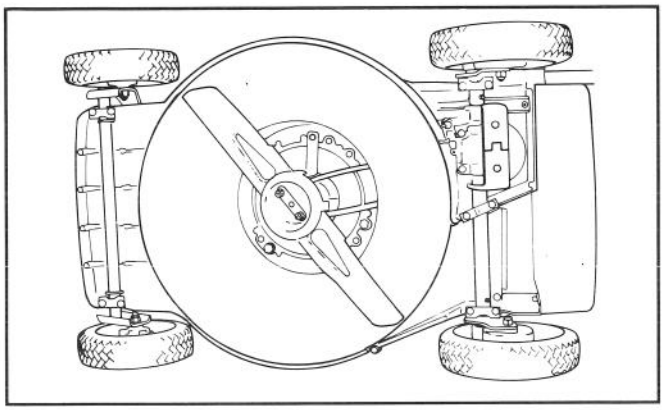

Afbeelding 29

OPBERGEN MAAIER

1. Bij langdurige opslag de benzine aftappen of een brandstofadditief toevoegen vóór opslag. Om de benzine af te tappen wordt u verwezen naar blz. 8, Benzine-afvoer. Nadat de benzine is afgetapt, de motor starten en laten draaien tot alle resterende brandstof is verbruikt en de motor stopt. Deze procedure nog tweemaal herhalen om te verzekeren dat er geen benzine meer in de motor achterblijft. Als de benzine niet wordt afgetapt, ontstaat er een harsachtige neerslag die de werking van de motor nadelig kan beïnvloeden en ook problemen bij het starten kan veroorzaken.

De brandstof kan wel in de benzinetank worden gelaten als een additief, zoals de stabilisator/ conditioner van Toro, wordt toegevoegd en door de motor wordt gevoerd vóór opslag. Deze stabilisator/ conditioner is gebaseerd op een aardoliedestillaat. Toro raadt het gebruik van stabilisatoren op alcoholbasis zoals ethanol, methanol of isopropyl af. De aanbevolen hoeveelheid brandstofadditief gebruiken zoals aangegeven.

Onder normale omstandigheden behouden brandstofadditieven 6 tot 8 maanden lang hun werking in brandstof.

2. Verwijder de bougie en giet 30 ml (2 eetlepels) SAE 30 olie in het bougiegat van de cilinder. Trek het startkoord langzaam omhoog zodat de olie zich binnenin de cilinder verdeelt. Bevestig de bougie en draai deze vast tot 20 N·m. **BEVESTIG DE DRAAD NIET AAN DE BOUGIE.**

3. Maak de maaikast schoon; raadpleeg hiervoor "Schoonmaken van de maaikast," pagina 12.

4. Controleer de toestand van het mes; Raadpleeg hiervoor "Controleren/Verwijderen/Slijpen van het mes" op pagina 10.

5. Draai alle moeren, bouten en schroeven vast.

6. Haal vuil en kaf, gemaaid gras en afval van de buitenkant van de motor, dekplaat en bovenkant van de maaikast.

7. Maak het luchtfilter schoon; raadpleeg hiervoor "Onderhoud luchtfilter" op pagina 7.

8. Smeer de wielen; raadpleeg hiervoor "Smering" op pagina 11.

9. Werk alle geroeste of geschilferde verfplekken bij. Toro Re-Kote verf is verkrijgbaar bij een erkende TORO Service dealer.

10. Berg de maaier op een schone, droge plaats op. Bedek de maaier om hem schoon te houden en te beschermen.

TORO SERVICE HULP

Indien u hulp nodig heeft betreffende veiligheid, montage, werking, onderhoud of hdefekten, neem dan contact op met de plaatselijke erkende TORO Service dealer of Distributeur. De dealer en distributeur hebben, naast bekwame servicemonteurs, de door de fabriek goedgekeurde accessoires en reserve-onderdelen. Zorg dat uw Toro helemaal TORO blijft. Koop de originele TORO reserve-onderdelen en accessoires.

IDENTIFICATIE PRODUKT

Een model- en serienummerplaatje bevindt zich aan de achterzijde van de maaikast, bij de afvoerdeur. Verwijs in uw correspondentie of wanneer u reserve-onderdelen nodig hebt, altijd naar de specifieke nummers op dit plaatje.