DANISH FORMULAR NR. 3320-736

TORO®

MODEL NR. 20921B-2000001 OG SENERE
MODEL NR. 20926B-2000001 OG SENERE

INSTRUKTIONS-BOG

48 CM REAR BAGGER

(GRÆSSLÅMASKINE MED BAGMONTERET OPSAMLINGSPOSE)

⚠ SIKKERHEDSVEJLEDNING

Forkert brug eller vedligeholdelse af denne græsslåmaskine fra føreren eller ejerens side kan medføre personskade. For at nedsætte risikoen for skade bør du følge denne sikkerhedsvejledning og altid være opmærksom på symbolet ⚠ (Pas på!). Hvis du undlader at følge sikkerhedsvejledningen, kan det medføre personskade.

ADVARSEL: Udstødningsgas indeholder kulilte, der er et lugtfrit, dødbringende giftstof. Kulilte menes at medføre fosterskader. Start derfor ikke motoren indendørs eller i lukkede rum.

FØR BRUG

1. Læs denne instruktionsbog omhyggeligt, før græsslåmaskinen tages i brug. Lær at bruge styrehåndtagene og maskinen rigtigt. Lad aldrig børn betjene græsslåmaskinen, og lad kun voksne betjene den efter forudgående instruktion.
2. Hold andre, især børn og kæledyr, væk fra det område, hvor maskinen skal bruges. Undersøg nøje dette område, og fjern pinde, sten, ståltrådsnet og affald, som maskinen kan suge op og blæse ud.
3. Bær lange bukser og solidt fodtøj. Brug ikke maskinen iført åbne sandaler, smykker, løsthængende tøj eller barfodet.
4. Kontroller brændstofmængden før start af motoren. Fyld ikke tanken op indendørs, når motoren kører, eller før motoren er kold adskillige minutter efter brugen. Tør spildt benzin op før start af motoren.
5. Fjern ikke plader, skærme og sikkerheds-anordninger. Reparer eller udskift defekte eller ødelagte dele.
6. Træktransmissionsgearet er konstrueret til at stoppe, når reguleringshåndtaget slippes. Kontroller, at træktransmissionsgearet fungerer tilfredsstillende, hver gang maskinen anvendes.
7. Eftersom benzin er et meget brændbart materiale, skal det behandles med omtanke.

A. Brug en godkendt beholder.
B. Påfyld benzin udendørs og ikke indendørs. PÅFYLD ALDRIG BENZIN PÅ EN MOTOR, DER KØRER ELLER ER VARM.
C. Skru dækslet på beholderen og benzintanken, og tør spildt benzin op før start af motoren.

UNDER BRUG

8. Start ikke motoren indendørs.
9. Sørg altid for at have godt fodfæste. Hold godt fast om styregrebet, og gå; løb aldrig. Brug aldrig maskinen, når græsset er vådt. Slå kun græsset i dagslys eller ved tilstrækkelig elektrisk belysning.
10. Slå på tværs af græsskråninger; aldrig op og ned. Pas på, når der skiftes retning på skråninger. Slå ikke meget stejle skråninger.
11. Bær altid beskyttelsesbriller eller anvend anden beskyttelse af øjnene ved brug af maskinen for at beskytte dem mod objekter, som maskinen kan blæse ud.
12. Hold ansigt, hænder og fødder væk fra rotorhuset og kniven, når motoren kører.
13. Bliv bag ved styregrebet, indtil motoren er stoppet, og hold dig altid væk fra udblæsnings-åbningen.
14. Ved anvendelse af opsamlingspose skal motoren stoppes, før den tages ud og tømmes.
15. Sluk motoren, og fjern først fremmedelementer fra slisken, når alle bevægelige dele er stoppet.
16. Eftersom kniven roterer i nogle sekunder, når du har slukket motoren, skal du blive bag ved styregrebet, indtil alle bevægelige dele er stoppet.
17. Hvis du påkører et fremmedelement, eller hvis maskinen ryster unormalt, skal du stoppe motoren og tage tændrørskablet af. Kontroller, at maskinen ikke er ødelagt, og foretag de nødvendige reparationer, før den tages i brug igen.
18. Stop motoren før justering af klippehøjden.
19. Stop motoren, når du krydser en grussti, vej eller et fortov.
20. Stop motoren, før du forlader betjenings-positionen, som er bag ved styregrebet. Tag tændrørskablet af, når maskinen ikke er under opsyn.
21. Rør ikke motoren, mens den kører, eller lige efter at den er stopppet, eftersom den er så varm, at den kan forårsage forbrændinger.

VEDLIGEHOLDELSE

22. Foretag kun den vedligeholdelse, der er beskrevet i instruktionsbogen. Hvis større reparationer er påkrævet, eller hvis der ønskes assistance, kontaktes en autoriseret TORO-serviceforhandler.
23. Stop motoren, og tag tændrørskablet af, før du renser, undersøger, efterser eller justerer maskinen. Hold kablet væk fra tændrøret for at undgå start af motoren.

SIKKERHEDSVEJLEDNING

24. Kontroller og efterspænd hyppigt alle møtrikker, bolte og skruer, således at maskinen altid er i forsvarlig stand. Sørg for, at knivens møtrikker er efterspændt til 20-35 N-m.
25. Fjern overflødigt fedt, græs, blade og ophobninger af affald fra motoren med henblik på at nedsætte brandfaren.
26. Lad ikke motoren køre med for stor hastighed ved at ændre på reguleringsindstillingerne.
27. Undersøg hyppigt græsopsamlingsposen for slitage eller defekter. Udskift den med en ny pose af beskyttelsesmæssige hensyn, når den er slidt eller ødelagt.
28. Lad motoren afkøle før en eventuel tildækning af maskinen. Opstald ikke maskinen tæt ved åben ild, eller hvor benzindampe kan antændes af gnister.
29. Maskinen opfylder de gældende sikkerheds-standarder for rotationsgræsslåmaskiner på fremstillingstidspunktet. Brug originale TORO-reservedele og -tilbehør for at sikre optimal ydelse og fortsat sikkerhedsopfyldelse. Anvendelse af reservedele og tilbehør, der er fremstillet af andre producenter, kan medføre, at sikkerhedsstandarderne ikke opfyldes, hvilket kan være farligt.

SIKKERHEDSSYMBOLER



Pas på!



Hold hænder og fødder væk fra den roterende kniv.



Læs og gør dig bekendt med instruktionsbogen.



Stop motoren, før du forlader betjeningspositionen.



Choker er aktiveret.

Tænding er slukket.



Hurtigt

Langsomt

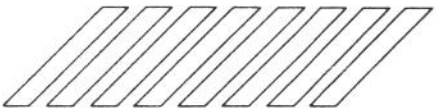

Placer foden her ved start af motoren.



Fjern ikke sikkerhedskærme.



Hold folk væk fra det område, hvor der skal slås græs.



Åbn aldrig maskinens udblæsningslem, når motoren kører, medmindre opsamlingsposen er monteret.



Træktransmissionsgear er KOBLET TIL.



Træktransmissionsgear er KOBLET FRA.

Kun for selvkørende modeller

INDHOLDSFORTEGNELSE

	Side
Montering	3
Før brug	4
Brugsvejledning	6
Vedligeholdelse	8
Eftersyn af luftfilter	8
Udskiftning af tændrør	8
Tømning af benzintank	9
Udskiftning af olie i krumtaphus	9
Justering af gashåndtag	9
Justering af hjultransmissionsgear	9
Eftersyn/udskiftning/slibning af kniv	10
Smøring	11
Kontrol af oliestand i transmissionssystem	11
Opladning af batteri	12
Rensning af rotorhus	12
Klargøring af maskine til langtidsopstaldning	12
Produktidentifikation	13
TORO-service	13
Vedligeholdelsesskema	13

MONTERING

MONTERING AF STYREGREB

1. MONTERING AF STYREGREB – Løsn drejehåndtagene på monteringsholderne (fig.1).

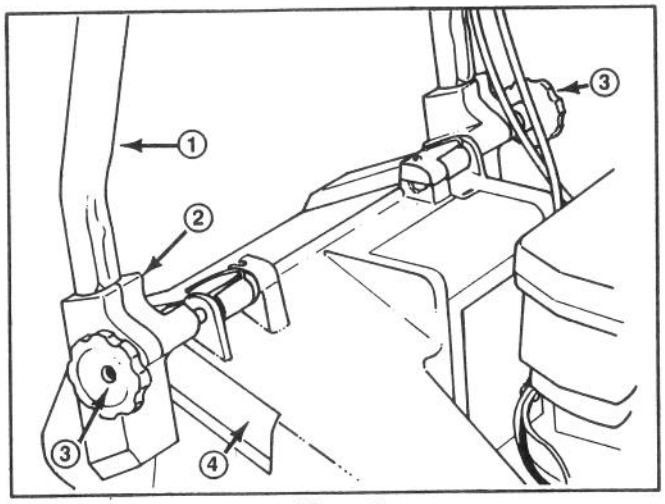

Figur 1

1. **Styregreb**
2. **Monteringsholder**
3. **Drejehåndtag**
4. **Åbning i rotorhus**

2. Anbring monteringsholderne lodret, således at hullerne vender opad.
3. Skyd styregrebets ender ind i hullerne i monteringsholderne, således at enderne er korrekt placeret i holderne (fig. 1). Sørg for, at gaskablet, kablet til den elektriske starter (modeller med el-start) og kablet til træktransmissionsgearet hviler oven på venstre monteringsholder (fig. 2).
4. Drej styregrebet og monteringsholderne tilbage, indtil holderne kan skydes ind i monteringsåbningerne (fig.2).
5. Spænd drejehåndtagene, således at kanterne på monteringsholdernes spalteåbninger rører hinanden.
6. Fastgør kablet (kablerne) nederst på venstre styrerør med kabelbånd (fig.3). Kabelbåndene anbringes 25 mm fra bukningen på styregrebet. Den korrekte kabelplacering er vist på figur 3.
7. Skær overskydende kabelbånd af nederst på venstre styregreb.

OBS.: Sørg for, at kablet (kablerne) ikke hindrer, at udblæsningslemmen kan løftes op eller ned.

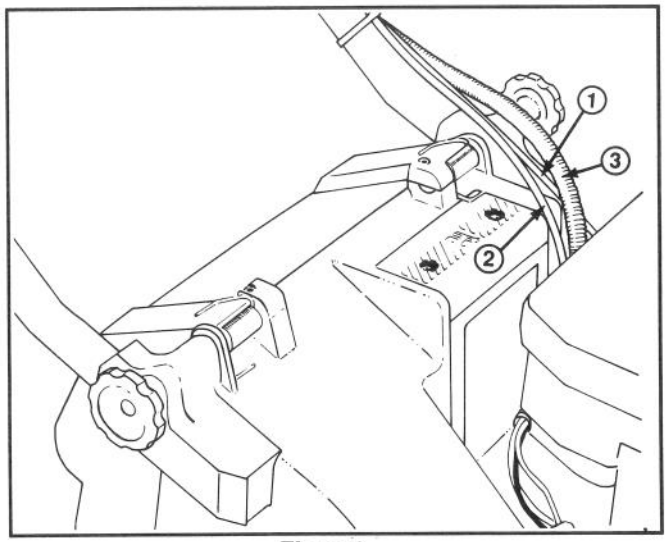

Figur 2

1. **Gaskabel**
2. **Kabel til træktransmissionsgear**
3. **Kablet til den elektriske starter***

***Kun på modeller med el-start**

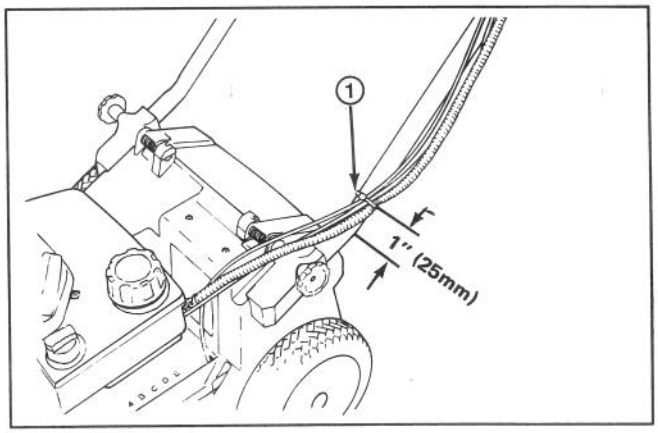

Figur 3

1. **Kabelbånd**

MONTERING

MONTERING AF GRÆSOPSAMLINGSPOSE

1. Løft udblæsningslemmen, anbring posens placeringsholder i udblæsningsåbningen, og hægt posestativet på monteringsholdernes afrundede dele (fig.4).

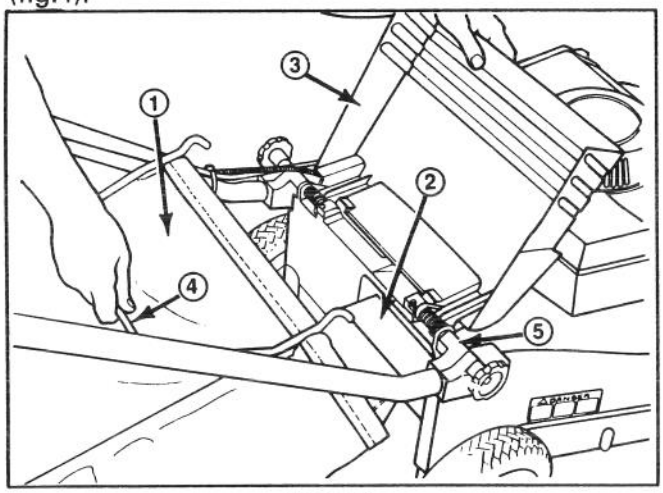

Figur 4

1. **Pose**
2. **Placeringsholder**
3. **Udblæsningslem**
4. **Posehåndtag**
5. **Monteringsholder**

2. Udblæsningslemmen skal hvile på posen (fig. 5).

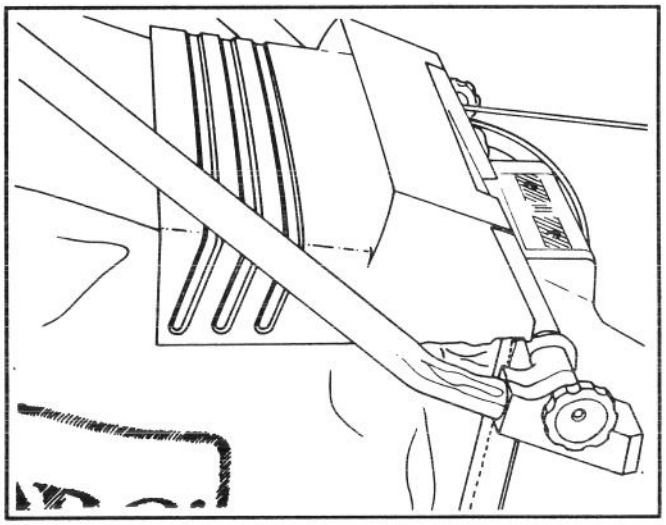

Figur 5

MONTERING AF BATTERI (modeller med el-start)

1. Se "Opladning af batteri" på s. 12. Placer batteriet mellem monteringsstudsene bag på kontrolpanelet (fig. 6), så instruktionerne på batteriet kan læses.
2. Forbind ledningerne.

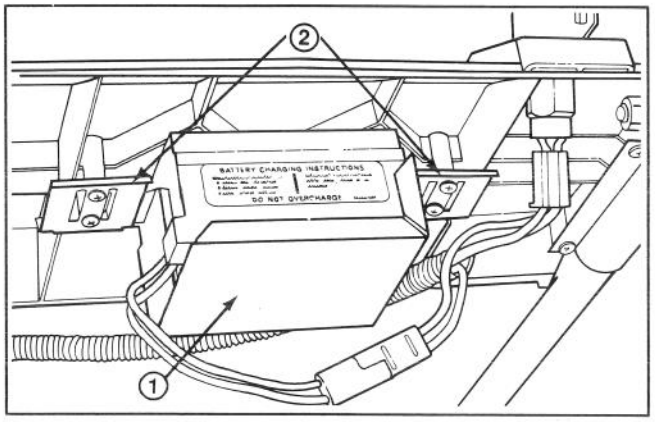

Figur 6

1. **Batteri**
2. **Monteringsstudse**

FØR BRUG

PÅFYLDNING AF OLIE I KRUMTAPHUS

Krumtaphuset skal allerførst påfyldes 0,6 l SAE 30-olie. Brug selvrensende olie af høj kvalitet med det amerikanske olieinstituts (American Petroleum Institute) "serviceklassifikation" MS, SC, SD, SE eller SF.

Sørg for, at oliestanden er mellem ADD (påfyld) og FULL (fuld) på målepinden (fig.7) før hver brug af maskinen. Påfyld olie, hvis oliestanden er for lav.

1. Placer maskinen på en plan overflade, og tør af omkring målepinden.
2. Fjern målepinden ved at dreje dækslet 1/4 omgang mod uret.
3. Tør målepinden af, og anbring den i oliepåfyldningshullet. Drej dækslet 1/4 omgang. Fjern derefter målepinden, og kontroller oliestanden (fig.6). Hvis oliestanden er for lav, påfyldes olie, således at oliestanden når til FULL-mærket på målepinden. PÅFYLD IKKE OLIE OVER FULL-MÆRKET, EFTERSOM MOTOREN KAN BLIVE ØDELAGT VED START. PÅFYLD OLIEN LANGSOMT.

OBS.: Kontroller oliestanden, hver gang maskinen bruges, eller for hver 5. arbejdstime. Første olieskift skal ske efter de 2 første arbejdstimer; derefter skal olieskift ske for hver 25. arbejdstime. Hyppigere olieskift er påkrævet under støvede eller snavsede forhold.

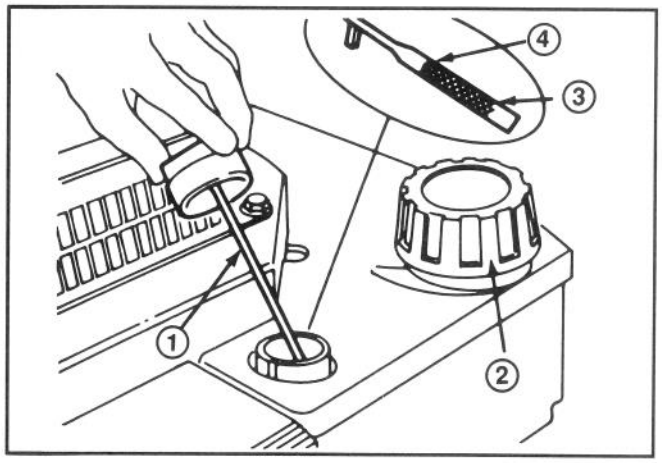

Figur 7

1. **Målepind**
2. **Dæksel til benzintank**
3. **ADD-mærke**
4. **FULL-mærke**

4. Anbring målepinden i oliepåfyldningshullet, og drej dækslet 1/4 omgang med uret, således at målepinden låses.

⚠ ADVARSEL!

Benzin er et uhyre brændbart materiale og kan eksplodere under visse forhold. RYG IKKE ved omgang med brændstof, og hold det adskilt fra åben ild og gnister. Køb aldrig benzin til mere end 30 dages forbrug. Opbevar benzin i en godkendt beholder, og gem den væk, således at børn ikke kan få fat i den.

Påfyld benzin udendørs, og run når motoren er kold. Fyld kun tanken indtil 6-13 mm fra toppen, således at brændstoffet kan udvide sig. Brug en tragt eller tud for at undgå at spilde benzin. Tør spildt benzin op.

PÅFYLDNING AF BENZIN

OBS.: TORO anbefaler brug af frisk og ren **BLYFRI** benzin med middelhøjt oktantal i TORO's benzindrevne produkter. Blyfri benzin har renere forbrænding, forlænger motorens levetid og forbedrer motorstart ved at nedsætte opbygning af aflejringer i forbrændingskammeret. Blyholdig benzin kan dog anvendes, hvis blyfri benzin ikke er tilgængelig.

1. Tør af omkring dækslet til benzintanken, og skru det af (fig.7). Fyld tanken op med blyfri benzin til 6-13 mm fra tankåbningen.
2. Skru dækslet på benzintanken, og tør spildt benzin op.

TORO anbefaler ligeledes, at der regelmæssigt anvendes TORO Stabilizer/Conditioner i alle TORO's benzindrevne produkter ved brug og under opstaldning. TORO Stabilizer/Conditioner renser motoren under brug og hindrer dannelse af gummiagtige lakaflejringer i motoren ved opstaldning.

VIGTIGT: Bland ikke olie i benzinen. Brug aldrig metanol, metanolholdig benzin, gasohol, der indeholder over 10% ætanol, superbenzin eller mineralsk terpentin, da dette kan ødelægge motorbrændstofsystemet.

Brug ikke andre brændstofadditiver end dem, der er fremstillet til brændstofstabilisering ved opstaldning, f.eks. TORO stabilizer/conditioner eller lignende produkter. TORO stabilizer/conditioner er et oliedestillatbaseret stabiliserings-/konditioneringsmiddel. TORO fraråder brug af stabilisatorer på alkoholbasis, f.eks. ætanol, metanol eller isopropyl. Brug aldrig additiver for at øge maskinens effekt eller ydelse.

BRUGSVEJLEDNING

BETJENINGSRÅD

1. KONTROLLER OLIESTAND – Oprethold oliestanden mellem ADD og FULL på målepinden (fig.7).
2. KLIPNING OG GRÆSOPSAMLING – Det bedste resultat opnås, når kun den øverste 1/3 af græsset slås. Ved højt græs anvendes den største klippehøjdeindstilling under den første klipning. Derefter slås græsset med en mere normal indstilling. Hvis der klippes for højt græs, kan maskinen tilstoppes, hvorefter motoren går i stå.
Ved klipning under tørre og støvede forhold reguleres hastigheden, således at den støvmængde, som maskinen frembringer, nedsættes.
3. SKARP KNIV – Start hver klippesæson med en skarp kniv. Hak files jævnligt ud.

START, STOP OG SELVKØRSEL

STYREHÅNDTAG – Nøglekontakt (modeller med el-start), gashåndtag og reguleringshåndtag til selvkørsel er anbragt på det øverste styregreb (fig. 8). Snorestarter findes øverst på motoren (fig. 9).

1. Forbind tændkablet med tændrøret (fig. 9).
2. ELEKTRISK START MED NØGLE (modeller med el-start) – Indstil gashåndtaget på CHOKE (choker) (fig. 10) Drej nøglen (fig. 8) hen på START, og slip den, når motoren går i gang. Træk gashåndtaget tilbage til FAST (hurtig), eller indstil motorhastigheden efter ønske. Brug snorestarteren, hvis der er for kidt strøm på batteriet til at starte motoren (fig. 9).
3. MANUEL START – Indstil gashåndtaget på CHOKE (choker) (fig. 10). Træk i snorestarteren, der er monteret på motoren (fig. 9), indtil snoren er stram. Træk derefter hårdt i snoren for at starte motoren. Når motoren starter, flyttes gashåndtaget til FAST (hurtigt), eller hastigheden indstilles efter ønske.

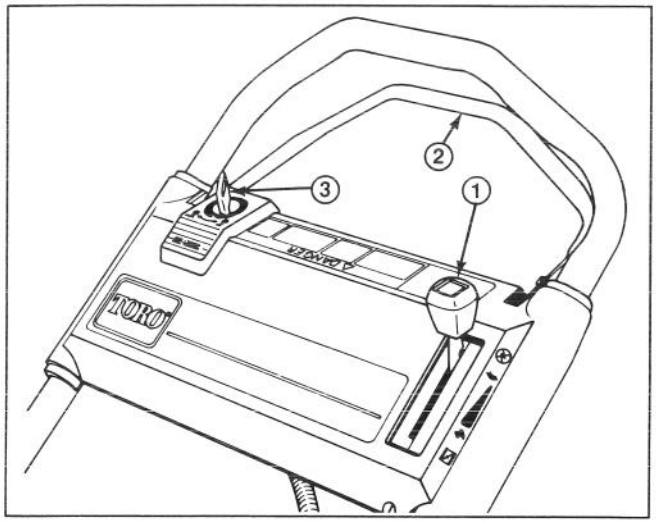

Figur 8

1. **Gashåndtag**
2. **Reguleringshåndtag til selvkørsel**
3. **Nøglekontakt***

***kun på modeller med el-start**

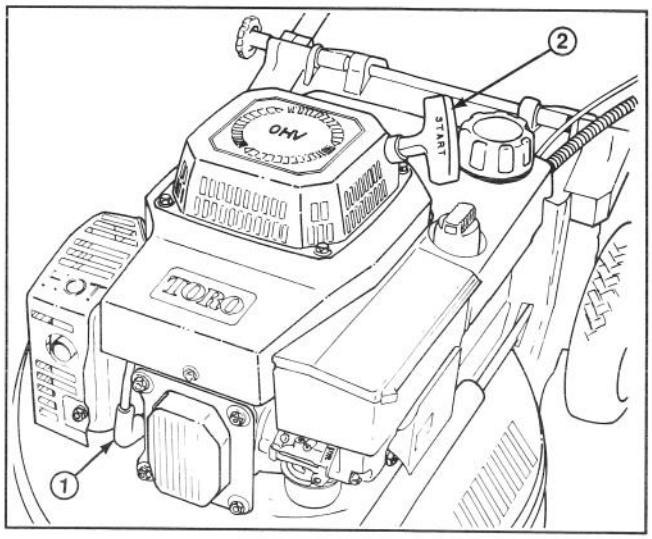

Figur 9

1. **Tændrørskabel** 2. **Snorestarter.**

4. STOP (fig. 10) – Motoren stoppes ved at indstille gashåndtaget på ENGINE OFF (sluk motor). Tag nøglen ud af kontakten og tændrørskablet af, når maskinen forlades eller ikke skal bruges.

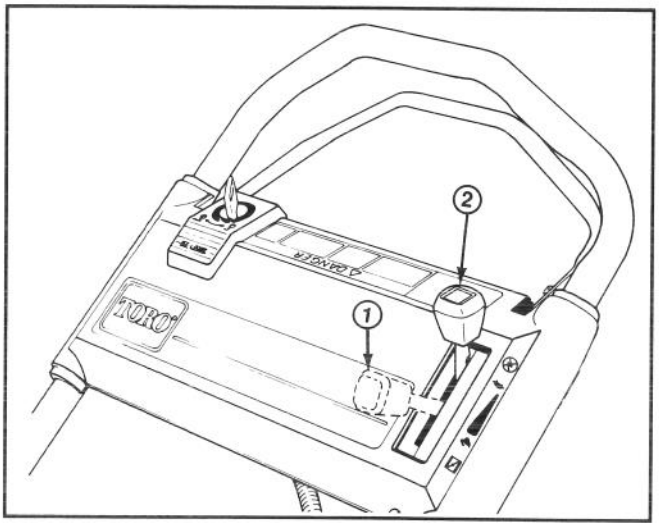

Figur 10

1. **Choker er aktiveret.** 2. **Motor er slukket.**

5. BETJENING AG HJULTRANSMISSIONSGEAR (fig. 11) – Tryk reguleringshåndtaget mod styregrebet for aktivere selvkørsel. Selvkørselsgearet inaktiveres ved at frigøre reguleringshåndtaget.

OBS.: Drivhjulene er forsynet med frihjulskoblinger, således at maskinen lettere kan skubbes tilbage, når hjultransmissionsgearet er frakoblet. Koblingerne inaktiveres ved at skubbe maskinen mindst 3 cm fremad, når transmissionsgearet er inaktiveret.

BRUGSVEJLEDNING

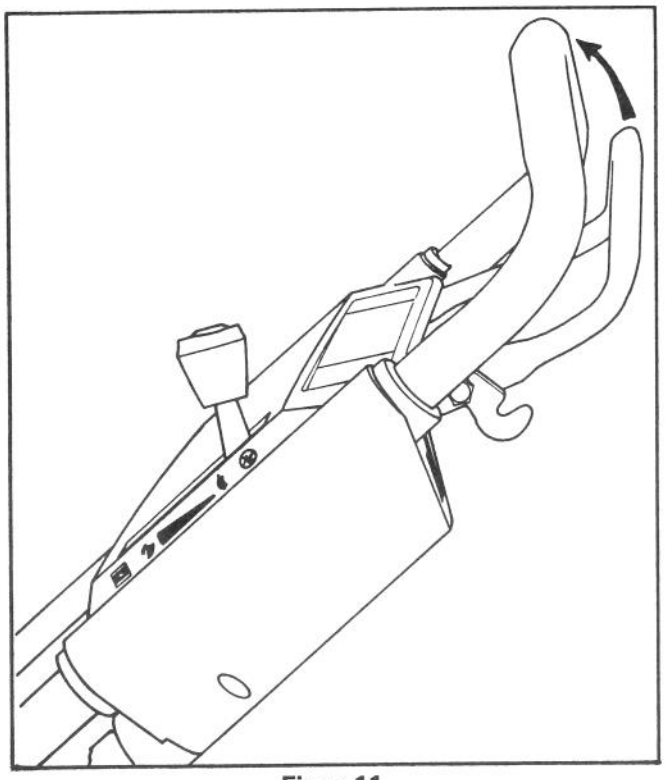

Figur 11

BRUG AF GRÆSOPSAMLINGSPOSE

1. Stop motoren, og vent på, at alle dele er stoppet.
2. MONTERING AF POSE – Løft udblæsningslemmen, anbring posens placeringsholder i udblæsningsåbningen, og hægt posestativet på monteringsholderen (fig.12). Posen skal hvile på udblæsningslemmen (fig 13).

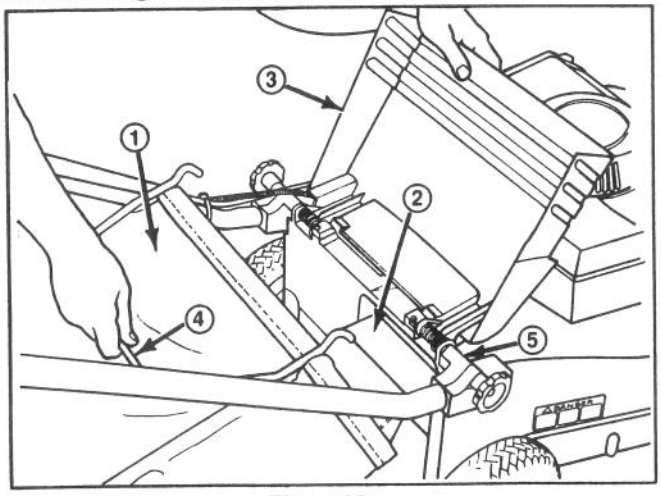

Figur 12

1. Pose
2. Placeringsholder
3. Udblæsningslem
4. Posehåndtag
5. Monteringsholder

3. UDTAGNING AF POSE – Stop motoren, og vent, indtil alle bevægelige dele er stoppet. Af beskyttelsesmæssige årsager skal du altid holde hænder og fødder væk fra rotorhuset, når motoren er i gang. Åbn udblæsningslemmen. Mens du holder denne åben, tager du fat i håndtaget på opsamlingsposen og løfter den ud af maskinen. Husk at lukke udblæsningslemmen.

OBS.: Når opsamlingsposen tages ud, fjerner placeringsholderen automatisk afklippet græs, der tilstopper udblæsningsåbningen. Hvis åbningen stadig er tilstoppet, fjernes alt afklippet græs fra maskinen.

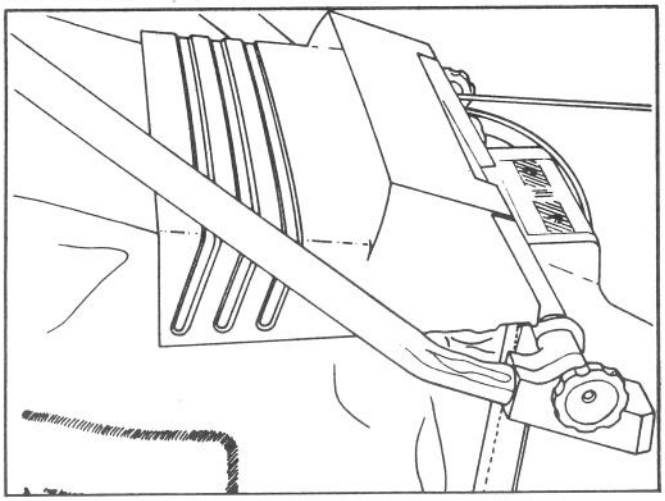

Figur 13

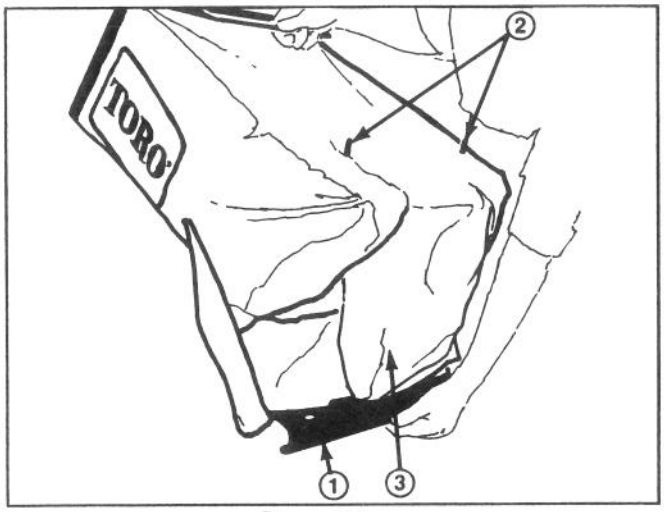

Figur 14

1. Plasticbøjle
2. Tappe på stativ
3. Klap på græsopsamlingspose

⚠ ADVARSEL!

Åbn aldrig maskinens sliskelem, eller fjern opsamlingsposen, mens motoren er i gang, idet afklippet græs og andet affald blæses ud med så stor kraft, at det kan forårsage skade. Opsamlingsposematerialet opsuger og opbevarer de fleste fremmedelementer, f.eks. mindre sten og andet affald. Posens materiale udsættes dog for normal slitage og forringelse, og posen skal derfor efterses med jævne mellemrum. Hvis den er defekt, skal den udskiftes med en original TORO-pose med denne eller en lignende advarsel påtrykt.

BRUGSVEJLEDNING

4. Tag fat i håndtaget på posens stativ. Løft plasticbøjlen ud af tappene, og hiv bagenden af opsamlingsposen af stativet, indtil plasticbøjlen rører undersiden af opsamlingsposen (fig.14). Løft opsamlingsposens klap, der dækker posens bagside.

JUSTERING AF KLIPPEHØJDE

De fem bogstaver på dækslet til drivremmen repræsenterer klippehøjdeindstillingen. Alle hjul justeres automatisk til samme klippehøjdeindstilling.

1. Stop motoren, og tag tændrørskablet af. Tag nøglen ud af kontakten på modeller med el-start.
2. Tryk med en eller to fingre på kilppejusteringsarmen (fig. 15).

Hjulhøjden hæves ved at trykke på armen og løfte i maskinen, således at klippehøjdeindstillingen frigøres. Slip armen, når du har fundet den ønskede klippehøjde. Klippehøjden sænkes ved først at trykke på justeringsarmen og derefter på maskinen, mens den ruller fremad. Brug indikatoren på forbindelsesstangen til at finde den korrekte indstilling.

3. Sørg for at låse justeringsarmen fast i en klippehøjdeindstilling, før du bruger maskinen. Højden må ikke kunne ændres, når klippehøjdeindstillingen er låst fast.

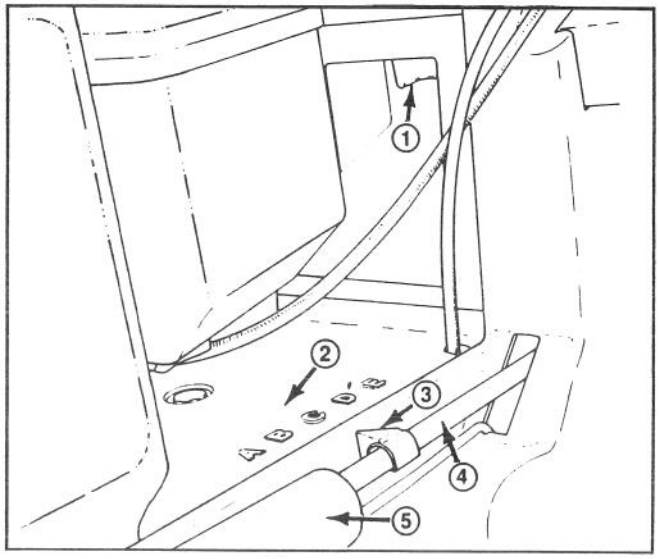

Figur 15

1. **Justeringsarm til indstilling af klippehøjde**
2. **Højdeindstillinger**
3. **Indikator**
4. **Forbindelsesstang**
5. **Fjederdæksel**

VEDLIGEHOLDELSE

> **⚠ PAS PÅ!**
>
> **Tag tændrørskablet af, før der foretages justeringer eller vedligeholdelse.**

EFTERSYN AF LUFTFILTER

Luftfiltret skal normalt renses for hver 25. arbejdstime. Hyppigere rensning er påkrævet, når maskinen anvendes under støvede eller snavsede forhold.

1. Stop motoren, og tag tænsrørskablet af (fig. 15).
2. Skub låsetappene ind, og løft luftfilterdækslet af (fig. 16). Løft dækslet af, og rens det omhyggeligt.
3. Hvis skumindsatsens overflade er snavset, tages den ud af luftfilterkassen (fig. 18). Rens indsatsen omhyggeligt.

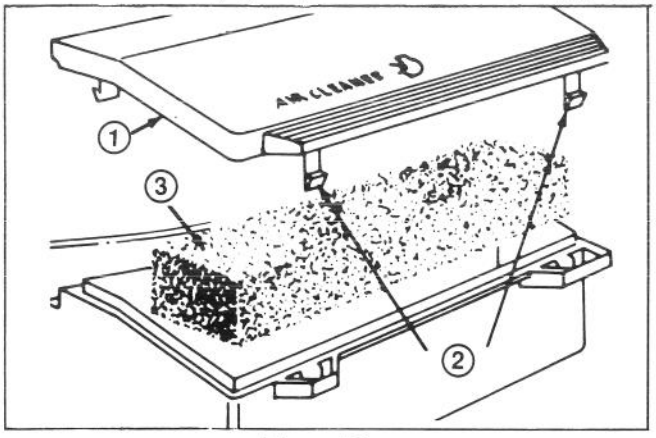

Figur 16

1. **Dæksel**
2. **Låsetappe**
3. **Skumindsats**
4. **Tændrørskabel**

A. VASK skumindsatsen i en opløsning af flydende sæbe og varmt vand. Tryk let på skumindsatsen for at fjerne snavset, men vrid ikke, eftersom den let kan gå i stykker. Skyl den grundigt i rent vand.

B. TØR skumindsatsen ved at omvikle den med en tør klud. Tryk let på kluden for at tørre skumindsatsen.

C. GENNEMVÆD skumindsatsen med ca. 25 ml (5 teskefulde) SAE 30-motorolie. Tryk let på indsatsen for at fjerne overskydende olie og for at fordele den overalt. Indsatsen skal helst være fugtig.

4. Monter skumindsatsen og luftfilterdækslet.

VIGTIGT: Start ikke motoren uden luftfilterindsatsen, idet dette kan medføre unødig slitage og ødelæggelse af motoren.

UDSKIFTNING AF TÆNDRØR

Brug et NGK BPR6ES eller tilsvarende tændrør. Den korrekte elektrodeafstand er 0,8 mm. Tag tændrøret ud for hver 25. arbejdstime, og kontroller dets tilstand.

1. Stands motoren, og lad den afkøle. Tag tændrørskablet af (fig. 17).
2. Rens omkring tændrøret, og skru det ud af topstykket.

VIGTIGT: Udskift tændrøret, hvis det er revnet, tilsodet eller snavset. Sandblæsning, skrabning eller rensning af elektroderne må ikke finde sted, idet motoren kan blive ødelagt som følge af stålsand i cylinderen.

3. Juster elektrodeafstanden til 0,8 mm. (fig. 18) Monter det korrekt justerede tændrør og mellempakningen. Skru tændrøret i, og efterspænd til 20 N-m.

VEDLIGEHOLDELSE

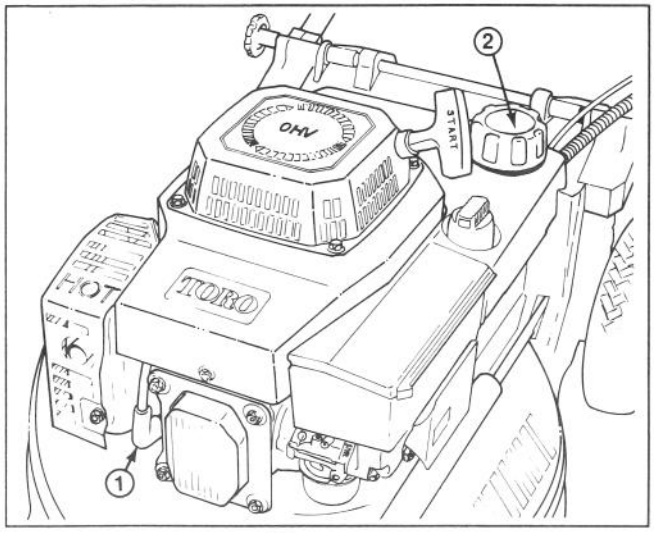

Figur 17

1. Tændrørskabel 2. Dæksel til benzintank

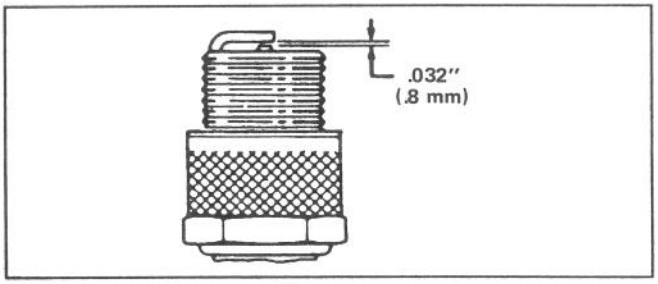

Figur 18

TØMNING AF BENZINTANK

1. Stop motoren, og lad den afkøle. Tag tændrørskablet af (fig. 17). Tag nøglen ud af kontakten på modeller med el-start.

OBS.: Tøm kun benzintanken, når motoren er kold.

2. Fjern dækslet på benzintanken (fig.15), og brug en hævertpumpe til at tømme benzinen over i en ren benzindunk.

OBS.: Denne fremgangsmåde er den eneste, TORO anbefaler til tømning af benzintank.

UDSKIFTNING AF OLIE I KRUMTAPHUS

Olieskift skal ske efter de 2 første arbejdstimer og derefter for hver 25. arbejdstime. Eftersom varm olie er nemmere at aftappe og indeholder flere affaldsstoffer end kold olie, bør motoren køre i nogle minutter, før olien aftappes.

1. Stop motoren, og tag tændrørskablet af (fig. 15). Tag nøglen ud af kontakten på modeller med el-start.
2. Løft udblæsningslemmen, og fjern opsamlingsposen. Tøm benzintanken; se "Tømning af benzintank" på s. 9.
3. Løft venstre side af maskinen ca. 30 cm. Fjern aftapningsskruen med en 14 mm-nøgle. Anbring en olieaftapningsbeholder på venstre side af maskinen.
4. Tilslut en olieaftapningsslange ved aftapningsåbningen (fig. 19). Tip maskinen tilbage, så olien kan løbe ned i beholderen. Løft højre side af maskinen, indtil al olien er løbet ned i aftapningsbeholderen.
5. Rens aftapningsskruen efter aftapningen, og monter den igen. Tør spildt olie op, og fyld frisk olie på motoren; se "Påfyldning af olie i krumtaphus" på s. 5.

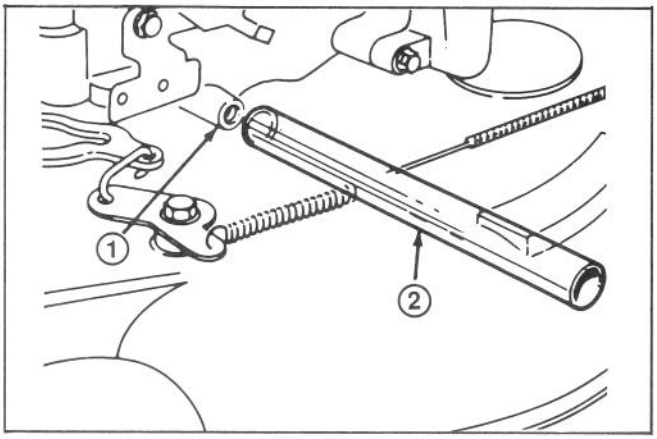

Figur 19

1. Aftapningshul 2. Olieaftapningsslange

JUSTERING AF GASHÅNDTAG

Justering af gashåndtaget kan være nødvendig, hvis motoren ikke starter eller stopper. Hver gang der monteres et nyt gaskabel, skal gashåndtaget justeres.

1. Stop motoren, og tag tændrørskablet af (fig. 20). Tag nøglen ud af kontakten på modeller med el-start.
2. Indstil gashåndtaget på FAST (hurtigt) (fig.8).
3. Løsn kabelholderskruen, indtil gaskablet er løst (fig. 20). Juster hullerne i gasspjældarmen og gasspjældholderen ud for hinanden. Spænd kabelholderskruen for at fastlåse justeringen.

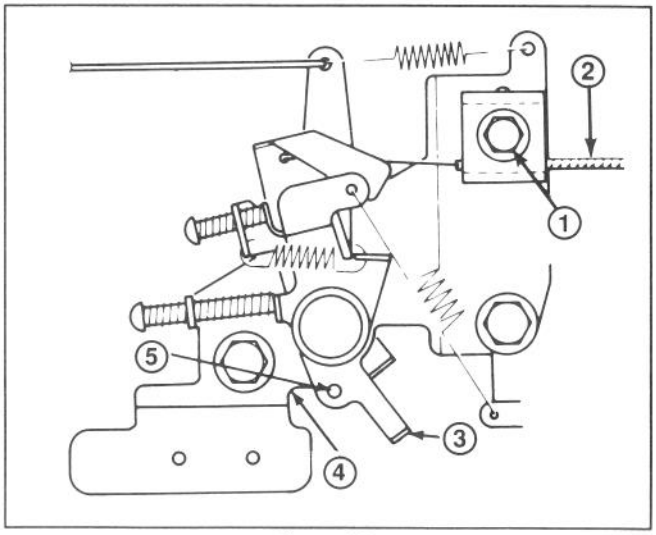

Figur 20

1. Kabelholderskrue
2. Gaskabel
3. Gasspjældarm
4. Gasspjældholder
5. Huller ud for hinanden

JUSTERING AF HJULTRANSMISSIONSGEAR

Hvis maskinen ikke kører af sig selv eller har tendens til at krybe fremad, når hjultransmissionsgearet ikke er tilkoblet, er det nødvendigt at justere kablet til hjultransmissiongearet.

1. Stop motoren.
2. Drej justeringsknoppen (fig.21) 9½ omgang med uret for at stramme drivremmen eller 9½ omgang

mod uret for at løsne den. Hold på styrekablet, mens du drejer justeringsknoppen, for ikke at sno kablet.

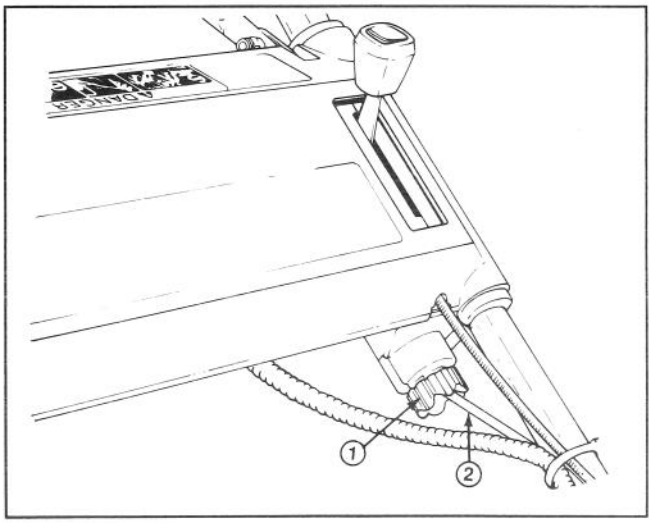

Figur 21

1. Justeringsknop 2. Styrekabel

3. Justeringen kontrolles ved langsomt at trykke reguleringshåndtaget ned mod styregrebet. Træktransmissionsgearet er justeret korrekt, når der mærkes modstand, når reguleringshåndtaget er ca. 25 mm fra det øverste styregreb (fig. 22).

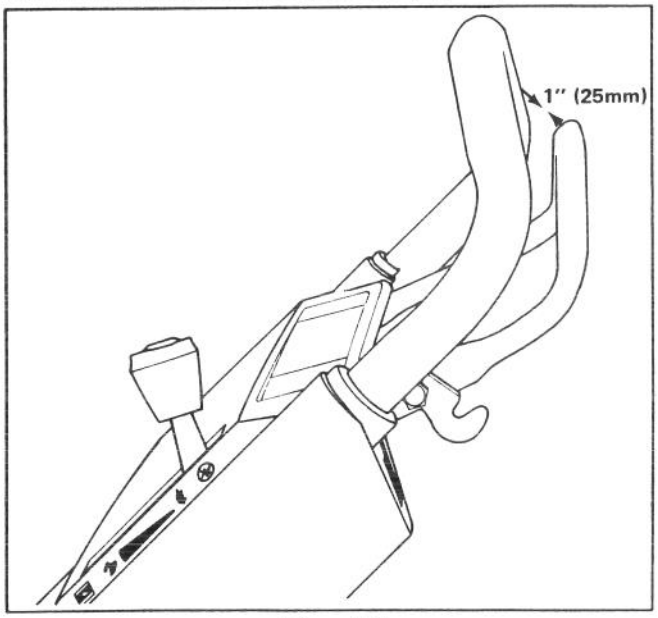

Figur 22

4. Hvis maskinen efter justeringen stadig ikke trækker, eller tilkoblingen er ukorrekt, gentages pkt. 2 og 3, indtil justeringen igen er korrekt.

EFTERSYN/UDSKIFTNING/SLIBNING AF KNIV

1. Stop motoren, og tag tændrørskablet af (fig. 17).
2. Tøm benzintanken; se "Tømning af benzintank" på s. 9.
3. Tip maskinen om på venstre side (fig. 23). Undgå at dreje kniven, da dette kan give startproblemer.
4. EFTERSYN AF KNIV – Undersøg omhyggeligt knivens skarphed og slitage, især hvor flade og buede

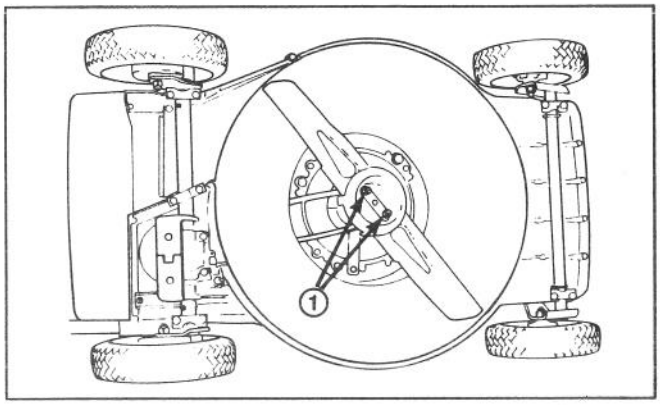

Figur 23

1. Knivmøtrikker

dele mødes (fig. 24A). Eftersom sand og slibematerialer kan nedslibe metallet mellem knivens flade og buede dele, skal kniven efterses før brug. Hvis du opdager en rille eller anden slitage (fig. 24B og 24C), skal kniven udskiftes med en original TORO-kniv. Se pkt. 5.

OBS.: For at opnå optimal ydelse bør der hver sæson påmonteres en ny kniv. I løbet af året files små hak ned for at vedligeholde æggen.

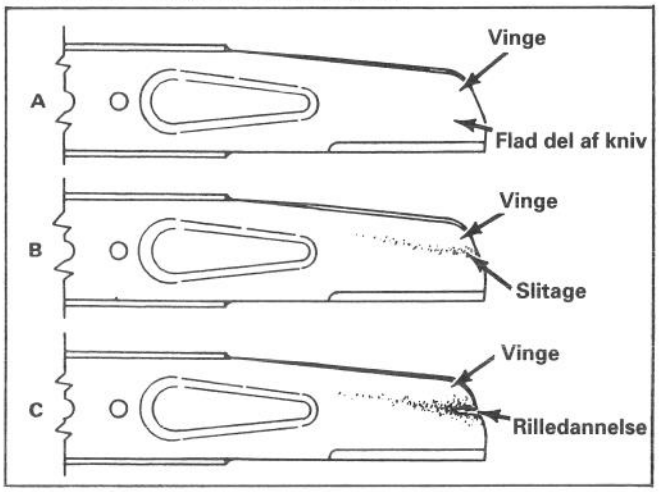

Figur 24

PAS PÅ!

Hvis kniven slides, kan der dannes riller tæt ved knivens vinge, som til sidst kan resultere i, at et stykke af kniven brækker af, hvilket kan medføre alvorlige kvæstelser af den person, der betjener maskinen, eller forbipasserende.

5. UDSKIFTNING AF KNIV – Tag fat i knivens ene ende med en klud eller en kraftig handske. Fjern de (2) låsemøtrikker, de (2) spændskiver, beskyttelsesskiven og kniven (fig. 23 og 25).

6. SLIBNING AF KNIV – Brug en fil til at slibe knivens overside (oversiden skal vende mod rotorhuset) og dermed bevare den korrekte skærevinkel (fig. 26). Kniven vil fortsat være afbalanceret, hvis begge ægge files ens.

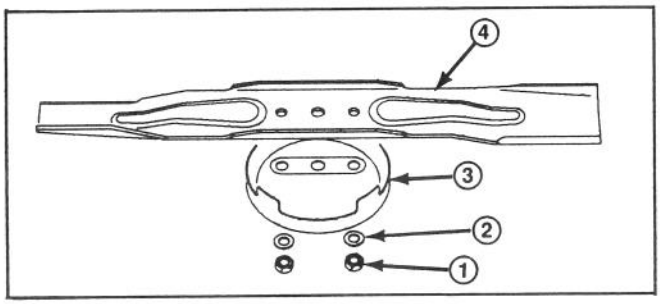

Figur 25

1. Knivmøtrik
2. Spændskive
3. Beskyttelsesskive
4. Kniv

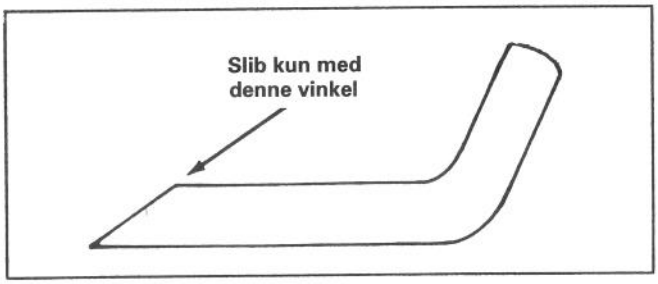

Figur 26

VIGTIGT: Kontroller knivens balance med en afbalanceringsanordning. Billige afbalanceringsanordninger kan fås i isenkræmmerforretninger. En afbalanceret kniv forbliver i vandret position, mens en kniv, der ikke er i balance, tipper mod den tunge ende. Hvis kniven ikke er i balance, skal der files mere af æggen i knivens tunge ende.

7. Monter den skarpe og afbalancerede TORO-kniv, beskyttelsesskiven, de (2) spændskiver og de (2) knivmøtrikker. Knivens vingedel skal vende mod rotorhuset for at sikre korrekt montering. Spænd knivmøtrikkerne til 20-35 N–m.

SMØRING

For- og baghjulene skal smøres for hver 25. arbejdstime eller efter hver sæson.

1. Kom 2-3 dråber let olie på inder- og ydersiden af alle hjulbolte. Drej hjulene for at fordele olien i bøsningerne. Tør overskydende olie af.

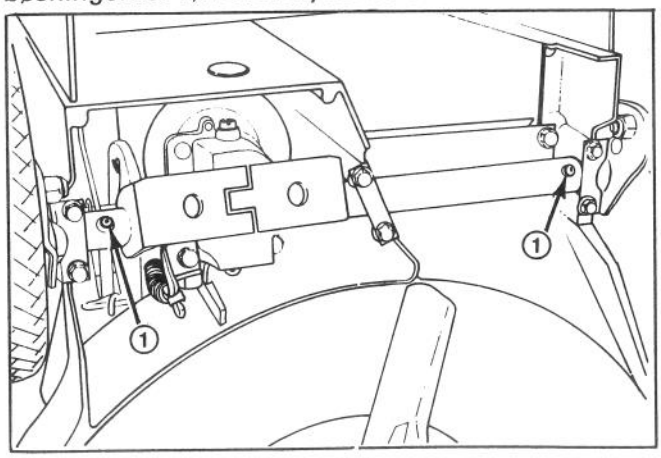

Figur 27

1. Smørenippel

2. Tip maskinen, så den ligger på højre side. Tør smøreniplerne af med en tør klud (fig. 27). Med en fedtpistol sprøjtes 2-3 skud litiumbaseret universalfedt ind i niplerne.

KONTROL AF OLIESTAND I TRANSMISSIONS-SYSTEM

Transmissionssystemet er påfyldt #90-gearolie af type GL-5 eller GL-6. Gearoliestanden skal mindst kontrolleres for hver 25. arbejdstime, før opstaldning og før hver klippesæson.

1. Stop motoren, og tag tændrørskablet af (fig. 20). Tag nøglen ud af kontakten på modeller med el-start.
2. Anbring maskinen på en plan overflade.
3. Fjern plastichætten fra adgangshullet i maskinens bagende (fig. 28).

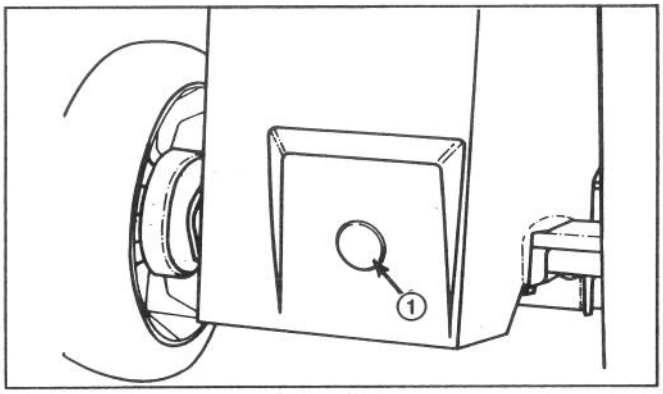

Figur 28

1. Plastichætte til adgangshul

4. KONTROL AF GEAROLIESTAND – Tør af omkring plasticskruen til gearkassen (fig.29). Fjern plasticskruen og pakningen, og kontroller, om der drypper olie ud. Hvis dette er tilfældet, monteres plasticskruen og pakningen med det samme i gearkassen, eftersom oliestanden er korrekt. Hvis der ikke drypper olie ud, skal der påfyldes olie; se pkt.6.

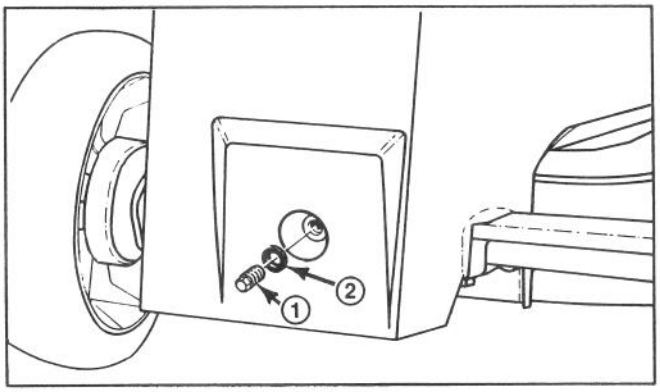

Figur 29

1. Plasticskrue til gearkasse
2. Pakning

VIGTIGT: Lav oliestand kan betyde en lækage, hvor akslen går gennem begge sider i transmissions-kassen. Transmissionskassen skal efterses af en autoriseret TORO-serviceforhandler.

6. PÅFYLDNING AF GEAROLIE - Påfyld langsomt #90-gearolie af type GL-5 eller GL-6. Stop, når der

drypper olie ud af hullet i gearkassen, og monter med det samme skruen og pakningen i gearkassen. SPÆND IKKE SKRUEN FOR HÅRDT, DA GEVINDET KAN BLIVE ØDELAGT.

OBS.: Brug en ren oliedunk eller en anden ren beholder med tud til påfyldning af olie. Med en snavset oliedunk risikerer du, at der kommer fremmedelementer i transmissionskassen, hvilket i sidste instans kan medføre skade.

OPLADNING AF BATTERI (modeller med el-start)

Selvom et nyt batteri ikke er fuldt opladet, giver en delvis opladning på 4 timer tilstrækkelig energi til adskillige starter. Nye batterier skal dog oplades i 72 timer for at sikre fuld opladning. Oplad ligeledes batteriet i 72 timer, når maskinen opstaldes, og om foråret. Under normal brug oplades batteriet i 48 timer en gang om måneden eller efter behov.

1. Stands motoren, og fjern ledningsbundtet fra batteriklemmerne (fig. 30).

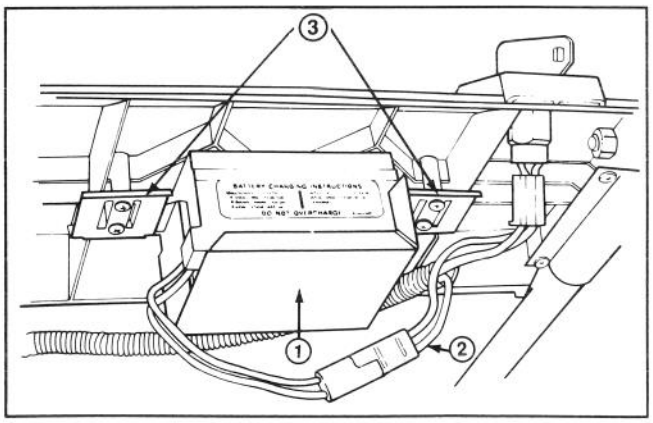

Figur 30

1. Batteri 2. Ledningsbundt
3. Monteringsstudse

2. Batteriet kan fjernes fra monteringsstudsene, men det er ikke nødvendigt, hvis maskinen kan placeres tæt på en stikkontakt.

3. Forbind TORO's elektriske oplader til batteriet, og tilslut opladeren til en 220 V stikkontakt. Når batteriet er opladet efter 72 timer, afbrydes opladeren, og ledningen til batteriet fjernes.

4. Tilslut ledningsbundtet til batteriklemmerne.

VIGTIGT: Det anbefales kun at bruge TORO's egen elektriske oplader, idet andre mærker kan odelægge batteriet. Brug altid opladeren indendørs, og oplad batteriet ved stuetemperatur (22° C eller +70° F), hvor dette er muligt. Oplad højst batteriet i 72 timer, da det ellers kan blive ødelagt.

RENSNING AF ROTORHUS

For at sikre optimal ydeevne skal undersiden af rotorhuset og indersiden af udblæsningsområdet være rent.

1. Tøm benzintanken; se "Tømning af benzintank" på s. 9.

2. Tip maskinen, så den ligger på højre side (fig. 31). Undgå at dreje kniven, da dette kan medføre startproblemer.

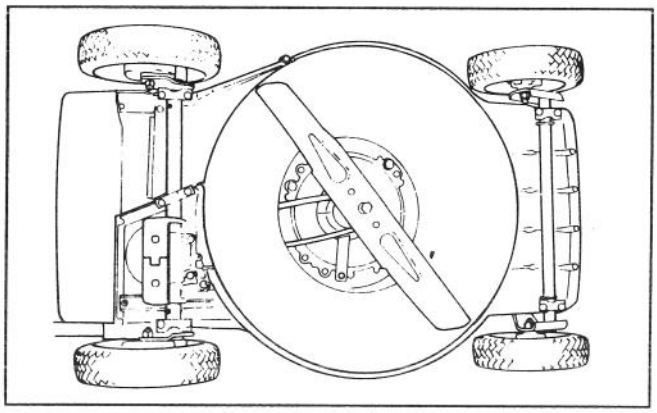

Figur 31

3. Fjern snavs og afklippet græs fra rotorhuset med en haveslange. Skrab resterende snavs bort med en løvtræsskraber. Undgå grater og skarpe kanter.

4. Rens udblæsningslemmen og hængsler for græs og andet snavs, der hindrer lemmen i at fungere tilfredstillende.

KLARGØRING AF MASKINE TIL LANGTIDS-OPSTALDNING

1. Ved langtidsopstaldning anbefales det at tømme benzintanken eller at bruge et brændstofadditiv før opstaldning. Oplysninger om tømning af benzintank findes under "Tømning af benzintank" på s. 9. Når benzintanken er tømt, startes motoren og kører i tomgang, indtil al benzinen er opbrugt, og motoren stopper. Hvis benzinen ikke aftappes, dannes der gummiagtige lakaflejringer i motoren, der giver dårlig ydeevne samt startproblemer.
Der må kun efterlades benzin i tanken, hvis der er hældt et brændstofadditiv, f.eks. TORO Stabilizer/Conditioner, i benzinen, og motoren er skyllet med dette før opstaldning. TORO-Stabilizer/Conditioner er et oliedestillatbaseret stabiliserings-/konditioneringsmiddel. TORO fraråder brug af stabilisatorer på alkoholbasis, f.eks. ætanol, metanol eller isopropyl. Brug brændstofadditiver i anbefalet mængde som anført på beholderen. Under normale forhold virker brændstofadditiver i 6-8 måneder.

2. Aftapning af olie; se "Udskiftning af olie i krumtaphus" på s. 9. Når olien er aftappet, må krumtaphuset først påfyldes frisk olie, når følgende punkter (3-10) er opfyldt.

3. Fjern tændrøret, og hæld 30 ml (2 spiseskefulde) SAE30-olie i cylinderåbningen. Træk langsomt i startersnoren for at fordele olien på cylindervæggene. Skru tændrøret i, og efterspænd til 20 N–m. FORBIND IKKE TÆNDKABLET TIL TÆNDRØRET.

4. Rens rotorhusets underside; se "Rensning af rotorhus" på s. 12.

5. Kontroller knivens tilstand; se "Eftersyn/udskiftning/slibning af kniv" på s. 10.

6. Spænd alle møtrikker, bolte og skruer.
7. Fjern snavs og græsrester fra motorens ydre dele, dens afskærmning og rotorhusets top.
8. Rens luftfiltret; se "Eftersyn af luftfilter" på s. 8.
9. Smør hjulene; se "Smøring" på s. 11.
10. Mal alle rustne eller ridsede overflader. TORO Re-Kote-maling kan købes hos autoriserede TORO-serviceforhandlere.
11. Påfyld krumtaphuset med olie; se "Påfyldning af olie i krumtaphus" på s. 5.
12. Oplad batteriet i 72 timer (modeller med el-start); se "Opladning af batteri" på side 12.

PRODUKTIDENTIFIKATION

På bagsiden af rotorhuset ved udblæsningslemmen findes et model- og serienummer. Henvis altid til specifikke numre på denne plade ved alle henvendelser, eller når der rekvireres reservedele.

TORO-SERVICE

Hvis assistance er påkrævet vedrørende sikkerhed, montering, brug, vedligeholdelse eller fejlfinding, kontaktes nærmeste autoriserede TORO-serviceforhandler eller -distributør. Foruden de uddannede serviceteknikere har forhandleren og distributøren et lager af fabriksgodkendte reservedele og tilbehør. Bevar din TORO-græsslåmaskine som en original TORO-maskine. Køb altid originale TORO-reservedele og tilbehør.

VEDLIGEHOLDELSESSKEMA

Dato	Antal kørte timer	Olieskift	Eftersyn af luftfilter	Smøring	Tændrør	Vinterop-staldning	Bemærkninger


TORO®