SWEDISH FORM NO. 3320-797

TORO®

SERIENR. 20912B - 3900001 OCH HÖGRE
SERIENR. 20917B - 3900001 OCH HÖGRE

INSTRUKTIONSBOK

48 CM HP & SP REAR BAGGER

⚠ SÄKERHETS FÖRESKIFTER

Felaktig användning eller felaktigt underhåll av denna gräsklippare av ägare eller användare kan resultera i skada. Följ dessa säkerhetsföreskrifter för att minska olycksrisken och beakta alltid varningssymbolen (!). Underlåtenhet att följa dessa föreskrifter kan resultera i kroppsskada.

VARNING! Motorns avgaser innehåller kolmonoxid som är en luktfri, giftig gas. För delstaten Kalifornien är kolmonoxid också känd för att orsaka födselskador. Kör inte motorn inomhus eller slutet rum.

FÖRE KÖRNING

1. Läs denna instruktionsbok nogrannt innan du använder gräsklipparen. Bekanta dig med reglagen och hur klipparen fungerar. Låt aldrig barn köra klipparen. Ej heller vuxna som inte erhållit ordentliga anvisningar.
2. Håll alla, speciellt barn och husdjur, borta från arbetsområdet. Var noga med att ta bort pinnar, stenar, ståltråd och annan bråte som kan fångas upp och kastas ut av gräsklipparen.
3. Var klädd i långbyxor och rejäla skor. Kör inte maskinen med sandaler på eller barfota. Inga smycken eller fladdriga plagg.
4. Kontrollera bränslenivån innan motorn startas. Fyll inte tanken inomhus, när motorn är igång eller innan motorn har svalnat något efter körning. Torka upp spilld bensin innan motorn startas.
5. Behåll samtliga skyddsplåtar och säkerhetsanordningar på plats. Reparera eller byt ut felaktiga eller skadade delar.
6. Drivningen på den självgående modellen är konstruerad så att klipparen stannar om man släpper reglaget. Se till att drivningen fungerar som den ska före varje körning.
7. Eftersom bränslet är mycket eldfarligt skall det hanteras med försiktighet.

- **A.** Använd en godkänd behållare.
- **B.** Tanka utomhus, ej inomhus. **FYLL ALDRIG PÅ BENSIN MED MOTORN IGÅNG ELLER VARM.**
- **C.** Skruva på bensinbehållarens lock och tanklocket och torka upp ev. spilld bensin innan motorn startas.

UNDER KÖRNING

8. Kör inte motorn inomhus.
9. Se till att du alltid har bra fotfäste. Håll ett säkert grepp om handtaget och gå; spring inte. Kör aldrig maskinen i vått gräs. Klipp bara i dagsljus eller god elektrisk belysning.
10. Klipp grässluttningar från sida till sida; inte uppifrån och ner. Var mycket försiktig när du byter riktning på sluttningar. Klipp inte mycket branta sluttningar.
11. Använd alltid skyddsglasögon eller ögonskydd vid klippning för att skydda ögon från främmande föremål som kan kastas ut ur maskinen.
12. Håll ansikte, händer och fötter borta från rotorknivshuset och knivbladet när motorn är igång.
13. Håll dig bakom handtaget tills dess motorn stannat och alltid borta från utkastaröppningen.
14. Stanna alltid motorn innan gräsuppsamlaren töms.
15. Stäng av motorn och vänta tills dess alla rörliga delar stannat innan utkastaröppningen befrias från tilltäppning.
16. Eftersom bladet fortsätter att rotera ett par sekunder sedan kopplingshandtaget släppts, bör du hålla dig bakom handtaget tills dess alla rörliga delar stannat.
17. Om kniven träffar ett fast föremål, eller om maskinen vibrerar onormalt, ska motorn stängas av och tändkabeln lossas från tändstiftet. Kontrollera klipparen för eventuella skador och utför alla reparationer innan maskinen används igen.
18. Stanna motorn vid justering av klipphöjd.
19. Stanna motorn innan du kör över grusbelagt område, väg eller trottoar.
20. Stanna motorn innan du lämnar förarplatsen–bakom handtaget. Om maskinen lämnas obevakad skall tändkabeln lossas från tändstiftet.
21. Rör inte vid motorn när den är igång eller omedelbart efter den har stannat, eftersom dess delar är heta nog att orsaka brännskador.

UNDERHÅLL

22. Utför endast de underhållsåtgärder som beskrivs i denna instruktionsbok. Om mer omfattande reparationer behövs, eller om du behöver hjälp, ska du kontakta närmaste TORO-återförsäljare.
23. Stäng av motorn och lossa tändkabeln från tändstiftet när maskinen skall rengöras, besiktigas, repareras eller justeras. Håll kabeln borta från tändstiftet för att förhindra oavsiktlig start.
24. Försäkra dig om att maskinen är i fullgott skick genom att ofta kontrollera att alla skruvar, muttrar och bultar är väl tilldragna. Se till att knivbladets fästmuttrar är tilldragen till 20-35 N·m.
25. För att minska brandfaran ska motorn hållas fri från överflödigt fett, gräs, löv och smutsansamlingar.
26. Övervarva inte motorn genom att ändra varvtalsregleringen.
27. Kontrollera ofta gräsuppsamlingspåsen beträffande hål eller slitage. Byt ut den mot en ny för att förhindra olyckor.
28. Låt motorn svalna innan maskinen förvaras i slutet utrymme. Förvara inte maskinen i närheten av öppen eld eller där bensinångor kan antändas av gnistor.

SWEDISH

SÄKERHETSFÖRESKRIFTER

29. Vid tillverkningen uppfyllde gräsklipparen gällande säkerhetsföreskrifter för rotorgräsklippare. För att den även i fortsättningen skall vara säker och effektiv bör du alltid använda äkta TORO-reservdelar och tillbehör. Reservdelar och tillbehör tillverkade av andra fabrikanter kan ge upphov till avvikelser från säkerhetsföreskrifterna, vilket kan orsaka fara.

FÖRTECKNING AV SÄKERHETSSYMBOLER



Varning



Håll händer och fötter borta från rotorkniven



Läs och förstå instruktionsboken



Stanna motorn innan du lämnar förarplatsen



Choke tillsluten



Tändning frånslagen



Snabbt



Sakta



Behåll alla skyddsplåtar på plats



Håll åskådare på behörigt avstånd

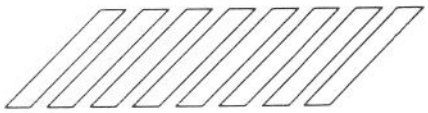

Placera en fot här vid start



Drivningsreglage–ikopplat



Drivningsreglage–frånkopplat

Endast självdriven modell



Öppna aldrig utkastarluckan på gräsklipparen så länge motorn är igång om inte gräsuppsamlarpåse är monterad.

INNEHÅLLSFÖRTECKNING

	Sida
Monteringsanvisningar	3-4
Före användning	4-5
Skötselinstruktioner	5-7
Underhåll	7-12
Rengöring av luftrenare	7-8
Utbyte av tändstift	8
Tömning av bensin	8
Justering av gasreglage	8-9
Justering av hjuldrivning	9-10
Inspektion/utbyte/slipning av rotorkniven	10-11
Smörjning	11
Rengöring av rotorknivhuset	11
Vinterförvaring	11-12
Toro-service	12
Produktidentifiering	12

MONTERINGSANVISNINGAR

MONTERING AV HANDTAG

1. MONTERING AV HANDTAG—Lossa handtagsskruvarna på monteringskonsolerna (fig. 1).

2. Passa in monteringskonsolerna i vertikalläge med hålen uppåt.

3. För handtagets ändar på monteringskonsolerna tills dess handtagets ändar bottnar i konsolerna (fig. 1). Se till att gasreglagevajern och drivningsreglagevajern (självgående modell) ligger ovanför vänster monteringskonsol (fig. 2).

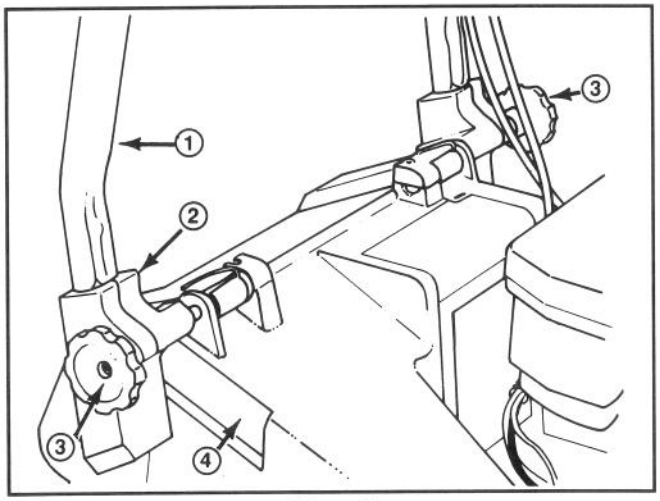

Figur 1

1. Handtag
2. Monteringskonsol
3. Rattar
4. Rotorknivhusets fickor

4. Rotera handtaget och monteringskonsolerna bakåt så att konsolerna sitter ordentligt fast i avsedda fickor på rotorknivhuset (fig. 2).

5. Drag åt skruvarna så att kanterna på urtagen ovanpå monteringskonsolerna får kontakt.

6. Använd kabelbandet för att fästa vajrar och kablar nertill på vänster handtag (fig. 3). Kabelbandet bör placeras 25 mm från handtagets böj. Fig. 3 visar rätt kabeldragning.

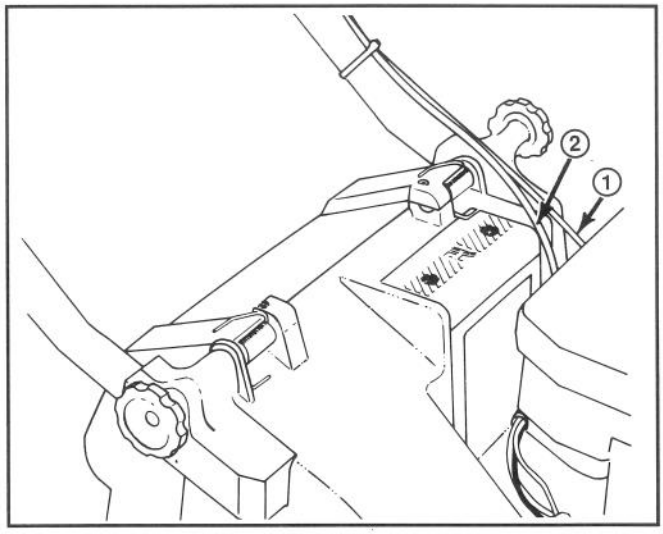

Figur 2

1. Gasreglagevajer
*2. Drivreglagevajer

* Självgående modell

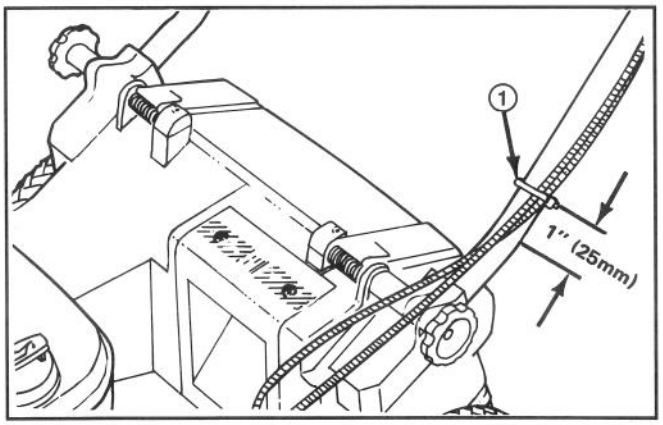

Figur 3

1. Kabelband

Obs! Se till att vajrar och kablar ej är i vägen för höjning och sänkning av utkastarluckan.

7. Klipp av överflödig bit av kabelbandet nertill på vänster handtag.

MONTERINGSANVISNINGAR

MONTERA GRÄSUPPSAMLARPÅSEN

1. Höj utkastarluckan, för påsens hållare över utkastaröppningen och haka fast på monteringskonsolernas avrundade del (fig. 4).

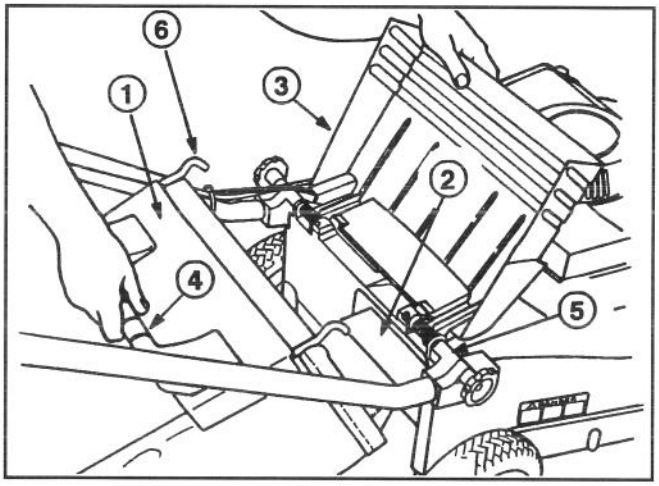

Figur 4

1. Utkastarlucka
2. Påshållare
3. Utkastarlucka
4. Påshandtag
5. Monteringskonsoler
6. Påsramens hake

Obs! Se till att utkastarlucken är väl stängd mot påsen innan den monteras på klipparen.

2. Låt utkastarluckan vila mot påsens överdel (fig. 5).

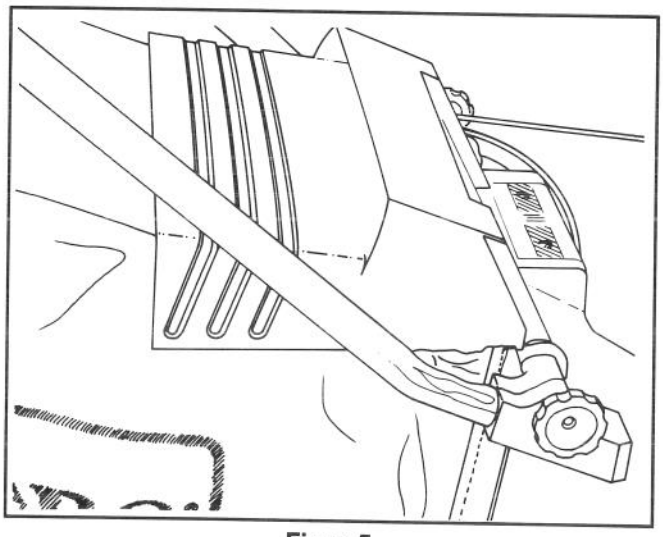

Figur 5

FÖRE ANVÄNDNING

⚠ VARNING

FARA: Bensin är mycket lättantändlig och explosiv under vissa förhållanden. RÖK INTE vid hantering av bränsle och håll bränsle på stort avstånd från öppen eld eller gnistor. Köp aldrig mer än 30 dagars förråd av bensin. Förvara bensin i godkänd behållare. Håll bensin utom räckhåll för barn.

Tanka alltid utomhus och endast när motorn är kall. Fyll tanken till mellan 6 och 13 mm under påfyllningsrörets mynning och aldrig upp till mynningen. Bensinen behöver detta utrymme för expansion. Använd tratt eller pip för att förhindra spill. Torka upp ev. spilld bensin.

BLANDA BENSIN OCH OLJA (fig. 6)

Denna maskin har en tvåtaktsmotor som kräver en blandning av bensin och tvåtaktsolja (blandningsförhållande 50:1 bensin/olja). Om inte rätt bränsleblandning används riskerar man allvarliga motorskador.

1. OLJA—För bästa prestanda bör Toro tvåtaktsolja användas. Om Toro tvåtaktsolja inte finns tillgänglig kan annan tvåtaktsolja av hög kvalitet med beteckningen NMMA eller BIA-TCW tryckt på förpackningens etikett användas. Blanda ren blyfri bensin och olja enligt nedanstående tabell. Blyhaltig regular-bensin kan användas om blyfri bensin ej finns att tillgå.

ANVÄND ALDRIG VANLIG MOTOROLJA (t.ex. SAE 30, 10W30 osv.). TVÅTAKTSOLJA SOM INTE HAR BETECKNINGEN NMMA/BIA-TCW, ELLER FELAKTIGT BLANDNINGFÖRHÅLLANDE, KAN SKADA MOTORN OCH DEN TÄCKS EJ HELLER AV GARANTIN.

2. Blandning av bensin och olja—Häll rätt mängd tvåtaktsolja i en godkänd bensinbehållare och tillsätt en liten mängd bensin (se nedanstående tabell för rätt mängder). Sätt på locket på bensinbehållaren och skaka behållaren så att olja och bensin blandas ordentligt. Tag av locket och tillsätt resterande mängd bensin.

VIKTIGT! Använd aldrig metanol, bensin innehållande metanol, gasohol innehållande mer än 10% etanol, högoktanig bensin eller mineralterpentin då dessa bränslen kan skada motorns bränslesystem.

Toro rekommenderar också att Toro Stabilizer/Conditioner (bensintillsats) används till alla Toro bensindrivna produkter både vid användning och under förvaringsäsong. Toro Stabilizer/Conditioner rengör motorn under användning och förhindrar hartsliknande avlagringar från att bildas i motorn vid längre förvaring.

ANVÄND INGA ANDRA BRÄNSLETILLSATSER ÄN SÅDANA SOM ÄR TILLVERKADE FÖR STABILISERING AV BRÄNSLE VID FÖRVARING, EXEMPLEVIS TORO STABILIZER/CONDITIONER ELLER LIKNANDE PRODUKT. TORO STABILIZER/CONDITIONER ÄR ETT PÅ PETROLEUMDESTILLAT BASERAT KONDITIONERINGS- OCH STABILISERINGSMEDEL. TORO REKOMMENDERAR INTE ANVÄNDNING AV STABILISERINGSTILLSATSER PÅ ALKOHOLBAS SÅSOM EXEMPELVIS ETANOL, METANOL ELLER ISOPROPYL. ANVÄND ALDRIG NÅGRA TILLSATSER FÖR ATT FÖRSÖKA ÖKA MASKINENS EFFEKT ELLER PRESTANDA.

Obs! Blanda inte bensin och olja direkt i gräsklipparens tank. Olja med rumstemperatur blandar sig bättre än kall olja.

FÖRE ANVÄNDNING

50:1 BENSIN/OLJA Blandningstabell

Måttenheter	Bensin	Olja
U.S. Gallon	1 gallon	2,6 oz.
Imperial Gallon	1 gallon	3 oz.
Liter	1 liter	20 ml

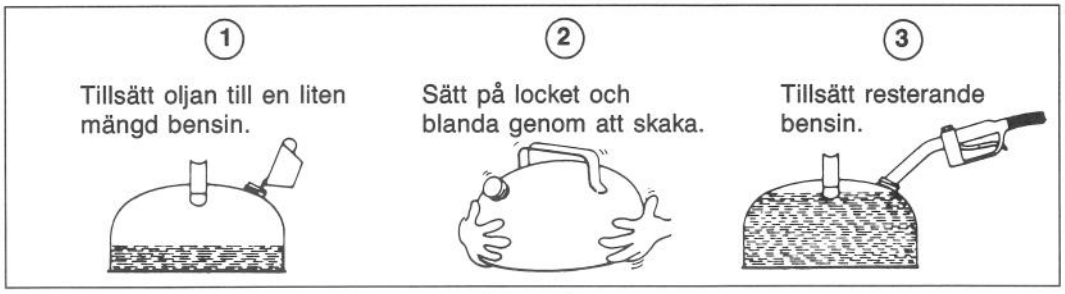

Figur 6

KÖRINSTRUKTIONER

KÖRNINGSTIPS

1. KLIPPNING OCH GRÄSUPPSAMLING—Bästa resultat uppnås när endast omkring en tredjedel av grässtråets längd klipps. Om man skall klippa långt gräs, ska den högsta höjdinställningen användas vid den första klippningen (E). Klipp sedan gräset en gång till med en mer normal inställning. Om man klipper alltför långt gräs på en gång är det risk för att gräs fastnar i maskinen och orsakar motorstopp. När man klipper under torra och dammiga förhållanden bör motorns hastighet sänkas för att minska den dammspridning som maskinen kan orsaka.
2. SKARPT KNIVBLAD—Börja varje gräsklippningssäsong med ett skarpt knivblad. Fila ner eventuella hack emellanåt.

START, STOPP OCH SJÄLVGÅNG

REGLAGE—Gasreglage och kopplingshandtag för självgång (endast självgående modell) sitter på övre handtaget (fig. 7). En flödare finns på motorns framsida och magnapull-starten sitter på motorns överdel (fig. 8)

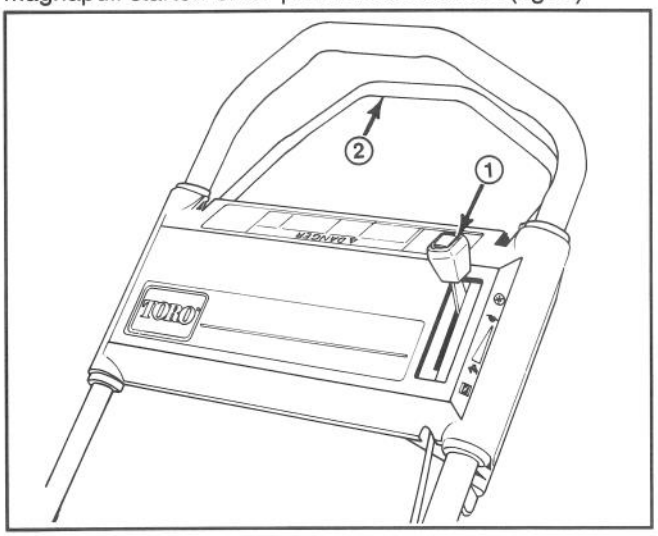

Figur 7

1. Gasreglage ***2. Reglage för självgång**
***Självgående modell**

1. START—Anslut tändkabeln till tändstiftet (fig. 8). Skjut fram gasreglaget till CHOKE-läget (fig. 9).

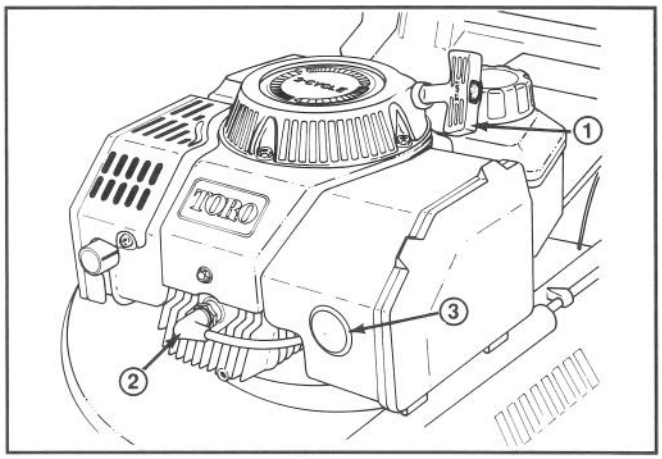

Figur 8

1. Magnapull-start **2. Tändkabel** **3. Flödare**

2. Täck hålet mitt på flödaren med en tumme och tryck två gånger.

Choke och flödning behövs normalt inte när motorn är varm.

3. Drag i den motormonterade magnapullstarten (fig. 8) tills dess repets frigång upptagits. Dra sedan i handtaget med kraft för att starta motorn. När motorn går igång, flytta gasreglaget till FAST-läget eller reglera till önskad motorhastighet.

Obs! Om motorn inte startar, flytta gasreglaget till ENGINE OFF-läget (fig. 9) och vänta i tre sekunder. Repetera sedan moment 1-3 tills dess motorn startar.

KÖRINSTRUKTIONER

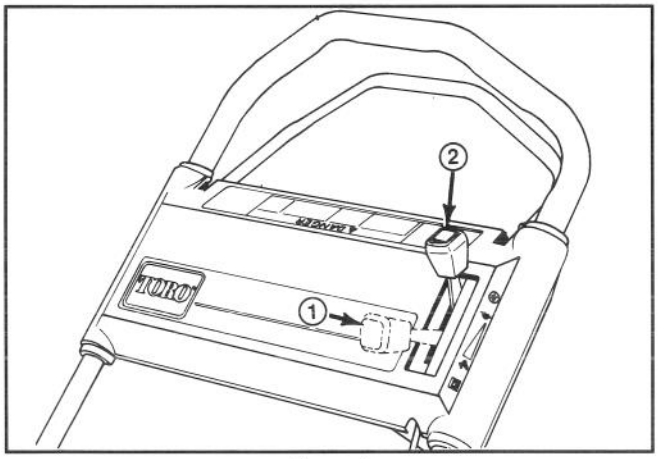

Figur 9

1. Choke till **2. Motor från**

4. STOPP (fig. 9)—Motorn stannas genom att föra gasreglaget bakåt till ENGINE OFF-läget. Lossa tändkabeln från tändstiftet om maskinen skall lämnas obevakad eller ej vidare användas.

5. HJULDRIVNINGSREGLAGE (fig. 10)—Gräsklipparen blir självgående om man kramar kopplingshandtaget mot maskinens handtag. Man kopplar ur självgång genom att släppa kopplingshandtaget.

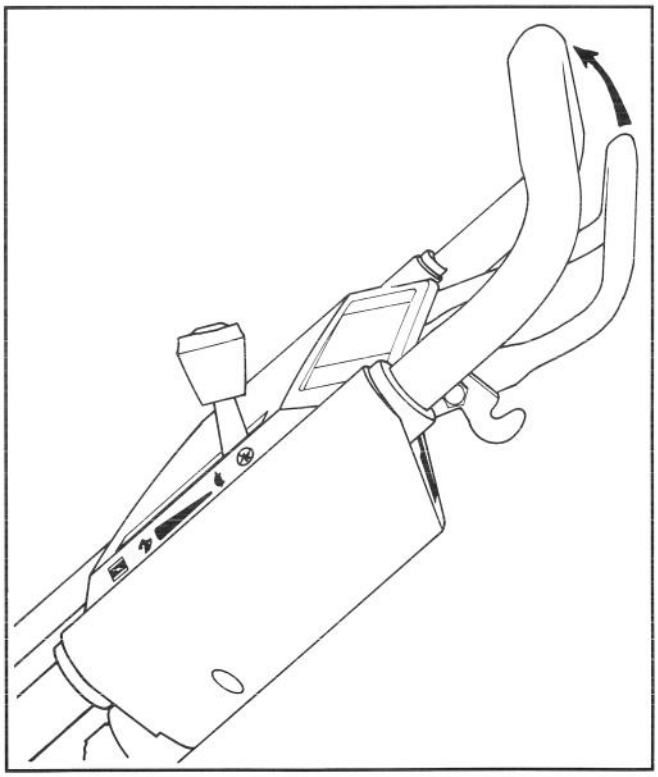

Figur 10

Obs! Drivhjulen är försedda med frihjulskopplingar som gör det lättare att dra gräsklipparen bakåt när självgång är urkopplad. För att lossa kopplingarna måste gräsklipparen föras framåt minst 2,5 cm sedan drivningen kopplats ur.

ANVÄNDNING AV GRÄSUPPSAMLAREN

1. Stoppa motorn och vänta tills alla delar stannat.

2. FASTSÄTTNING AV PÅSEN—Lyft upp utkastarluckan, sätt fast påsens hållare över utkastaröppningen och haka fast påsens ram på monteringskonsolerna (fig. 11). Låt utkastarluckan vila mot påsens överdel (fig. 12).

Obs! Se till att utkastarlucken är väl stängd mot påsen innan den monteras på klipparen.

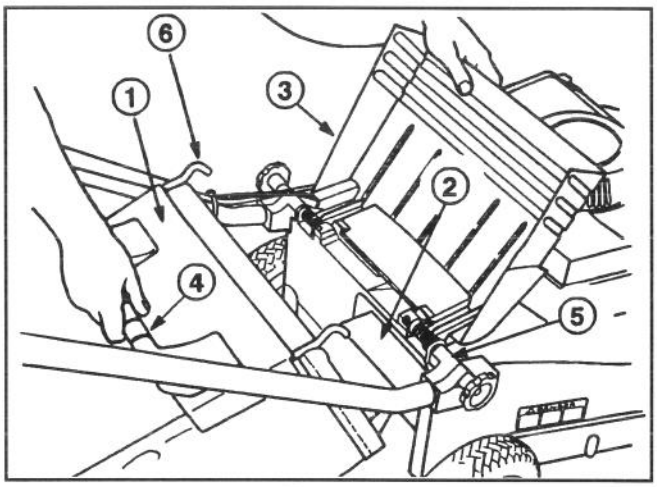

Figur 11

1. Utkastarlucka
2. Påshållare
3. Utkastarlucka
4. Påshandtag
5. Monteringskonsoler
6. Påsramens hake

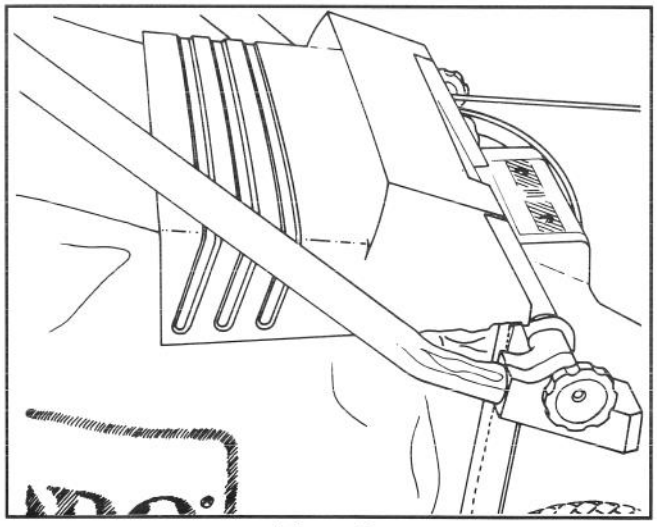

Figur 12

KÖRINSTRUKTIONER

⚠ FARA

- **Gräsklipp och annat skräp kan kastas ut från en öppen utkastartunnel.**
- **Föremål som kastas med tillräckligt mycket kraft kan vålla förare eller omkringstående allvarlig personskada, även med dödlig utgång.**
- **Öppna aldrig utkastartunnelns lucka när motorn är igång såvida inte gräsuppsamlingspåse är väl anbringade.**

⚠ FARA

- **En sliten gräsuppsamplingspåse kan släppa igenom små stenar och annat skräp som kastas i förarens eller omkringståendes riktning.**
- **Utkastade föremål kan vålla kan vålla förare eller omkringstående allvarlig personskada, även med dödlig utgång.**
- **Kontrollera gräsuppsamlingspåsen ofta. Om den är skadad, installera en ny äkta TORO utbytespåse som har denna eller liknande varningstext.**

3. BORTTAGNING AV PÅSEN—**Stanna motorn och vänta tills alla rörliga delar stannat.** Håll alltid händer och fötter borta från maskinhuset så länge motorn är igång. Lyft upp utkastarluckan. Medan luckan hålls öppen, fatta handtaget på gräspåsen och lyft påsen från gräsklipparen. Släpp utkastarluckan så att den stänger sig.

Obs! När gräsuppsamlingspåsen borttages, plockar påshållaren upp löst gräs som kan finnas i utkastaröppningen. Om utkastaröppningen förblir tilltäppt, avlägsna allt löst gräs från gräsklipparen.

4. TÖMNING AV PÅSEN – Fatta påsramens handtag och påsen bakände. Fäll upp utkastarluckan och tippa påsen framåt för att gradvis tömma ut klippet.

JUSTERING AV KLIPPHÖJDEN

Fem bokstäver på remkåpan visar inställningen av klipphöjd. Samtliga hjul justeras automatiskt till samma klipphöjd.

1. Stanna motorn och drag av tändkabeln från tändstiftet. (fig. 8).
2. Pressa ned höjdjusteringsspaken med en eller två fingrar (fig. 13).

Hjulhöjden höjs genom att pressa ned spaken samtidigt som gräsklipparen lyfts upp. Släpp spaken när önskad höjd är inställd. Hjulhöjden sänks genom att pressa ned spaken så att den frigörs och därefter trycka ned gräsklipparen samtidigt som den rullas framåt. Använd visaren på länkarmen för att finna rätt inställning.

3. Se till att höjdjusteringsspaken är låst i något höjdläge innan gräsjklipparen körs. Höjden skall ej ändra sig när höjdinställningen är låst.

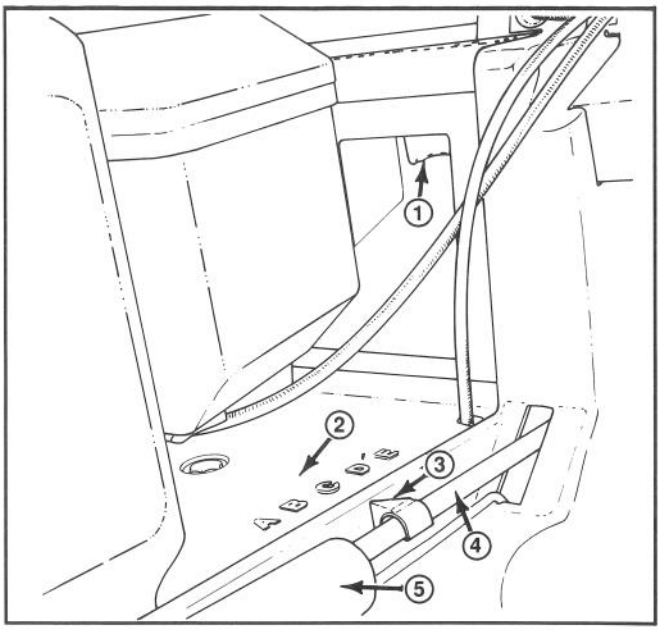

Figur 13

1. **Justeringsspak för klipphöjd**
2. **Höjdinställningar**
3. **Visare**
4. **Länkarm**
5. **Fjäderkåpa**

UNDERHÅLL

⚠ VARNING

- **Motorn kan starta oavsiktligt.**
- **Oavsiktlig start av motorn kan vålla förare eller omkringstående allvarlig skada.**
- **Lossa tändkabeln från tändstiftet innan justering eller underhållsåtgärd utförs.**

RENGÖRING AV LUFTRENARE

Under normala förhållanden skall luftrenaren bytas efter 25 arbetstimmar. Byte skall ske oftare om gräsklipparen används under dammiga och smutsiga förhållanden. Kontakta din TORO-återförsäljare för reservdelar.

1. Stanna motorn och lossa tändkabeln från tändstiftet (fig. 14).
2. Lyft blecken ovanpå luftrenaren och tippa ned locket (fig. 14). Rengör locket ordentligt.
3. Om skumplastelementet är smutsigt upptill, avlägsna det från luftrenarhuset (fig. 14). Rengör ordentligt.

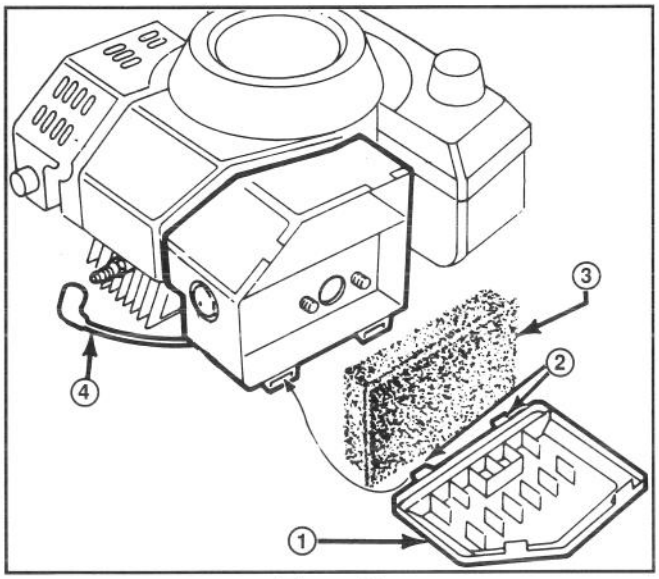

Figur 14

1. Kåpa
2. Låstungor
3. Skumplastinsats
4. Tändkabel

A. TVÄTTA skumplastelementet i en lösning av flytande tvål och varmt vatten. Krama ur för att avlägsna smuts, men vrid inte eftersom skumplasten då kan rivas sönder. Skölj nogrannt i rent vatten.

B. TORKA genom att vira in i ren trasa. Krama trasan och skumplasten för att torka.

C. OLJA IN elementet med 25 ml (5 teskedar) SAE 30 motorolja. Krama ur elementet för att avlägsna överflödig olja och sprida olja genom hela filtret. Elementet bör vara fuktigt.

4. Montera åter skumplastfiltret (med flänsen utåt) och luftrenarlocket.

VIKTIGT! Kör inte motorn utan luftrenarinsats eftersom följden kan bli extremt slitage och skada på motorn.

BYTE AV TÄNDSTIFT

Använd ett NGK BPMR4A tändstift eller motsvarande. Rätt gnistgap är 0,8 mm. Ta ur stiftet efter var tjugofemte arbetstimme och kontrollera dess tillstånd.

1. Stanna motorn och lossa tändkabeln från stiftet (fig. 14).

2. Gör rent kring tändstiftet och skruva ur stiftet från topplocket.

VIKTIGT! Byt ut stiftet om det har sprickor, är bränt, eller har sotavlagringar. Sandblästra, skrapa eller rengör inte elektroderna eftersom detta kan göra att smuts kommer in i cylindern med motorskada som följd.

3. Justera gnistgapet till 0,8 mm (fig. 15). Montera det korrekt justerade tändstiftet med sin packning. Dra till stiftet ordentligt till 20 N·m.

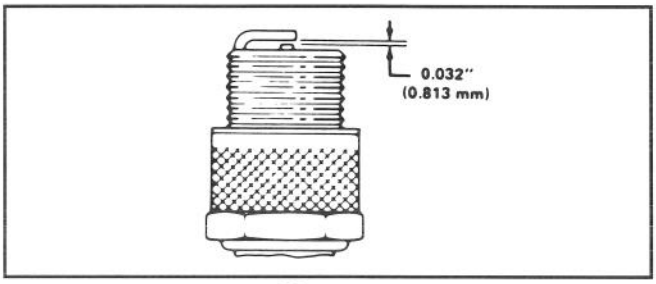

Figur 15

TÖMNING AV BRÄNSLETANK

1. Stanna motorn och vänta tills den svalnat. Lossa tändkabeln från tändstiftet (fig. 14).

Obs! Töm bränsletank endast när motoren är kall.

2. Ta locket av bränsletanken och använd en sifonpump att tömma bensinen i en ren behållare.

Obs! Detta är det enda rekommenderade förfarandet för tömning av bränsle.

JUSTERING AV GASREGLAGE

Det kan bli nödvändigt att justera gasreglaget om motorn inte startar eller stannar. Efter byte av gasreglagevajer måste också gasreglaget justeras.

1. Stanna motorn och lossa tändkabeln från tändstiftet (fig. 14).

2. Töm bensintanken. Se "Tömning av bränsletank," sid. 8.

3. Tag av bensintanken genom att avlägsna (4) skruvar som håller startmekanism och bensintank (fig. 16). Lyft av startmekanismen och flytta bensintanken till motorns vänstra sida och låt den hänga i sin slang.

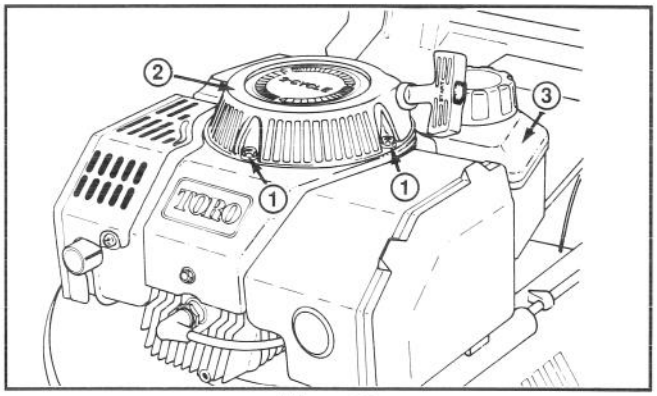

Figur 16

1. Skruvar (4)
2. Startanordningens kåpa
3. Beisintank

4. Sätt gasreglaget i OFF-läge (stopp av motor) (fig. 9).

5. Lossa kabelklammans skruv tills gasvajern löper fritt (fig. 17).

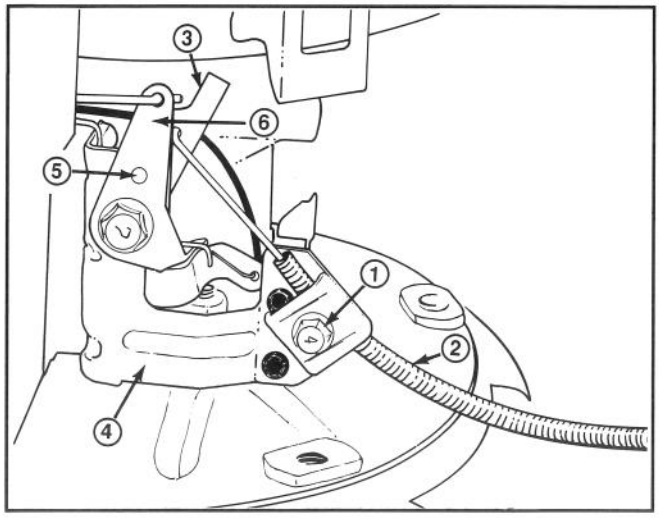

SNABBT-läge (max. Motorhastighet)

Figur 17

1. Skruv till kabelklamma
2. Gasreglagevajer
3. Gasreglagespak
4. Gasreglagefäste
5. Riktningshål
6. Chokefäste

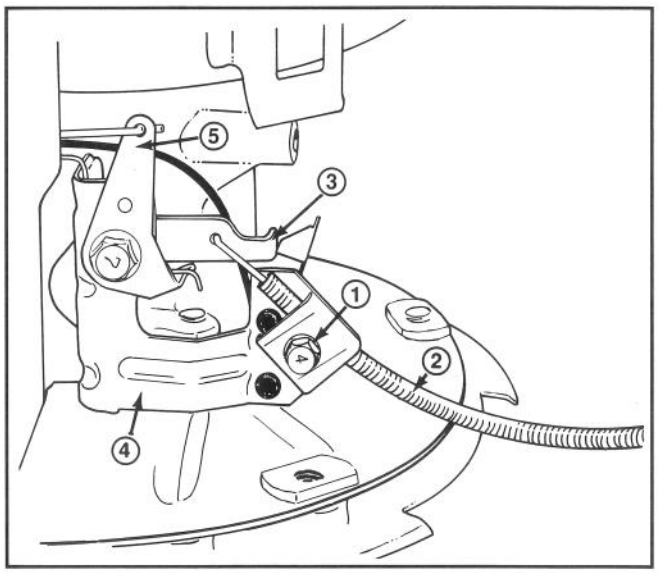

OFF-läge (motor från)

Figur 18

1. Skruv till kabelklamma
2. Gasreglagevajer
3. Gasreglagespak
4. Gasreglagefäste
5. Chokefäste

6. Ställ in gasreglagespaken så att den vidrör stoppkontakten och rikta in den mot gasreglagefästet (fig. 18). Det skall vara ett avstånd på 2 mm mellan gasreglagehandtaget och gasreglagefästet när allt är rätt inställt.

7. Drag åt kabelklammans skruv så att justeringen fixeras.

8. Ställ gasreglaget i ''snabb''-läge (fig. 9).

9. Kontrollera att hålen i gasreglagespaken och chokebeslaget är rätt inställda (fig. 17). Om så inte är fallet, repetera moment 4-9 tills dess rått justering erhålles.

10. Montera åter bränsletank och Magnapull-startens kåpa.

JUSTERING AV HJULDRIVNING (endast självgående modell)

Obs! Vad som är maskinens högra och vänstra sida bestäms när man står bakom klipparen i normalt arbetsläge. Om gräsklipparen inte går av sig själv eller ''kryper'' trots att drivningen är frikopplad, är det nödvändigt att justera drivningsreglagevajern.

1. Stanna motorn.

2. Vrid justeringsratten (fig. 19) ett halvt varv medsols för att spänna drivremmen, eller ett halvt varv motsols för att lossa remmen. Håll fast reglagevajern under justeringen för att förhindra att vajern vrider sig.

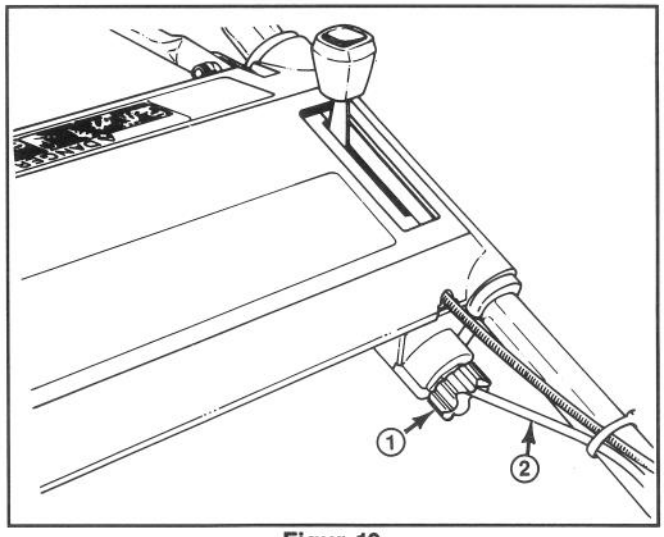

Figur 19

1. Justeringsratt
2. Reglagevajer

3. Kontrollera drivningsjusteringen genom att långsamt klämma reglaget mot klipparens handtag. Drivningen är rätt justerad när man känner ett motstånd i reglaget när det är c:a 25 mm från handtaget (fig. 20).

4. Om drivningen trots justering enl. ovan ej fungerar som den ska, upprepas moment 2 och 3 till rätt justering erhålles.

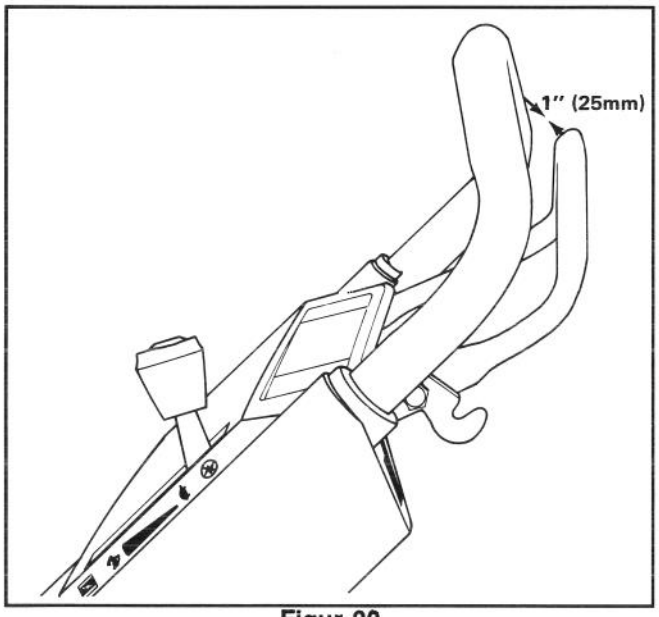

Figur 20

INSPEKTION/UTBYTE/SLIPNING AV ROTORKNIVEN

1. Stanna motorn och lossa tändkabeln från tändstiftet (fig. 14).
2. Töm bensintanken; se "Tömning av bränsletank," sid. 8.
3. Tippa upp gräsklipparens hägra sida (fig. 21). Undvik att rotera bladet eftersom startproblem då kan uppstå.

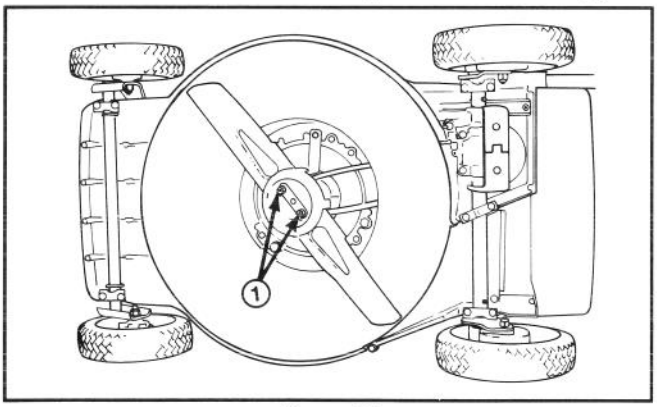

Figur 21

1. Knivens Fästmuttrar

4. BESIKTNING AV BLADET—Kontrollera bladet noga för slitage och skärpa, i synnerhet i övergången mellan den flata och den svängda delen (fig. 22A). Eftersom sand och andra nötande material kan slita bladets metall vid övergången mellan den flata och den svängda delen, inspektera knivbladet innan gräsklipparen används. Om en skåra eller annat slitage upptäcks (fig. 22B & C), byt ut knivbladet mot ett nytt TORO-blad. Se moment 5.

Obs! För bästa resultat bör man börja varje gräsklippningssäsong med ett nytt knivblad. Fila ner små ojämnheter under årets lopp för att hålla en skarp egg.

FARA

- **Ett slitet eller skadat knivblad kan brista och ett stycke av bladet slungas i förarens eller omkringståendes riktning.**
- **Ett utkastat stycke knivblad kan vålla förare eller omkringstående allvarlig personskada, även med dödlig utgång.**
- **Inspektera bladet då och då för slitage eller skada.**
- **Byt ut ett slitet eller skadat knivblad.**

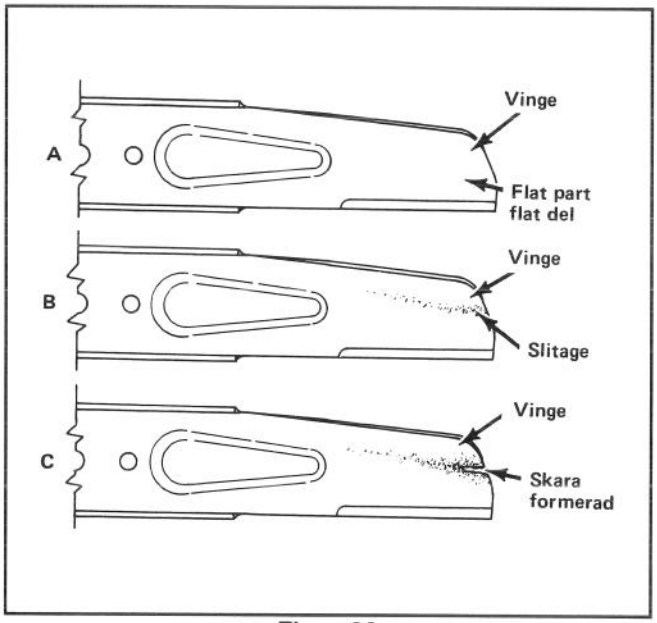

Figur 22

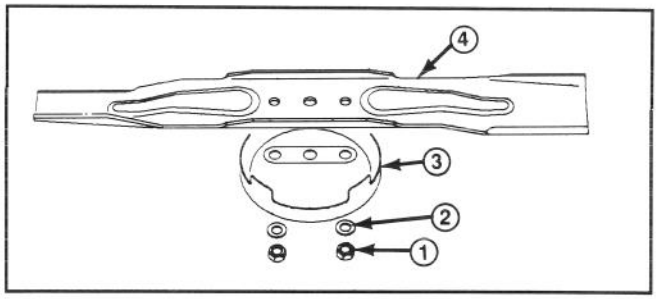

Figur 23

1. Knivens Fästmuttrar
2. Bricka
3. Skyddsskiva
4. Knivblad

5. BORTTAGNING AV ROTORKNIV—Fatta knivänden med en trasa eller kraftig handske. Lossa 2 låsmuttrar, 2 brickor, skyddsskivan, 2 brickor och 2 fästmuttrar för kniven (fig. 21 & 23).
6. SKÄRPNING AV KNIVBLADET—Skärp bladets ovansida med en fil och behåll den ursprungliga skärvinkeln (fig. 24). Rotorkniven behåller sin balans om man filar lika mycket på båda skäreggarna.

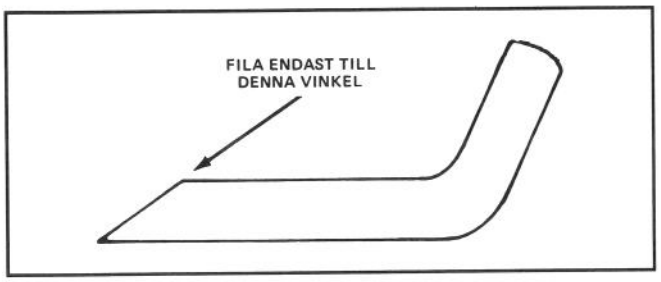

Figur 24

VIKTIGT! Kontrollera knivens balans genom att placera den på en balansanordning. En billig balansapparat kan köpas i järnhandeln. Ett balanserat blad håller sig i vågrätt läge och ett obalanserat blad tenderar att luta mot den tyngre sidan. Om bladet är ur balans, fila bort mer metall från bladets tyngre sida.

7. Installera ett skarpt, balanserat TORO-knivblad, skyddsskivan, 2 brickor och 2 fästmuttrar för kniven. För att vara rätt insatt måste bladets vingar peka mot rotorknivhuset. Drag till fästmuttrarna till 20-35 N·m.

SMÖRJNING

Efter varje tjugofemte arbetstimme, eller vid säsongens slut, skall fram- och bakhjulen smörjas.

1. Smörj med 2-3 droppar lätt olja på in- och utsidan av samtliga hjulbultar. Snurra hjulen så att oljan fördelas jämnt i bussningarna. Torka upp överflödig olja.

2. FÖR SJÄLVGÅENDE MODELL—Töm bensintanken; se ''Tömning av bränsletank,'' sid. 8.

3. Ställ in gräsklipparen till högsta klipphöjd (E).

4. Tippa upp gräsklipparens hägra sida. Torka av smörjnipplarna med en ren trasa (fig. 25). Sätt en fettspruta på nippeln och pumpa försiktigt två eller tre slag med litiumfett nr. 2 av universaltyp.

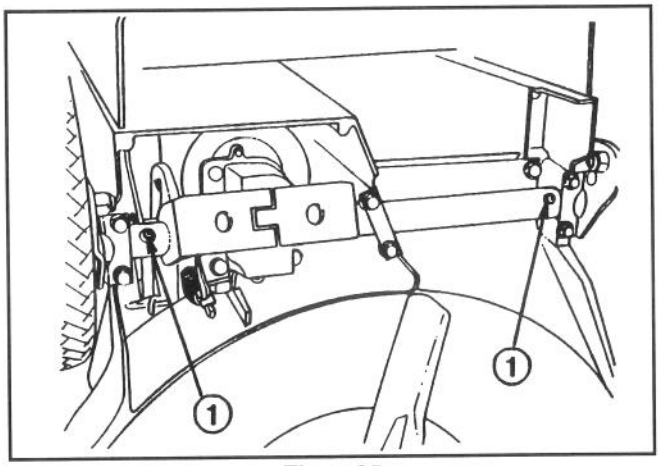

Figur 25
1. Smörjnippel (självgående modell)

RENGÖRING AV ROTORKNIVHUS

För att erhålla bästa prestanda skall rotorknivhusets underssida och utkastarloppet hållas rena.

1. Töm bensintanken; se ''Tömning av bränsletank,'' sid. 8.

2. Tippa upp gräsklipparens högra sida (fig. 26). Undvik att rotera bladet eftersom startproblem då kan uppstå.

3. Spruta vatten på rotorhuset med en trädgårdsslang så att smuts och gräsklipp som fastnat lossas. Skrapa bort eventuellt kvarvarande skräp med träskrapa. Undvik ojämnheter och skarpa kanter.

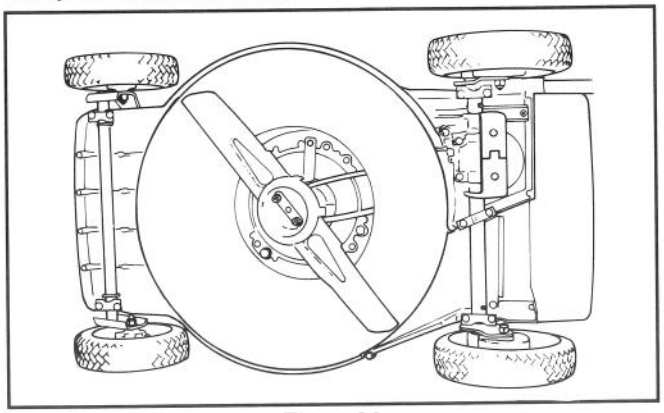

Figur 26

4. Avlägsna gräs och skräp från utkastarluckan och dess gångjärn så att luckan löper lätt.

VINTERFÖRVARING

1. Vid långvarig förvaring skall antingen bränsletanken tömmas eller bränslestabiliseringsmedel tillsättas för förvaring. Se ''Tömning av bensin,'' sid. 8. När bränslet tömts, starta motorn och låt den gå på tomgang tills dess all bensin förbrukats och motorn stannar. Försök att starta ett par gånger för att vara säker på att all bensin i motorn förbrukats. Om bensinen ej töms bildas beckliknande beläggningar som gör att motorn går dåligt och som även kan gör att motorn går dåligt och som även kan göra motorn svårstartad.

Bränsle får lämnas kvar i tanken endast om ett bränslestabiliseringsmedel såsom Toro Stabilizer/ Conditioner tillsättes för förvaring. Toro Stabilizer/ Conditioner är ett på petroleumdestillat baserat konditionerings- och stabiliseringsmedel. Toro rekommenderar inte användning av stabiliseringstillsatser på alkoholbas, såsom exempelvis etanol, metanol eller isopropyl. Använd bränslestabiliseringsmedel och dosera enligt förpackningens rekommendation.

Under normala förhållanden är alla bränsletillsatser effektiva under en period av 6-8 månader.

2. Lossa tändstiftet och häll 30 ml (2 matskedar) SAE 30-olja i hålet in i cylindern. Drag långsamt i startrepet så att olja fördelas jämnt i cylindern. Montera åter tändstiftet och drag till 20 N·m. **SÄTT INTE PÅ TÄNDKABELN PÅ TÄNDSTIFTET.**

3. Rengör rotorknivhuset; se ''Rengöring av rotorknivhus,'' sid. 11.

4. Kontrollera knivbladets skick; se ''Inspektion/ utbyte/slipning av rotorkniven,'' sid. 10.

5. Drag åt samtliga muttrar, bultar och skruvar.

UNDERHÅLL

6. Rensa bort smuts och gräsrester från utvändiga delar, fläkthus och rotorknivhusets ovandel.

7. Rengör luftrenaren; se "Rengöring av luftrenare," sid. 7.

8. Smörj hjulen; se "Smörjning," sid. 11.

9. Bättra alla rostiga och lackskadade ytor. Toro Re-Kote färg finns hos auktoriserade TORO-återförsäljare.

10. Förvara gräsklipparen på torr och ren plats. Täck över den för att hålla den ren och skyddad.

TORO-SERVICE

Om hjälp behövs—beträffande säkerhet, montering, underhåll eller felsökning—ska närmaste TORO-återförsäljare eller distributör kontaktas. Förutom tränade tekniker har återförsäljaren och distributören av tillverkaren godkända tillbehör och reservdelar. Håll din Toro-gräsklippare genomgående TORO. Köp äkta TORO reservdelar och tillbehör.

PRODUKTIDENTIFIERING

En dekal med modell- och tillverkningsnummer finns på rotorknivhusets bakre del, nära utkastarluckan. Hänvisa alltid till specifika nummer på denna dekal vid korrespondens eller vid behov av reservdelar.