ITALIAN FORM NO. 3320-799

TORO®

MODELLO NO. 20761B-3900001 E SEGUENTI
MODELLO NO. 20763B-3900001 E SEGUENTI

MANUALE D'ISTRUZIONI

RECYCLER® DA 21 POLLICI
TOSAERBA

⚠ ISTRUZIONI SULLA SICUREZZA

AVVERTENZA: i fumi di scarico del motore contengono monossido di carbonio, un veleno inodore e letale, riconosciuto nello stato della California come causa di difetti congeniti. Non accendete il motore al chiuso o in ambienti non aerati.

PRIMA DELL'USO

1. Usate il tosaerba solo dopo aver letto attentamente questo manuale. Familiarizzatevi con i comandi e l'uso corretto del tosaerba. Non permettetene mai l'uso a bambini ed a persone non appositamente istruite.

2. Tenete tutti, specialmente bambini e animali, a dovuta distanza dalla zona di lavoro. Ispezionate accuratamente la zona dove verrà usato il tosaerba e ripulitela da rami, pietre, cavi e detriti.

3. Indossate calzoni lunghi e scarpe pesanti. Non usate il tosaerba indossando sandali aperti, gioielleria, abiti larghi o a piedi nudi.

4. Prima di accendere il motore controllate il livello del carburante. Non riempite il serbatoio al chiuso, col motore acceso o prima che il motore si sia raffreddato per parecchi minuti dopo l'uso. Asciugate il carburante eventualmente fuoriuscito prima di accendere il motore.

5. Assicuratevi che tutti gli schermi, ripari, dispositivi di sicurezza o lo scarico laterale opzionale siano montati. Riparate o sostituite i pezzi danneggiati, incluse le decalcomanie. Controllate tutti i dispositivi di sicurezza prima di ogni uso.

6. La trazione è fatta in modo da fermarsi quando si rilascia la barra di comando.

7. Prima di avviare il motore, disinnestate il meccanismo di autopropulsione o la frizione.

DURANTE L'USO

8. Mai avviare il motore al chiuso.

9. Tenetevi sempre in posizione stabile. Impugnate saldamente le stegole e camminate; non si deve mai correre. Mai azionare il tosaerba su erba bagnata. Tagliate l'erba solamente di giorno o con buona luce artificiale.

10. Tagliate sempre l'erba trasversalmente sui pendii: mai andando su e giù. Quando cambiate direzione su un pendio, usate estrema cautela. Non tagliate erba su pendii troppo ripidi.

11. Durante l'uso, indossate sempre occhiali protettivi in modo da proteggere gli occhi da eventuali oggetti che potrebbero essere proiettati verso di voi dal tosaerba. Tenete viso, mani e piedi lontani dallo chassis e dall'alloggiamento della lama di taglio quando il motore è in funzione. Rimanete dietro alle stegole fino a quando il motore si è arrestato.

12. Quando vi servite del sacco di raccolta, fermate il motore e assicuratevi che il portello di scarico sia chiuso prima di rimuovere il sacco e svuotarlo.

13. Spegnete il motore e aspettate che tutte le parti in movimento abbiano smesso di girare prima di sturare il tunnel di scarico oppure rimuovere il sacco dell'erba o l'otturatore del tunnel di scarico.

14. Siccome la lama di taglio continua a ruotare per alcuni secondi dopo che il motore è stato arrestato, restate al sicuro dietro le stegole finché tutte le parti in movimento non si siano fermate.

15. Se urtate un oggetto estraneo o se il tosaerba vibra eccessivamente, fermate il motore e staccate il filo dalla candela. Controllate se vi siano danni al tosaerba e fate tutte le dovute riparazioni prima di riutilizzarlo.

16. Fermate il motore prima di regolare l'altezza di taglio.

17. Fermate il motore prima di attraversare un sentiero, una strada o un viale coperti di ghiaia.

18. Fermate il motore prima di abbandonare la vostra posizione dietro le stegole. Se il tosaerba deve rimanere incustodito o inutilizzato, staccate il filo dalla candela.

19. A motore in funzione o non appena esso è stato spento, non toccatelo perché è molto caldo è potrebbe scottarvi.

20. Rifornite il tosaerba di carburante solo dopo che il motore si è raffreddato.

MANUTENZIONE

21. Eseguite soltanto gli interventi di manutenzione descritti in questo manuale. Se dovessero essere necessari importanti interventi di riparazione o se aveste bisogno di aiuto, contattate il vostro rivenditore autorizzato della TORO.

22. Prima di pulire, ispezionare, riparare o regolare il tosaerba, fermate il motore e staccate il filo dalla candela. Tenete il filo lontano dalla candela per evitare una messa in moto accidentale.

23. Per assicurarvi che il tosaerba sia in condizioni di funzionare con sicurezza, controllate con frequenza che tutti i dadi, i bulloni e le viti siano ben serrati. Assicuratevi che il bullone della lama sia serrato a 68 N•m (50 pd-lb).

24. Per ridurre la possibilità d'incendio, assicuratevi che il motore non sia imbrattato di grasso, erba, foglie o sporco accumulato.

25. Controllate con frequenza il sacco di raccolta per assicurarvi che non sia strappato o rovinato. Qualora lo fosse, sostituitelo con uno nuovo per vostra protezione. Controllate che il sacco di ricambio sia conforme alle originali raccomandazioni e caratteristiche tecniche della TORO.

ISTRUZIONI SULLA SICUREZZA

26. Lasciate che il motore si raffreddi prima di riporre il tosaerba al chiuso. Non riponete il tosaerba in prossimità di fiamme vive o in luoghi dove una scintilla potrebbe incendiare le esalazioni del carburante.

27. Non sovraccellerate il motore modificando la registrazione del regolatore.

28. All'uscita dalla fabbrica, il tosaerba è in conformità ai vigenti standard di sicurezza per tosaerba rotatori. Per poterlo mantenere sempre in condizioni di massima efficienza e sicurezza, usate soltanto pezzi di ricambio e accessori originali della TORO. Pezzi di ricambio ed accessori fabbricati da altri produttori potrebbero invalidare la conformità agli standard di sicurezza, cosa che potrebbe risultare pericolosa.

SPIEGAZIONE DEI SIMBOLI



INDICE

	Pagina
Messa in opera	3
Prima dell'uso	4
Suggerimenti per l'uso del tosaerba Recycler®	5
Istruzioni d'uso	7
Manutenzione	10
Pulizia del filtro dell'aria	10
Sostituzione della candela	10
Drenaggio del carburante	10
Cambio d'olio del banco motore	10
Regolazione della manetta del gas	11
Regolazione della trazione	11
Ispezione, rimozione ed affilatura della lama di taglio	12
Lubrificazione	13
Caricamento della batteria	13
Pulizia di chassis, tunnel di scarico, coperchio della cinghia e otturatore	13
Rimessaggio	14
Identificazione del prodotto	15
Assistenza Toro	15
Accessori opzionali	15
La garanzia di accensione Toro	16
Registrazione della manutenzione che garantisce l'accensione	17

MESSA IN OPERA

MONTAGGIO DELLE STEGOLE

1. Allineate le stegole e serratene i pomelli (Fig. 1). Piegate leggermente i dispositivi di chiusura delle stegole l'uno verso l'altro (Fig. 1).

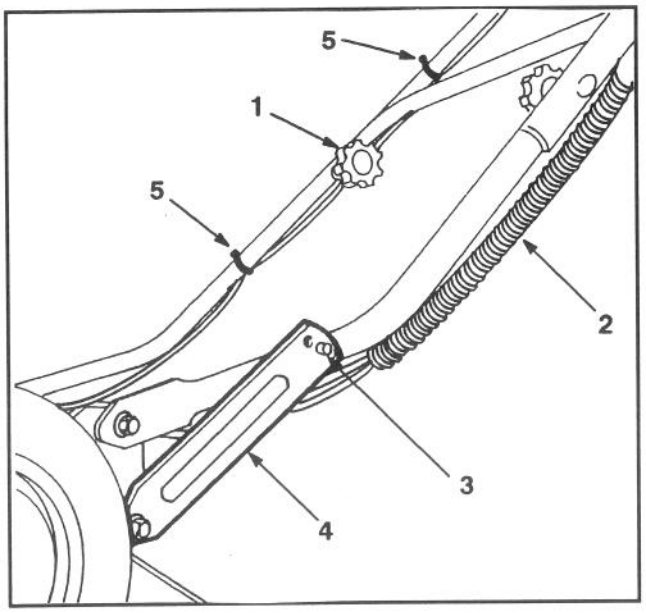

Figura 1

1. **Pomello della stegola**
2. **Cavo di controllo**
3. **Prigioniero della stegola**
4. **Dispositivo di chiusura della stegola**
5. **Fermaglio del filo**

2. Ruotate le stegole all'indietro finché i prigionieri delle stegole non scattano nel foro centrale del dispositivo di chiusura delle stegole (Fig. 1). Se l'altezza delle stegole non è soddisfacente, regolatela collocando il prigioniero in un altro foro. Fissate in posizione i fili di controllo con gli appositi fermagli.

3. Svitate il tappo del serbatoio. Se sull'apertura c'è un altro tappo di plastica, levatelo e gettatelo. Rimettete il tappo del serbatoio.

INSTALLAZIONE DELL'OTTURATORE DEL TUNNEL DL SCARICO

1. Assicurateri che il motore sia spento.

2. Aprite il portello di scarico spingendo le stegole in avanti e spostandole all'indietro (Fig. 2). Tenete la maniglia del portello di scarico per evitare che il portello a molla si chiuda mentre inserite l'otturatore.

3. Poiché l'otturatore è un po' più largo dell'apertura del tunnel di scarico, ruotatelo leggermente in senso orario mentre lo inserite (Fig. 2). Assicuratevi che la freccia sulla decalcomania dell'otturatore punti verso l'alto.

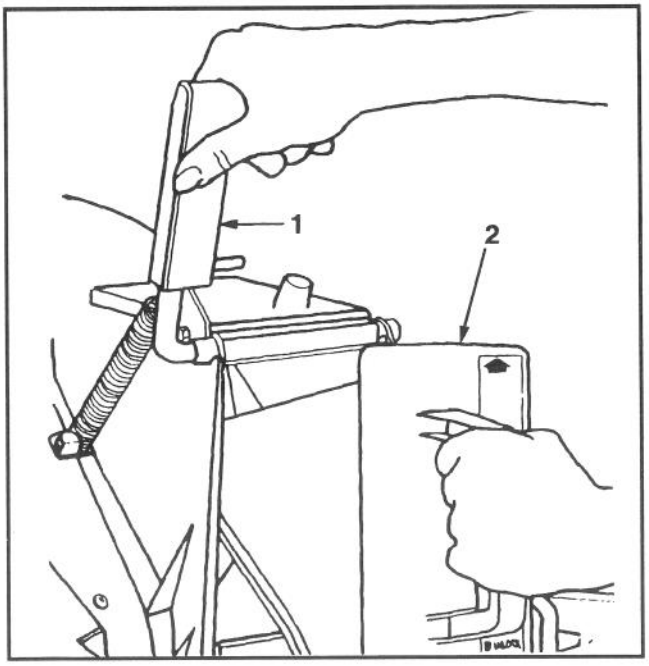

Figura 2

1. **Maniglia del portello di scarico**
2. **Otturatore ruotato in senso orario**

4. Spingete l'otturatore fino in fondo, finché il fermaglio a molla in fondo ad esso non scatti in posizione, bloccandolo nel tunnel di scarico (Fig. 3). Lasciate andare il portello del tunnel di scarico per bloccare la sommità dell'otturatore.

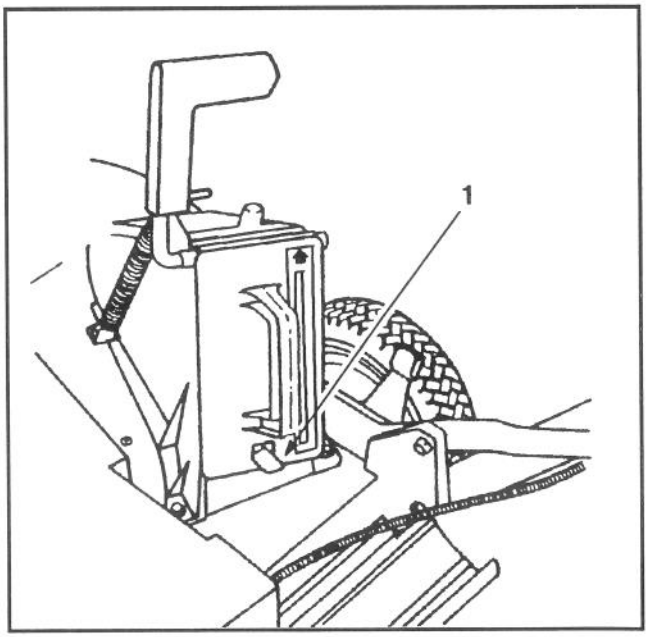

Figura 3

1. **Fermaglio a molla**

INSTRUCTIONS DE MONTAGE

INSTALLAZIONE DELLA BATTERIA (modello ad avviamento elettrico)

1. Seguendo le istruzioni a pag. 13, Caricamento della batteria, Infilate la batteria, col lato dell'etichetta all'insù, nelle guide sul retro del pannello di comando e collegate i cavi (Fig. 4). Inserite la chiave quando siete pronti ad accendere il motore.

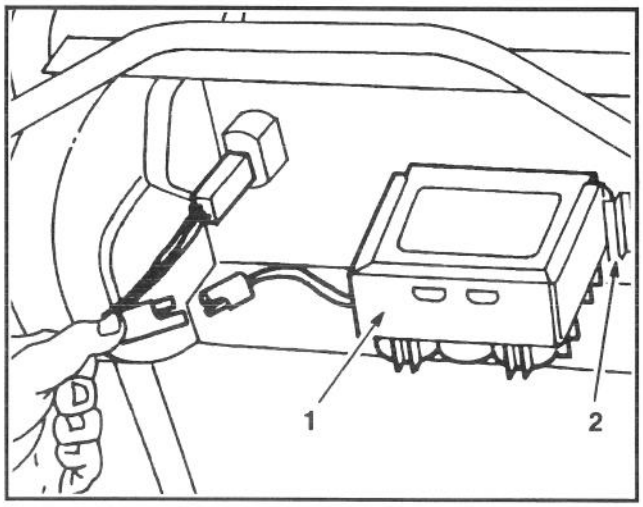

Figura 4

1.Batteria **2. Tasselli di montaggio**

PRIMA DELL'USO

RIEMPIRE D'OLIO IL BANCO MOTORE

Riempite il serbatoio con olio SAE 30 o 10W30 finché il livello dell'olio non raggiunge il livello FULL sulla stecca, come mostrato nella Figura 5. La capacità massima di olio nel serbatoio è di 0,75l(25 once). Usate un qualsiasi olio detergente di alta qualità che abbia la qualifica SE, SF o SG dell'API (American Petroleum Institute).

Prima di ciascun uso, assicuratevi che l'olio si trovi tra i livelli ADD (rabbocco) e FULL (pieno) (Fig. 5). Se il livello è più basso, aggiungete olio.

1. Portate il tosaerba su una superficie piana e pulite la superficie attorno alla stecca dell'olio.

2. Togliete la stecca, facendo ruotare il tappo di 1/4 di giro in senso antiorario.

3. Asciugate la stecca ed inseritela nel foro di rabbocco. Ruotate il tappo di 1/4 di giro in senso orario. Poi togliete la stecca e confrontate il livello dell'olio (Fig. 5). Se il livello è basso, aggiungete tanto olio quanto basta ad arrivare al livello del contrassegno FULL sulla stecca. **NON RIEMPITE OLTRE IL LIVELLO FULL. POTRESTE CAUSARE DANNI AL MOTORE AL MOMENTO DELL'AVVIAMENTO. VERSATE L'OLIO LENTAMENTE.**

4. Inserite la stecca nel foro di rabbocco e ruotate il tappo di 1/4 di giro in senso orario per chiudere.

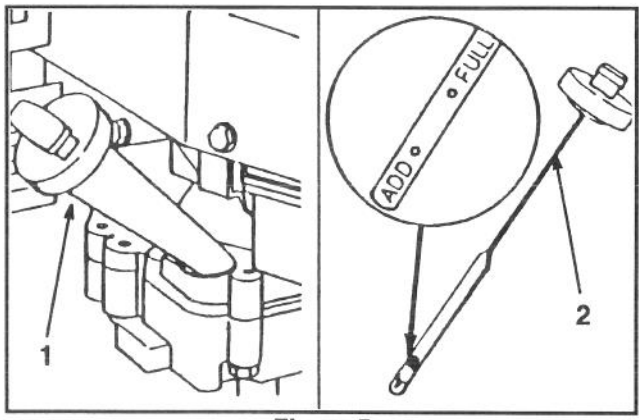

Figura 5

1.Tubo di rifornimento dell'olio **2.Stecca dell'olio**

Nota: controllate il livello dell'olio ogni volta che usate il tosaerba oppure ogni cinque ore di servizio. La prima volta dovrete cambiarlo dopo le prime due ore di servizio; in seguito dovrete cambiarlo ogni 25 ore. In condizioni di polvere o sporco eccessivi, saranno necessari dei cambi d'olio più frequenti.

ATTENZIONE

PERICOLO: il carburante è estremamente infiammabile ed esplosivo in certe condizioni. Mentre lo maneggiate non fumate e tenetelo a distanza da fiamme vive e scintille. Mai acquistare una scorta di carburante di oltre 30 giorni; tenetela in un contenitore approvato. Tenete il carburante fuori della portata dei bambini.

Riempite il tosaerba di carburante all'aperto e solo a motore freddo. Non riempite il serbatoio completamente: riempitelo fino a 6-13 mm (1/4-1/2") dall'orlo del foro di rabbocco. Questo spazio servirà ad assorbire l'espansione del carburante. Servitevi di un imbuto o di un ugello per evitare la fuoriuscita di carburante ed asciugate quello eventualmente versato.

PRIMA DELL'USO

RIEMPIRE DL BENZINA IL SERBATOIO

Nota: la TORO raccomanda calorosamente di usare benzina fresca, pulita e **SENZA PIOMBO**, di grado normale in tutti i prodotti TORO provvisti di motore a benzina. La benzina senza piombo brucia in modo più pulito, prolunga la vita del motore e facilita un buon avviamento perché riduce l'accumulo di depositi nella camera di combustione. Si potrà usare benzina con piombo se quella senza piombo non è disponibile.

La Toro raccomanda inoltre che in tutte le attrezzature a benzina della Toro sia usato regolarmente lo stabilizzante/condizionatore della Toro durante l'uso e la stagione di rimessaggio. Lo stabilizzante/condizionatore della Toro pulisce il motore durante il funzionamento evitando la formazione di depositi gommosi di vernice nei periodi di rimessaggio.

1. Pulite attorno al tappo del serbatoio di benzina e rimovete il tappo del serbatoio (Fig. 9). Usando benzina senza piombo, riempite il serbatoio fino a 6-13 mm (1/4-1/2") dall'orlo, non fino all'orlo stesso. Non riempite completamente il serbatoio.

2. Rimettete il tappo del serbatoio e asciugate la benzina eventualmente fuoriuscita.

IMPORTANTE: NON MISCHIATE L'OLIO CON LA BENZINA. MAI USARE METANOLO, BENZINA CONTENENTE METANOLO, GASOHOL CONTENENTE OLTRE IL 10% DI ETANOLO O SPIRITO, PER EVITARE EVENTUALI DANNI AL SISTEMA CARBURANTE DEL MOTORE.

NON VERSATE NEL CARBURANTE ADDITIVI CHE NON SIANO PRODOTTI PER LA STABILIZZAZIONE DEL CARBURANTE STESSO DURANTE IL RIMESSAGGIO, COME LO STABILIZZANTE/CONDIZIONATORE DELLA TORO O UN PRODOTTO SIMILE. LO STABILIZZANTE/CONDIZIONATORE DELLA TORO E' A BASE DI DISTILLATO DI PETROLIO. LA TORO NON RACCOMANDA STABILIZZANTI A BASE ALCOOLICA, COME ETANOLO, METANOLO O ISOPROPILE. NON AGGIUNGETE STABILIZZANTI PER CERCARE DI INCREMENTARE LA POTENZA O IL RENDIMENTO DELL'ATTREZZO.

SUGGERIMENTI PER L'USO DEL TOSAERBA RECYCLER®

CARATTERISTICHE DEL TOSAERBA RECYCLER®

Il tosaerba Recycler® della Toro presenta un concetto di taglio nuovo e completamente diverso, che fa sembrare che abbiate raccolto l'erba tagliata senza che l'abbiate fatto.

Il vostro tosaerba Recycler® è munito di parti speciali che ne incrementano la capacità di taglio e ritaglio di erba, foglie ed altri elementi in particelle minuscole per poi iniettarle dentro il prato. Queste parti sono:

A. una lama ed un elemento di rinforzo della lama particolari;

B. tre speciali "piastre di spinta" collocate sul fondo del tosaerba in posizioni strategiche (Fig. 6);

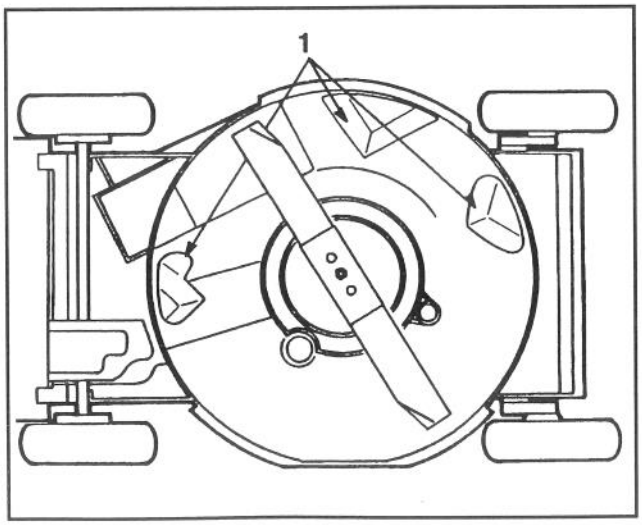

Figura 6

1. Piastre di spinta

C. uno speciale otturatore s'innesta nel tunnel di scarico del tosaerba (una quarta piastra è sull'otturatore) (Fig. 7).

La lama e le tre piastre di spinta sono parti stabile del tosaerba. La lama dovrebbe essere rimossa solo per l'affilatura o la sostituzione. Le piastre di spinta non vanno mai rimosse, a meno che non debbano essere sostituite. Esse non interferiscono con le normali operazioni di raccolta o di opzionale scarico laterale del tosaerba.

L'otturatore, tuttavia, è una parte amovibile, come il sacco di raccolta e lo scarico laterale, e non può essere usato assieme ad essi.

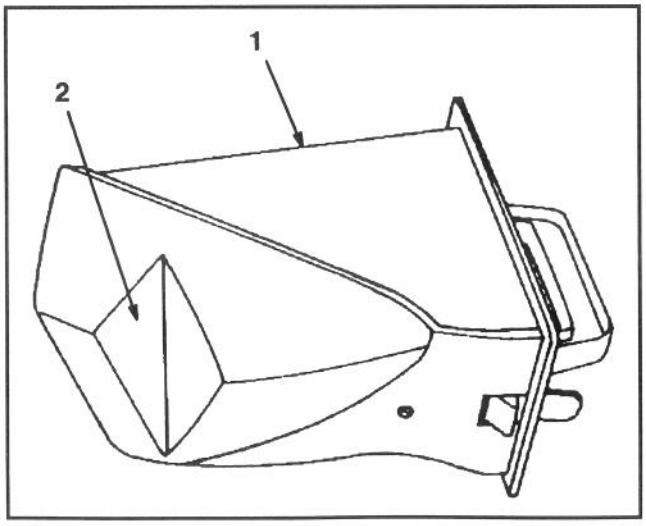

Figura 7

1. Otturatore 2. Piastra di spinta

SUGGERIMENTI PER L'USO DEL TOSAERBA RECYCLER®

E' possibile tagliare l'erba senza usare l'otturatore, chiudendo il portello del tunnel di scarico. Tuttavia, l'aspetto del vostro prato sarà molto migliore se userete l'otturatore, dotato di un'addizionale piastra di spinta (Fig. 7) che aiuta a guidare l'erba tagliata dentro il prato.

⚠ ATTENZIONE

- **Fili d'erba tagliati ed altri detriti possono essere scagliati fuori da un tunnel di scarico aperto.**
- **Gli oggetti scagliati possono causare ferite gravi o fatali all' operatore o agli astanti.**
- **Non accendete o usate mai il tosaerba se non si verifica almeno una delle seguenti condizioni:**
  1. **l'otturatore del tunnel di scarico è bloccato nel tunnel di scarico;**
  2. **il sacco di raccolta è bloccato in posizione;**
  3. **lo scarico laterale opzionale è bloccato in posizione;**
  4. **il portello del tunnel di scarico è bloccato in posizione di chiusura.**

⚠ ATTENZIONE

- **L'erba bagnata può farvi scivolare e venire a contatto con la lama.**
- **Il contatto con la lama può ferirvi gravemente.**
- **Usate il tosaerba solo in condizioni asciutte.**

SUGGERIMENTI PER SMINUZZARE L'ERBA TAGLIATA

Anche con il tosaerba Recycler®, potreste imbattervi in situazioni in cui non è possibile nascondere tutto lo sminuzzamento di erba e foglie dentro il prato. Seguite queste istruzioni per ottenere i migliori risultati di taglio e di aspetto del prato.

- Mantenete la lama affilata per tutta la stagione di taglio. Dovrete periodicamente limare le tacche sulla lama.
- Pulite qualunque residuo dal sottoscocca, dalle piastre di spinta e dall'otturatore dopo ciascun uso. Andate alla sezione Pulizia di chassis, tunnel di scarico, coperchio della cinghia e otturatore, a pagina 13.
- Quando tagliate erba che supera i 15 cm (6") di altezza, vi converrà tagliare il prato due volte per nascondervi l'erba tagliata.
- Con la calura estiva, è di solito una buona idea tosare il prato alle altezze di taglio C, D o E. Si deve tagliare solo un terzo del filo d'erba. Non si raccomanda un taglio al di sotto dell'altezza C a meno che l'erba non sia rada o non si sia nel tardo autunno, quando la crescita dell'erba comincia a diminuire.
- Se dovete tagliare erba alta, un'opzione potrebbe essere quella di usare un'altezza di taglio più alta ed un'andatura più lenta, per poi ritagliare l'erba ad una regolazione più normale. Se l'erba è troppo alta e gli steli si uniscono al di sopra del prato, il tosaerba rischia d'intasarsi e quindi far arrestare il motore.
- Alternate la direzione di taglio. Ciò aiuterà a disperdere lo sminuzzamento sul prato per una fertilizzazione omogenea.

Se l'aspetto finale del prato non vi soddisfa, provate uno o più dei seguenti rimedi:

- affilate la lama;
- camminate ad un'andatura più lenta mentre tosate;
- alzate la regolazione di taglio;
- tagliate l'erba più di frequente;
- tosate sovrapponendo parte delle strisce di taglio invece di tosare un'intera striscia alla volta;
- passate di nuovo il tosaerba sulle zone di contorno;
- regolate l'altezza di taglio delle ruote anteriori di uno scatto più in basso rispetto a quelle posteriori (per esempio, regolate le ruote anteriori su C e quelle posteriori su D).

SUGGERIMENTI PER IL TAGLIO DELLE FOGLIE

In autunno, potete tagliare le foglie invece di raccoglierle. Se decidete di raccoglierle, il Recycler® riduce il numero di sacchi di raccolta di cui avrete bisogno sminuzzando le foglie prima di raccoglierle. Alcune particelle delle foglie saranno reiniettate nel suolo. All'arrivo della primavera, le particelle delle foglie si saranno decomposte e trasformate in utili sostanze nutritive per il suolo.

- Accertatevi che le foglie siano asciutte.
- A taglio terminato, assicuratevi sempre che il 50% del prato sia visibile sotto la copertura di foglie tagliate. Ciò potrebbe richiedere uno o più passaggi sopra le foglie.
- Per un sottile strato di foglie, posizionate l'altezza di tutte le ruote alla stessa regolazione di taglio.
- Se ci fossero oltre 13 cm(5") di foglie sul prato regolate le ruote anteriori ad un'altezza maggiore di uno o due scatti rispetto a quella delle ruote posteriori. Ciò renderà più facile l'alimentazione delle foglie sotto il tosaerba.
- Se le foglie non vengono sminuzzate abbastanza da nascondersi nell'erba, adottate un'andatura più lenta.
- Se tagliate parecchie foglie di quercia, in primavera è opportuno aggiungere all'erba del concime calcareo, che ne riduce l'acidità.

ISTRUZIONI PER L'USO

CONSIGLI UTILI

1. CONTROLLATE IL LIVELLO DELL'OLIO – Mantenete l'olio fra i livelli ADD e FULL come mostrato sulla stecca (Fig. 5).

2. PRIMA DI OGNI OPERAZIONE DI TAGLIO – Accertatevi che la barra di comando e la trazione ad autopropulsione funzionino correttamente. Quando rilasciate la barra di comando, la trazione ad autopropulsione deve arrestarsi.

AVVIAMENTO, ARRESTO ED AUTOPROPULSIONE

1. COMANDI – L'interruttore a chiave (Modelli ad avviamento a chiave), la manetta del gas, il comando di avanzamento e la barra di comando autopropulsione si trovano sulla stegola superiore (Fig. 8). La cordicella a strappo si trova sopra il motore (Fig. 9).

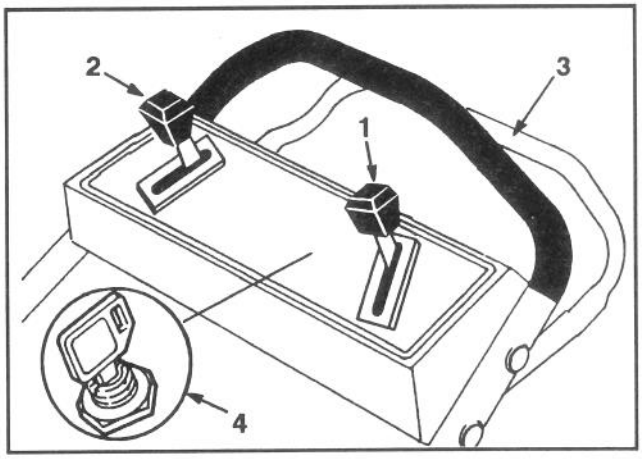

Figura 8

1. **Comando della manetta del gas**
2. **Comando della velocità di avanzamento**
3. **Barra di comando autopropulsione**
*4. **Accensione a chiave**

***modello ad avviamento elettrico**

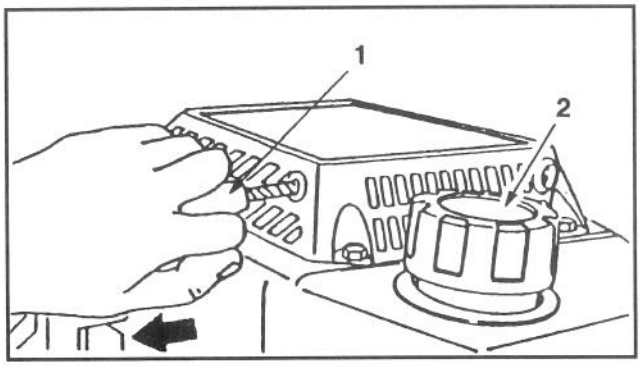

Figura 9

1. **Cordicella a strappo**
2. **Cappuccio del serbatoio del carburante**

2. Inserite il filo nella candela.

3. Spostate il comando di avanzamento su (N) (folle) e la manetta del gas su CHOKE (starter).

4. AVVIAMENTO ELETTRICO (KEY-LECTRIC) – Girate la chiave su START e lasciatela appena il motore si avvia. Ad avviamento avvenuto, spostate la manetta da CHOKE regolandola come volete. Se la carica della batteria è troppo debole per avviare il motore, usate la cordicella a strappo (Fig. 9).

5. AVVIAMENTO A STRAPPO – Sostenetevi bene, sostenendo anche il tosaerba, ponendo il piede sopra il simbolo del piede sulla sommità laterale sinistra dello chassis. Tirate la cordicella a strappo finché non ingrana; poi, per avviare il motore, datele uno strattone deciso. Ad avviamento avvenuto, spostate la manetta da CHOKE regolandola come volete.

6. VELOCITA' DI AVANZAMENTO (Fig. 8) – La velocità di avanzamento varia a seconda della distanza interposta tra la barra di comando e le stegole. Portate il comando della velocità di avanzamento alla regolazione desiderata. Il numero "1" equivale a lento, "2" è medio e "3" è veloce. Quando usate il tosaerba per la sminuzzatura e ogniqualvolta lo lasciate incustodito, portate il comando di avanzamento su N (folle).

7. TRAZIONE (Fig. 10) – Spostate la barra di comando in posizione RUN/SHIFT (in moto/cambio). Muovete il comando di avanzamento alla regolazione desiderata e spingete la barra di comando contro le stegole per avanzare.

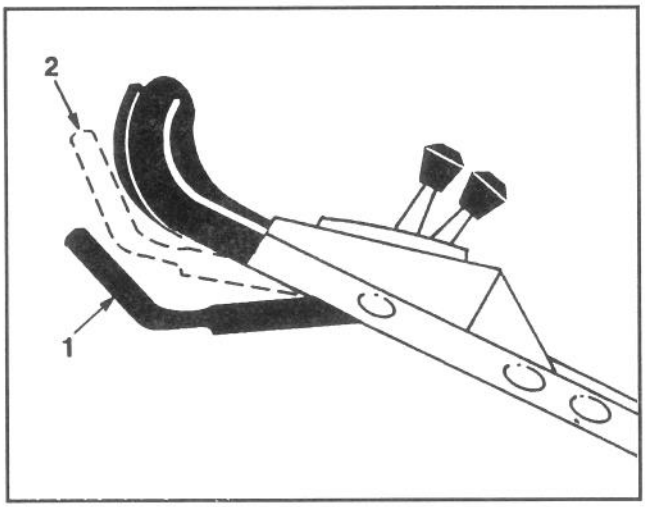

Figura 10

1. **Barra di comando**
2. **Posizione RUN/SHIFT (IN MOTO/CAMBIO)**

Nota: le ruote sono dotate di frizioni a ruota libera che permettono di tirare indietro il tosaerba più facilmente quando la trazione è disattivata. Per disinserirle, il tosaerba va spinto in avanti di almeno 2,5 cm (1") dopo aver disattivato la trazione.

8. ARRESTO – Per arrestare il motore, spostate la manetta del gas in posizione Off (spento). Togliete la chiave dall'interruttore o rimuovete il cavo dalla candela se il tosaerba viene lasciato incustodito o non viene usato.

USO DELL'OTTURATORE DEL TUNNEL DL SCARICO

1. Assicuratevi che il motore sia spento. Aprite il portello di scarico tirando in avanti la maniglia e muovendola all'indietro (Fig. 11). Tenete la maniglia del portello di

scarico per evitare che il portello a molla si chiuda mentre inserite l'otturatore.

2. Poiché l'otturatore è un po' più largo dell'apertura del tunnel di scarico, ruotatelo leggermente in senso orario mentre lo inserite (Fig. 11). Assicuratevi che la freccia sulla decalcomania dell'otturatore punti verso l'alto.

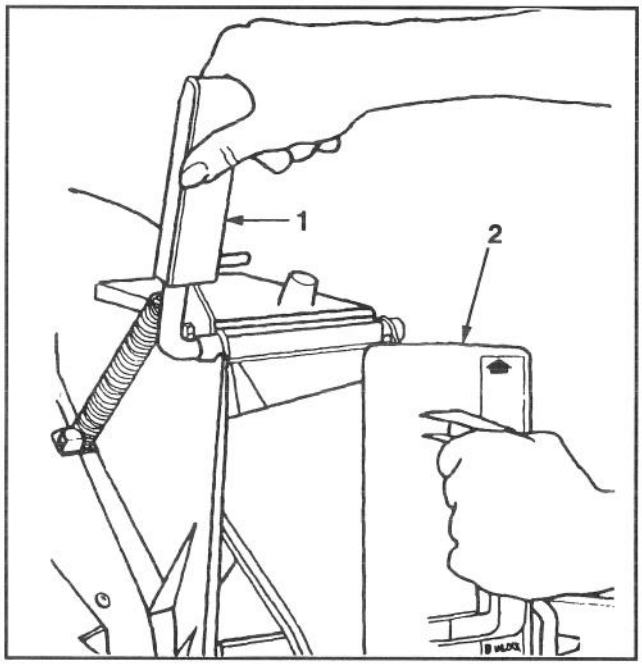

Figura 11

1. **Maniglia del portello di scarico**
2. **Otturatore ruotato in senso orario**

3. Spingete fino in fondo l'otturatore, finché il fermaglio a molla in fondo ad esso non scatti in posizione, fissandolo nel tunnel di scarico (Fig. 12). Lasciate andare il portello del tunnel di scarico per bloccare la sommità dell'otturatore.

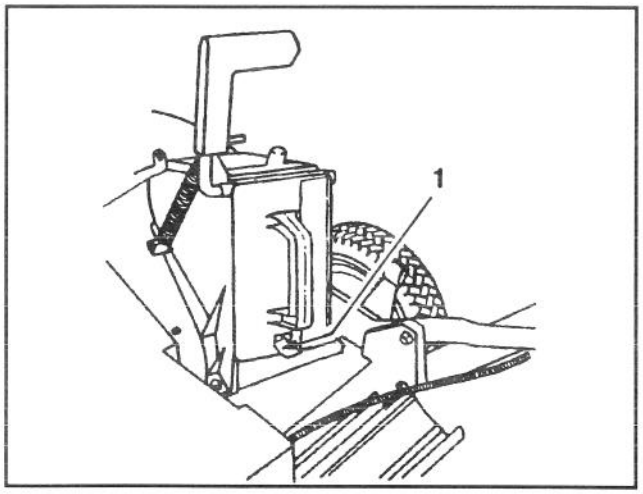

Figura 12

1. **Fermaglio a molla**

4. Per rimuovere l'otturatore, muovete all'indietro la maniglia del portello di scarico sollevando allo stesso tempo il fermaglio a molla sul fondo dell'otturatore. Quando l'otturatore sarà sbloccato, tiratelo fuori dal tunnel di scarico.

USO DEL SACCO DI RACCOLTA DELL'ERBA

Di quando in quando potreste desiderare di usare il sacco di raccolta dell'erba per raccogliere erba molto lunga, erba abbondante o foglie.

1. Fermate il motore e aspettate che tutte le parti si arrestino. Nei modelli ad avviamento elettrico, togliete la chiave dall'accensione.

2. Assicuratevi che la maniglia del portello di scarico sia completamente in avanti ed il perno sia bloccato dal fermo (Fig. 13).

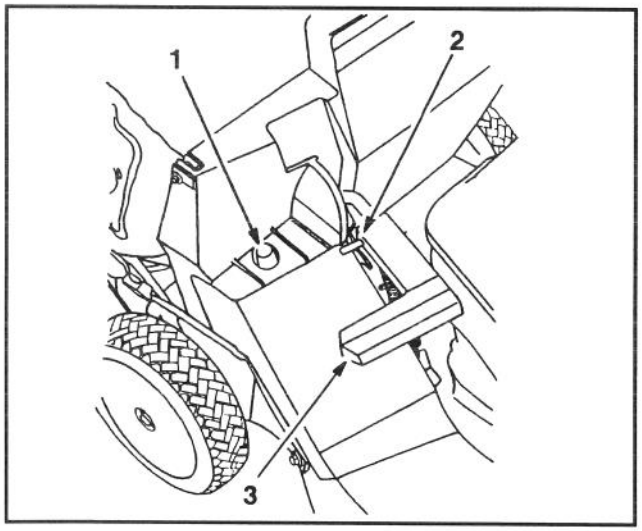

Figura 13

1. **Telaio del sacco sulla flangia di bloccaggio**
2. **Perno bloccato dal fermo**
3. **Stegole completamente in avanti. Portello di scarico chiuso.**

3. INSTALLAZIONE DEL SACCO – Infilate il foro del telaio del sacco sulla flangia di bloccaggio ubicata sullo chassis (Fig. 13) e collocate la parte posteriore del telaio del sacco sulla stegola inferiore.

4. Tirate in avanti la maniglia del portello di scarico finché il perno non esca dal fermo e spostate la maniglia all'indietro finché il perno non s'incastri nella tacca del sacco (Fig. 14). Il portello di scarico nello chassis del tosaerba è ora aperto.

⚠ PERICOLO

- **Fili d'erba tagliati ed altri detriti possono essere scagliati fuori da un tunnel di scarico aperto.**
- **Oggetti scagliati con forza sufficiente possono causare lesioni anche fatali all'operatore ed agli astanti.**
- **Non aprite mai il portello del tunnel di scarico quando il motore gira, a meno che non siano sicuramente installati il sacco di raccolta, lo scarico laterale opzionale o l'otturatore del tunnel di scarico.**

ISTRUZIONI PER L'USO

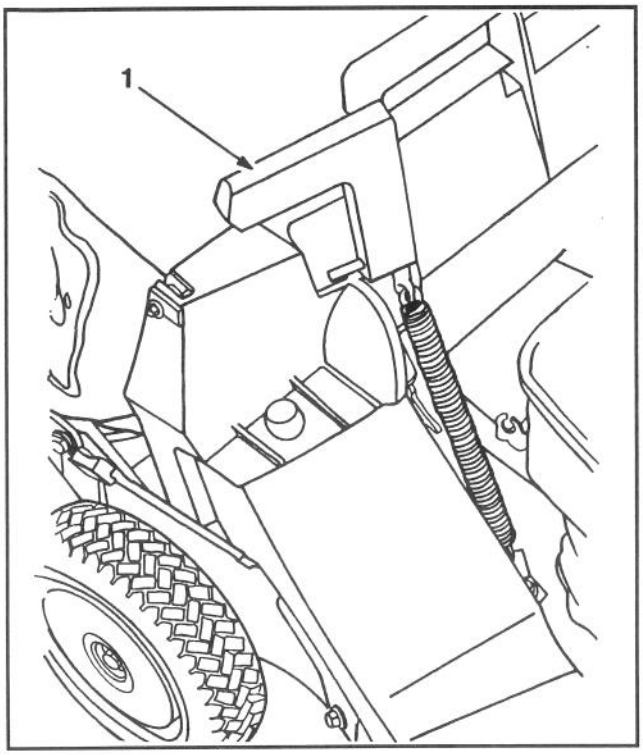

Figura 14

1. Perno incastrato nella tacca del sacco

PERICOLO

- **Un sacco di raccolta logoro potrebbe permettere a pietruzze ed altri detriti del genere di essere scagliati in direzione dell'operatore o degli astanti.**
- **Gli oggetti scagliati possono causare gravi o fatali lesioni all'operatore od agli astanti.**
- **Controllate frequentemente il sacco di raccolta. Se è danneggiato, installate un nuovo sacco di ricambio TORO che rechi questa avvertenza o una simile.**

PERICOLO

- **Fili d'erba tagliati ed altri detriti possono essere scagliati fuori da un tunnel di scarico non completamente chiuso.**
- **Gli oggetti scagliati possono ferire anche fatalmente l'operatore o gli astanti.**
- **Se il portello di scarico non può essere chiuso perché dell'erba tagliata occlude l'area di scarico, fermate il motore e muovete con cautela su e giù la maniglia del portello finché questo non possa essere chiuso completamente. Non forzate il portello perché esso o la maniglia potrebbero danneggiarsi. Se non riuscite ancora a chiudere il portello, fermate il motore ed eliminate l'occlusione con un bastoncino, non con la mano.**

5. SVUOTAMENTO DEL SACCO – Fermate il motore e attendete che tutte le parti si arrestino. Sollevate la maniglia del portello di scarico e spostatela in avanti per bloccare il perno di chiusura con il fermo (Fig. 13). Afferrate il manico dalla parte anteriore e posteriore del sacco e tiratelo fuori dal tosaerba. Gradualmente, rovesciate in avanti il sacco per svuotarlo del materiale tagliato.

6. Per rimettere a posto il sacco, ripetete le fasi 3 e 4.

REGOLAZIONE DELL'ALTEZZA DI TAGLIO

Le cinque lettere sull'alloggiamento rappresentano ciascuna uno scatto incrementale della regolazione di taglio (Fig. 15).

1. Arrestate il motore e attendete che tutte le parti si siano fermate. Nei modelli ad avviamento elettrico, togliete la chiave dall'accensione.

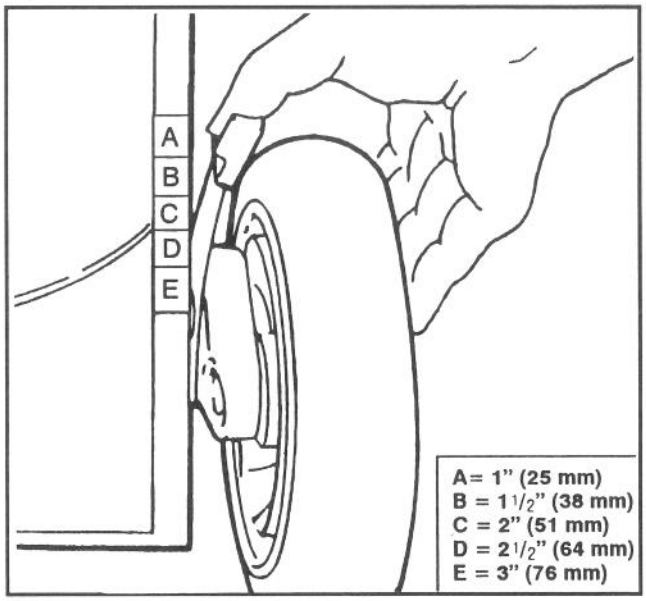

Figura 15

2. Per facilitare la regolazione, sollevate lo chassis in modo che le ruote non tocchino il suolo. **Non mettete le dita sotto lo chassis mentre lo sollevate.** Spingete la leva di regolazione verso le ruote e muovetela alla regolazione desiderata (Fig. 15). Assicuratevi che il perno sulla leva di regolazione si blocchi nella scanalatura sullo chassis. Regolate tutte le ruote alla stessa altezza.

Nota: le ruote frontali possono essere regolate fino a 3,8 cm (1/2"). Muovete la leva di regolazione oltre la "A" e rilasciate il perno nel foro sullo chassis.

PERICOLO

- **La regolazione delle leve dell'altezza di taglio potrebbe portare le mani in contatto con la lama.**
- **Il contatto con la lama potrebbe causare gravi lesioni personali.**
- **Non regolate l'altezza del taglio mentre il motore è acceso e la lama ruota.**
- **Non mettete le dita sotto lo chassis per sollevare il tosaerba regolando le leve dell'altezza di taglio.**

MANUTENZIONE

ATTENZIONE

- **Il motore potrebbe accendersi accidentalmente.**
- **Un'accensione accidentale del motore potrebbe causare gravi lesioni all'operatore ed agli astanti.**
- **Prima di compiere qualsiasi regolazione o procedura di manutenzione, staccate il filo dalla candela.**

PULIZIA DEL FILTRO DELL'ARIA

In condizioni d'uso normale dovrete pulire il filtro dell'aria ogni 25 ore di servizio. Se il tosaerba viene utilizzato in condizioni di sporcizia o polvere, il filtro andrà pulito con maggiore frequenza.

1. Spegnete il motore e staccate il filo dalla candela. Nei modelli ad avviamento elettrico, togliete la chiave dall'accensione.
2. Ruotate il pomello che fissa il coperchio del filtro dell'aria al motore, finché non riuscite a rimuovere il coperchio. Pulitelo accuratamente (Fig. 16).
3. Se l'elemento di gommapiuma è sporco, toglietelo dal filtro dell'aria (Fig. 16) Pulitelo accuratamente.

A. LAVATE l'elemento di gommapiuma in una soluzione di sapone liquido ed acqua calda. Strizzatelo per estrarne lo sporco ma senza torcerlo perché potrebbe rompersi. Sciacquatelo accuratamente in acqua pulita.

B. ASCIUGATE l'elemento avvolgendolo in uno straccio pulito. Strizzate lo straccio con l'elemento dentro per asciugarlo.

C. IMBEVETE l'elemento con circa 15 ml (5 once) di olio motore SAE 30. Strizzatelo per distribuire l'olio su tutto l'elemento e farne uscire l'eccesso. La gommapiuma dovrà risultare umida.

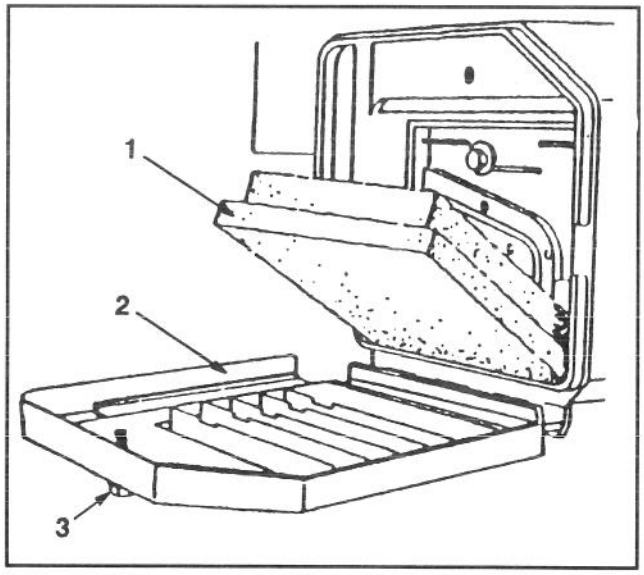

Figura 16

1. Elemento di gommapiuma **3. Manopola**
2. Coperchio

4. Rimettete a posto l'elemento di gommapiuma ed il coperchio del filtro dell'aria.

IMPORTANTE: non fate funzionare il motore senza l'elemento del filtro dell'aria, perché ciò può usurare rapidamente il motore danneggiando il tosaerba.

SOSTITUZIONE DELLA CANDELA

Usate una candela CHAMPION RC12YC o di tipo equivalente. La giusta distanza tra gli elettrodi è 0,76 mm (0,030"). Rimuovete la candela ogni 25 ore di servizio e controllatene le condizioni.

1. Arrestate il motore e staccate il filo dalla candela.
2. Pulite attorno alla candela e toglietela dalla testa del cilindro.

IMPORTANTE: sostituite le candele incrinate, rovinate o eccessivamente sporche. Non sabbiate, scrostate o pulite gli elettrodi, perché le particelle di metallo potrebbero staccarsi, entrare nel cilindro e quindi danneggiare il motore.

3. Fissate la distanza tra gli elettrodi a 0,76 mm (0,030") (Fig. 17). Installate la candela correttamente distanziata e la relativa guarnizione. Serratela bene a 19 N•m (14 pd-lb).

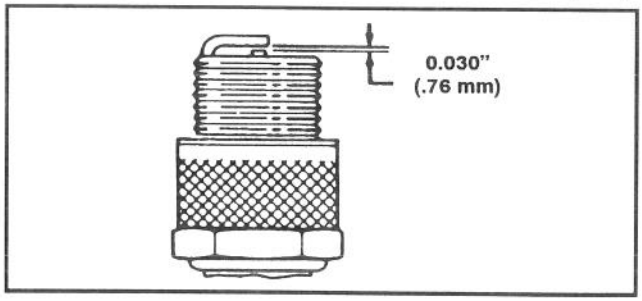

Figura 17

DRENAGGIO DEL CARBURANTE

1. Spegnete il motore e aspettate che si raffreddi. Staccate il filo dalla candela. Nei modelli ad avviamento elettrico, togliete la chiave dall'accensione.

Nota: drenate il carburante sempre a motore freddo.

2. Togliete il tappo dal serbatoio e mediante una pompa a sifone drenate il carburante in una tanica pulita (Fig. 9).

Nota: questa è l'unica procedura raccomandata per il drenaggio del carburante.

CAMBIO D'OLIO DEL BANCO MOTORE

Cambiate l'olio dopo le prime due ore d'uso e poi ogni 25 ore di servizio. Siccome l'olio caldo può essere drenato più facilmente e porta più contaminanti di quello freddo, fate girare il motore per uno o due minuti prima di drenare l'olio.

1. Fermate il motore e staccate il filo dalla candela. Nei modelli ad avviamento elettrico, togliete la chiave dall'accensione.
2. Estraete il sacco di raccolta. Drenate il carburante dal serbatoio, seguendo le istruzioni contenute in Drenaggio del carburante a pagina 10.
3. Rimuovete la stecca dal tubo di rifornimento d'olio e mettete una bacinella di raccolta sul lato sinistro del tosaerba.

4. Inclinate il tosaerba sul lato sinistro, permettendo all'olio di scendere nella bacinella (Fig. 18).

5. Dopo il drenaggio, rialzate il tosaerba e riempite il motore con olio nuovo seguendo le istruzioni contenute in Riempire d'olio il banco motore a pagina 4.

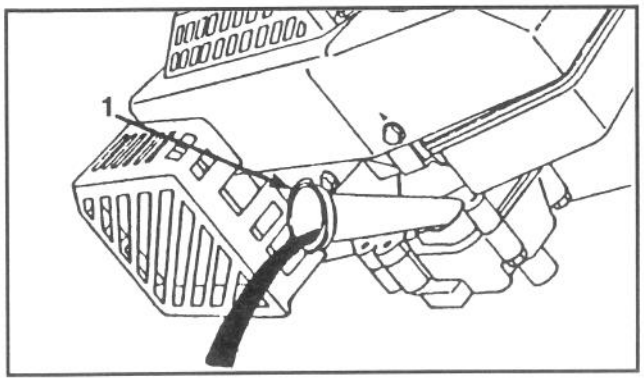

Figura 18

1. Tubo di rifornimento dell'olio

REGOLAZIONE DELLA MANETTA DEL GAS

La regolazione della manetta può rendersi necessaria quando il motore non si accende o si ferma. Ogni volta che si installa un nuovo filo della manetta, la manetta stessa va regolata.

1. Spegnete il motore e staccate il filo dalla candela. Nei modelli ad avviamento elettrico, togliete la chiave dall'accensione.

2. Portate la manetta su FAST.

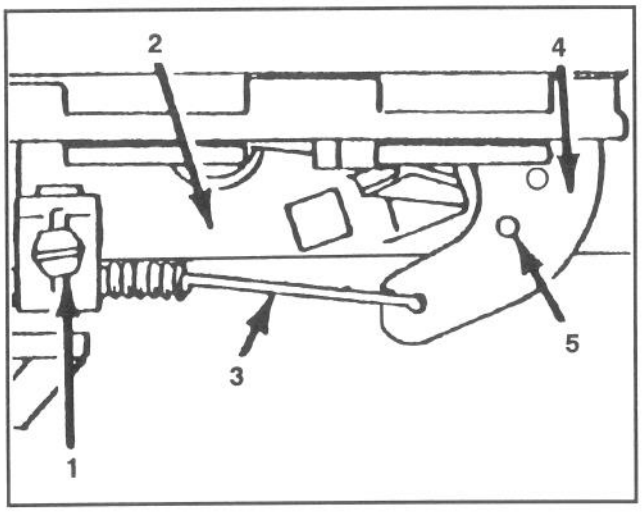

Figura 19

1. Vite di ritenzione del filo
2. Staffa della manetta
3. Filo della manetta
4. Leva della manetta
5. Fori allineati

3. Allentate la vite del fermafilo finché il filo della manetta riesce a scorrere (Fig. 19).

4. Spostate il filo della manetta a sinistra o a destra finché i fori della levadella manetta e della staffa della manetta del gas non siano allineati (Fig. 19).

5. Tirate leggermente il filo della manetta finché non sia teso e serrate la vite di ritenzione del filo per bloccare la regolazione.

REGOLAZIONE DELLA TRAZIONE

Se il tosaerba non si muove oppure si muove quando la barra di comando si trova a più di 4 cm (1-1/2") dalle stegole, regolate il pomello di regolazione della trazione sul retro della scatola del cambio.

1. Spegnete il motore e staccate il filo dalla candela. Nei modelli ad avviamento elettrico, togliete la chiave dall'accensione.

2. Se vi servite del sacco di raccolta, prima di rimuovere il sacco assicuratevi che il portello dell'alloggiamento del tosaerba sia chiuso.

ATTENZIONE

- **L'eccessiva regolazione del filo potrebbe provocare il movimento del tosaerba senza l'inserimento della trazione.**
- **Il contatto con il tosaerba in movimento può provocare serie lesioni all'operatore ed agli astanti.**
- **Non regolate eccessivamente il filo della trazione.**

3. REGOLAZIONE (Fig. 20) – Ruotate il pomello di regolazione di 1/2 giro in senso orario se il tosaerba non si muove. Se il tosaerba tende ad avanzare, ruotate il pomello di 1/2 giro in senso antiorario per allentare la cinghia di trasmissione.

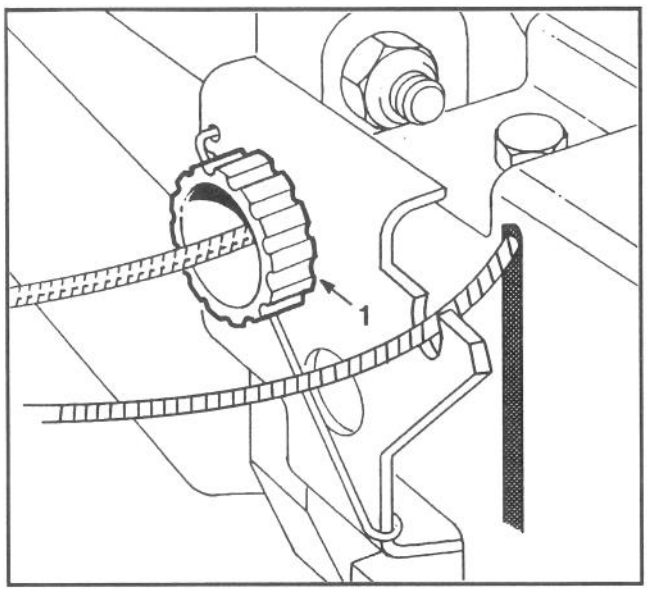

Figura 20

1. Pomello di regolazione

4. CONTROLLO DELLA REGOLAZIONE – La regolazione è adeguata quando la barra di comando è all'incirca a 4 cm (1-1/2") dalle stegole (Fig. 21) quando le ruote cominciano a muoversi liberamente.

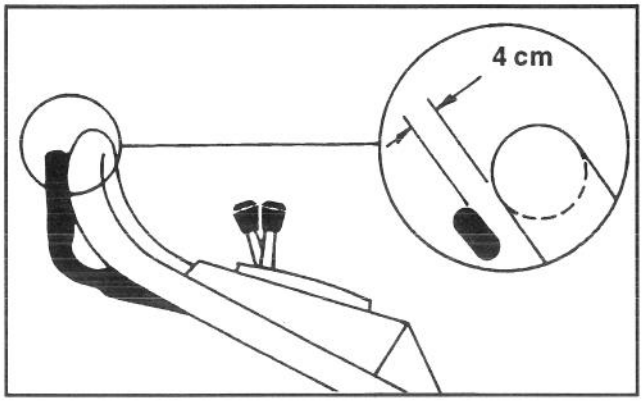

Figura 21

5. Ripetete i procedimenti 2 e 3 finché la trazione non sia propriamente regolata.

ISPEZIONE, RIMOZIONE ED AFFILATURA DELLA LAMA DL TAGLIO

Tosate sempre l'erba con una lama affilata. Una lama affilata taglia in modo pulito senza strappare o sminuzzare i fili d'erba come una lama non affilata.

1. Spegnete il motore e staccate il filo dalla candela. Nei modelli ad avviamento elettrico, togliete la chiave dall'accensione.

2. Drenate il carburante dal serbatoio seguendo le istruzioni contenute in Drenaggio del carburante, a pagina 10.

3. Inclinate il tosaerba sul fianco sinistro (Fig. 22). Evitate di far girare la lama: ne potrebbero risultare problemi di accensione.

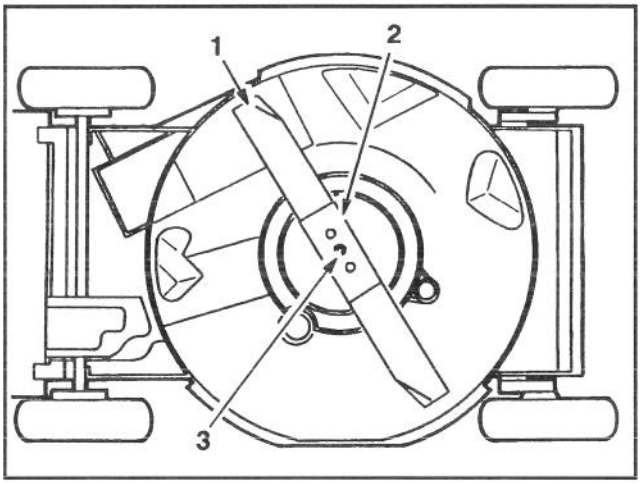

Figura 22

1. Lama
2. Supporto della lama
3. Bullone e rosetta di sicurezza della lama

4. ISPEZIONE DELLA LAMA DI TAGLIO – Esaminate attentamente la lama di taglio per controllare se è affilata o usurata, soprattutto nel punto d'incontro delle parti piatte e di quelle curve (Fig. 23A). Sabbia e materiale abrasivo possono consumare il metallo che raccorda le parti piatte e curve della lama, perciò controllatela prima di usare il tosaerba. Se notate usura o crepe (Figg. 23B e C) sostituitela, seguendo l'istruzione 5.

Nota: per ottenere prestazioni ottimali, installate una nuova lama prima di ogni stagione di taglio. Nel corso dell'anno, limate via le piccole tacche per mantenere affilato il bordo di taglio.

5. RIMOZIONE DELLA LAMA – Con la mano ben guantata o protetta da uno straccio, tenete ferma un'estremità della lama. Rimovete il bullone, la rosetta di sicurezza, il supporto della lama e la lama stessa (Fig. 22).

6. AFFILATURA DELLA LAMA – Con una lima, affilate il lato superiore della lama badando di mantenere l'angolo di taglio originale (Fig. 24). La lama rimarrà ben bilanciata se affilandola eliminerete la stessa quantità di metallo da entrambe le estremità.

⚠ PERICOLO

- **Una lama usurata o danneggiata potrebbe rompersi ed un pezzo di essa potrebbe essere scagliato nell'area dell'operatore o dei circostanti.**
- **Un pezzo di lama potrebbe causare gravi o fatali lesioni all'operatore od agli astanti.**
- **Ispezionate periodicamente la lama ricercando usura o danni.**
- **Sostituite le lame eventualmente usurate o danneggiate.**

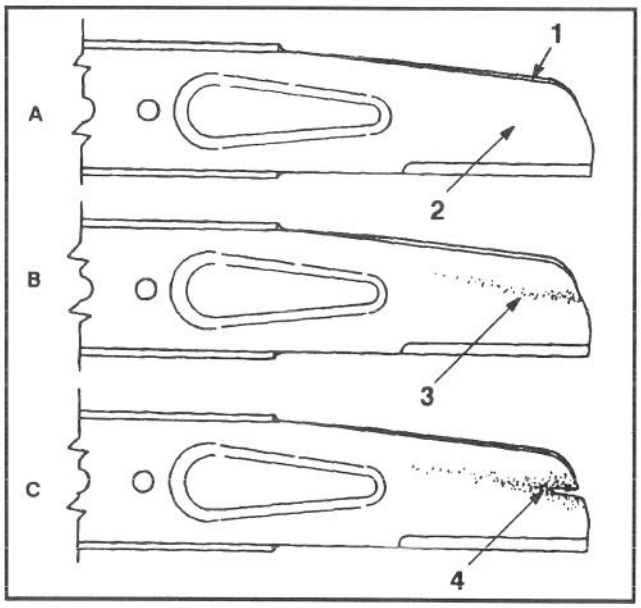

Figura 23

1. Alettatura
2. Parte piatta della lama
3. Usura
4. Formazione di una crepa



Figura 24

MANUTENZIONE

IMPORTANTE: controllate la bilanciatura della lama mediante un bilanciatore di lame che potrete acquistare ad un prezzo modico in qualsiasi negozio di ferramenta. Una lama ben bilanciata rimarrà ferma in posizione orizzontale, mentre una lama sbilanciata si fermerà sul lato più pesante. Se la lama non risulta bilanciata, continuate ad affilare il lato più pesante.

7. Installate una lama TORO ben affilata e bilanciata, il supporto della lama, la rosetta di sicurezza e il bullone della lama. Per una corretta installazione, l'alettatura deve essere puntata verso il lato superiore dello chassis del tosaerba. Serrate il bullone della lama a 68 N•m (50 ft-lb).

LUBRIFICAZIONE

Ogni 25 ore di servizio od alla fine della stagione di taglio, si dovranno lubrificare le ruote anteriori e posteriori.

1. Lubrificate l'interno dei bulloni delle ruote anteriori e l'esterno di quelli di tutte le ruote con 2 o 3 gocce di olio leggero. Fate girare le ruote per distribuire bene l'olio nelle boccole ed asciugate l'olio in eccesso.

2. Spostate l'altezza di taglio delle ruote anteriori alla regolazione "C". Pulite gli ingrassatori con uno straccio pulito (Fig. 25). Mettete la pompa del grasso sugli ingrassatori e delicatamente applicate 2 o 3 pompate di grasso multiuso a base di litio No. 2. Un'eccessiva pressione potrebbe danneggiare le guarnizioni.

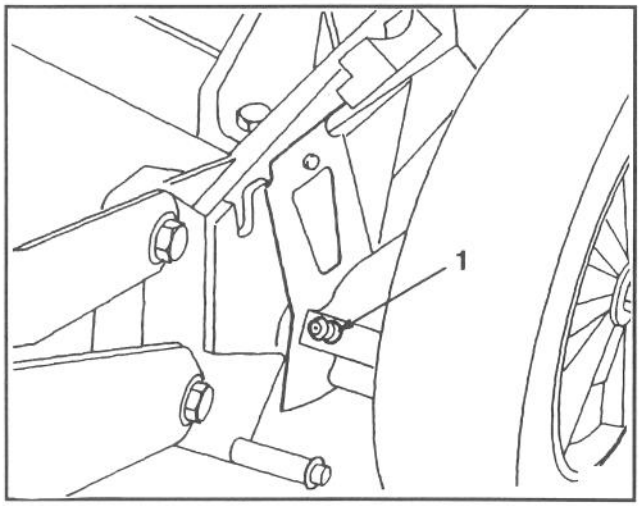

Figura 25

1. Ingrassatore

CARICAMENTO DELLA BATTERIA (modello ad avvimento elettrico)

Benché una batteria nuova non sia completamente carica, una carica parziale di 4 ore darà elettricità sufficiente ad avviare la macchina varie volte. Tuttavia, per assicurare una carica completa, la batteria nuova dovrà essere caricata per 72 ore consecutive. Caricate la batteria per 72 ore anche quando rimessate il tosaerba ed in primavera. Nel corso delle normali operazioni, l'alternatore del motore conserva la carica della batteria. Se questa dovesse scaricarsi, ricaricatela per 48 ore.

1. Spegnete il motore e staccate i cavi dal terminale della batteria (Fig. 26).

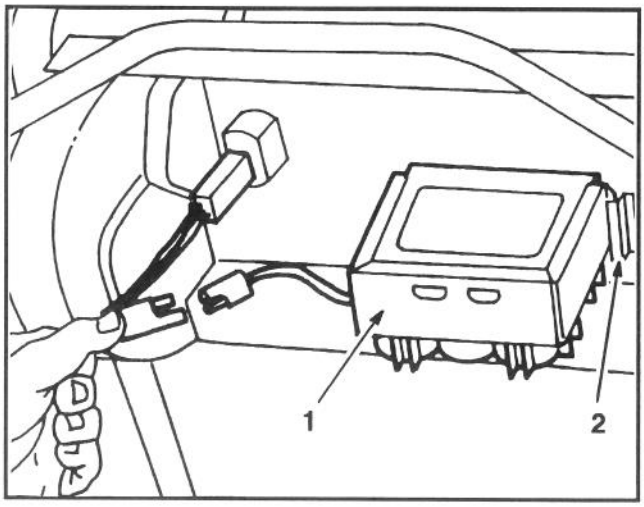

Figura 26

1. Batteria **2. Tassello di montaggio**

2. Se lo desiderate, potrete rimuovere la batteria facendola uscire dai tasselli di montaggio, ma non sarà necessario rimuoverla se potete portare il tosaerba in prossimità di una presa elettrica.

3. Collegate il caricabatterie TORO alla batteria ed inseritelo in una presa elettrica da 220V di c.a. Dopo aver caricato la batteria per un dato periodo di tempo, staccate il caricabatterie dalla presa e dalla batteria.

4. Ricollegate i cavi al terminale della batteria.

IMPORTANTE: si raccomanda di usare solo il caricabatterie TORO perché gli altri potrebbero causare danni alla batteria. Usate sempre il caricabatterie al chiuso e caricate la batteria a temperatura ambiente (22°C o +70°F) sempre che sia possibile. Non caricate la batteria per più di 72 ore perché ne potrebbero risultare danni.

PULIZIA DL CHASSIS, TUNNEL DL SCARICO, COPERCHIO DELLA CINGHIA E OTTURATORE

Per garantire prestazioni ottimali, l'otturatore del tunnel di scarico va pulito dopo ogni uso. Quando l'erba e folta e abbondante, il materiale tagliato potrebbe addensarsi sopra ed attorno all'otturatore, rendendone difficoltosa la rimozione. Dopo ogni uso, rimuovete l'otturatore dal tunnel di scarico e ripulitelo di tutto il materiale di scarto.

Mantenete pulito il sottoscocca dello chassis del tosaerba. State attenti particolarmente a tenere libere da detriti le piastre di spinta del tosaerba (Fig. 27).

Assicuratevi sempre che il portello del tunnel di scarico scatti in posizione di chiusura quando le stegole sono rilasciate. Se i detriti impediscono al portello di chiudersi, pulite accuratamente l'interno del tunnel di scarico e del portello.

1. Spegnete il motore e staccate il filo dalla candela. Nei modelli ad avviamento elettrico, togliete la chiave dall'accensione.

2. Inclinate il tosaerba sul fianco sinistro (Fig. 27) senza far girare la lama per evitare problemi d'avviamento in seguito.

3. Ripulite lo sporco ed i resti d'erba tagliata attaccati allo chassis servendovi di un raschietto di legno. Fate attenzione a non farvi male sulle bave e sugli spigoli vivi dello chassis.

4. Rialzate il tosaerba.

5. Rimuovete i detriti dal tunnel di scarico.

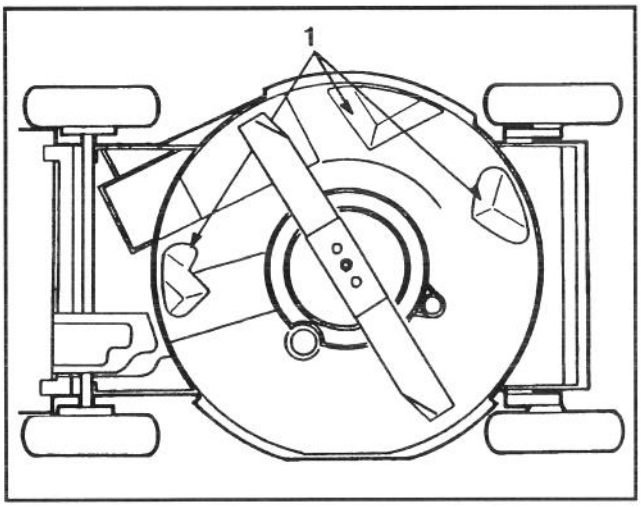

Figura 27

1. Piastre di spinta

6. Rimuovete i dadi che fissano il coperchio della cinghia (Fig. 28) allo chassis del tosaerba. Sollevate il coperchio e spazzate via tutti i detriti dall'area della cinghia. Rimontate il coperchio.

7. Pulite l'otturatore del tunnel di scarico.

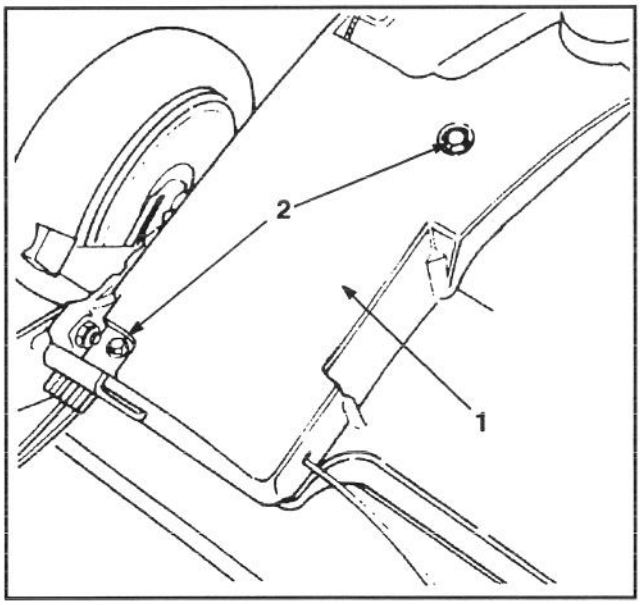

Figura 28

1. Coperchio della cinghia **2. Viti**

RIMESSAGGIO

1. Per il rimessaggio a lungo termine, raccomandiamo che dreniate il carburante dal serbatoio o che prima del rimessaggio usiate uno stabilizzante. Per il drenaggio della benzina, seguite le istruzioni contenute in Drenaggio del carburante, a pagina 10. Fatto ciò, avviate il motore, lasciandolo girare al minimo finche non si sia consumato tutto il carburante rimasto nel tubo ed il motore non si sia fermato. Se non drenate il carburante, e non aggiungete uno stabilizzante, si formeranno dei depositi gommosi di vernice che potranno causare difficoltà di funzionamento del motore o addirittura problemi di avviamento.

Il carburante può essere lasciato nel serbatoio solo se prima del rimessaggio vi si è aggiunto uno stabilizzante/condizionatore come quello della Toro. Lo stabilizzante/condizionatore della Toro è a base di distillato di petrolio. La Toro non raccomanda stabilizzanti a base alcoolica, come etanolo, metanolo o isopropile. Usate lo stabilizzante nelle quantità raccomandate rispettando le istruzioni stampate sul contenitore.

In condizioni normali, tutti gli additivi per carburanti sono attivi per 6-8 mesi.

2. Drenate l'olio seguendo le istruzioni relative, a pagina 10. Fatto ciò, non riempite d'olio il motore prima di aver portato a termine le seguenti istruzioni (3-10).

3. Togliete la candela e versate 2 cucchiai da cucina di olio SAE 30 nel foro del cilindro. Tirate lentamente la cordicella d'avviamento per distribuire l'olio all'interno del cilindro. Rimettete la candela e serratela a 19 N•m (14 pd-lb). NON REINSERITE IL FILO NELLA CANDELA.

4. Pulite lo chassis: consultate Pulizia di chassis, tunnel di scarico, coperchio della cinghia e otturatore, a pagina 13.

5. Controllate le condizioni della lama di taglio: consultate Ispezione, rimozione ed affilatura della lama di taglio, a pagina 12.

6. Serrate tutti i dadi, i bulloni e le viti.

7. Pulite lo sporco ed i detriti da cilindro, alette della testa del cilindro e alloggiamento della ventola. Pulite inoltre i resti di erba, lo sporco ed i rifiuti dalle parti esterne del motore, dalle alette e dalla parte superiore dello chassis.

8. Pulite il filtro dell'aria: fate riferimento a Pulizia del filtro dell'aria, a pagina 10.

9. Lubrificate le ruote: fate riferimento a Lubrificazione, a pagina 13.

10. Ritoccate la vernice di tutte le parti scrostate o arrugginite. La vernice Re-Kote della Toro è disponibile presso i rivenditori autorizzati della TORO.

11. Riempite d'olio il banco motore seguendo le relative istruzioni a pagina 4.

12. Caricate la batteria per 72 ore (modello ad avviamento elettrico) seguendo le istruzioni relative a pagina 13.

13. Riponete il tosaerba in un luogo asciutto e pulito. Copritelo per mantenerlo pulito e protetto.

IDENTIFICAZIONE DEL PRODOTTO

I numeri di modello e di serie sono riportati su una decalcomania sul fondo del pannello di comando. Nella corrispondenza relativa al vostro tosaerba o quando avete bisogno di pezzi di ricambio, fate sempre riferimento a questi numeri specifici.

ASSISTENZA TORO

Se mai aveste bisogno di assistenza (riguardo a sicurezza, messa in opera, manutenzione o localizzazione dei guasti), mettetevi in contatto con il vostro distributore o rivenditore autorizzato della TORO, reperibili tramite le Pagine Gialle. I rivenditori ed i distributori, oltre ad avere tecnici specializzati, hanno a disposizione accessori e pezzi di ricambio TORO approvati dalla fabbrica. Sul vostro prodotto TORO usate solo accessori e pezzi di ricambio TORO genuini.

ACCESSORI OPZIONALI

Per particolari situazioni, i seguenti accessori possono essere acquistati presso il vostro rivenditore autorizzato della TORO.

1. **Kit di scarico laterale, Modello No. 59110** – Si installa in pochi secondi sul retro, al posto del sacco di raccolta. Disperde l'erba tagliata mentre la sminuzza su entrambi i lati (Fig. 29).
2. **Parascintille, Briggs & Stratton, No. 398067** – Se le leggi locali, statali o federali richiedono un parascintille, lo si può acquistare presso un rivenditore autorizzato della Toro. Se il tosaerba viene usato in qualunque zona boschiva, erbosa o macchia della California ed è sprovvisto di parascintille, l'operatore è in violazione della legge statale, Sezione 4442 del Public Resources Code (Codice delle risorse pubbliche).

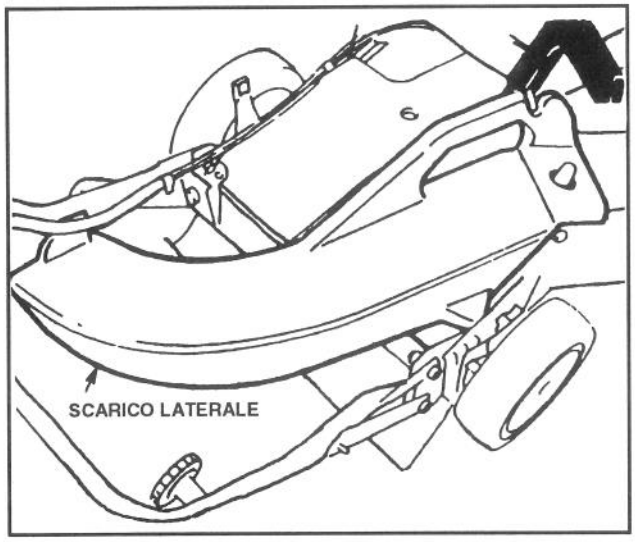

Figure 29

3. **Kit toglistoppia, N° modello 59131** – A montaggio frontale per facilitarne la manovra, s'installa in pochi secondi. I denti a molla grattano e vibrano nell'erba, staccando così le stoppie che sono poi aspirate nel sacco di raccolta (Fig. 30) e facilmente eliminate.

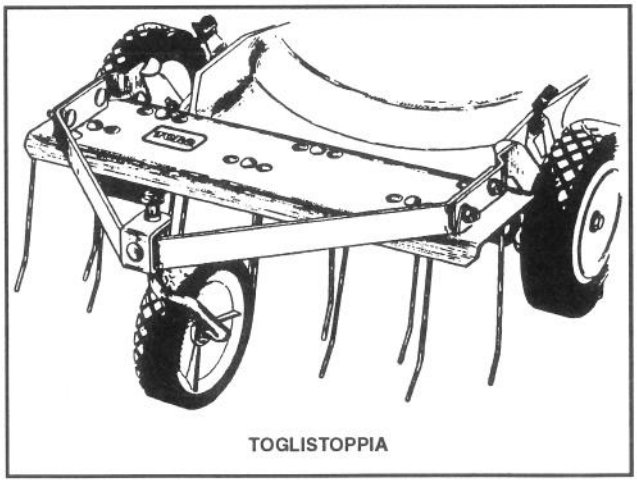

Figura 30

LA GARANZIA DI ACCENSIONE TORO

Garanzia limitata di 5 anni
sul motore GTS 150 OHV TORO

Cosa viene garantito?

La Toro garantisce che il vostro motore TORO GTS 150 si accenderà al primo o al secondo strappo della cordicella di avviamento per cinque anni dalla data di acquisto—se effettuerete le operazioni di manutenzione richieste—o in caso contrario lo riparerà. Il costo delle parti di ricambio e della manodopera è coperto, ma le spese di trasporto sono a vostro carico. Questa garanzia copre i motori TORO GTS 150 acquistati dopo il 1 settembre 1991.

Cosa dovete fare per mantenere valida la garanzia?

Dovrete aver cura del vostro motore TORO GTS 150 effettuando a vostre spese le operazioni di manutenzione specificate nel manuale d'istruzioni. Dovrete registrare le operazioni di manutenzione sulla tabella di manutenzione fornitavi e conservare la vostra prova d'acquisto. Inoltre, dovrete sottoporre annualmente il vostro motore TORO GST 159 alla manutenzione di un rappresentante del servizio autorizzato di assistenza TORO.

Come ottenete il servizio?

Se il livello di rendimento iniziale del vostro motore TORO GTS 150 dovesse diminuire fino al punto in cui non sono sufficienti ad una persona adulta pochi strappi della cordicella per l'accensione, seguite le istruzioni che seguono.

1. Contattate un rappresentante del servizio autorizzato TORO o il distributore TORO.
2. Questi vi consiglierà di consegnargli il prodotto o vi raccomanderà un centro autorizzato di assistenza TORO più comodo per voi.
3. Portate il prodotto, i dati di manutenzione e la prova d'acquisto al rappresentante TORO.

Se, per qualunque ragione, non siete soddisfatti della diagnosi che il rappresentante vi ha fornito sulle condizioni di accensione del vostro motore, contattate il vostro distributore TORO.

Che cosa non copre questa garanzia?

Questa garanzia non copre quanto segue:

1. Qualunque riparazione di prodotti usati a scopo commerciale.
2. Normale manutenzione, incluse la sostituzione di candele, filtro dell'aria e filtro del carburante e la regolazione del carburatore.
3. Cambio dell'olio e lubrificazione.
4. Riparazioni e regolazioni dovute a:
   a. mancata effettuazione delle operazioni di manutenzione;
   b. danni incorsi in seguito all'impatto di oggetti con la lama del tosaerba;
   c. agenti contaminanti nel sistema del carburante;
   d. carburante o miscela impropri (se in dubbio, consultate il vostro manuale d'istruzioni);
   e. mancata effettuazione delle adeguate procedure di rimessaggio specificate nel manuale d'istruzioni;
   f. uso improprio, negligenza o incidenti;
   g. riparazioni o tentativi di riparazione effettuati da persone che non siano rappresentanti del servizio di assistenza autorizzato TORO.
5. Particolari situazioni operative in cui l'accensione può richiedere un maggior numero di strappi della cordicella, fra cui:
   a. le prime accensioni a seguito di un periodo prolungato di inutilizzo o rimessaggio stagionale;
   b. accensioni a basse temperature come all'inizio della primavera e nel tardo autunno potrebbero richiedere alcuni strappi addizionali (solo per prodotti rotatori);
   c. procedure di accensione inadeguate. Se incontrate difficoltà nell'accensione del vostro motore, controllate il manuale d'istruzioni per accertarvi che stiate seguendo le procedure adeguate. Cio potrebbe evitarvi un'inutile visita al rappresentante del servizio di assistenza.

Tutte le riparazioni coperte da questa garanzia vanno eseguite da un rappresentante del servizio autorizzato di assistenza della TORO che faccia uso di pezzi di ricambio approvati dalla TORO.

Il succitato servizio di riparazione da parte di un rappresentante del servizio autorizzato di assistenza della TORO costituisce l'unico risarcimento al compratore.