FORMULAR NR. 3320-799

TORO®

MODEL NR. 20761B-3900001 OG SENERE
MODEL NR. 20763B-3900001 OG SENERE

INSTRUKTIONS-BOG

0,53 m RECYCLER®

(GRÆSSLÅMASKINE MED DIREKTE SPREDNING)

⚠ SIKKERHEDSVEJLEDNING

ADVARSEL: Udstødningsgas indeholder kulilte, der er et lugtfrit, dødbringende giftstof. Kulilte menes at medføre fosterskader. Start derfor ikke motoren indendørs eller i lukkede rum.

FØR BRUG

1. Læs denne instruktionsbog omhyggeligt, før græsslåmaskine tages i brug. Lær at bruge styrehåndtagene og maskinen rigtigt. Lad aldrig børn betjene græsslåmaskine, og lad kun voksne betjene den efter forudgående instruktion.

2. Hold andre, især børn og kæledyr, væk fra det område, hvor maskinen skal bruges. Undersøg nøje dette område, og fjern pinde, sten, ståltrådsnet og affald.

3. Bær lange bukser og solidt fodtøj. Brug ikke maskinen iført åben sandaler, smykker, løsthængende tøj eller barfodet.

4. Kontroller brændstofmængden før start af motoren. Fyld ikke tanken op indendørs, når motoren kører, eller før motoren er kold adskillige minutter efter brugen. Tør spildt benzin op før start af motoren.

5. Fjern ikke plader, skærme og sikkerhedsanordninger eller sideudblæsningsslisken, der fås som ekstraudstyr. Reparer eller udskift defekte dele, herunder påsatte mærkater. Kontroller alle sikkerhedsanordninger før brug.

6. Træktransmissionsgearet er konstrueret til at stoppe, når reguleringshåndtaget slippes.

7. Frigør selvkørselsmekanismen eller drevkoblingen, før motoren startes.

UNDER BRUG

8. Start ikke motoren indendørs.

9. Sørg altid for at have godt fodfæste. Hold godt fast om styregrebet, og gå; løb aldrig. Brug aldrig maskinen, når græsset er vådt. Slå kun græsset i dagslys eller ved tilstrækkelig elektrisk belysning.

10. Slå på tværs af græsskråninger; aldrig op og ned. Pas på, når der skiftes retning på skråninger. Slå ikke meget stejle skråninger.

11. Bær altid beskyttelsesbriller, eller anvend anden beskyttelse af øjnene ved brug af maskinen for at skærme dem mod objekter, som maskinen kan blæse ud. Hold ansigt, hænder og fødder væk fra rotorhuset og kniven, når motoren kører. Bliv bag ved styregrebet, indtil motoren er stoppet.

12. Ved anvendelse af opsamlingspose skal motoren stoppes og udblæsningslemmen lukkes, før posen tages ud og tømmes.

13. Sluk motoren, og vent med at fjerne fremmedelementer fra udblæsningstunnelen og tage opsamlingsposen eller udblæsningsskuffen ud, til alle bevægelige dele er stoppet.

14. Eftersom kniven roterer i nogle sekunder, efter at motoren er slukket, skal du blive bag ved styregrebet, indtil alle bevægelige dele er stoppet.

15. Hvis du påkører et fremmedelement, eller hvis maskinen ryster unormalt, skal du stoppe motoren og tage tændrørskablet af. Kontroller, at maskinen ikke er ødelagt, og foretag de nødvendige reparationer, før den tages i brug igen.

16. Stop motoren før justering af klippehøjden.

17. Stop motoren, når du krydser en grussti, en vej eller et fortov.

18. Stop motoren, før du forlader betjeningspositionen, som er bag ved styregrebet. Tag tændrørskablet af, når maskinen ikke er under opsyn eller ikke bruges.

19. Rør ikke motoren, mens den kører, eller lige efter at den er stoppet, eftersom den er så varm, at den kan forårsage forbrændinger.

20. Påfyld kun benzin, når motoren er kold.

VEDLIGEHOLDELSE

21. Foretag kun den vedligeholdelse, der er beskrevet i instruktionsbogen. Hvis større reparationer er påkrævet, eller hvis der ønskes assistance, kontaktes en autoriseret TOROserviceforhandler.

22. Stop motoren, og tag tændrørskablet af, før du renser, undersøger, efterser eller justerer maskinen. Hold kablet væk fra tændrøret for at undgå start af motoren.

23. Kontroller og efterspænd hyppigt alle møtrikker, bolte og skruer, således at maskinen altid er i forsvarlig stand. Sørg for, at knivbolten er efterspændt til 68 N•M.

24. Fjern overflødigt fedt, græs, blade og ophobninger af affald fra motoren med henblik på at nedsætte brandfaren.

25. Undersøg hyppigt græsopsamlingsposen for slitage eller beskadigelse. Udskift den med en ny pose af beskyttelsesmæssige hensyn, når den er slidt eller ødelagt. Sørg for, at den nye pose opfylder TORO's originale specifikationer.

26. Lad motoren afkøle før en eventuel tildækning af maskinen. Opstald ikke maskinen tæt ved åben ild, eller hvor benzindampe kan antændes af gnister.

27. Indstil ikke maskinen til at køre med for stor hastighed ved at ændre på reguleringsindstillingerne.

28. Maskinen opfylder de gældende sikkerhedsstandarder for rotationsgræsslåmaskiner på fremstillingstidspunktet. Brug originale TORO- reservedele og -tilbehør for at sikre optimal ydelse og fortsat sikkerhedsopfyldelse. Anvendelse af reservedele og tilbehør, der er fremstillet af andre producenter, kan medføre, at sikkerhedsstandarderne ikke opfyldes, hvilket kan være farligt.

DANISH

⚠ SIKKERHEDSSYMBOLER



Pas på!



Hold hænder og fødder væk fra den roterende kniv.



Motorhastighed (gashåndtag)



Tænding er slået fra.



Træktransmissionsgear er KOBLET TIL.



Træktransmissionsgear er KOBLET FRA.



Hold andre væk fra det område, hvor der slås græs.



Frigear



Choker et aktiveret.



Træk reguleringshåndtaget mod styregrebet for at koble træktransmissiongearet til.



Låst



Åben



Fjern ikke sikkerhedsskærme.



Stop motoren, før du forlader betjeningspositionen.



Hurtigt

Langsommt



Træk i startersnoren for at starte motoren.



Læs og gør dig fortrolig med instruktionsbogen.



Åbn aldrig maskinens sliskelem, når motoren kører, medmindre opsamlingsposen eller sideudblæsningstilbehøret er monteret.

INDHOLDSFORTEGNELSE

	Side
Montering	3
Før brug	4
Tips om Recycler®	5
Brugsvejledning	7
Vedligeholdelse	10
Eftersyn af luftfilter	10
Udskiftning af tændrør	10
Tømning af benzintank	10
Udskiftning af olie i krumtaphus	10
Justering af gashåndtag	11
Justering af hjultransmissionsgear	11
Eftersyn/udskiftning/slibning af kniv	12
Smøring	13
Opladning af batteri	13
Rensning af rotorhus, udblæsningstunnel, drivremdæksel og skuffe	13
Klargøring af maskine til langtidsopstaldning	14
Produktidentifikation	15
TORO-service	15
Ekstraudstyr	15
Toro-startgaranti	16
Vedligeholdelsesprotokol for startgaranti	17

MONTERING

MONTERING AF STYREGREB

1. Juster styregrebet, og spænd låsehåndtagene (fig. 1). Bøj styregrebets låsearme mod hinanden (fig. 1).

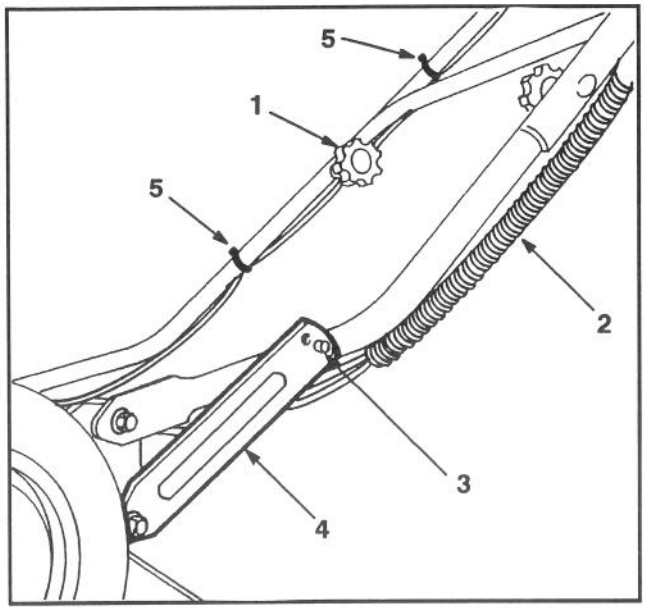

Figur 1

1. Låsehåndtag
2. Styrekabel
3. Studs på styregreb
4. Låsearm
5. Kabelbånd

2. Drej styregrebet tilbage, indtil studsen kan skydes ind i låsearmens midterste hul (fig. 1). Hvis styregrebets højde ikke er tilfredsstillende, justeres den ved at placere studsen i et andet hul. Fastgør styrekablerne med kabelbånd.

3. Skru dækslet af benzintanken. Hvis der er anbragt en plasticanordning over påfyldningsåbningen, fjernes den og smides ud. Skru dækslet på benzintanken .

MONTERING AF UDBLÆSNINGSTUNNELSKUFFE

1. Sørg for, at maskinen er slukket.

2. Åbn udblæsningslemmen ved at trække håndtaget fremad og derefter skubbe det bagud (fig. 2). Hold på håndtaget til udblæsningslemmen for at hindre, at den fjederbelastede lem lukkes, mens skuffen indsættes.

3. Eftersom skuffen er lidt bredere end udblæsningstunnelåbningen, drejes skuffen lidt mod højre, når den indsættes (fig. 2). Sørg for, at pilen på skuffen vender opad.

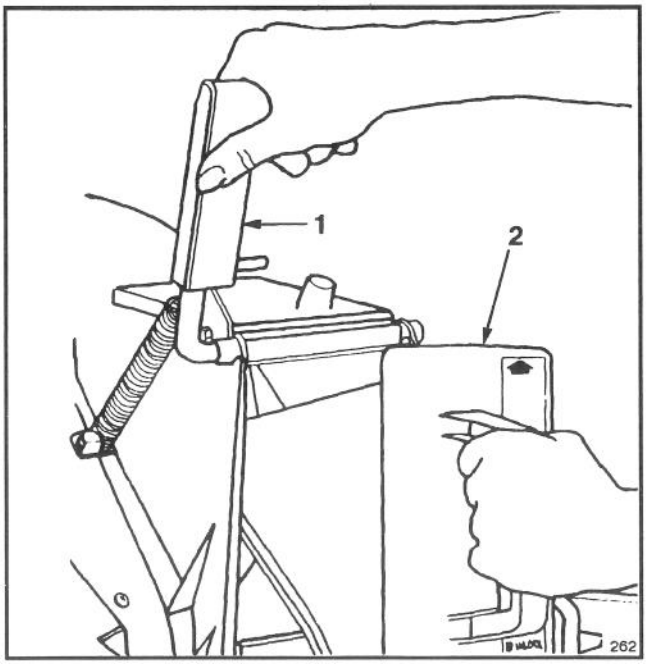

Figur 2

1. Håndtag til udblæsningslem
2. Skuffe drejet mod højre

4. Skub skuffen helt ind, indtil fjederlåsen nederst på skuffen går i hak, hvorefter skuffen er korrekt anbragt i udblæsningstunnelen (fig. 3). Slip håndtaget til udblæsningslemmen for at låse skuffens top.

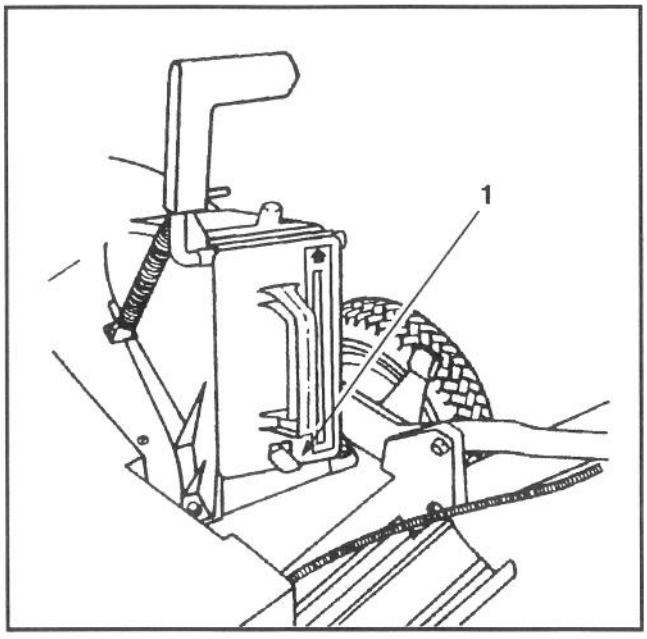

Figur 3

1. Fjedarlås

MONTERING

MONTERING AF BATTERI (modeller med el-start)

1. Se "Opladning af batteri" på s. 13. Placer batteriet mellem monteringsstudsene bag på kontrolpanelet, så instruktionerne på batteriet kan læses, og forbind ledningerne (fig. 4). Indsæt nøglen i startkontakten, når maskinen skal startes.

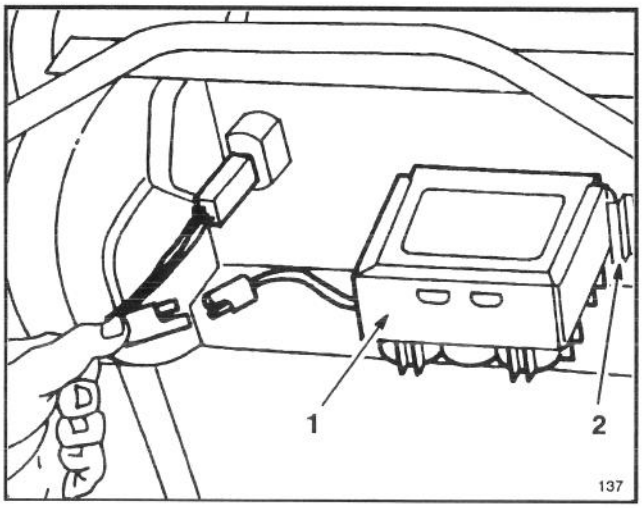

Figur 4

1. Batteri **2. Monteringsstudse**

FØR BRUG

PÅFYLDNING AF OLIE I KRUMTAPHUS

Påfyld krumtaphuset med SAE 30-olie eller 10W30-olie, indtil oliestanden er ved FULL-mærket på målepinden som vist i figur 5. Der kan være maksimalt 0,75l olie i krumtaphuset. Brug selvrensende olie af høj kvalitet med det amerikanske olieinstituts (American Petroleum Institute) "serviceklassifikation" SE, SF eller SG.

Sørg for, at oliestanden er mellem FULL (fuld) og ADD (påfyld) på målepinden (fig. 5), før maskinen bruges. Påfyld olie, hvis oliestanden er for lav.

1. Placer maskinen på en plan overflade, og tør af omkring målepinden

2. Fjern målepinden ved at dreje dækslet 1/4 omgang mod uret.

3. Tør målepinden af, og anbring den i oliepåfyldningshullet. Drej dækslet 1/4 omgang. Fjern målepinden, og kontroller oliestanden på siden af pinden (fig. 5). Hvis –oliestanden er for lav, påfyldes olie, således at oliestanden når til FULL-mærket på målepinden. **PÅFYLD IKKE OLIE OVER FULLMÆRKET, EFTERSOM MOTOREN KAN BLIVE ØDELAGT VED START. PÅFYLD OLIEN LANGSOMT.**

4. Anbring målepinden i oliepåfyldningshullet, og drej dækslet 1/4 omgang med uret, således at målepinden låses.

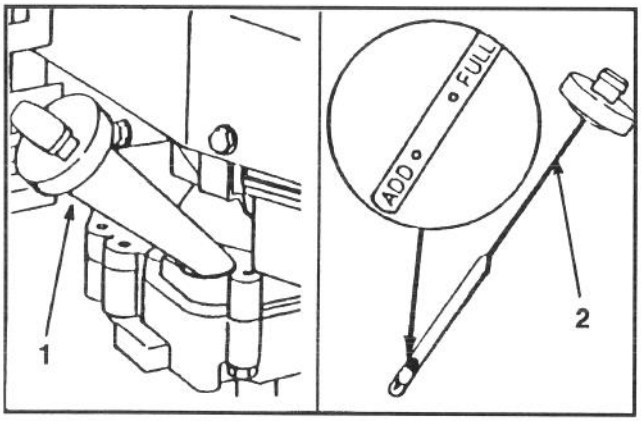

Figur 5

1. Oliepåfyldningsrør **2. Målepind**

OBS.: Kontroller oliestanden, hver gang maskinen bruges, eller for hver 5. arbejdstime. Første olieskift skal ske efter de 2 første arbejdstimer; derefter skal olieskift ske for hver 25. arbejdstime. Hyppigere olieskift er påkrævet under støvede eller snavsede forhold.

⚠ ADVARSEL!

FARE: Benzin er et uhyre brændbart materiale og kan eksplodere under visse forhold. Ryg ikke ved håndtering af brændstof, og hold det adskilt fra åben ild og gnister. Køb aldrig benzin til mere end 30 dages forbrug. Opbevar benzin i en godkendt beholder, der er utilgængelig for børn.

Påfyld benzin udendørs, og kun når motoren er kold. Fyld kun tanken til 6-13 mm fra toppen, så brændstoffet kan udvide sig. Brug en tragt eller tud for at undgå at spilde benzin. Tør spildt benzin op.

FØR BRUG

PÅFYLDNING AF BENZIN

OBS.: TORO anbefaler brug af frisk og ren **BLYFRI** benzin med middelhøjt oktantal i TORO's benzindrevne produkter. Blyfri benzin har renere forbrænding, forlænger motorens levetid og forbedrer motorstart ved at nedsætte muligheden for dannelse af aflejringer i forbrændingskammeret. Blyholdig benzin kan dog anvendes, hvis blyfri benzin ikke er tilgængelig.

TORO anbefaler ligeledes, at TORO Stabilizer/ Conditioner anvendes regelmæssigt i alle TORO's benzindrevne produkter under brug og opstaldning. TORO Stabilizer/Conditioner renser motoren under brug og hindrer dannelse af gummiagtige lakaflejringer i motoren under opstaldning.

1. Tør af omkring dækslet til benzintanken, og skru det af (fig. 9). Fyld tanken op med blyfri benzin til 6-13 mm fra tankåbningen.
2. Skru dækslet på benzintanken, og tør spildt benzin op.

VIGTIGT: BLAND IKKE OLIE I BENZINEN. BRUG ALDRIG METANOL, METANOLHOLDIG BENZIN, GASOHOL, DER INDEHOLDER OVER 10% ÆTANOL, ELLER MINERALSK TERPENTIN, DA DETTE KAN ØDELÆGGE MOTORBRÆNDSTOFSYSTEMET.

BRUG IKKE ANDRE BRÆNDSTOFADDITIVER END DEM, DER ER FREMSTILLET TIL BRÆNDSTOFSTABILISERING UNDER OPSTALDNING, F.EKS. TORO STABILIZER/CONDITIONER ELLER LIGNENDE PRODUKTER. TORO STABILIZER/CONDITIONER ER ET OLIEDESTILLATBASERET STABILISERINGS/ KONDITIONERINGSMIDDEL. TORO FRARÅDER BRUG AF ADDITIVER PÅ ALKOHOLBASIS, F.EKS. ÆTANOL, METANOL ELLER ISOPROPYL. BRUG ALDRIG ADDITIVER FOR AT ØGE MASKINENS EFFEKT ELLER YDELSE.

TIPS OM RECYCLER®

FUNKTIONER

TORO Recycler® er baseret på et nyt og helt anderledes koncept, der sikrer, at du kan slå græs uden brug af opsamlingspose og alligevel opnå et flot resultat uden ophobning af afklippet græs på plænen.

Recycler®-maskinen er udstyret med særlige elementer, der gør den bedre i stand til at slå og findele afklippet græs, blade og andet haveaffald og fordele det i græsset. Disse elementer omfatter:

A. En særlig kniv og knivholder.

B. Tre særlige "spredningsanordninger", der er anbragt på passende vis under rotorhuset (fig. 6).

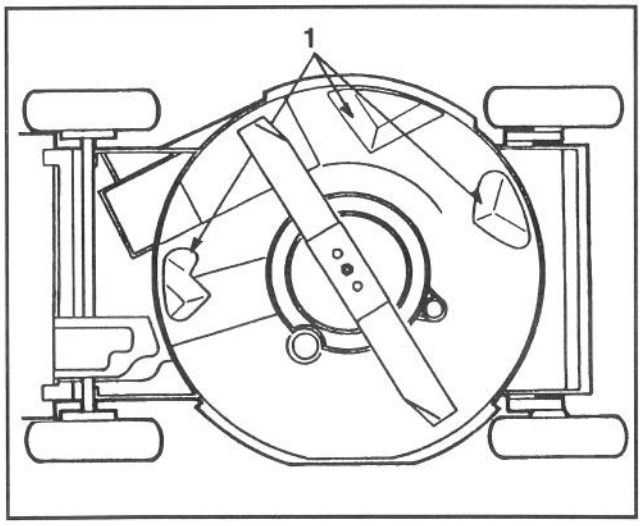

Figur 6

1. Spredningsanordninger

C. En særligt skuffe, der kan låses fast i maskinens udblæsningstunnel (der findes en fjerde spredningsanordning på skuffen) (fig. 7).

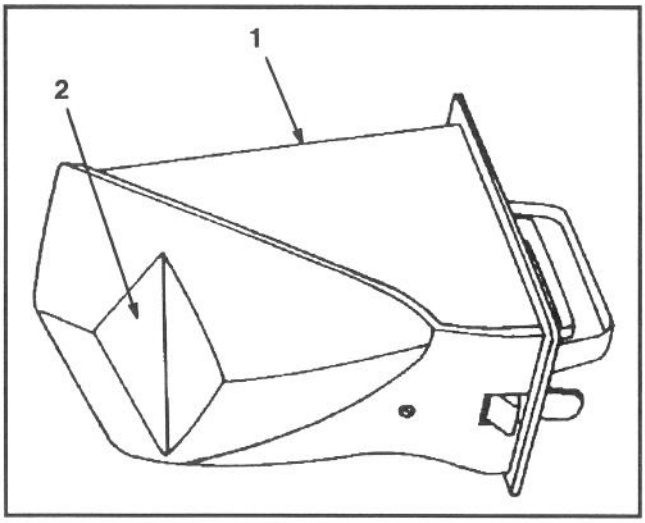

Figur 7

1. Skuffe **2. Spredningsanordning**

Kniven og de tre spredningsanordninger er permanente dele på græsslåmaskinen. Kniven bør kun fjernes, hvis den skal slibes eller udskiftes. Spredningsanordningerne bør aldrig fjernes, medmindre de skal udskiftes. De har ingen indvirkning på normal græsopsamling eller brug af sideudblæsningstilbehøret.

Skuffen kan derimod tages ud ligesom opsamlingsposen og sideudblæsningsslisken. Skuffen kan ikke anvendes sammen med græsopsamlingsposen eller sideudblæsningsslisken.

Maskinen kan bruges uden skuffen ved at lukke udblæsningstunnellemmen, men klippekvaliteten er langt højere, hvis skuffen anvendes, eftersom den også har en spredningsanordning (fig. 7), der er med til at sprede det afklippede græs på græsplænen.

TIPS OM RECYCLER®

ADVARSEL!

- **Afklippet græs og andre objekter kan blæses ud, hvis udblæsningstunnelen er åben.**
- **Objekter, som maskinen kan blæse ud, kan medføre alvorlig skade for den person, der betjener maskinen, eller forbipasserende.**
- **Start eller betjen aldrig maskinen, medmindre en af følgende betingelser er opfyldt:**
  1. **Skuffen er anbragt korrekt i udblæsningstunnelen.**
  2. **Opsamlingsposen er anbragt korrekt.**
  3. **Sideudblæsningsslisken, der fås som ekstraudstyr, er låst på plads.**
  4. **Lemmen i udblæsningstunnelen er låst.**

ADVARSEL!

- **Vadt græs kan medføre, at du glider og kommer i berøring med kniven.**
- **Dette kan betyde alvorlig personskade.**
- **Anvend derfor kun maskinen under tørre forhold.**

TIPS VED GRÆSSLÅNING

Selv med Recycler® kan der være forhold, hvor det er umuligt at skjule alt afklippet græs eller alle findelte blade i plænen. Følg nedenstående instruktioner for at opnå de bedste klipperesultater og en flot græsplæne:

- Brug altid en **skarp kniv** gennem hele klippesæsonen. Fil ujævnheder i kniven ned med mellemrum.
- Fjern græsrester fra undersiden af rotorhuset, spredningsanordninger og skuffen efter brug af maskinen. Se "'Rensning af rotorhus, udblæsningstunnel, drivremdæksel og skuffe" på s. 13.
- Ved slåning af græs, der er højere end 15 cm, kan du vælge at slå plænen to gange for at skjule det afklippede græs i den.
- Om sommeren er det normalt bedst at slå græsset med klippeindstillingen C, D eller E. Kun ca. 1/3 af græsset bør slås. Det anbefales ikke at anvende lavere indstillinger end C, medmindre græsset ikke er tæt, eller maskinen bruges sent på efteråret, hvor græsset ikke længere vokser så hurtigt. Hvis græsset er langt, kan det være nødvendigt at bruge en højere klippeindstilling og en langsommere gahastighed. Derefter anvendes en mere normal indstilling. Hvis græsset er for højt, og der efterlades græsklumper på plænen, kan det medføre, at maskinen tilstoppes, og motoren går i stå.
- Skift klipperetning. Dette betyder, at det afklippede græs spredes over plænen og giver jævn gødning.

Hvis den færdigklippede plæne ikke ser pæn ud, kan du prøve at gøre følgende:

- Slibe kniven
- Gå med en langsommere hastighed under slåningen
- Hæve maskinens klippehøjde
- Slå græsset oftere
- Overlappe klippebanerne frem for at slå en ny bane hver gang
- Slå på tværs af klippeområdet
- Sænke klippehøjden på forhjulene ét hak mere end på baghjulene (indstil f.eks. forhjulene på "C" og baghjulene på "D").

TIPS VED SLÅNING AF BLADE

Du kan slå blade om efteråret i stedet for at opsamle dem. Ved anvendelse af opsamlingspose nedsætter Recycler® antallet af opsamlingsposer ved at "findele" bladene, før de opsamles i posen. Nogle bladpartikler udblæses på jorden. Næste forår er disse partikler nedbrudt og har tilført jorden værdifulde næringsstoffer.

- Sørg for, at bladene er tørre.
- Når du er færdig med at slå bladene, skal 50% af plænen kunne ses gennem laget af findelte blade. Det kan betyde yderligere en eller to slåninger af bladene.
- Ved en mindre mængde blade bruges samme klippeindstilling på alle hjul.
- Hvis bladmængden på plænen er over 13 cm, skal forhjulene hæves et eller to hak højere end baghjulene. Dette letter indføringen af blade under rotorhuset.
- Gå med en lavere hastighed, hvis bladene ikke er findelt tilstrækkeligt meget til, at de kan skjules i græsset.
- Hvis du slar egetræsblade, kan du eventuelt give græsset kalk om foråret, hvorved egetræsbladenes syreindhold nedsættes.

BRUGSVEJLEDNING

BETJENINGSRÅD

1. KONTROLLER OLIESTANDEN – Sørg for, at oliestanden er mellem ADD (påfyld) og FULL (fuld) på målepinden (fig. 5).

2. FØR HVER BRUG – Sørg for, at transmissionsgearet til selvkørsel og reguleringshåndtaget fungerer korrekt. Når reguleringshåndtaget slippes, er transmissionsgearet til selvkørsel konstrueret til at stoppe.

START, STOP OG SELVKØRSEL

1. STYREHÅNDTAG – Nøglekontakt (modeller med el-start), gashåndtag, håndtag til indstilling af kørselshastighed og reguleringshåndtag til selvkørsel er anbragt på det øverste styregreb (fig. 8). Snorestarter findes øverst på motoren (fig. 9).

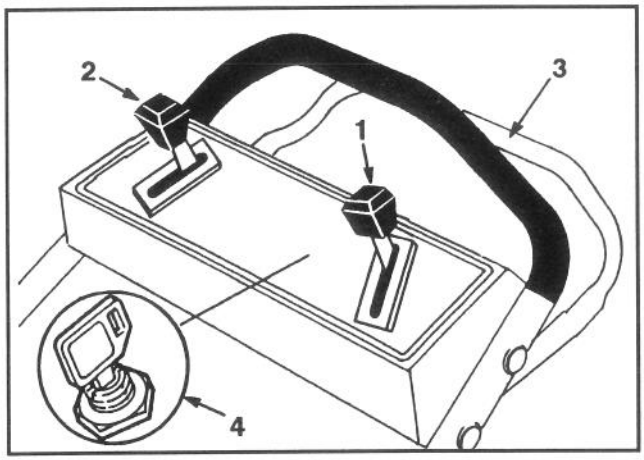

Figur 8

1. Gashåndtag
2. Håndtag til indstilling af kørselshastighed
3. Reguleringshåndtag til selvkørsel
***4. Nøglekontakt**
***kun på modeller med el-start**

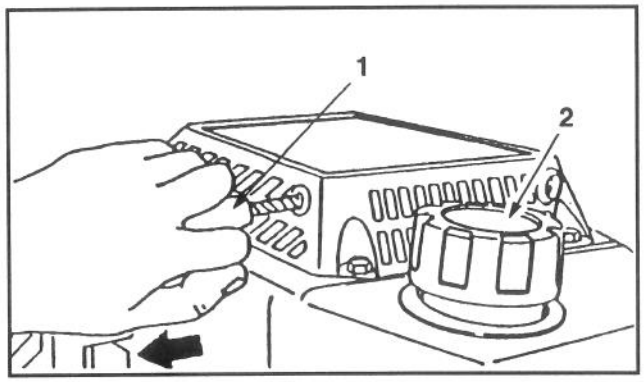

Figur 9

1. Snorestarter **2. Dæksel til benzintank**

2. Forbind tændrørskablet.

3. Indstil kørselshastighedshåndtaget på (N) og gashåndtaget på CHOKE (choker) ⌊.

4. ELEKTRISK START MED NØGLE – Drej nøglen he på START, og slip den, når motoren går i gang. Nar motoren starter, flyttes gashåndtaget fra CHOKE, og hastigheden reguleres efter ønske. Brug snorestarteren, hvis der er for kidt strøm på batteriet til at starte motoren (Fig. 9).

5. MANUEL START – Sørg for, at du og maskinen står sikkert, ved at anbringe den ene fod over fodsymbolet øverst til venstre på rotorhuset. Træk i snorestarteren, indtil den giver modstand. Træk derefter hårdt i snoren for at starte motoren. Når motoren starter, flyttes gashåndtaget fra CHOKE, og hastigheden reguleres efter ønske.

6. KØRSELSHASTIGHED (fig. 8) – Kørselshastigheden varierer alt efter afstanden mellem reguleringshåndtaget og styregrebet. Flyt kørselshastighedshåndtaget til den ønskede indstilling. "1" er langsomt, "2" er middelhastighed, og "3" er hurtig gåhastighed. Flyt håndtaget til "N", når maskinen anvendes til at trimme plænen, eller når den forlades.

7. BETJENING AF HJULTRANSMISSIONSGEAR (fig. 10) – Flyt reguleringshåndtaget til positionen RUN/SHIFT (kør/skift), og indstil kørselshastighedshåndtaget på den ønskede hastighed. Træk derefter reguleringshåndtaget mod styregrebet for at køre.

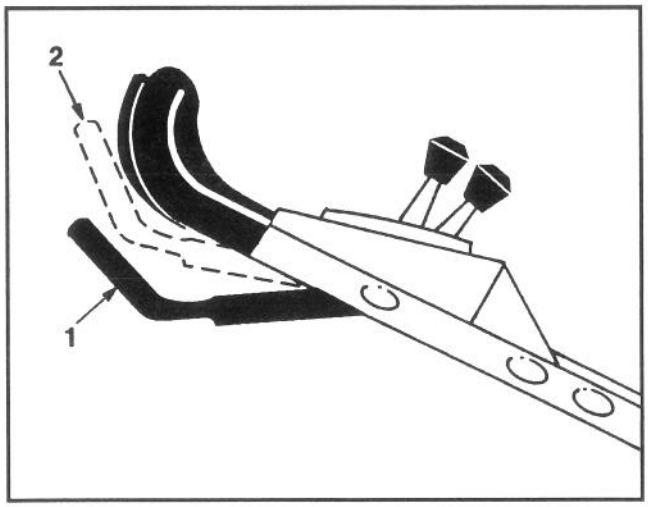

Figur 10

1. Reguleringshåndtag **2. RUN/SHIFT (kør/skift)**

OBS.: Drivhjulene er forsynet med frihjulskoblinger, således at maskinen lettere kan skubbes tilbage, når hjultransmissionsgearet er frakoblet. Koblingerne inaktiveres ved at skubbe maskinen mindst 2,5 cm fremad, når transmissionsgearet er frakoblet.

8. STOP – Motoren stoppes ved at indstille gashåndtaget på ENGINE OFF (sluk motor). Tag nøglen ud af kontakten (modeller med el-start) og tændrørskablet af, hvis maskinen ikke er under opsyn eller ikke bruges.

BRUG AF UDBLÆSNINGS-TUNNELSKUFFE

1. Sørg for, at maskinen er slukket. Åbn udblæsningslemmen ved at trække håndtaget fremad og derefter skubbe det tilbage (fig. 11). Hold på håndtaget til udblæsningslemmen for at hindre, at den fjederbelastede lem lukker i, når skuffen indsættes.

2. Eftersom skuffen er lidt bredere end udblæsningstunnelåbningen, skal skuffen drejes lidt mod højre, når den indsættes (fig. 11). Sørg for, at pilen på skuffen vender opad.

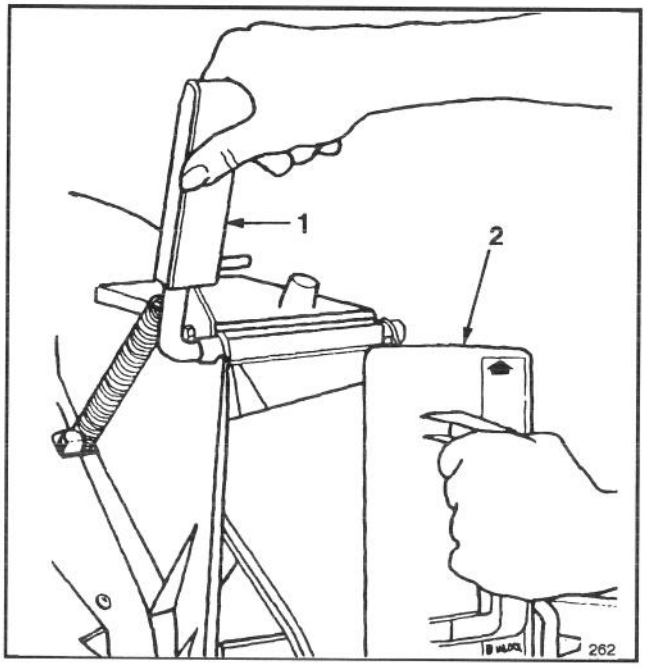

Figur 11

1. Håndtag til udblæsningslem
2. Skuffe drejet mod højre

3. Skub skuffen helt ind, indtil fjederlåsen nederst på skuffen går i hak, hvorefter skuffen er korrekt anbragt i udblæsningstunnelen (fig. 12). Slip håndtaget til udblæsningslemmen for at låse skuffens top.

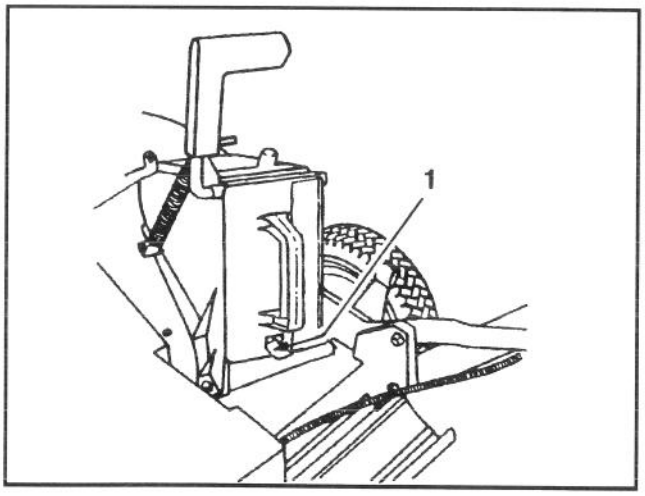

Figur 12

1. Fjederlås

4. Skuffen tages ud ved at trække håndtaget til udblæsningslemmen tilbage, mens der samtidig løftes op i fjederlåsen nederst på skuffen. Når skuffen ikke længere er låst, kan den trækkes ud af udblæsningstunnelen .

BRUG AF GRÆSOPSAMLINGSPOSE

Opsamlingsposen kan eventuelt anvendes til opsamling af ekstra langt eller saftigt græs eller blade.

1. Stop motoren, og vent på, at alle dele er stoppet. Tag nøglen ud af kontakten på modeller med el-start.

2. Sørg for, at håndtaget til udblæsningslemmen ikke er trukket tilbage, og at palen er i indgreb i låsen (fig. 13).

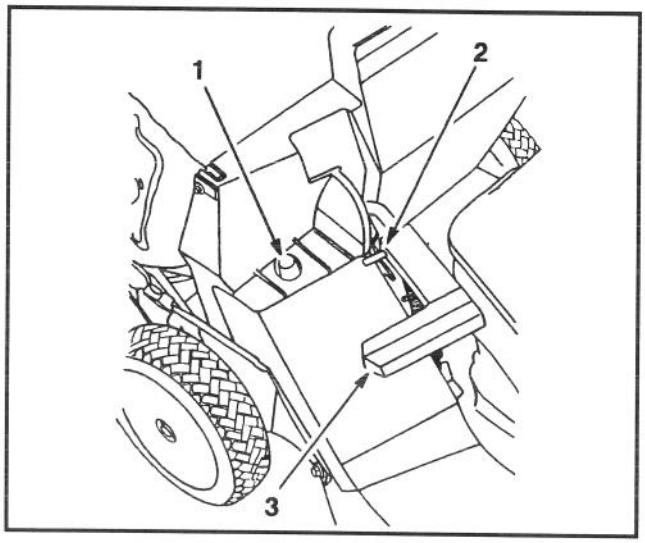

Figur 13

1. Posestativ anbragt på forhøjning
2. Pal i indgreb i lås
3. Håndtag skubbet fremad. Udblæsningslem lukket.

3. MONTERING AF POSE – Placer hullet i posestativet på forhøjningen i rotorhuset (fig. 13), og anbring den bageste del af posestativet på det nederste styregreb.

4. Træk håndtaget til udblæsningslemmen fremad, indtil palen er fri af låsen, og flyt håndtaget tilbage, så palen låses i posens hak (fig. 14). Udblæsningslemmen i rotorhuset er nu åben.

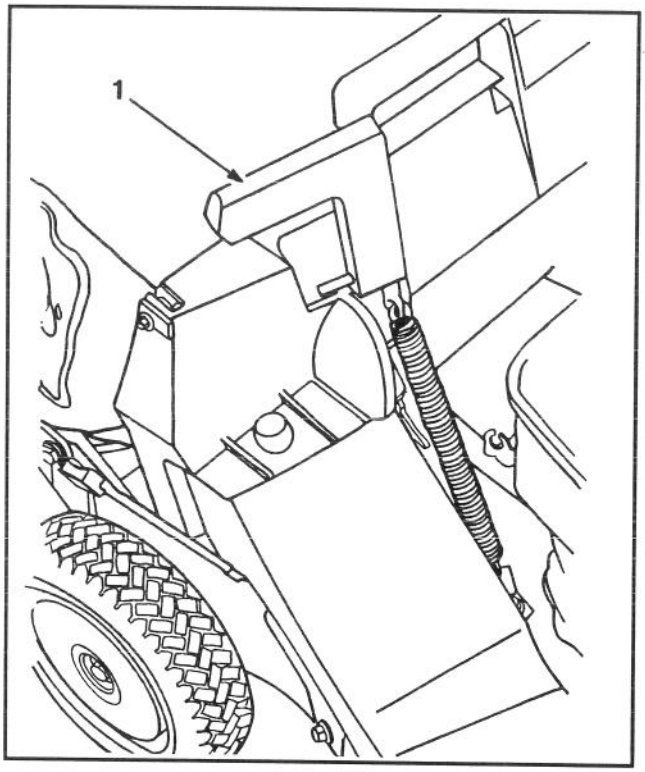

Figur 14

1. Pal låst i hak på posen

BRUGSVEJLEDNING

FARE!

- **Afklippet græs og andre objekter kan blæses ud, hvis udblæsningstunnelen er åben.**
- **Objekter kan blæses ud med så stor kraft, at det kan medføre alvorlig personskade eller døden for den person, der betjener maskinen, eller forbipasserende.**
- **Åbn aldrig lemmen til udblæningstunnelen, når motoren kører, medmindre opsamlingsposen, sideudblæsningstilbehøret eller udblæsningstunnelskuffen er monteret korrekt.**

FARE!

- **En slidt opsamlingspose kan medføre, at mindre sten og andet affald blæses ud mod den person, der betjener maskinen, eller forbipassende.**
- **Objekter, der blæses ud, kan medføre personskade eller døden for den person, der betjener maskinen, eller forbipasserende.**
- **Undersøg hyppigt opsamlingsposen. Hvis den er ødelagt, udskiftes den med en ny original TORO-pose med denne eller en lignende advarsel påtrykt.**

5. TØMNING AF POSE – Stop motoren, og vent, indtil alle bevægelige dele er stoppet. Løft håndtaget til udblæsningslemmen, og skub det fremad for at låse palen fast i låsen (fig. 13). Tag fat i håndtaget foran og bag på posen, og løft den ud af maskinen. Tøm posen ved gradvist at løfte forenden.

6. Følg pkt. 3-4 for at montere posen igen.

FARE!

- **Hvis udblæsningslemmen ikke lukkes helt, kan der blæses objekter ud.**
- **Objekter, der blæses ud, kan medføre personskade eller døden.**
- **Hvis udblæsningslemmen ikke kan lukkes, fordi afklippet græs spærrer udblæsningsområdet, skal du stoppe motoren og forsigtigt bevæge håndtaget til udblæsningslemmen frem og tilbage, indtil døren kan lukkes helt. Tving ikke lemmen i, da du kan ødelægge den eller håndtaget. Hvis det stadig ikke er muligt at lukke lemmen, skal du stoppe motoren og fjerne det/de objekter, der hindrer lukning af lemmen.**

JUSTERING AF KLIPPEHØJDE

De fem bogstaver på rotorhuset, repræsenterer klippehøjdeindstillingen (fig. 15).

1. Stop motoren, og vent, indtil alle bevægelige dele er stoppet. Tag nøglen ud af kontakten på modeller med el-start.

FARE!

- **Ved justering af klippehøjdearmene kan du komme i kontakt med den roterende kniv.**
- **Kontakt med kniven kan medføre alvorlig personskade.**
- **Juster ikke klippehøjdeindstillingerne, når motoren er i gang, og kniven roterer.**
- **Anbring ikke hænderne under rotorhuset for at løfte maskinen, når du justerer klippehøjdearmene.**

2. Justering foretages nemmere, hvis rotorhuset løftes op, således at hjulet ikke rører jorden. **Anbring ikke hænderne under maskinen for at løfte huset.** Tryk justeringsarmen ned mod hjulet, og flyt den til den ønskede indstilling (fig. 15). Sørg for, at palen i justeringsarmen skydes ind i hakket på rotorhuset. Juster alle hjul ens.

OBS.: Den mindste indstillingshøjde for forhjulene er 13 mm. Flyt justeringsarmen forbi "A"", og skyd palen ind i hakket i rotorhuset.

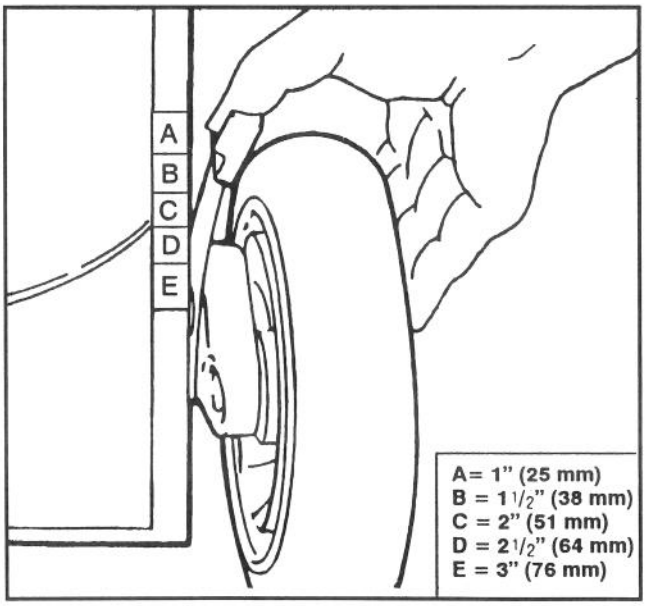

Figur 15

VEDLIGEHOLDELSE

⚠ PAS PÅ!

- **Motoren kan pludselig starte.**
- **Pludselig motorstart kan forårsage, at den person, der betjener maskinen, eller forbipassende kommer alvorligt til skade.**
- **Tag tændrørskablet af, før du foretager vedligeholdelse eller justeringer.**

EFTERSYN AF LUFTFILTER

Normalt skal luftfiltret renses for hver 25. arbejdstime. Hyppigere rensning er påkrævet, hvis maskinen bruges under støvede eller snavsede forhold.

1. Stop motoren, og tag tændrørskablet af. Tag nøglen ud af kontakten på modeller med el-start.

2. Drej spændeskruen, hvormed luftfilterdækslet er fastgjort til motoren, indtil dækslet kan tages af. Rens dækslet omhyggeligt (fig. 16).

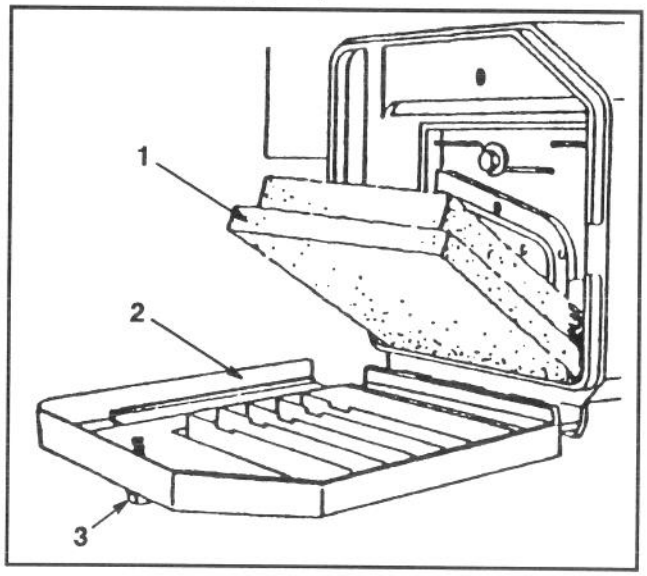

Figur 16

1. Skumindsats
2. Dæksel
3. Spændeskrue

3. Hvis skumindsatsen er snavset, tages den ud af luftfilterkassen (Fig. 16) og renses omhyggeligt.

A. VASK skumindsatsen i en opløsning af flydende sæbe og varmt vand. Pres indsatsen sammen fr at fjerne snavset, men vrid den ikke, da den meget let kan gå i stykker. Skyl den grundigt i rent vand.

B. TØR den ved at omvikle den med en ren klud. Pres kluden sammen om skumindsatsen for at tørre den.

C. GENNEMVÆD indsatsen med ca. 15 ml SÆ 30-motorolie. Pres indsatsen sammen for at fjerne overskydende olie og fordele den overalt. Skumindsatsen skal helst være fugtig.

4. Monter skumindsatsen og luftfilterdækslet igen.

VIGTIGT: Start ikke motoren uden luftfilterindsatsen, da det kan medføre slitage og ødelæggelse af motoren.

UDSKIFTNING AF TÆNDRØR

Brug et Champion RC12YC-tændrør eller tilsvarende. Den korrekte elektrodeafstand er 0,76 mm. Tag tændrøret ud for hver 25. arbejdstime, og kontroller dets tilstand.

1. Stop motoren, og tag tændrørskablet af.

2. Rens omkring tændrøret, og skru det ud af topstykket.

VIGTIGT: Udskift tændrøret, hvis det er revnet, tilsodet eller snavset. Sandblæsning, skrabning eller rensning af elektroderne må ikke finde sted, idet motoren kan blive ødelagt som følge af stålsand i cylinderen.

3. Juster elektrodeafstanden til 0,76 mm. (fig. 17). Monter det korrekt justerede tændrør og mellempakningen. Skru tændrøret i, og efterspænd til 19 N•M.

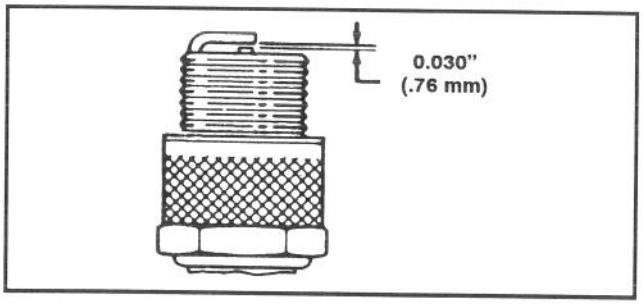

Figur 17

TØMNING AF BENZINTANK

1. Stop motoren, og lad den afkøle. Tag tændrørskablet af. Tag nøglen ud af kontakten på modeller med el-start.

OBS.: Tøm kun benzintanken, når motoren er kold.

2. Fjern dækslet på benzintanken (fig. 9), og brug en hævertpumpe til at tømme benzinen over i en ren benzindunk.

OBS.: Denne fremgangsmåde er den eneste, TORO anbefaler til tømning af benzintank.

UDSKIFTNING AF OLIE I KRUMTAPHUS

Olieskift skal ske efter de 2 første arbejdstimer og derefter for hver 25. arbejdstime. Eftersom varm olie er nemmere at aftappe og indeholder flere affaldsstoffer end kold olie, bør motoren køre i nogle minutter, før olien aftappes.

1. Stop motoren, og tag tændrørskablet af. Tag nøglen ud af kontakten på modeller med el-start.

2. Tag opsamlingsposen ud af maskinen. Tøm benzintanken; se "Tømning af benzintank" på s. 10.

3. Fjern målepinden fra oliepåfyldningsrøret, og anbring en aftapningsbeholder på venstre side af maskinen.

VEDLIGEHOLDELSE

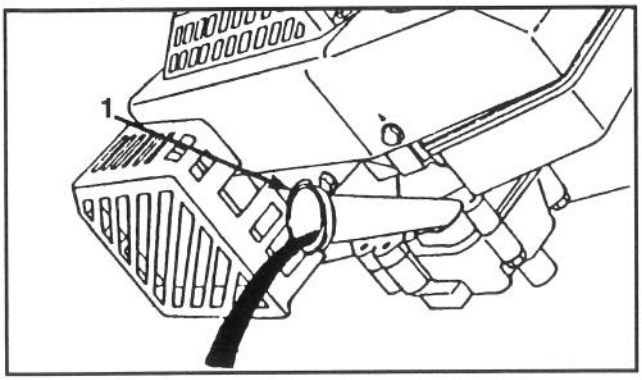

Figur 18

1. Oliepåfyldningsrør

4. Tip maskinen om på venstre side, så olien kan løbe ned i aftapningsbeholderen (fig. 18).

5. Når olien er løbet ud stilles maskinen op, og motoren påfyldes frisk olie. Se "Påfyldning af olie i krumtaphus" på s. 4.

JUSTERING AF GASHÅNDTAG

Justering af gashåndtaget kan være nødvendig, hvis motoren ikke starter eller stopper. Hver gang der monteres et nyt gaskabel, skal gashåndtaget justeres.

1. Stop motoren, tag tændrørskablet af. Tag nøglen ud af kontakten på modeller med el-start.

2. Indstil gashåndtaget på FAST (hurtigt) .

3. Løsn kabelholderskruen, indtil gaskablet er løst (fig. 19).

4. Skub gaskablet til venstre eller højre, indtil hullerne i gasspjældarmen og gasspjældholderen står ud for hinanden (fig. 19).

5. Træk lidt i kablet for at fjerne eventuelt slør, og spænd kabelholderskruen for at fastlåse justeringen.

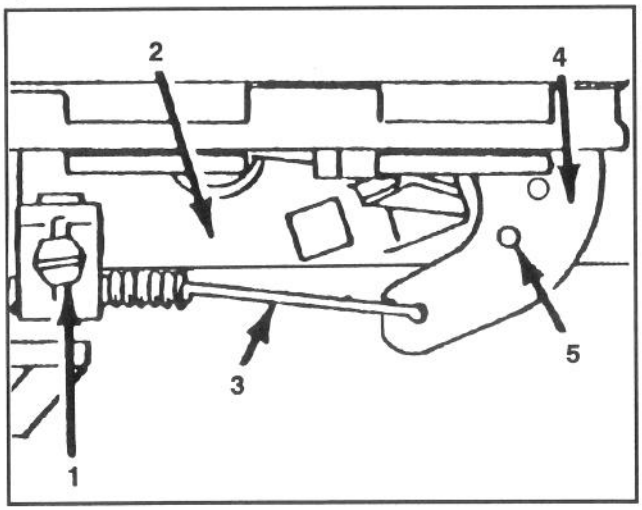

Figur 19

1. Kabelholderskrue
2. Gasspjældholder
3. Gaskabel
4. Gasspjældarm
5. Justerede huller

JUSTERING AF HJULTRANSMISSIONSGEAR

Hvis maskinen ikke kører af sig selv, når afstanden mellem reguleringshåndtaget og styregrebet er over 4 cm, er det nødvendigt at justere hjultransmissionsgearet på bagsiden af gearkassen.

1. Stop motoren, og tag tændrørskablet af. Tag nøglen ud af kontakten på modeller med el-start.

2. Hvis græsopsamlingsposen er monteret på græsslåmaskinen, skal døren i rotorhuset lukkes, og græsopsamlingsposen fjernes.

⚠ PAS PÅ!

- **Ved for hård justering af ledningen kan græsslåmaskinen bevæge sig uden at træktransmissionsgearet tilkobles.**
- **Hvis en person, der betjener græsslåmaskinen, eller forbipasserende kommer i kontakt med en græsslåmaskine i bevægelse, kan dette forårsage alvorlig personskade.**
- **Ledningen til hjultransmissionsgearet må ikke justeres for hårdt.**

3. JUSTERING (fig. 20) – Drej justeringsknoppen 1/2 omgang med uret, hvis maskinen ikke kan køre af sig selv. Hvis den kryber fremad, drejes justeringsknoppen 1/2 omgang mod uret for at løsne drivremmen.

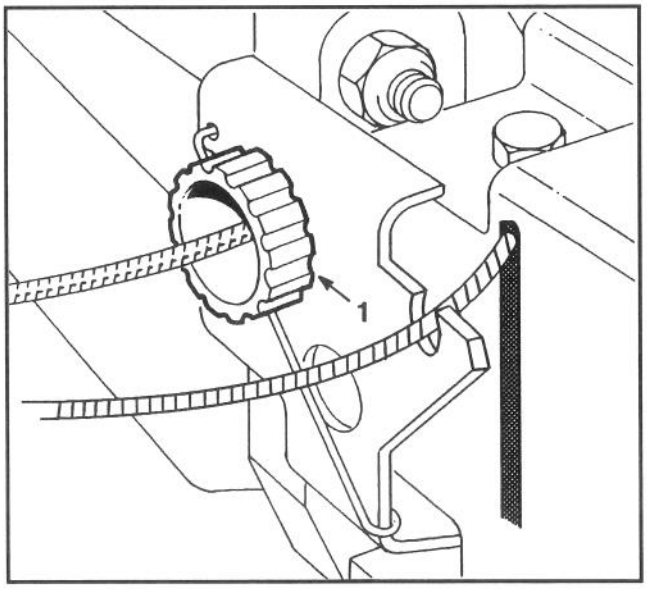

Figur 20

1. Justeringsknop

4. KONTROL – Justeringen er korrekt, når afstanden mellem reguleringshåndtaget og styregrebet er ca. 4 cm (fig. 21), og hjulene begynder at køre uden modstand.

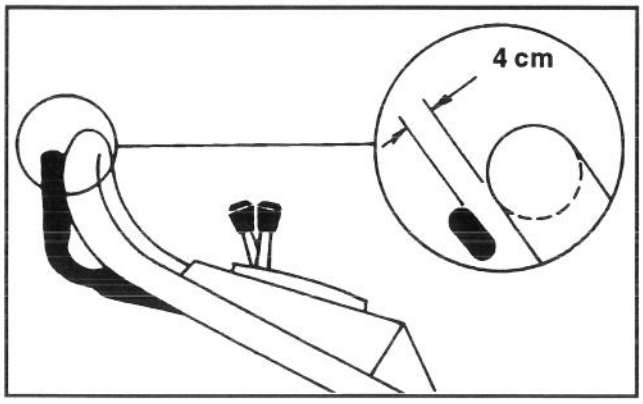

Figur 21

5. Gentag pkt. 2-3, indtil justeringen er korrekt.

EFTERSYN/UDSKIFTNING/SLIBNING AF KNIV

Anvend altid en skarp kniv, der sikrer jævn klipning uden at rive eller ødelægge græsset som en sløv kniv.

1. Stop motoren, og tag tændrørskablet af. Tag nøglen ud af kontakten på modeller med el-start.
2. Tøm benzintanken; se "Tømning af benzintank" på s. 10.
3. Tip maskinen om på højre side (fig. 22). Undgå at dreje kniven, da det kan give startproblemer.

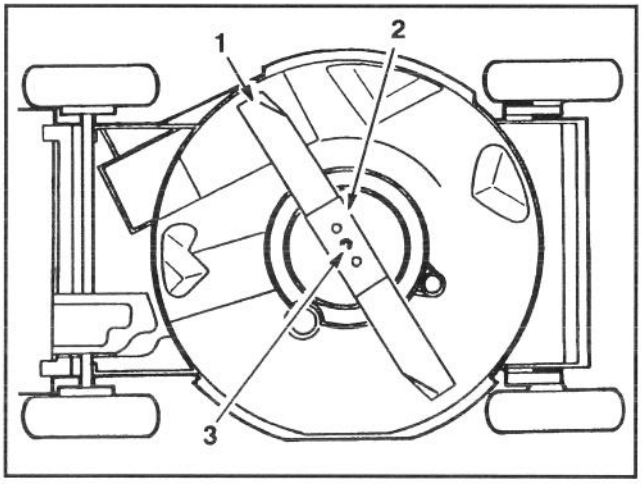

Figur 22

1. Kniv
2. Knivholder
3. Knivbolt og låseskive

4. EFTERSYN AF KNIV – Undersøg omhyggeligt knivens skarphed og tilstand, især hvor flade og buede dele mødes (fig. 23A). Eftersom sand og slibematerialer kan nedslibe metallet mellem knivens flade og buede dele, skal kniven efterses før brug. Hvis du opdager en revne eller anden slitage (fig. 23B og 23C), skal kniven udskiftes. Se pkt. 5.

OBS.: For at opnå optimal ydelse bør der hver sæson påmonteres en ny kniv. I løbet af året files små hak ned for at vedligeholde æggen.

⚠ FARE!

- **En slidt eller ødelagt kniv kan medføre brud, hvorved et stykke af kniven blæses ud mod den person, der betjener maskinen, eller forbipasserende.**
- **Hvis et stykke af kniven blæses ud, kan det medføre alvorlig personskade eller døden for den person, der betjener maskinen, eller forbipasserende.**
- **Undersøg jævnligt kniven for slitage eller beskadigelse.**
- **Udskift en slidt eller ødelagt kniv.**

5. UDSKIFTNING AF KNIV – Tag fat i knivens ene ende med en klud eller en kraftig handske. Fjern knivbolten, låseskiven, knivholderen og til sidst kniven (fig. 22).

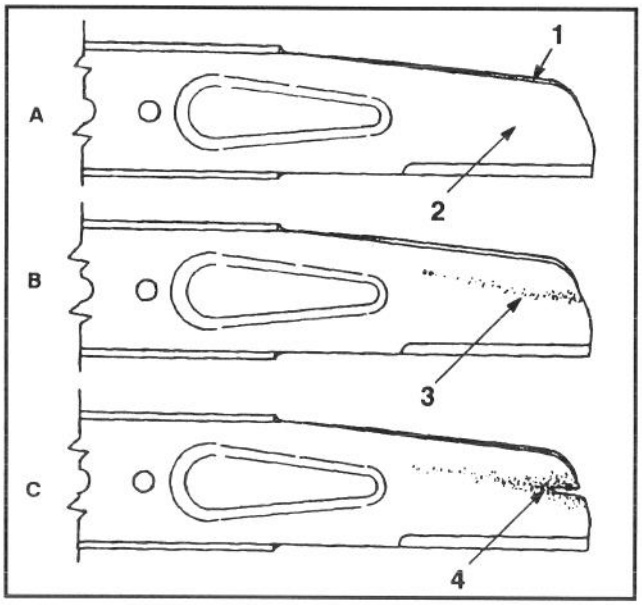

Figur 23

1. Vinge
2. Flad del af kniv
3. Slitage
4. Revnedannelse

6. SLIBNING AF KNIV- Brug en fil til at slibe knivens overside og dermed sikre korrekt skærevinkel (fig. 24). Kniven vil fortsat være afbalanceret, hvis begge ægge files ens.

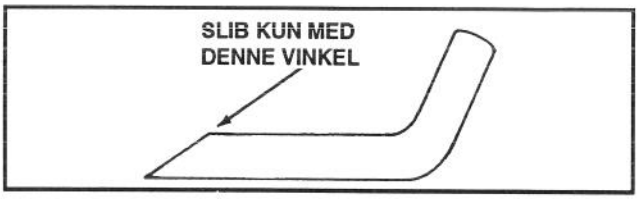

Figur 24

VEDLIGEHOLDELSE

VIGTIGT: Kontroller knivens balance med en afbalanceringsanordning. Billige afbalanceringsanordninger kan fås i isenkræmmerforretninger. En afbalanceret kniv forbliver i vandret position, mens en kniv, der ikke er i balance, tipper mod den tunge ende. Hvis kniven ikke er i balance, skal der files mere af æggen i knivens tunge ende.

7. Monter den skarpe og afbalancerede TORO-kniv, knivholderen, låseskiven og knivbolten. Knivens vingedel skal vende mod rotorhuset for at sikre korrekt montering. Spænd knivbolten til 68 N•M.

SMØRING

For-og baghjulene skal smøres for hver 25. arbejdstime eller efter hver sæson.

1. Kom 2-3 dråber let olie på inder- og ydersiden af alle hjulbolte. Drej hjulene for at fordele olien i bøsningerne. Tør overskydende olie af.

2. Flyt baghjulenes indstillingsarme til indstillingen "C". Tør smøreniplerne af med en tør klud (fig. 25). Med en fedtpistol sprøjtes 2-3 skud litiumbaseret universalfedt ind i niplerne. For højt tryk kan ødelægge pakningerne.

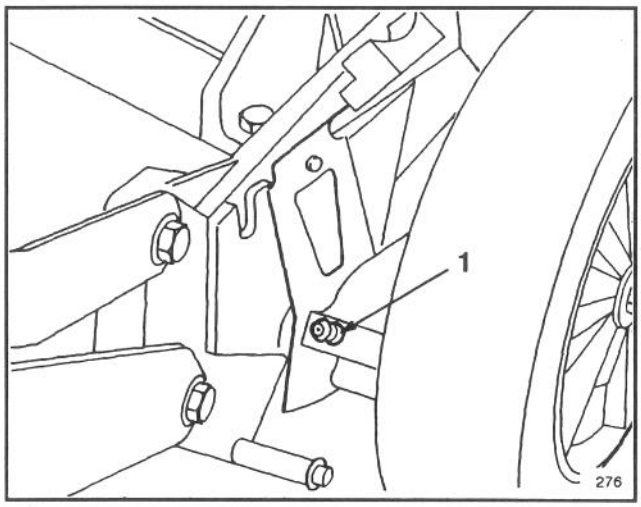

Figur 25

1. Smørenippel

OPLADNING AF BATTERI (modeller med el-start)

Selvom et nyt batteri ikke et fuldt opladet, giver en delvis opladning på 4 timer tilstrækkelig energi til adskillige starter. Nye batterier skal dog oplades i 72 timer for at sikre fuld opladning. Oplad ligeledes batteriet i 72 timer, når maskinen opstaldes, og om foråret. Ved normal betjening oplades batteriet af generatoren. Hvis batteriet kører ned, genoplades det i 48 timer.

1. Stands motoren, og fjern ledningsbundtet fra batteriklemmerne (fig. 26).

2. Batteriet kan fjernes fra monteringsstudsene, men det er ikke nødvendigt, hvis maskinen kan placeras tæt på en stikkontakt.

3. Forbind TORO's elektriske oplader til batteriet, og tilslut opladeren til en 220 V stikkontakt. Når batteriet er opladet, afbrydes opladeren, og ledningen til batteriet fjernes.

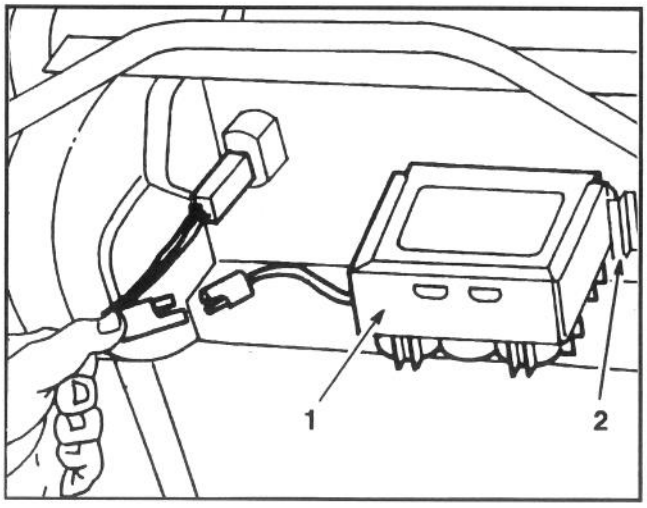

Figur 26

1. Batterri **2. Monteringsstudse**

4. Tilslut ledningsbundtet til batteriklemmerne.

VIGTIGT: Det anbefales kun at bruge TORO's egen elektriske oplader, idet andre mærker kan odelægge batteriet. Brug altid opladeren indendørs, og oplad batteriet ved stuetemperatur (22° C eller +70° F), hvor dette er muligt. Oplad højst batteriet i 72 timer, da det ellers kan blive ødelagt.

RENSNING AF ROTORHUS,.. UDBLÆSNINGSTUNNEL, DRIVREMDÆKSEL OG SKUFFE

Udblæsningstunnelskuffen skal renses efter hver brug for at sikre optimal ydelse. Når græsset er kraftigt og frodigt, kan der samle sig afklippet græs på og omkring skuffen, så den kan være svær at tage ud. Tag skuffen ud af udblæsningstunnelen efter hver brug, og fjern græsrester.

Hold undersiden af rotorhuset ren. Vær især omhyggelig med at holde spredningsanordningerne på undersiden af rotorhuset fri for snavs (fig. 27).

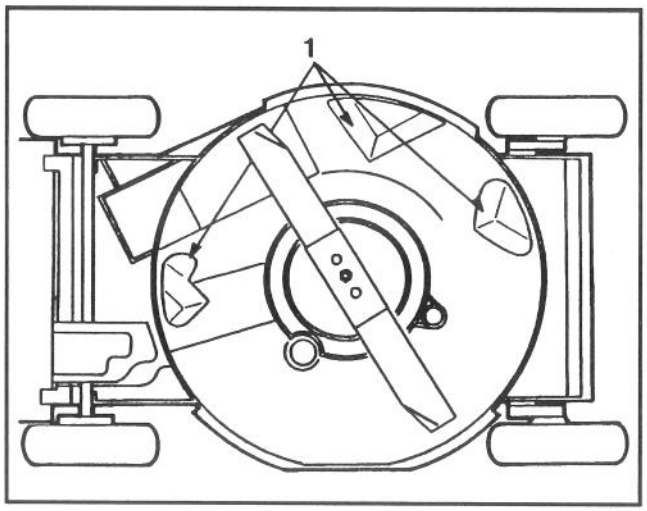

Figur 27

1. Spredningsanordninger

Sørg altid for, at udblæsningstunnellemmen er låst, når styregrebet er frigjort. Hvis snavs hindrer, at udblæsningslemmen kan låses, skal du rense indersiden af udblæsningstunnelen og lemmen omhyggeligt.

1. Stop motoren, og tag tændrørskablet af. Tag nøglen ud af kontakten på modeller med el-start.

2. Tip maskinen om på højre side (fig. 27). Undgå at dreje kniven, da det kan medføre startproblemer.

3. Fjern snavs og afklippet græs fra rotorhuset med en løvtræsskraber. Undgå grater og skarpe kanter.

4. Stil maskinen op.

5. Fjern snavs fra indersiden af udblæsningstunnelen.

6. Fjern boltene, hvormed drivremdækslet (fig. 28) er fastgjort til rotorhuset. Løft dækslet af, og børst alt snavs væk fra området. Monter dækslet igen.

7. Rens udblæsningstunnelskuffen.

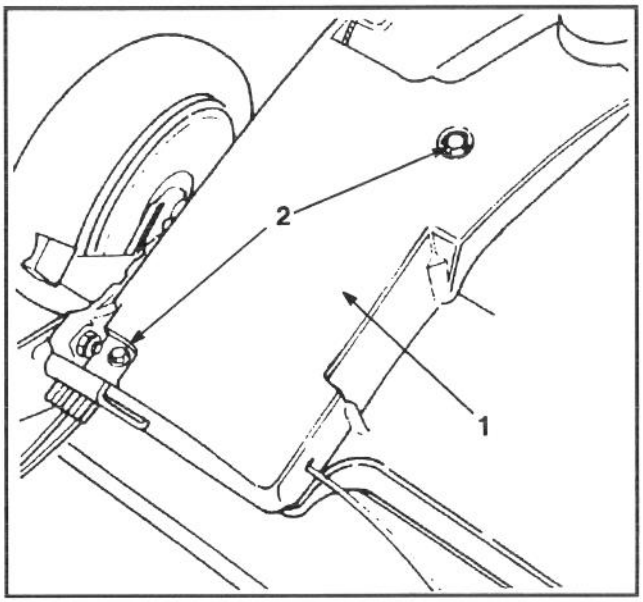

Figur 28

1. Drivremdæksel **2. Skruer**

KLARGØRING AF MASKINE TIL LANGTIDSOPSTALDNING

1. Ved langtidsopstaldning tømmes benzintanken, eller der bruges et brændstofadditiv. Oplysninger om tømning af benzintank findes under "Tømning af benzintank" på s. 10. Når benzintanken er tømt, startes motoren og kører i tomgang, indtil al benzinen er opbrugt, og motoren stopper. Hvis benzinen ikke aftappes, og der ikke anvendes et brændstofadditiv, kan der danne sig gummiagtige lakaflejringer i motoren, der giver dårlig ydeevne samt startproblemer.

Der må kun efterlades benzin i tanken, hvis den er tilsat et brændstofadditiv, f.eks. TORO Stabilizer/Conditioner, før opstaldning. TORO Stabilizer/Conditioner er et oliedestillatbaseret stabiliserings/ konditioneringsmiddel. TORO fraråder brug af additiver på alkoholbasis, f.eks. ætanol, metanol eller isopropyl. Brug brændstofadditiver i anbefalet mængde som anført på beholderen.

Under normale forhold virker brændstofadditiver i 6-8 måneder.

2. Aftapning af olie; se "Udskiftning af olie i krumtaphus" på s. 10. Når olien er aftappet, må krumtaphuset først påfyldes frisk olie, når følgende punkter (3-10) er opfyldt.

3. Fjern tændrøret, og hæld 2 spiseskefulde SAE 30-olie i cylinderåbningen. Træk langsomt i startersnoren for at fordele olien på cylindervæggene. Skru tændrøret i, og efterspænd til 19 N•M. **FORBIND IKKE TÆNDKABLET TIL TÆNDRØRET.**

4. Rens rotorhusets underside; se "Rensning af rotorhus, udblæsningstunnel, drivremdæksel og skuffe" på s. 13.

5. Kontroller knivens tilstand; se Eftersyn/udskiftning/ slibning af kniv" på s. 12.

6. Spænd alle møtrikker, bolte og skruer.

7. Fjern snavs og græsrester fra cylinderen, topstykkets køleribber og blæserhuset. Fjern ligeledes græsrester, snavs og andet fra motores ydre dele, dens afskærmning og rotorhusets top.

8. Rens luftfiltret; se "Eftersyn af luftfilter" på s. 10.

9. Smør hjulene; se "Smøring" på s. 13.

10. Mal alle rustne eller ridsede overflader. TORO Re-Kote-maling kan fås hos en autoriseret TOROserviceforhandler.

11. Påfyld krumtaphuset med olie; se "Pafyldning af olie i krumtaphus" på s. 4.

12. Oplad batteriet i 72 timer (modeller med el-start); se "Opladning af batteri" på s. 13.

13. Opstald maskinen på et rent og tørt sted. Dæk den til for at holde den ren og beskyttet.

PRODUKTIDENTIFIKATION

På undersiden af kontrolpanelet findes en plade med et model- og serienummer. Henvis altid til specifikke numre på denne plade ved alle henvendelser, eller når der rekvireres reservedele.

TORO-SERVICE

Hvis assistance er påkrævet vedrørende sikkerhed, montering, betjening, vedligeholdelse eller fejlfinding, kontaktes nærmeste autoriserede TORO-serviceforhandler eller -distributør. Foruden en stab af uddannede serviceteknikere har forhandleren og distributøren et lager af fabriksgodkendte reservedele og tilbehør. Bevar din TORO-græsslåmaskine som en original TORO-maskine. Køb altid originale TORO-reservedele og -tilbehør.

EKSTRAUDSTYR

Til særlige forhold kan følgende tilbehør fås hos autoriserede TORO-serviceforhandlere.

1. Sideudblæsningstilbehør, model nr. 59110 – Kan monteres på få øjeblikke. Bagmonteres i stedet for opsamlingsposen. Spreder det afklippede græs, mens der trimmes på begge sider (fig. 29).

2. Gnistfænger, Briggs & Stratton, reservedel nr. 398067 – Hvis en gnistfænger er påkrævet i henhold til lovgivningen, kan denne købes hos nærmeste autoriserede TORO-forhandler.

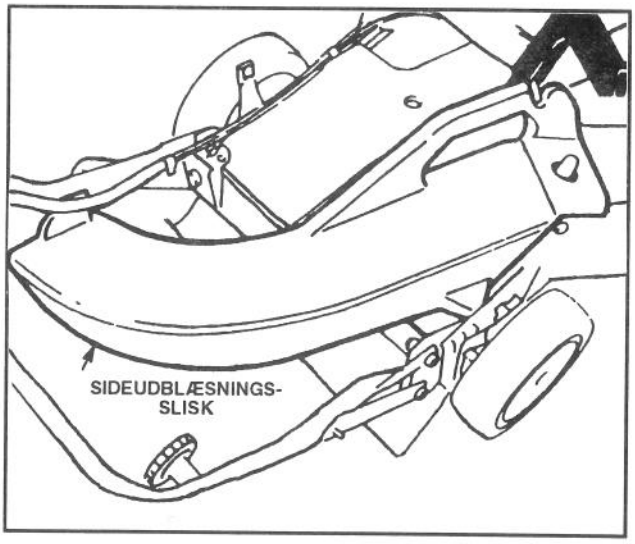

Figur 29

3. Tilbehør til fjernelse af sammenfiltret græs, model nr. 59131 – Kan installeres på få minutter. Formonteringen giver god manøvredygtighed. Bruges ved forårets slutning til at løsne sammenfiltret græs, der suges op i opsamlingsposen (Fig. 30) og let kan fjernes.

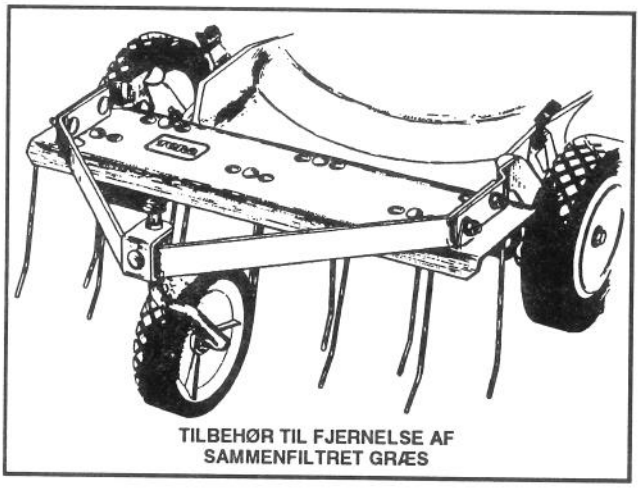

Figur 30

TORO-STARTGARANTI

Der ydes 5 års garanti
på Toro GTS 150 OHV motoren.

Dækning

The Toro Company garanterer, at Deres Toro GTS 150 Motor starter ved første eller andet træk i 5 år fra købsdatoen, hvis den rutinemæssige vedligeholdelse overholdes. Ellers reparerer vi græsslåmaskinen. Omkostninger til reservedele og arbejdsløn dækkes, men ikke transportudgifter. Denne garanti omfatter TORO GTS 150-motorer, der er købt efter 1. september 1991.

Sådan sikres garantiens fortsatte dækning

Brugeren skal vedligeholde TORO GTS 150-motoren ved for egen regning at følge den procedure, der er nævnt i instruktionsbogen, og notere den foretagne vedligeholdelse på det medfølgende vedligeholdelsesskema samt gemme købskvitteringen. Det er ligeledes et krav, at TORO GTS 150-motoren efterses en gang om året af en autoriseret TORO-serviceforhandler.

Service

Hvis der opstår startproblemer med TORO GTS 150-motoren, således at raske personer ikke længere kan starte motoren ved at trække nogle gange i startersnoren, skal nedenstående procedure følges:

1. Kontakt en autoriseret TORO-serviceforhandler eller TORO-distributøren.
2. Vedkommende vil bede om at få maskinen retur eller henvise til en anden autoriseret TOROserviceforretning.
3. Medbring maskinen, vedligeholdelsesskemaerne og købskvitteringen til serviceforhandleren.

Skulle De af en eller anden årsag ikke være tilfreds med forhandlerens undersøgelse af motorens starttilstand eller forhandlerens assistance, bedes De kontakte TORO-distributøren.

Hvad garantien ikke dækker

Denne garanti dækker ikke:

1. Reparationer af produkter, der anvendes i handelsmæssig henseende.
2. Almindelig vedligeholdelse, herunder udskiftning af tændrør, luftfilter, brændstoffilter og karburatorjusteringer.
3. Olieskift og smøring.
4. Reparationer eller justeringer som følge af:
   a. Manglende foretagelse af korrekt vedligeholdelse;
   b. At et objekt har ramt den roterende kniv;
   c. Forurenende stoffer i brændstofsystemet;
   d. Forkert brug af brændstof eller brændstofblanding (se instruktionsbogen, hvis De er i tvivl);
   e. Manglende overholdelse af korrekt opbevaringsprocedure som angivet i instruktionsbogen;
   f. Forkert betjening, manglende eftersyn eller uheld med maskinen;
   g. Reparationer eller forsøg herpå af andre personer end en autoriseret TORO-serviceforhandler.
5. Særlige driftsforhold, hvor der kræves flere gentagne træk i snoren for at starte motoren, herunder:
   a. Førstegangsstarter efter længerevarende perioder, hvor maskinen ikke har været i brug, eller efter opstaldning.
   b. Lave temperaturer, f.eks. tidligt på foråret og sent på efteråret, kan kræve flere træk i snoren for at starte motoren (gælder kun for rotorprodukter);
   c. Forkert startprocedure. Hvis De har problemer med at starte maskinen, bedes De se i instruktionsbogen for at sikre, at De følger den korrekte startprocedure. De kan på denne måde undgå at rette henvendelse til en service-forhandler.

Alle garantireparationer, der godtgøres i henhold til denne garanti, skal udføres af en autoriseret TOROserviceforhandler med godkendte TORO-reservedele.

Ovennævnte mulighed for reparation ved en autoriseret TORO-serviceforhandler er køberens eneste retsmiddel .