TORO®

MODELLO 20801B-4900001 E SEGUENTI
MODELLO 20806B-4900001 E SEGUENTI

MANUALE D'ISTRUZIONI

RECYCLER® DA 48 CM

TOSAERBA

⚠ ISTRUZIONI SULLA SICUREZZA

L'uso o la manutenzione incorretti di questo tosaerba da parte del suo operatore o proprietario possono causare lesioni. Per ridurre il rischio potenziale di danni o lesioni, attenetevi a queste istruzioni sulla sicurezza e prestate attenzione al simbolo dell'allarme di sicurezza ⚠. La mancata conformità a queste istruzioni potrebbe tradursi in lesioni personali.

ATTENZIONE—Il gas di scarico del motore contiene monossido di carbonio, un veleno inodore e letale. Nello stato di California si è costatato che il monossido di carbonio può produrre difetti congeniti. Non fate funzionare il motore in un interno o in un'area racchiusa.

PRIMA DELL'USO

1. Usate il tosaerba solo dopo aver letto attentamente questo manuale. Familiarizzatevi con i comandi e l'uso corretto del tosaerba. Non permettetene mai l'uso a persone che abbiano meno di 16 anni, o ad adulti che non ne conoscano il funzionamento.

2. L'operatore del tosaerba ha la responsabilità di tenere chiunque, soprattutto bambini ed animali, lontano dalla zona di operazione. Ispezionate accuratamente la zona dove verrà usato il tosaerba e ripulitela da rami, pietre, cavi e detriti, che il tosaerba potrebbe far schizzare via. Mentre tosate l'erba, fate attenzione agli oggetti estranei.

3. Indossate calzoni lunghi e scarpe pesanti. Non usate il tosaerba indossando sandali aperti, gioielleria, abiti larghi o a piedi nudi.

4. Prima di accendere il motore controllate il livello del carburante. Non riempite il serbatoio al chiuso, col motore acceso o prima che il motore si sia raffreddato per alcuni minuti dopo l'uso. Asciugate il carburante eventualmente fuoriuscito prima di accendere il motore.

5. Assicuratevi che tutti gli schermi, ripari e dispositivi di sicurezza siano montati. Riparate o sostituite i pezzi danneggiati, incluse le decalcomanie. Controllate tutti i dispositivi di sicurezza prima di ogni uso.

6. La trazione sui modelli ad autopropulsion è fatta in modo da fermarsi quando si rilascia la barra di comando. Prima di usare il tosaerba, accertatevi che la trazione funzioni correttamente.

7. Fate molta attenzione nel maneggiare il carburante, perché esso è altamente infiammabile.

- **A.** Usate un contenitore approvato.
- **B.** Riempite il serbatoio all'aperto, non dentro casa. **NON RABBOCCATE MAI IL CARBURANTE A MOTORE ACCESO O CALDO.**
- **C.** Prima di avviare il motore, rimettete il tappo sul contenitore, chiudete il tappo del serbatoio ed asciugate il carburante eventualmente fuoriuscito.

DURANTE L'USO

8. Mai avviare il motore al chiuso.

9. Non tenete il tosaerba in posizione verticale quando avviate il motore. Se necessario, inclinatelo in modo che la lama sia orientata in direzione opposta all'operatore e agli astanti.

10. Tenetevi sempre in una posizione stabile. Impugnate saldamente le stegole e camminate: non si deve mai correre. Mai azionare il tosaerba su erba bagnata. Tagliate l'erba solamente di giorno o con buona luce artificiale.

11. Tagliate sempre l'erba trasversalmente sui pendii; mai andando su e giù. Quando cambiate direzione su un pendio, usate estrema cautela. Non tagliate erba su pendii troppi ripidi. Sui pendii, indossate scarpe che impediscano di scivolare.

12. Durante l'uso, indossate sempre occhiali protettivi in modo da proteggere gli occhi da eventuali oggetti che potrebbero essere proiettati verso di voi dal tosaerba.

13. Tenete viso, mani e piedi lontani dallo chassis e dall'alloggiamento della lama di taglio quando il motore è in funzione. La lama può causare lesioni alle mani ed ai piedi.

14. Rimanete dietro alle stegole fino a quando il motore si è arrestato e tenetevi sempre lontano dall'apertura di scarico.

15. Quando vi servite del sacco di raccolta, fermate il motore e restate dietro le stegole finché tutte le parti in movimento non si siano arrestate, prima di rimuovere il sacco e svuotarlo.

16. Quando tosate l'erba, assicuratevi che il tappo del tunnel di scarico sia installato nel tunnel stesso, che il sacco di raccolta sia installato sopra l'apertura di scarico o che lo sportello di scarico sia chiuso.

17. Fermate il motore prima di abbandonare la vostra posizione dietro le stegole. Se il tosaerba deve rimanere incustodito o inutilizzato, staccate il filo dalla candela.

18. Siccome la lama di taglio continua a ruotare per alcuni secondi dopo che il motore è stato arrestato, restate al sicuro dietro le stegole finché tutte le parti in movimento non si siano fermate.

19. Se urtate un ogetto pesante o se il tosaerba vibra eccessivamente, fermate il motore e staccate il filo dalla candela. Controllate se vi siano danni al tosaerba e fate tutte le dovute riparazioni prima di riutilizzarlo. Se dovessero essere necessari interventi di riparazione o se aveste bisogno di aiuto, contattate il vostro rivenditore autorizzato della TORO.

20. Prima di regolare l'altezza di taglio, fermate il motore ed aspettate che tutte le parti in movimento si siano fermate.

21. Quando spingete il tosaerba all'esterno della zona erbosa, fermatene la lama.

ITALIAN

© The Toro Company – 1993

ISTRUZIONI DI SICUREZZA

22. Fermate il motore prima di abbandonare la vostra posizione dietro le stegole. Se il tosaerba deve rimanere incustodito, staccate il filo dalla candela.

23. A motore in funzione o non appena esso è stato spento, non toccatelo perché è molto caldo e potrebbe scottarvi.

24. Se il tosaerba deve essere sollevato per il trasporto, spegnete il motore e restate dietro le stegole finché tutte le parti in movimento non si siano fermate.

MANUTENZIONE

25. Eseguite soltanto gli interventi di manutenzione descritti in questo manuale. Se dovessero essere necessari interventi di riparazione o se aveste bisogno di aiuto, contattate il vostro rivenditore autorizzato della TORO.

26. Prima di pulire, ispezionare, riparare o regolare il tosaerba, fermate il motore e staccate il filo dalla candela per evitare una messa in moto accidentale.

27. Per assicurarvi che il tosaerba sia in condizioni di funzionare con sicurezza, controllate con frequenza tutti i dadi, bulloni e viti e manteneteli sempre ben serrati. Assicuratevi che il bullone della lama sia serrato a 68 N·m (50 pd-lb).

28. Quando effettuate operazioni di manutenzione alla lama, fate riferimento alla sezione relativa alla manutenzione della lama per le corrette procedure di installazione e di manutenzione.

29. Per ridurre la possibilità d'incendio, assicuratevi che il motore non sia sporco di grasso, erba, foglie o altro.

30. Non sovraccellerate il motore modificando la registrazione del regolatore.

31. Controllate con frequenza il sacco di raccolta per assicurarvi che non sia strappato o rovinato. Qualora lo fosse, sostituitelo con uno nuovo per vostra protezione.

32. Lasciate che il motore si raffreddi prima di riporre il tosaerba al chiuso. Non riponete il tosaerba in prossimità di fiamme vive o in luoghi dove una scintilla potrebbe incendiare le esalazioni del carburante.

33. All'uscita dalla fabbrica, il tosaerba è in conformità ai vigenti standard di sicurezza per tosaerba rotatori. Per poterlo mantenere sempre in condizioni di massima efficienza e sicurezza, usate soltanto accessori e pezzi di ricambio e gli accessori originali della TORO. Pezzi di ricambio ed accessori fabbricati da altri produttori potrebbero invalidare la conformità agli standard di sicurezza, cosa che potrebbe risultare pericolosa.

SPIEGAZIONE DEI SIMBOLI



Allarme di sicurezza

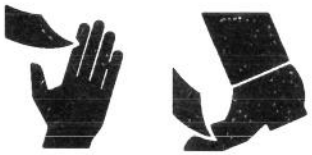

Tenere mani e piedi lontani dala lama che gira



Spegnere il motore prima di lasciare la posizione operativa



Starter aperto



Accensione spenta



Rapido **Lent**



Tenere gli astanti a distanza dalla zona di taglio



Tenere inseriti tutti gli schermi di protezione

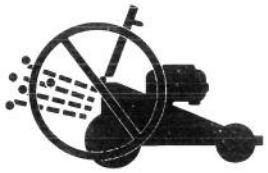

Mai aprire lo sportello di scarico del tosaerba col motore acceso se la sacca di raccolta non è installata



Staccare il filo dalla candela e leggere il manuale d'istruzioni prima di svolgere qualsiasi operazione di servizio o manutenzione



Non infilare le mani o i piedi nel tunnel di scarico

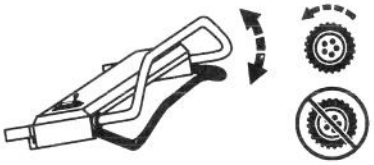

Tirare l'avviamento a strappo per avviare il tosaerba



Trazione INSERITA



Trazione DISINSERITA

INDICE

	Pag.
Messa in opera	3-4
Prima dell'uso	4-5
Suggerimenti per il riciclaggio	5
Instruzioni d'uso	6-8
Manutenzione	8-12
Pulizia del filtro dell'aria	8
Sostituzione della candela	9
Drenaggio del carburante	9
Riempire d'olio il banco motore	9
Regolazione della manetta del gas	9-10
Regolazione della trazione	10
Ispezione, rimozione ed affilatura della lama di taglio	10-11
Lubrificazione	11
Pulizia dello chassis	11-12
Rimessaggio	12
Identificazione del prodotto	13
Assistenza Toro	13
Diario della manutenzione	13

MESSA IN OPERA

MONTAGGIO DELLE STEGOLE

1. MONTAGGIO DELLE STEGOLE—Allentate i pomelli di bloccaggio sui supporti di montaggio (Fig. 1).

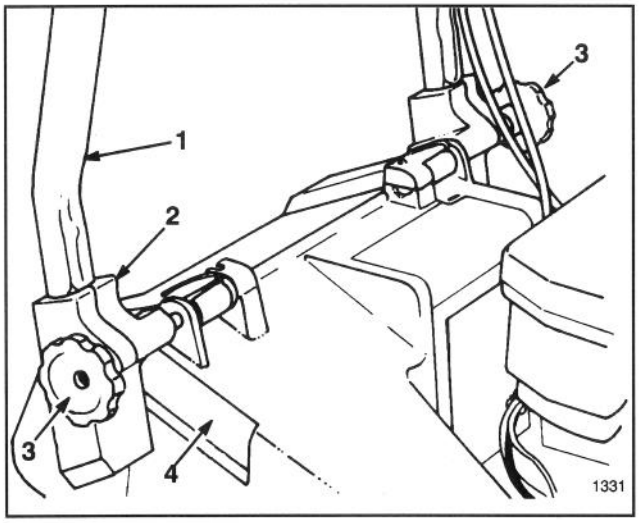

Figura 1

1. Stegole
2. Supporto di montaggio
3. Pomelli
4. Scomparto

2. Portate i supporti in posizione verticale in modo che i fori siano rivolti verso l'alto.

3. Fate scivolare le estremità delle stegole nei fori dei supporti finché non siano completamente in posizione (Fig. 1). Accertatevi che il filo della manetta del gas e quello di trazione (modello ad autopropulsione) vengano a trovarsi sopra il supporto di sinistra (Fig. 2).

4. Ruotate le stegole ed i supporti all'indietro finché questi ultimi non siano ben alloggiati negli scomparti appositi (Fig. 2).

5. Serrate i pomelli finché i bordi delle fessure sui supporti non si tocchino.

6. Usate un fermaglio per fissare il filo(i) al lato inferiore del tubo di sinistra (Fig. 3). Il fermaglio dovrebbe essere situato a 25 mm (1") dalla curva della stegola. Vedere la figura 3 per la posizione corretta.

Nota: accertatevi che il filo(i) non interferisca(no) con l'apertura e la chiusura del portello di scarico.

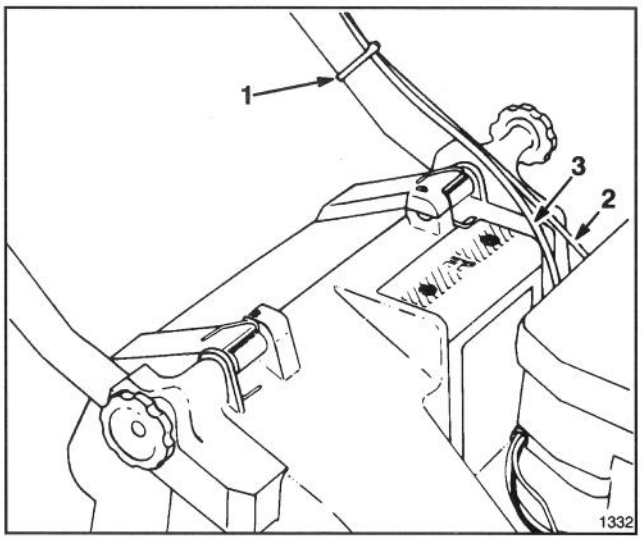

Figura 2

1. Fermaglio del filo
2. Filo della manetta del gas
***3. Filo di trazione**
***modello ad autopropulsione**

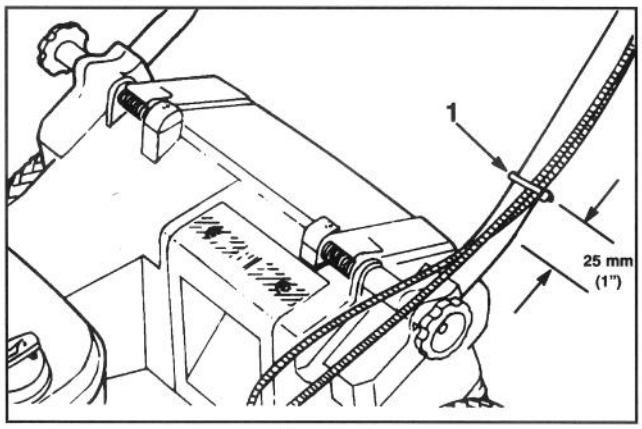

Figura 3

1. Fermaglio del filo

7. Tagliate il fermaglio in eccesso sul lato inferiore sinistro della stegola.

MESSA IN OPERA

INSTALLAZIONE DELL'OTTURATORE DEL TUNNEL DI SCARICO

1. Assicurateri che il motore sia spento.
2. Aprite lo sportello di scarico ed inserite il tappo nell'apertura del tunnel stesso (Fig. 4).
3. Spingete il tappo fino in fondo nell'apertura del tunnel di scarico.
4. Abbassate lo sportello di scarico sopra il tappo.

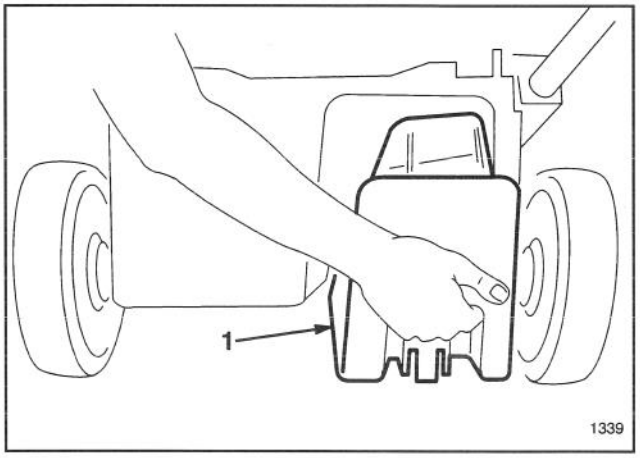

Figura 4

1. Otturatore

PRIMA DELL'USO

RIEMPIRE D'OLIO IL BANCO MOTORE

All'inizio, dovrete versare 0,6l (20 once) d'olio SAE 30 nel banco motore. Usate un qualsiasi olio detergente di alta qualità che abbia la qualifica SF, SG o SH dell'API (American Petroleum Institute).

Prima di ciascun uso, assicuratevi che l'olio si trovi fra i livelli ADD (rabbocco) e FULL (pieno) (Fig. 5). Se il livello è più basso, aggiungetene.

1. Portate il tosaerba su una superficie piana e pulite la superficie attorno alla stecca dell'olio.
2. Togliete la stecca, facendo ruotare il tappo di 1/4 di giro in senso antiorario.

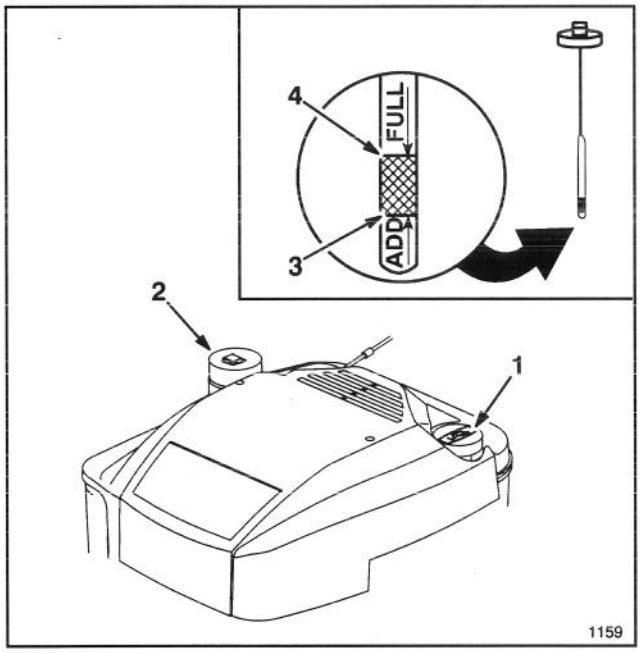

Figura 5

1. Stecca di livello
2. Tappo del servatoio dell'olio
3. Livello ADD (rabbocco)
4. Livello FULL (pieno)

3. Asciugate la stecca ed inseritela nel foro di rabbocco. Ruotate il tappo di 1/4 di giro in senso orario. Poi togliete la stecca e controllate il livello dell'olio (Fig. 5). Se il livello è basso, aggiungete tanto olio quanto basta ad arrivare al livello FULL sulla stecca. **NON RIEMPITE OLTRE IL LIVELLO FULL. POTRESTE CAUSARE DANNI AL MOTORE AL MOMENTO DELL'AVVIAMENTO. VERSATE L'OLIO LENTAMENTE.**

Nota: controllate il livello dell'olio ogni volta che usate il tosaerba oppure ogni cinque ore di servizio. La prima volta dovrete cambiarlo dopo le prime due ore di servizio; in seguito dovrete cambiarlo ogni 25 ore. In condizioni di polvere o sporco eccessivi, saranno necessari dei cambi d'olio più frequenti.

4. Inserite la stecca nel foro di rabbocco e ruotate il tappo di 1/4 di giro in senso orario per chiudere.

RIEMPIRE DI BENZINA IL SERBATOIO

Nota: la Toro raccomanda calorosamente di usare benzina fresca, pulita e **SENZA PIOMBO**, di grado normale in tutti i produtti Toro provvisti di motore a benzina. La benzina senza piombo brucia in modo più pulito, prolunga la vita del motore e garantisce un buon avviamento perché riduce l'accumulo di depositi nella camera di combustione. Si potrà usare benzina con piombo se quella senza piombo non è disponibile.

1. Pulite attorno al tappo del serbatoio di benzina e rimuovete il tappo del serbatoio (Fig. 5). Riempite il serbatoio di benzina senza piombo fino a 6-13 mm (1/4-1/2") dall'orlo del serbatoio.
2. Rimettete il tappo del serbatoio ed asciugate la benzina eventualmente fuoriuscita.

IMPORTANTE: non mischiate l'olio con la benzina. Mai usare metanolo, benzina contenente metanolo, gasohol contenente oltre il 10% di etanolo, benzina super o spirito per evitare eventuali danni al sistema carburante del motore.

PRIMA DELL'USO

ATTENZIONE

PERICOLO: il carburante è estremamente infiammabile ed esplosivo in certe condizioni. Mentre lo maneggiate, NON FUMATE e tenetelo a distanza da fiamme vive e scintille. Mai acquistare una scorta di carburante di oltre 30 giorni; tenetela in un contenitore approvato. Tenete il carburante fuori della portata dei bambini.

Riempite il tosaerba di carburante all'aperto e solo a motore freddo. Riempite il serbatoio fino a 6-13 mm (1/4-1/2") dall'orlo del foro di rabbocco. Questo spazio servirà ad assorbire l'espansione del carburante. Servitevi di un imbuto per evitare la fuoriuscita di carburante ed asciugate quella eventualmente versata.

La Toro raccomanda inoltre l'uso regolare dello stabilizzante/condizionatore Toro in tutti i suoi prodotti a benzina, sia durante i periodi d'uso che in quelli di rimessaggio. Lo stabilizzante/condizionatore della Toro pulisce il motore durante il funzionemento evitando la formazione di depositi gommosi di vernice nei periodi di rimessaggio.

NON VERSATE ADDITIVE NEL CARBURANTE CHE NON SIANO PRODOTTI PER LA STABILIZZAZIONE DEL CARBURANTE STESSO DURANTE IL RIMESSAGGIO, COME LO STABILAZZANTE/ CONDIZIONATORE DELLA TORO O UN PRODOTTO SIMILE. LO STABILIZZANTE/CONDIZIONATORE DELLA TORO È A BASE DI DISTILLATO DI PETROLIO. LA TORO NON RACCOMANDA STABILIZZANTI A BASE ALCOLICA, COME ETANOLO, METANOLO O ISOPROPILE. NON AGIUNGETE ADDITIVI PER CERCARE DI INCREMENTARE LA POTENZA O IL RENDIMENTO DELL'ATTREZZO.

SUGGERIMENTI PER IL RICICLAGGIO

SUGGERIMENTI GENERALI

Per ottenere prestazioni di taglio ottimali ed il migliore aspetto del prato, seguite queste istruzioni quanto falciate sia erba che foglie.

- Mantenete la lama affilata per tutta la stagione di taglio. Dovrete periodcamente limare le tacche sulla lama.
- Tagliate solo erba o foglie asciutte. Se sono bagnate, erba e foglie tendono ad ammucchiarsi e potrebbero causare l'intasamento del tosaerba o l'inceppamento del motore. Potrebbe anche essere facile scivolarvi sopra e cadere.

ATTENZIONE

- **L'erba bagnata può farvi scivolare e venire a contatto con la lama.**
- **Il contatto con la lama può ferirvi gravemente.**
- **Usate il tosaerba solo in condizioni asciutte.**

- Regolate il motore nella posizione di massima velocità, in quanto offre i risultati migliori di taglio.
- Dopo ogni taglio, pulite i resti di erba e foglie dal lato inferiore del tosaerba.
- Mantenete il motore in buone condizioni. Le operazioni di taglio e sminuzzamento dell'erba richiedono maggiore potenza effettiva del tosaerba.
- Sostituite più frequentemente il filtro dell'aria. Le operazioni di taglio e sminuzzamento dell'erba sollevano nell'aria più particelle e polvere del solito: queste intasano il filtro dell'aria e riducono le prestazioni del tosaerba.

TAGLIO DELL'ERBA

- L'erba cresce a velocità diversa a seconda del periodo dell'anno. D'estate, quando fa caldo, l'altezza di taglio migliore è di solito alle regolazioni C, D o E. Tagliate solo un terzo dello stelo alla volta. Non raccomandiamo un taglio con una regolazione inferiore a C, a meno che l'erba non sia rada oppure si sia in autunno, quando la crescita dell'erba comincia a rallentare.
- Quando tagliate erba più alta di 15 cm, è una buona idea fare una prima passata alla regolazione di taglio più alta ed alla velocità di passata più bassa, e poi ripassare ad una regolazione di taglio più bassa, per ottenere un migliore aspetto del prato. Se l'erba è troppo alta e le foglie si accumulano sull'erba, il tosaerba potrebbe intasarsi e causare l'inceppamento del motore.
- Alternate la direzione di taglio. Ciò aiuterà a disperdere lo sminuzzamento sul prato per una fertilizzazione omogenea.

Se l'aspetto finale del prato non vi soddisfa, provate uno o più dei seguenti rimedi:

- affilate la lama;
- camminate ad un'andatura più lenta mentre tosate;
- alzate la regolazione di taglio;
- tagliate l'erba più di frequente;
- tosate sovrapponendo parte delle strisce di taglio invece di tosare un'intera striscia alla volta;
- passate di nuovo il tosaerba sulle zone di contorno;

TAGLIO DELLE FOGLIE

- A taglio terminato, assicuratevi sempre che il 50% del prato sia visibile sotto la copertura di foglie tagliate. Ciò potrebbe richiedere uno o più passaggi sopra le foglie.
- Se le foglie non vengono sminuzzate abbastanza da nascondersi nell'erba, adottate un'andatura più lenta.
- Se tagliate parecchie foglie di quercia, in primavera è opportuno aggiungere all'erba del concime calcareo, che ne riduce l'acidità.

ISTRUZIONI D'USO

AVVIAMENTO, ARRESTO ED AUTOPROPULSIONE

COMANDI - La manetta del gas, la barra di comando autopropulsione (solo nei modelli ad autopropulsione) e la cordicella a strappo si trovano sulla stegola superiore (Fig. 7).

1. Inserite il filo nella candela (Fig. 6).

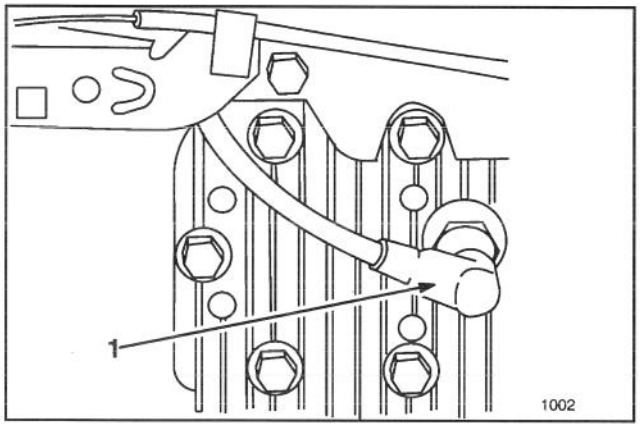

Figura 6

1. Filo della candela

2. AVVIAMENTO—Spostate in avanti la manetta del gas su CHOKE (starter) (Fig. 7). Tirate fuori la cordicella a strappo finché non se ne elimina l'allentamento. Poi, per avviare il motore datele uno strattone deciso. Ad avviamento venuto, spostate la manetta su "rapido" o regolate la desiderata velocità del motore.

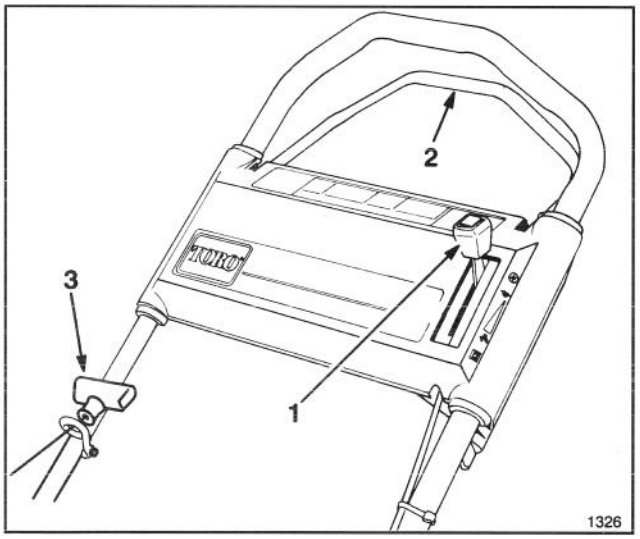

Figura 7

1. Manetta del gas
***2. Barra di controllo autopropulsione**
3. Cordicella a strappo
*** modello ad autopropulsione**

3. ARRESTO (Fig. 7)—Per arrestare il motore, spostare all'indietro la manetta del gas su ENGINE OFF (motore spento). Se il tosaerba sarà lasciato incustodito, staccate il filo dalla candela.

4. TRAZIONE (modello ad autopropulsione) (Fig. 8)—Per usare l'autopropulsione, spostate la barra di comando verso le stegole. Per disinserire l'autopropulsione, rilasciate la barra.

Nota: le ruote sono dotate di frizioni a ruota libera che permettono di tirare indietro il tosaerba più facilmente quando la trazione è disattivata. Per disinserirle, il tosaerba va spinto in avanti di almeno 2,5 cm (1") dopo aver disattivato la trazione.

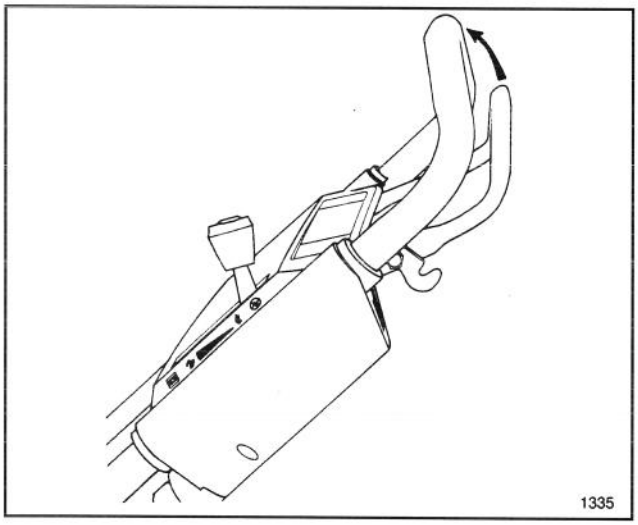

Figura 8

USO DELL'OTTURATORE DEL TUNNEL DI SCARICO

1. Assicurateri che il motore sia spento.

2. Aprite lo sportello di scarico ed inserite il tappo nell'apertura del tunnel stesso (Fig. 9).

3. Spingete il tappo fino in fondo nell'apertura del tunnel di scarico.

4. Abbassate lo sportello di scarico sopra il tappo.

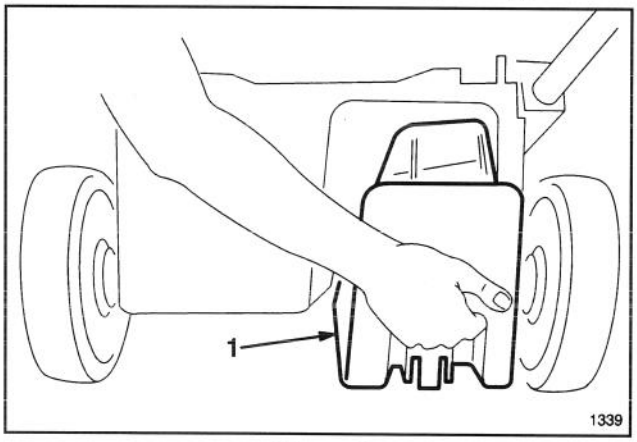

Figura 9

1. Otturatore

USO DEL SACCO DI RACCOLTA DELL'ERBA

1. Fermate il motore ed aspettate che tutte le parti si arrestino.

2. INSTALLAZIONE DEL SACCO—Sollevate il portello di scarico, fate scorrere lo scivolo attaccato al sacco nell'apertura di scarico ed ancorate il telaio del sacco al supporto di montaggio (Fig. 10). Lasciate che il portello di scarico resti appoggiato sul sacco (Fig. 11).

Nota: assicurarsi che il portello del sacco di raccolta sia completamente chiuso contro il sacco prima di installare quest'ultimo sul tosaerba.

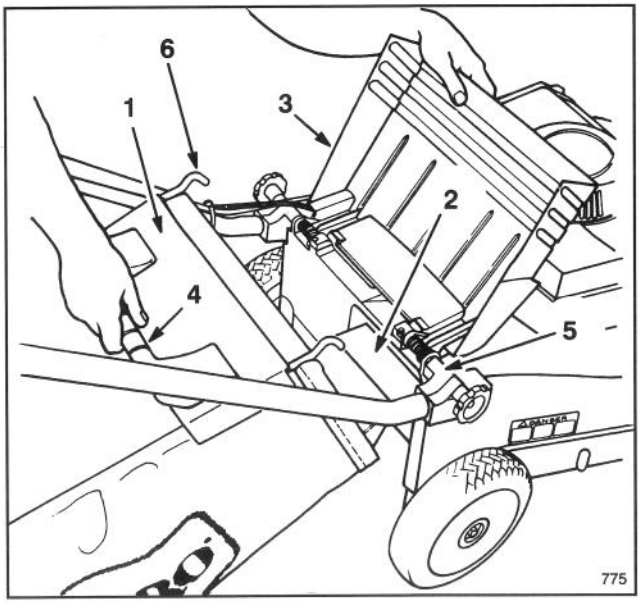

Figura 10

1. Portello del sacco di raccolta
2. Scivolo del sacco
3. Portello di scarico
4. Manico del sacco
5. Supporto di montaggio
6. Gancio del telaio del sacco

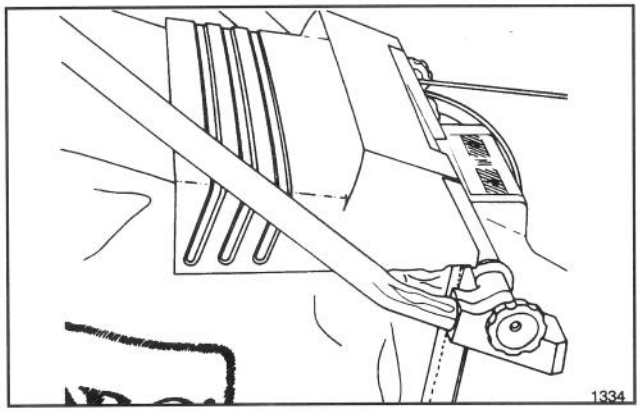

Figura 11

3. RIMOZIONE DEL SACCO—**Arrestate il motore ed attendete che tutte le parti si arrestino**. Per vostra protezione, quando il motore è in moto tenete sempre le mani ed i piedi a distanza dallo chassis del tosaerba. Sollevate il portello di scarico e, mantenendolo aperto, prendete il sacco per il manico ed estraetelo dal tosaerba. Chiudete nuovamente il portello.

PERICOLO

- **Fili d'erba tagliati ed altri detriti possono essere scagliati fuori da un tunnel di scarico aperto.**
- **Oggetti scagliati con forza sufficiente possono causare lesioni anche fatali all'operatore ed agli astanti.**
- **Non aprite mai il portello del tunnel di scarico quando il motore gira, a meno che non siano sicuramente installati il sacco di raccolta o l'otturatore del tunnel di scarico.**

PERICOLO

- **Un sacco di raccolta logoro potrebbe permettere a pietruzze ed altri detriti del genere di essere scagliati in direzione dell'operatore o degli astanti.**
- **Gli oggetti scagliati possono causare gravi o fatali lesioni all'operatore od agli astanti.**
- **Controllate frequentemente il sacco di raccolta. Se è danneggiato, installate un nuovo sacco di ricambio TORO che rechi questa avvertenza o una simile.**

Nota: quando si smonta il sacco, lo scivolo relativo raccoglie eventuali resti d'erba falciata che intasino l'apertura di scarico. Se questa resta ancora otturata, eliminate gli eventuali rimasugli d'erba dal tosaerba.

4. SVUOTAMENTO DEL SACCO—Afferrate il sacco per il manico ed il lato posteriore. Sollevate il portello del sacco e gradualmente inclinate in avanti il sacco per vuotare l'erba tagliata.

REGOLAZIONE DELL'ALTEZZA DI TAGLIO

L'esclusivo sistema SmartWheel™ della Toro offre un semplice metodo di determinazione della giusta altezza di taglio.

Lo SmartWheel ha due scale di taglio: RADO/NORMALE e ABBONDANTE, per assicurare la giusta registrazione dell'altezza di taglio per qualsiasi condizione. Usate la scala RADO/NORMALE per la maggior parte delle operazioni di taglio durante i mesi caldi. La scala ABBONDANTE serve per l'erba folta, umida e corposa che di solito cresce in primavera.

In generale, si raccomanda:

- di tagliare l'erba normalmente alle regolazioni C, D o E, o di mantenerla ad un'altezza di 5-7,5 cm;
- di non tagliare al di sotto della regolazione C a meno che l'erba non sia rada o sia autunno inoltrato, quando la crescita dell'erba comincia a diminuire. Quando si taglia erba alta, potreste adottare un'altezza di taglio superiore ed una velocità di avanzamento inferiore, per poi eseguire una seconda passata ad una regolazione più normale. Se l'ierba è troppo alta e lascia mucchietti sul prato, il tosaerba potrebbe intasarsi e causare l'inceppamento del motore.
- Lo SmartWheel calcola l'adeguata regolazione per assicurare che non si tagli più di un terzo dello stelo dell'erba ad ogni passata.

1. Prima di avviare il motore e cominciare a tosare, spingete il tosaerba sull'erba. Fermatelo quando le lettere del disegno SmartWheel sulla ruota posteriore sinistra sono in posizione verticale (Fig. 12).

2. Seguendo lo schema SmartWheel (Fig. 12), paragonate l'altezza degli steli dell'erba alle lettere presenti sul copricinghia. Il lettera che corrisponde all'altezza dei fili d'erba rappresenta la giusta altezza di taglio.

ISTRUZIONI D'USO

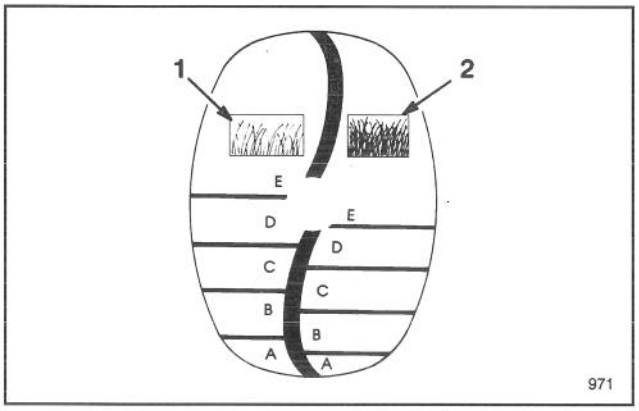

Figura 12

1. Scala di taglio per erba rada/normale
2. Scala di taglio per erba folta

3. Spingete la leva di regolazione del taglio con uno o due dita (Fig. 13).

Per sollevare le ruote, spingete la levetta per rilasciare la leva di regolazione del taglio e tirate il tosaerba verso l'alto. Quando arrivate all'altezza desiderata, rilasciate la levetta. Per abbassare il tosaerba, spingete la leva di regolazione del taglio per rilasciare la levetta e spingete il tosaerba verso il basso **spingendolo allo stesso tempo in avanti sulle ruote.** Per individuare l'altezza giusta, usate l'indicatore sull'asta di collegamento. Tutte le ruote si portano automaticamente alla stessa altezza.

4. Prima di usare il tosaerba, accertatevi che la levetta di regolazione dell'altezza sia bene in posizione. L'altezza del tosaerba non dovrebbe cambiare quando l'altezza di taglio è regolata saldamente.

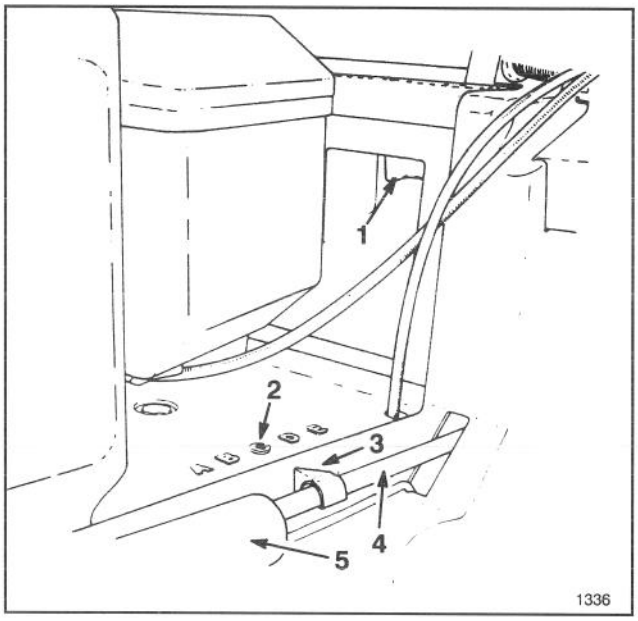

Figura 13

1. Leva di regolazione dell'altezza taglio
2. Asta di collegamento dell'altezza di taglio
3. Indicators
4. Asta di collegamento
5. Coperchio molla

MANUTENZIONE

ATTENZIONE

- **Il motore potrebbe accendersi accidentalmente.**
- **Un'accensione accidentale del motore potrebbe causare gravi lesioni all'operatore ed agli astanti.**
- **Prima di compiere qualsiasi regolazione o procedura di manutenzione, staccate il filo dalla candela.**

PULIZIA DEL FILTRO DELL'ARIA

In condizioni d'uso normale dovrete pulire il filtro dell'aria ogni 25 ore di servizio. Se il tosaerba viene utilizzato in condizioni di sporcizia o polvere, il filtro andrà pulito con maggiore frequenza.

1. Spegnete il motore e staccate il filo dalla candela (Fig. 6).

2. Togliete le viti che fissano il coperchio del filtro dell'aria al motore (Fig. 14). Sollevate il coperchio e pulitelo accuratamente.

3. Togliete il filtro di carta (Fig. 14) e gettatelo.

4. Installate un filtro nuovo.

5. Richiudete il coperchio avvitandone le viti.

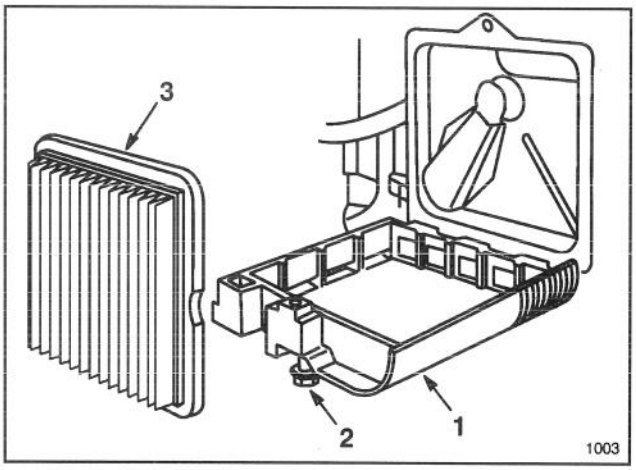

Figura 14

1. Coperchio
2. Vite
3. Filtro di carta

IMPORTANTE: non fate funzionare il motore senza il filtro dell'aria, perché questo può usurare rapidamente il motore danneggiando il tosaerba.

MANUTENZIONE

SOSTITUZIONE DELLA CANDELA

Usate una candela CHAMPION RJ19LM o di tipo equivalente. La giusta distanza fra gli elettrodi è 0,8 mm (0,030"). Rimuovete la candela ogni 25 ore di servizio e controllatene le condizioni.

1. Spegnete il motore e staccate il filo dalla candela (Fig. 6).

2. Pulite attorno alla candela e toglietela dalla testata del cilindro.

IMPORTANTE: sostituite le candele incrinate, rovinate o eccessivamente sporche. Non sabbiate, scrostate o pulite gli elettrodi, perché le particelle di metallo potrebbero staccarsi, entrare nel cilindro e quindi danneggiare il motore.

3. Fissate la distanza fra gli elettrodi a 0,76 mm (0,030") (Fig. 15). Installate la candella correttamente distanziata e la relativa guarnizione. Serratela bene a 20 N·m (15 pd-lb).

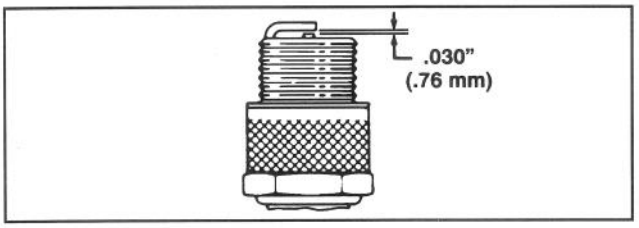

Figura 15

DRENAGGIO DEL CARBURANTE

1. Spregnete il motore e aspettate che si raffreddi. Staccate il filo dalla candela (Fig. 6).

Nota: drenate il carburante sempre a motore freddo.

2. Togliete il tappo dal serbatoio (Fig. 5) e, mediante una pompa a sifone, drenate il carburante in una tanica pulita.

Nota: questa è l'unica procedura raccomandata per il drenaggio del carburante.

RIEMPIRE D'OLIO IL BANCO MOTORE

Cambiate l'olio dopo le prime due ore d'uso e poi ogni 25 ore di servizio. Siccome l'olio caldo può essere drenato più facilmente e porta più contaminanti di quello freddo, fate girare il motore per uno o due minuti prima di drenarlo.

1. Fermate il motore e staccate il filo dalla candela (Fig. 6).

2. Sollevate il portello di scarico ed estraetene il sacco di raccolta. Drenate il carburante dal serbatoio, seguendo le istruzioni relative a pagina 9.

3. Ricollegate il filo della candela.

4. Poiché l'olio caldo si versa meglio e contiene più agenti contaminanti dell'olio freddo, fate girare il motore finché non si spegne da solo.

5. Staccate il filo dalla candela.

6. Inclinate il tosaerba sul fianco sinistro. Togliete il tappo di drenaggio dal lato inferiore del tosaerba usando una chiave esagonale da 9,5 mm (3/8") con una chiave per giralo (Fig. 16). Inserite una bacinella di raccolta sotto il tosaerba.

7. Abbassate il tosaerba facendo drenare l'olio nella bacinella.

8. Dopo il drenaggio, pulite e rimettete il tappo di drenaggio, pulendo l'olio eventualmente fuoriuscito.

9. Rialzate il tosaerba.

10. Riempite il motore con olio nuovo seguendo le istruzioni relative a pagina 4.

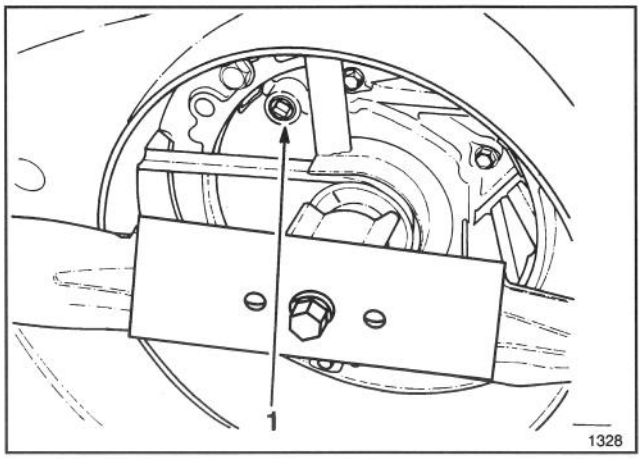

Figura 16

1. Foro di drenaggio

REGOLAZIONE DELLA MANETTA DEL GAS

La regolazione della manetta può rendersi necessaria quando il motore non s'accende o non si ferma. Ogni volta che si installa un nuovo filo della manetta, la manetta stessa va regolata.

1. Spegnete il motore e staccate il filo dalla candela (Fig. 6).

2. Togliete le 2 viti dal coperchio del motore e sollevate il coperchio (Fig. 17).

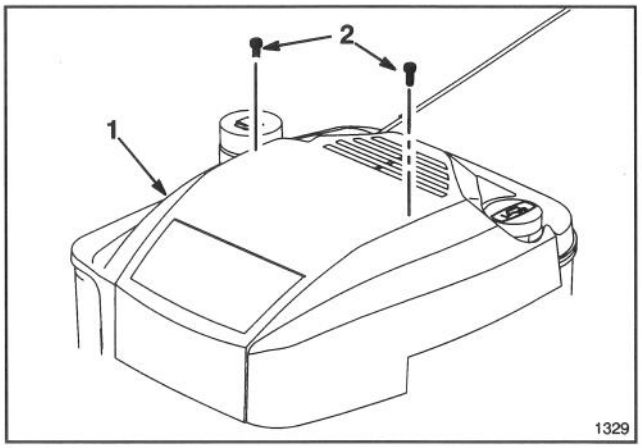

Figura 17

1. Coperchio **2. Viti (2)**

3. Spostate avanti la manetta del gas su "rapido" (Fig. 7).

4. Allentate la vite del fermafilo fino a che il filo della manetta riesce a scorrere (Fig. 18).

5. Muovete il cavo destro o sinistro della manetta del gas finché i fori nella leva e nella staffa della manetta del gas non siano allineati (Fig. 18).

6. Tirate leggermente il cavo della manetta del gas per eliminarne qualsiasi gioco e serrate la vite del morsetto del cavo per bloccarne la regolazione.

7. Reinstallate il coperchio con le 2 viti.

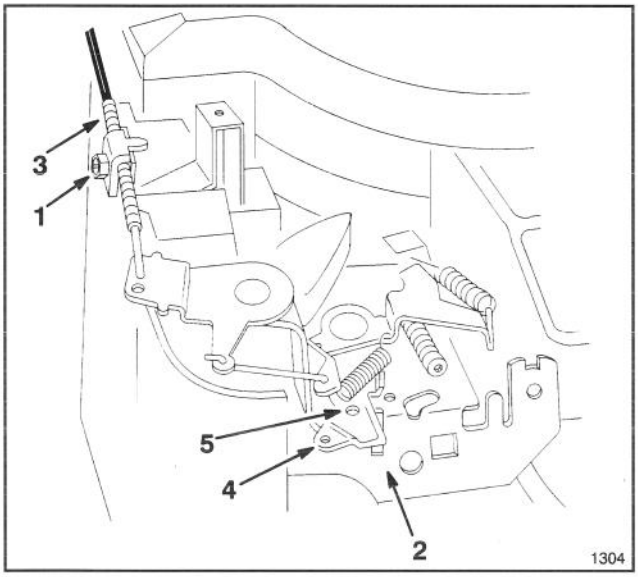

Figura 18

1. Vite del fermafilo
2. Supporto della manetta
3. Filo della manetta del gas
4. Leva della manetta
5. Fori allineati

REGOLAZIONE DELLA TRAZIONE (modello ad autopropulsione)

Se il tosaerba non si muove o se tende ad avanzare anche quando la trazione è disinserita, regolate il filo di comando trazione.

1. Fermate il motore.

2. Ruotate il pomello di regolazione (Fig. 19) di 1/2 giro in senso orario per tendere la cinghia di trasmissione o di 1/2 giro in senso antiorario per allentarla. Mentre ruotate il pomello, mantenete il filo di controllo in modo da evitare che s'impigli.

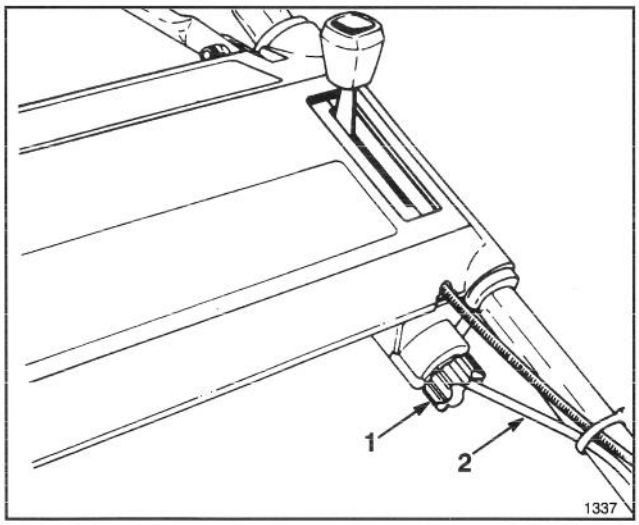

Figura 19

1. Pomello di regolazione
2. Filo di controllo

3. Per controllare la regolazione della trazione, premete lentamente la barra di comando verso le stegole. La regolazione è giusta quando si avverte resistenza con la barra di comando a circa 25 mm (1") dalla stegola superiore (Fig. 20).

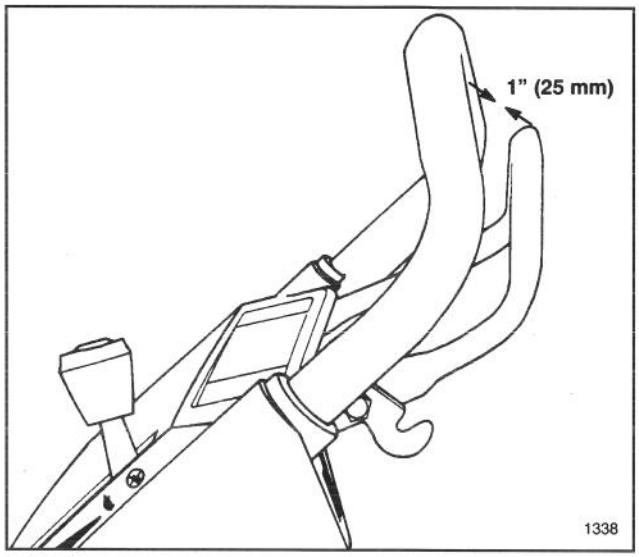

Figura 20

4. Se dopo la regolazione si verificano ancora perdita di trazione o innesto errato, ripetere le istruzioni 2 e 3 fino a che la regolazione sia messa a punto.

ISPEZIONE, RIMOZIONE, AFFILATURA DELLA LAMA DI TAGLIO

1. Spegnete il motore e staccate il filo dalla candela (Fig. 6).

2. Drenate il carburante dal serbatoio seguendo le istruzioni relative a pagina 9.

3. Inclinate il tosaerba sul fianco destro (Fig. 21). Evitate di far girare la lama: ne potrebbero risultare dei problemi d'accensione.

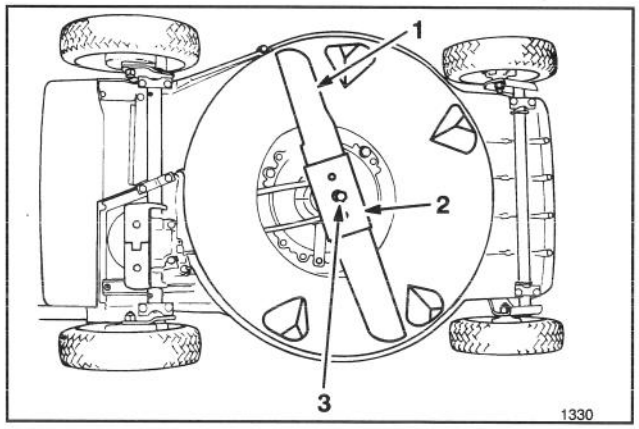

Figura 21

1. Lama
2. Supporto della lama
3. Bullone e rosetta di sicurezza della lama

4. ISPEZIONE DELLA LAMA DI TAGLIO—Esaminate attentamente la lama di taglio per controllare se è affilata o usurata, soprattutto nel punto d'incontro delle parti piatte e di quelle curve (Fig. 22A). Sabbia e materiale abrasivo possono consumare il metallo che raccorda le parti piatte e curve della lama, perciò controllatela prima di usare il tosaerba. Se notate usura o crepe (Figg. 22B & C), sostituite la lama seguendo l'istruzione 5.

Nota: per ottenere prestazioni ottimali, sostituite la lama TORO prima di ogni stagione di taglio. Nel corso dell'anno, limate via le piccole tacche per mantenerla ben affilata.

MANUTENZIONE

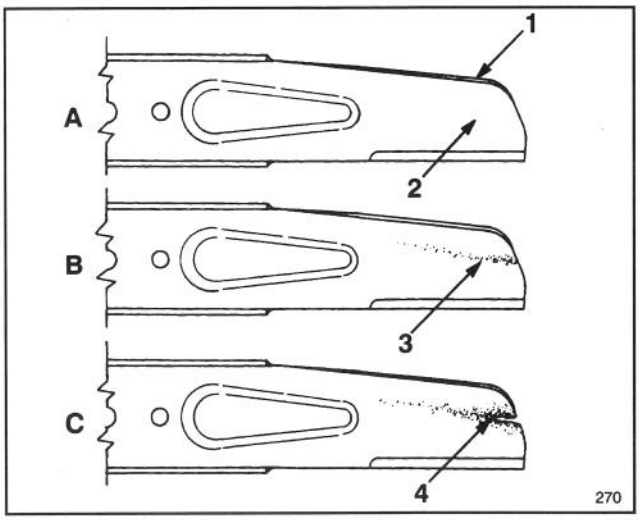

Figura 22

1. Alettatura
2. Parte piatta della lama
3. Usura
4. Formazione di una crepa

PERICOLO

- **Una lama usurata o danneggiata potrebbe rompersi ed un pezzo di essa potrebbe essere scagliato nell'area dell'operatore o dei circostanti.**
- **Un pezzo di lama potrebbe causare gravi o fatali lesioni all'operatore od agli astanti.**
- **Ispezionate periodicamente la lama ricercando usura o danni.**
- **Sostituite le lame eventualmente usurate o danneggiate.**

ATTENZIONE

- **Se si usa il tosaerba senza aver installato il supporto della lama, questa potrebbe flettersi, piegarsi o spezzarsi.**
- **La rottura della lama può causare all'operatore od agli astanti lesioni gravi o anche letali.**
- **Non usare il tosaerba senza il supporto della lama.**

5. RIMOZIONE DELLA LAMA—Con la mano ben guantata o protetta da uno straccio, tenete ferma un'estremità della lama. Rimovete il bullone, la rosetta di sicurezza, il supporto della lama e la lama stessa (Fig. 20).

6. AFFILATURA DELLA LAMA—Con una lima, affilate il lato superiore della lama (quello rivolto verso il lato superiore dello chassis del tosaerba), badando a mantenere l'angolo di taglio originale (Fig. 23). La lama rimarrà ben bilanciata se affilandola eliminate la stessa quantità di metallo da entrambe le estremità di taglio.



Figura 23

IMPORTANTE: controllate la bilanciatura della lama mediante un bilanciatore di lame che potrete acquistare economicamente in un qualsiasi negozio di ferramenta. Una lama ben bilanciata rimarrà ferma in posizione orizzontale, mentre una lama sbilanciata si fermerà sul lato più pesante. Se lama non risulta bilanciata, continuate ad affilare il lato più pesante.

7. Installate la lama TORO be affilata e bilanciata, il supporto della lama, la rosetta di sicurezza e il bullone della lama. Per una corretta installazione, l'alettatura deve essere puntata verso il lato superiore dello chassis del tosaerba. Serrate il bullone della lama a 68 N·m (50 ft-lb).

LUBRIFICAZIONE

Ogni 25 ore di servizio od alla fine della stagione di taglio, si dovranno lubrificare le ruote anteriori e posteriori.

1. Lubrificate l'interno dei bulloni delle ruote anteriori con 2 o 3 gocce d'olio. Fate girare le ruote per distribuire bene l'olio nelle boccole ed asciugate l'olio in eccesso.

2. MODELLI AD AUTOPROPULSIONE—Drenate il carburante seguendo le istruzioni relative a pagina 9.

3. Portate l'altezza di taglio sulla regolazione più alta (E).

4. Inclinate il tosaerba sul fianco sinistro. Pulite gli ingrassatori con uno straccio pulito (Fig. 24) ed applicate due o tre pompate di grasso multiuso No. 2 a base di litio con un'apposita pompa.

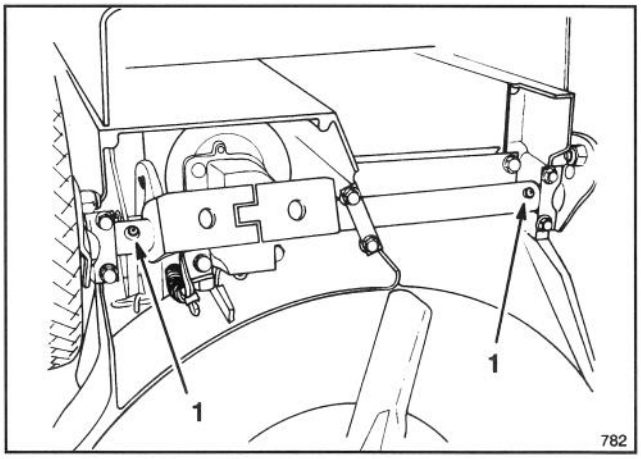

Figura 24

1. Ingrassatore (modello ad autopropulsione)

PULIZIA DELLO CHASSIS

Lato inferiore dello chassis

Per garantire prestazioni ottimali, tenete pulito il lato inferiore dello chassis del tosaerba. In particolare, tenete pulite le piastre di spinta da tutti i resti di erba e foglie (Fig. 26).

Metodo di lavaggio

Dopo ogni taglio, seguite questa procedura per eliminare dal lato inferiore dello chassis tutti i residui.

1. Mettete il tosaerba su una superficie piatta, di cemento o asfalto, nei pressi di una manichetta dell'acqua.
2. Avviate il motore.
3. Tenendo la manichetta all'altezza delle stegole, orientate il getto d'acqua sul terreno esattamente di fronte alla ruota posteriore destra (Fig. 25). La lama rotante porterà l'acqua sotto lo chassis eliminando i residui di erba e foglie. Lasciate scorrere l'acqua per alcuni minuti o finché non vedete più residui uscire da sotto il tosaerba.

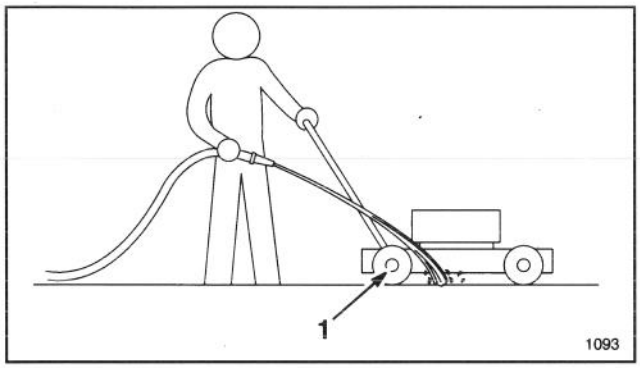

Figura 25

1. Ruota posteriore destra

4. Arrestate il motore.
5. Chiudete il rubinetto dell'acqua.
6. Riavviate il motore e lasciatelo girare per alcuni minuti, perché l'acqua si asciughi da tutti i componenti del tosaerba.

Metodo di raschiamento

Se il lavaggio con acqua non elimina tutti i detriti dal lato inferiore dello chassis, inclinate il tosaerba e raschiateli via.

1. Arrestate il motore e staccate il filo dalla candela (Fig. 6).
2. Drenate il carburante dal serbatoio, seguendo le istruzioni relative a pagina 9.

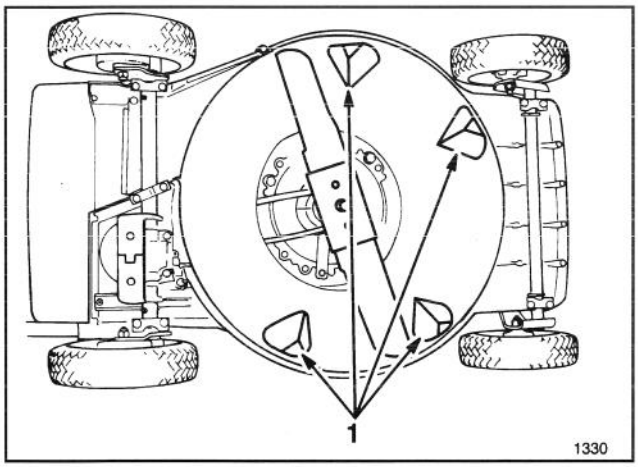

Figura 26

1. Piastre di spinta

3. Inclinate il tosaerba sul fianco sinistro (Fig. 26).
4. Eliminate lo sporco ed i resti di erba grattandoli via con un raschietto di legno. Fate attenzione a non ferirvi sulle bave e sugli spigoli vivi dello chassis.
5. Rimettete il tosaerba in posizione verticale.
6. Riempite di nuovo il serbatoio del carburante.
7. Ricollegate il filo della candela.

RIMESSAGGIO

1. Per il rimessaggio a lungo termine, raccomandiamo che dreniate il carburante dal serbatoio o che prima del remessaggio usiate uno stabilizzante. Per il drenaggio della benzina, seguite le istruzioni relative a pagina 9. Fatto ciò, avviate il motore, lasciandolo girare al minimo finché non si sia consumato tutto il carburante rimasto nel tubo ed il motore non si sia fermato. Ripetete la procedura d'avviamento altre due volte, per assicurarvi che il motore sia privo di carburante. Se non drenate il carburante, si formeranno dei depositi gommosi di vernice che potranno causare difficoltà di funzionamento del motore o addirittura problemi d'avviamento.

Il carburante va lasciato nel serbatoio solo se prima del rimessaggio vi si è aggiunto uno stabilizzante/condizionatore come quello della Toro. Lo stabilizzante/condizionatore della Toro è a base di distillato di petrolio. La Toro non raccomanda stabilizzanti a base alcolica, come etanolo, metanolo o isopropile. Usate lo stabilizzatore nelle quantità raccomandate rispettando le istruzioni stampate sul contenitore. In condizioni normali tutti gli additivi per carburante sono attivi per 6-8 mesi.

2. Drenate l'olio seguendo le istruzioni relative a pagina 9. Fatto ciò, non riempite il motore d'olio prima d'aver portato a termine le istruzione seguenti (3-10).
3. Togliete la candela e versate 30 ml (due cucchiai) d'olio SAE 30 nel foro del cilindro. Tirate lentamente la cordicella d'avviamento per distribuire l'olio all'interno del cilindro. Rimettete la candela e serratela a 20 N·m (15 pd-lb). **NON REINSERITE IL FILO NELLA CANDELA.**
4. Pulite lo chassis seguendo le istruzioni relative a pagina 11.
5. Controllate le condizioni della lama di taglio seguendo le istruzioni relative a pagina 10.
6. Serrate tutti i dadi, i bulloni e le viti.
7. Pulite lo sporco, i resti d'erba tagliata ed i rifiuti dalle parti esterne del motore, dalle alette e dalla parte superiore dello chassis.
8. Pulite il filtro dell'aria seguendo le istruzioni relative a pagina 8.
9. Lubrificate le ruote seguendo le istruzioni relative a pagina 11.
10. Ritoccate la vernice di tutte le parti scrostate o arrugginite. La vernice Re-Kote della Toro è disponibile pressi i rivenditori autorizzati della TORO.
11. Riempite d'olio il banco motore seguendo le istruzioni relative a pagina 4.
12. Riponete il tosaerba in un luogo asciutto e pulito. Coprite la macchina per proteggerla e mantenerla pulita.

IDENTIFICAZIONE DEL PRODOTTO

Sul lato destro dello chassis, vicino al portello di scarico, si trova una decalcomania riportante il numero di modello e di serie del tosaerba. Nella corrispondenza relativa al vostro tosaerba o quando richiedete pezzi di ricambio, fate sempre riferimento ad entrambi i numeri.

ASSISTENZA TORO

Se mai aveste bisogno d'assistenza (riguardo sicurezza, messa in opera, manutenzione o localizzazione dei guasti), mettetevi in contatto con il vostro distributore o rivenditore autorizzato della TORO. I rivenditori ed i distributori, oltre ad avere tecnici specializzati, hanno a disposizione accessori e pezzi di ricambio approvati dalla fabbrica. Sul vostro prodotto Toro, usate solo accessori e pezzi di ricambio TORO genuini.

DIARO DELLA MANUTENZIONE

Data	Ore di servizio	Riempimento d'olio del banco motore	Filtro dell'aria	Lubrificazione	Candela	Rimessaggio invernale	Notes:


TORO®