TORO®

SERIENR. 20801B-4900001 OCH HÖGRE
SERIENR. 20806B-4900001 OCH HÖGRE

INSTRUKTIONSBOK

48 CM RECYCLER®

Gräsklippare

⚠ SÄKERHETS FORESKIFTER

Felaktig användning eller felaktigt underhåll av denna gräsklippare av ägare eller användare kan resultera i skada. Följ dessa säkerhetsföreskrifter för att minska olycksrisken och beakta alltid varningssymbolen ⚠ Underlåtenhet att följa dessa föreskrifter kan resultera I kroppsskada.

VARNING! Motorns avgaser innehåller kolmonoxid som är en luktfri, giftig gas. För delstaten Kalifornien är kolmonoxid också känd för att orsaka födselskador. Kör inte motorn inomhus eller slutet rum.

FÖRE KÖRNING

1. Läs denna instruktionsbok nogrannt innan du använder gräsklipparen. Bekanta dig med reglagen och hur klipparen fungerar. Låt aldrig barn köra klipparen. Tillåt aldrig barn under 16 år att köra gräsklipparen. Låt aldrig vuxna köra gräsklipparen utan att ha erhållit erforderliga instruktioner.

2. Den som kör gräsklipparen är ansvarig för att hålla alla andra borta från arbetsområdet, speciellt barn och husdjur. Var noga med att ta bort pinnar, stenar, ståltråd och annan bråte som kan fångas upp och kastas ut av gräsklipparen. Se upp för främmande föremål medan du klipper gräset.

3. Var klädd i långbyxor och rejäla skor. Kör inte maskinen med sandaler på eller barfota. Inga smycken eller fladdriga plagg.

4. Kontrollera bränslenivån innan motorn startas. Fyll inte tanken inomhus, när motorn är igång eller innan motorn har svalnat något efter körning. Torka upp spilld bensin innan motorn startas.

5. Behåll samtliga skyddsplåtar och säkerhetsanordningar på plats. Reparera eller byt ut skadade delar inklusive dekaler. Kontrollera alla säkerhetsanordningar före varje användning.

6. Drivningen på den självgående modellen är konstruerad så att klipparen stannar om man släpper reglaget. Se till att drivningen fungerar som den ska före varje körning.

7. Eftersom bränslet är mycket eldfarligt skall det hanteras med försiktighet.

- **A.** Använd en godkänd behållare.
- **B.** Tanka utomhus, ej inomhus, **FYLL ALDRIG PÅ BENSIN MED MOTORN IGÅNG ELLER VARM.**
- **C.** Skruva på bensinbehållarens lock och tanklocket och torka upp ev. spilld bensin innan motorn startas.

UNDER KÖRNING

8. Kör inte motorn inomhus.

9. Ställ inte gräsklipparen på högkant när du startar motorn. Om det behövs, luta gräsklipparen så att bladet riktas bort från både den som använder gräsklipparen och personer i närheten.

10. Se till att du alltid har bra fotfäste. Håll ett säkert grepp om handtaget och gå; spring inte. Kör aldrig maskinen i vått gräs. Klipp bara i dagsljus eller god elektrisk belysning.

11. Klipp grässluttningar från sida till sida; inte uppifrån och ner. Var mycket försiktig när du byter riktning på sluttningar. Klipp inte mycket branta sluttningar. Använd halksäkra skodon på sluttningar.

12. Använd alltid skyddsglasögon eller ögonskydd vid klippning för att skydda ögon från främmande föremål som kan kastas ut ur maskinen.

13. Håll ansikte, händer och fötter borta från rotorknivshuset och knivbladet när motorn är igång. Rotorbladet kan åsamka skador på händer och fötter.

14. Håll dig bakom handtaget tills dess motorn stannat och alltid borta från utkastaröppningen.

15. När gräs ska tömmas i säck, ska motorn först stängas av. Stå kvar bakom handtaget tills alla rörliga delar stannat. Lossa och töm därefter gräsuppsamlaren.

16. Tillse att utkastartunnelns plugg är monterad i utkastartunneln vid klippning, att påsen är monterad över utkastarmynningen eller att utkastarluckan är stängd.

17. Stanna motorn innan du lämnar förarplatsen – bakom handtaget. Om maskinen lämnas obevakad eller oanvänd ska tändkabeln lossas från tändstiftet.

18. Eftersom bladet fortsätter att rotera ett par sekunder sedan kopplingshandtaget släppts, bör du hålla dig bakom handtaget tills dess alla rörliga delar stannat.

19. Om kniven träffar ett fast föremål, eller om maskinen vibrerar onormalt, ska motorn stängas av och tändkabeln lossas från tändstiftet. Kontrollera klipparen för eventuella skador och utför alla reparationer innan maskinen används igen. Om mer omfattande reparationer behövs, eller om du behöver hjälp, ska du kontakta närmaste TORO-återförsäljare.

20. Stäng av motorn och vänta tills alla rörliga delar har stannat innan du justerar klipphöjden.

21. Stoppa knivbladet när du skjuter gräsklipparen över en yta utanför gräsmattan.

22. Stanna motorn innan du lämnar förarplatsen-bakom handtaget. Om maskinen lämnas obevakad skall tändkabeln lossas från tändstiftet.

23. Rör inte vid motorn när den är igång eller omedelbart efter den har stannat, eftersom dess delar är heta nog att orsaka brännskador.

24. Om gräsklipparen måste lyftas upp för transport, stäng av motorn och stå kvar bakom handtaget tills alla rörliga delar har stannat.

SWEDISH

© The Toro Company – 1993

SÄKERHETSFÖRESKRIFTER

UNDERHÅLL

25. Utför endast de underhållsåtgärder som beskrivs i denna instruktionsbok. Om mer omfattande reparationer behövs, eller om du behöver hjälp, ska du kontakta närmaste TORO-återförsäljare.

26. Stäng av motorn och lossa tändkabeln från tändstiftet när maskinen skall rengöras, besiktigas, repareras eller justeras. Håll kabeln borta från tändstiftet för att förhindra oavsiktlig start.

27. Försäkra dig om att maskinen är i fullgott skick genom att ofta kontrollera att alla skruvar, muttrar och bultar är väl tilldragna. Se till att knivbladets bult är dragen till 68 N·m.

28. När knivbladet kräver service, se anvisningarna för underhåll av knivbladet rörande korrekt tillvägagångssätt för installation och underhåll av knivbladet.

29. För att minska brandfaran ska motorn hållas fri från överflödigt fett, gräs, löv och smutsansamlingar.

30. Övervarva inte motorn genom att ändra varvtalsregleringen.

31. Kontrollera ofta gräsuppsamlingspåsen beträffande hål eller slitage. Byt ut den mot en ny för att förhindra olyckor.

32. Låt motorn svalna innan maskinen förvaras i slutet utrymme. Förvara inte maskinen i närheten av öppen eld eller där bensinångor kan antändas av gnistor.

33. Vid tillverkningen uppfyllde gräsklipparen gällande säkerhetsföreskrifter för rotorgräsklippare. För att den även i fortsättningen skall vara säker och effektiv bör du alltid använda äkta TORO-reservdelar och tillbehör. Reservdelar och tillbehör tillverkade av andra fabrikanter kan ge upphov till avvikelser från säkerhetsföreskrifterna, vilket kan orsaka fara.

⚠ FÖRTECKNING AV SÄKERHETSSYMBOLER



Varning



Håll händer och fötter borta från rotorkniven



Stanna motorn innan du lämnar förarplatsen



Choke tillsluten



Tändning frånslagen



Snabbt



Sakta



Håll åskådare på behörigt avstånd



Behåll alla skyddsplåtar på plats

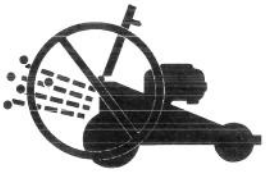

Öppna aldrig utkastarluckan på gräsklipparen så länge motorn är igång om inte gräsuppsamlarpåse är monterad



Lossa tändkabeln från tändstiftet och läs instruktionsboken innan underhållsåtgärder eller service utförs

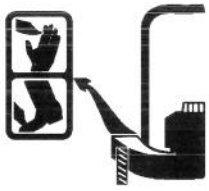

Stick inte in hand eller fot i utkastartunneln



Drag i snöret för att starta gräsklipparen



Drivningsreglage-ikopplat



Drivningsreglage-frånkopplat

INNEHÅLLSFÖRTECKNING

	Sida
Monteringsanvisningar	3-4
Före användning	4-5
Tips för återvinning	5
Skötselinstruktioner	6-8
Underhåll	8-12
Rengöring av luftrenare	8
Utbyte av tändstift	9
Tömning av bensin	9
Byte av vevhusolja	9
Justering av gasreglage	9-10
Justering av hjuldrivning	10
Inspektion/utbyte/slipning av rotorkniv	10-11
Smörjning	11
Rengöring av rotorknivhuset	11-12
Vinterförvaring	12
Produktidentifiering	13
Toro-service	13
Underhållsjournal	13

MONTERINGSANVISNINGAR

MONTERING AV HANDTAG

1. MONTERING AV HANDTAG—Lossa handtagsskruvarna på monteringskonsolerna (fig. 1).

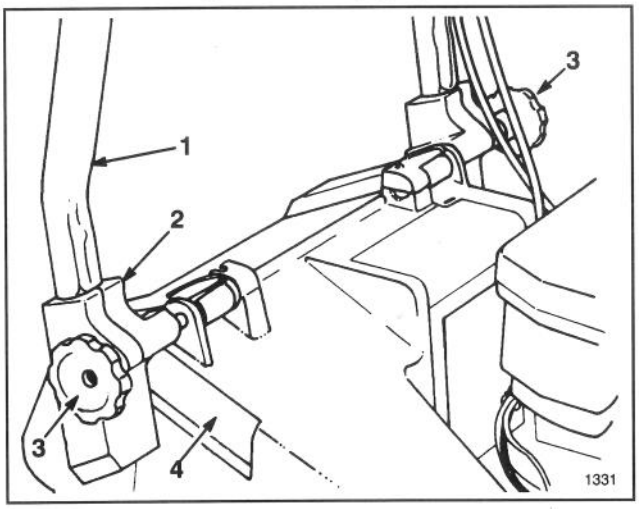

Figur 1

1. Handtag
2. Monteringskonsol
3. Rattar
4. Rotorknivhusets fickor

2. Passa in monteringskonsolerna i vertikalläge med hålen uppåt.

3. För handtagets ändar på monteringskonsolerna tills dess handtagets ändar bottnar i konsolerna (fig. 1). Se till att gasreglagevajern och drivningsreglagevajern (självgående modell) ligger ovanför vänster monteringskonsol (fig. 2).

4. Rotera handtaget och monteringskonsolerna bakåt så att konsolerna sitter ordentligt fast i avsedda fickor på rotorknivhuset (fig. 2).

5. Drag åt skruvarna så att kanterna på urtagen ovanpå monteringskonsolerna får kontakt.

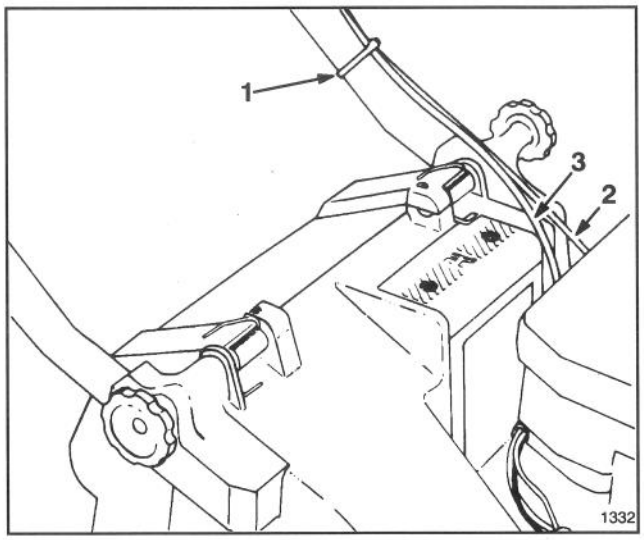

Figur 2

1. Kabelband
2. Gasreglagevajer
***3. Drivreglagevajer**
***Självgående modell**

6. Använd kabelbandet för att fästa vajrar och kablar nertill på vänster handtag (fig. 3). Kabelbandet bör placeras 25 mm från handtagets böj. Fig. 3 visar rätt kabeldragning.

Obs! Se till att vajrar och kablar ej är i vägen för höjning och sänkning av utkastarluckan.

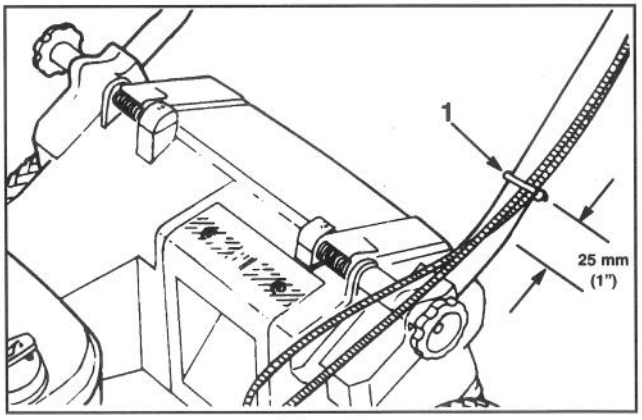

Figur 3

1. Kabelband

MONTERINGSANVISNINGAR

7. Klipp av överflödig bit av kabelbandet nertill på vänster handtag.

MONTERING AV PLUGG FÖR UTKASTARTUNNEL

1. Se till att motorn är avstängd.

2. Öppna utkastarluckan och sätt i pluggen i utkastartunnelns mynning (fig. 4).

3. Tryck in pluggen helt i utkastartunnelns öppning.

4. Fäll ner utkastarluckan över pluggen.

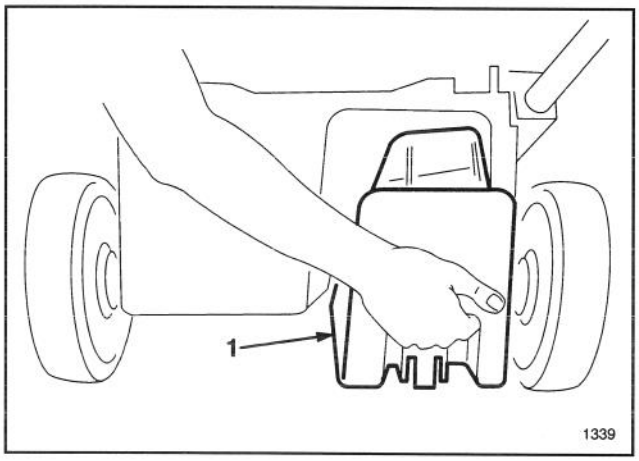

Figur 4

1. Plugg

FÖRE ANVÄNDNING

FYLL VEVHUSET MED OLJA

Vevhuset skall fyllas med 0,6 liter SAE 30 motorolja. Använd olja av hög kvalitet med reningstillsats som har Amerikanska Petroleum Institutets-API-"serviceklassificering" SF, SG, eller SH. Se före varje användning till att oljenivån är mellan ADD och FULL på oljemätstickan (fig. 5). Tillsätt olja om nivån är låg.

1. Ställ gräsklipparen på ett plant underlag och gör rent omkring oljemätstickan.

2. Ta upp mätstickan genom att vrida dess lock ett kvarts varv motsols.

3. Torka av mätstickan och stick in den i påfyllningshålet. Vrid locket ett kvarts varv medsols. Dra sedan ut stickan och kontrollera oljenivån (fig. 5). Om nivån är låg, tillsätt bara tillräckligt mycket olja att nå FULL-strecket på stickan. FYLL INTE ÖVER FULL-STRECKET EFTERSOM MOTORN DÅ KAN SKADAS VID START. FYLL PÅ OLJA LÅNGSAMT.

Obs! Kontrollera oljenivån var femte arbetstimme eller varje gång gräsklipparen används. Första oljebytet skall ske efter 2 arbetstimmar, därefter skall oljan under normala förhållanden bytas var tjugofemte arbetstimme. Om motorn får arbeta under dammiga och smutsiga förhållanden, skall oljan bytas oftare.

4. Stick ner oljemätstickan i oljepåfyllningshålet och vrid locket ett kvarts varv medsols så att det låses fast.

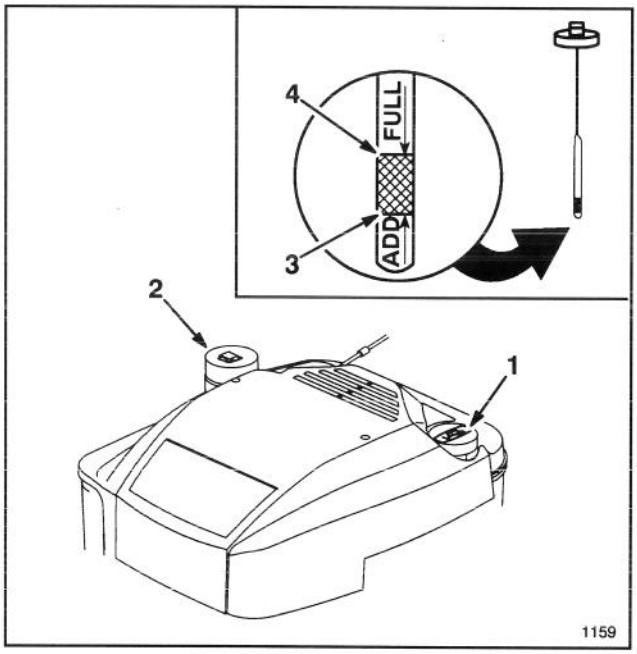

Figur 5

1. Oljemätsticka
2. Bränsletanklock
3. ADD nivå
4. FULL nivå

FÖRE ANVÄNDNING

VARNING

FARA: Bensin är mycket lättantändlig och explosiv under vissa förhållanden. RÖK INTE vid hantering av bränsle och håll bränsle på stort avstånd från öppen eld eller gnistor. Köp aldrig mer än 30 dagars förråd av bensin. Förvara bensin i godkänd behållare. Håll bensin utom räckhåll för barn. Tanka alltid utomhus och endast när motorn är kall. Fyll tanken till mellan 6 och 13 mm under påfyllningsrörets mynning och aldrig upp till mynningen. Bensinen behöver detta utrymme för expansion. Använd tratt eller pip för att förhindra spill. Torka upp ev. spilld bensin.

FYLL BRÄNSLETANKEN MED BENSIN

Obs! Toro rekommenderar att ny, ren, BLYFRI bensin med medelhögt oktantal användes i deras produkter. Blyfri bensin förbränns renare, förlänger motorns livslängd och underlättar start genom att minska mängden föroreningar i motorns förbränningsrum. Blyhaltig bensin kan användas om blyfri bensin ej finns att tillgå.

1. Gör rent omkring tanklocket och skruva av tanklocket (fig. 5). Fyll tanken med blyfri bensin upp till c:a 6-13 mm från mynningen.
2. Skruva på tanklocket och torka upp eventuell spilld bensin.

VIKTIGT: Blanda ej olja i bensinen. Använd aldrig metanol, metanolhaltig bensin, gasohol som innehåller mer än 10% etanol, högoktanig bensin eller mineralterpentin eftersom det kan resultera i skador på bränslesystemet.

Toro rekommenderar också att Toro Stabilizer/Conditioner (bensintillsats) används till alla Toro bensindrivna produkter både vid användning och under förvaringsäsong. Toro Stabilizer/Conditioner rengör motorn under användning och förhindrar hartsliknande avlagringar från att bildas i motorn vid längre förvaring.

ANVÄND INGA ANDRA BRÄNSLETILLSATSER ÄN SÅDANA SOM ÄR TILLVERKADE FÖR STABILISERING AV BRÄNSLE VID FÖRVARING, EXEMPLEVIS TORO STABILIZER/CONDITIONER ELLER LIKNANDE PRODUKT. TORO STABILIZER/ CONDITIONER ÄR ETT PÅ PETROLEUMDESTILLAT BASERAT KONDITIONERINGS- OCH STABILISER- INGSMEDEL. TORO REKOMMENDERAR INTE ANVÄNDNING AV STABILISERINGSTILLSATSER PÅ ALKOHOLBAS SÅSOM EXEMPELVIS ETANOL, METANOL ELLER ISOPROPYL. ANVÄND ALDRIG NÅGRA TILLSATSER FÖR ATT FÖRSÖKA ÖKA MASKINENS EFFEKT ELLER PRESTANDA.

TIPS FÖR ÅTERVINNING

ALLMÄNNA TIPS

Följ nedanstående anvisningar oavsett om det är gräs eller löv som klipps för bästa klippningsresultat och bästa utseende på gräsmattan:

- Bibehåll knivbladets skärpa under hela klippningssäsongen. Fila ner hack i kniven emellanåt.
- Klipp endast torrt gräs eller torra löv. Vått gräs och våta löv har en benägenhet att klumpa ihop sig och kan därför vålla att gräsklipparen täpps till eller motorn stannar. Det kan också vara halt att gå på vått gräs och våta löv och detta kan göra att du halkar och faller.

VARNING

- **Vått gräs kan göra att man halkar och kommer i kontakt med rotorkniven.**
- **Kontakt med rotorkniven kan ge upphov till allvarlig skada.**
- **Klipp endast när det är torrt.**

- Ställ motorhastigheten till det snabbaste läget. Maximal kraft ger bäst klippningsresultat.
- Tag bort gräs och löv från undersidan på klipparen efter varje användning.
- Håll motorn i god driftskondition. Att klippa och klippa igen kräver mer kraft.
- Byt luftfilter oftare.

När man klipper och klipper igen virvlas mer gräsklipp och damm upp vilket täpper till luftfiltret och minskar motorns prestanda.

GRÄSKLIPPNING

- Gräs växer olika fort vid olika årstider. När det är varmt på sommaren är det i allmänhet bäst att klippa med höjdinställning C, D eller E. Endast cirka en tredjedel av grässtrået bör klippas av. Att klippa kortare än vid höjdinställning C rekommenderas ej såvida inte gräset är glest eller det är sent på hösten när gräset växer långsammare.
- När man klipper gräs som är mer än 15 cm högt kan det vara lämpligt att först klippa med högsta höjdinställning och med långsammare gånghastighet; klipp sedan igen med en lägre höjdinställning för bästa utseende på gräsmattan. Om gräset är för långt och löv har klumpat ihop sig på gräsmattan, kan gräsklipparen täppas till och göra att motorn stannar.
- Ändra klippningens riktning. Detta hjälper till att sprida klippet för jämn gödning av gräsmattan.

Om gräsmattans utseende efter klippning inte är tillfredsställande, pröva med något av följande:

- Slipa knivbladet.
- Gå långsammare vid klippning.
- Höj klipphöjdinställningen på din klippare.
- Klipp oftare.
- Klipp i smalare stråk i stället för med bladets hela bredd.
- Klipp tvärs över sämre ställen en andra gång.

KLIPPNING AV LÖV

- När klippningen är färdig, se till att minst 50% av gräsmattan syns genom täcket av lövhack. Detta kan kräva mer än en vända genom löven.
- Gå i ett långsammare tempo om löven inte hackas sönder tillräckligt fint för att gömmas i gräsmattan.
- Om du hackar sönder en stor mängd löv av ek kan det vara en god idé att kalka gräset på våren. Kalk minskar syran hos löv av ek.

KÖRINSTRUKTIONER

START, STOPP OCH SJÄLVGÅNG

REGLAGE – Gasreglage, reglage för självgång (endast självgående modell)och startsnörehandtag sitter på det övre handtaget (fig. 7).

1. Anslut tändkabeln till tändstift (fig. 6).

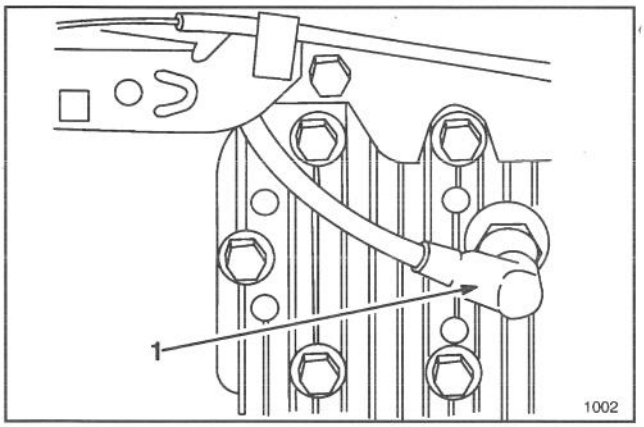

Figur 6

1. Tändkabel

2. START—Ställ gasreglaget i ⛽ CHOKE-läge (fig. 7). Dra ut startsnörehandtaget tills dess snörets frigång upptagits. Dra sedan i handtaget med kraft för att starta motorn. När motorn går igång, flytta gasreglaget till 🐇 "snabb"-läget eller reglera till önskad motorhastighet.

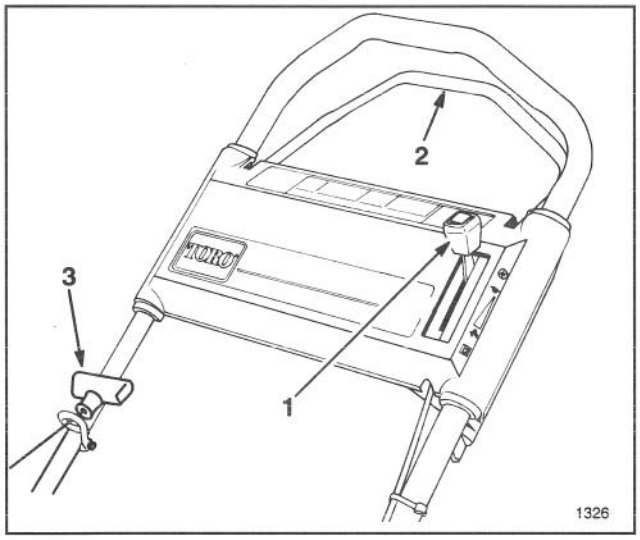

Figur 7

1. Gasreglage
***2. Reglage för självgång**
3. Magnapull-start
***Självgående modell**

3. STOPP (fig. 7)—Motorn stannas genom att föra gasreglaget bakåt till ⓧ ENGINE OFF-läget. Lossa tändkabeln från tändstiftet om maskinen skall lämnas obevakad eller q vidare användas.

4. HJULDRIVNINGSREGLAGE (fig. 8)—Gräsklipparen blir självgående om man kramar kopplingshandtaget mot maskinens handtag. Man kopplar ur självgång genom att släppa kopplingshandtaget.

Obs! Drivhjulen är försedda med frihjulskopplingar som gör det lättare att dra gräsklipparen bakåt när självgång är urkopplad. För att lossa kopplingarna måste gräsklipparen föras framåt minst 2,5 cm sedan drivningen kopplats ur.

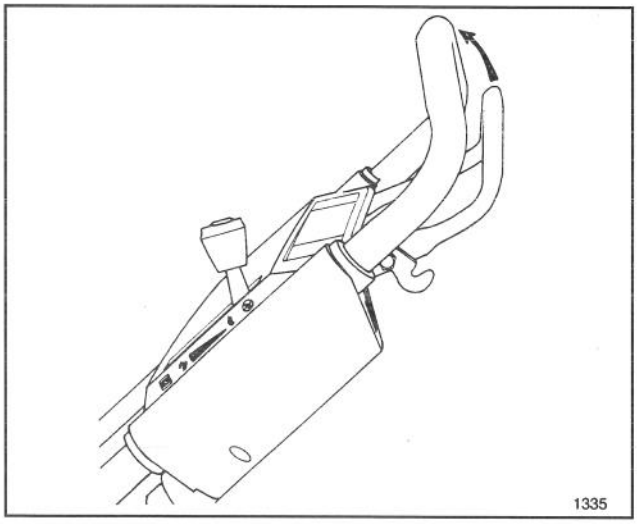

Figur 8

ANVÄNDNING AV GRÄSUPPSAMLINGSPASE

1. Se till att motorn är avstängd.

2. Öppna utkastarluckan och sätt i pluggen i utkastartunnelns mynning (fig. 9).

3. Tryck in pluggen helt i utkastartunnelns öppning.

4. Fäll ner utkastarluckan över pluggen.

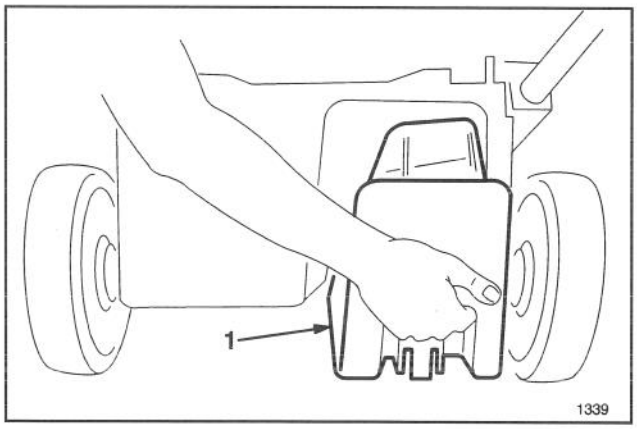

Figur 9

1. Plugg

ANVÄNDNING AV GRÄSUPPSAMLAREN

1. Stoppa motorn och vänta tills alla delar stannat.

2. FASTSÄTTNING AV PÅSEN—Lyft upp utkastarluckan, sätt fast påsens hållare över utkastaröppningen och haka fast påsens ram på monteringskonsolerna (fig. 10). Lat utkastarluckan vila mot påsens överdel (fig. 11).

Obs! Se till att utkastarlucken är väl stängd mot påsen innan den monteras på klipparen.

KÖRINSTRUKTIONER

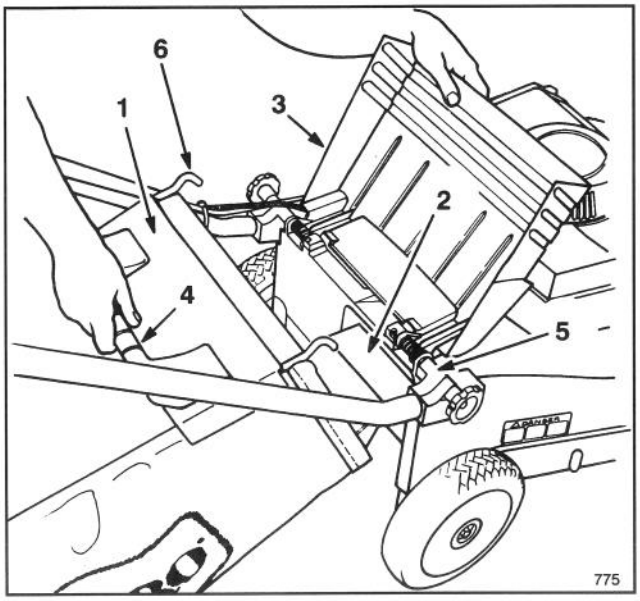

Figur 10

1. Utkastarlucka
2. Påshållare
3. Utkastarlucka
4. Påshandtag
5. Monteringskonsoler
6. Påsramens hake

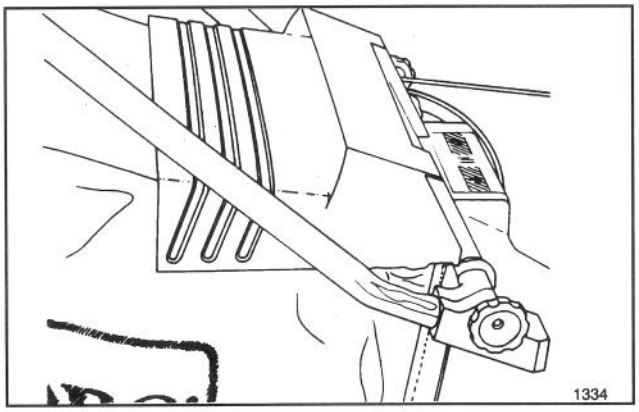

Figur 11

3. BORTTAGNING AV PÅSEN—Stanna motorn och vänta tills alla rörliga delar stannat. Håll alltid händer och fötter borta från maskinhuset så länge motorn är igång. Lyft upp utkastarluckan. Medan luckan hålls öppen, fatta handtaget på gräspåsen och lyft påsen från gräsklipparen. Släpp utkastarluckan så att den stänger sig.

Obs! När gräsuppsamlingspåsen borttages, plockar påshållaren upp löst gräs som kan finnas i utkastaröppningen. Om utkastaröppningen förblir tilltäppt, avlägsna allt löst gräs från gräsklipparen.

4. TÖMNING AV PÅSEN – Fatta påsramens handtag och påsen bakände. Fäll upp utkastarluckan och tippa påsen framåt för att gradvis tömma ut klippet.

FARA

- **Gräsklipp och annat skräp kan kastas ut från en öppen utkastartunnel.**
- **Föremål som kastas med tillräckligt mycket kraft kan vålla förare eller omkringstående allvarlig personskada, även med dödlig utgång.**
- **Öppna aldrig utkastartunnelns lucka när motorn är igång såvida inte gräsuppsamlingspåse eller utkastartunnelns plugg är väl anbringade.**

FARA

- **En sliten gräsuppsamplingspåse kan släppa igenom små stenar och annat skräp som kastas i förarens eller omkringståendes riktning.**
- **Utkastade föremål kan vålla kan vålla förare eller omkringstående allvarlig personskada, även med dödlig utgång.**
- **Kontrollera gräsuppsamlingspåsen ofta. Om den är skadad, installera en ny äkta TORO utbytespåse som har denna eller liknande varningstext.**

JUSTERING AV KLIPPHÖJDEN

Toros exklusiva SmartWheel™ erbjuder en enkel metod för att bestämma rätt klipphöjd.

SmartWheel har två klippningsskalor – SPARSE/-NORMAL (TUNT/NORMALT) och LUSH (FRODIGT) – för att man ska få bästa klipphöjd vid alla slags klippningsförhållanden. Använd SPARSE/NORMAL–inställningen under den varma sommarsäsongen, d.v.s för flertalet klippningar. LUSH–skalan används för tjockt, fuktigt, saftigt gräs som förekommer mest på våren.

I allmänhet rekommenderas att:

- Gräshöjden bör ställas in på C, D eller E eller hållas till 5 – 7,5 cm.
- Att klippa lägre än C–inställningen rekommenderas inte, utom när gräset är tunt eller på senhösten då gräsväxten börjar avta. Vid klippning av mycket högt gräs kan det vara bättre att ställa in klipphöjden ganska högt och gå långsammare. Klipp sedan gräset igen med en mera normal höjdinställning. Om gräset är alltför högt och det klumpar ihop sig på gräsmattan, riskerar man att gräsklipparen täpps till vilket kan gör att motorn stannar.
- SmartWheel beräknar rätt inställning och ser till att inte mer n 1/3 av grässtrået klipps.

1. Skjut gråsklipparen ut på gräsmattan innan motorn startas. Stanna när bokstäverna på SmartWheel–mönstret står upprätt (fig. 12).

2. Jämför med hjälp av den kodade SmartWheel-skissen (fig. 12) grässtrånas spetsar med bokstäverna på remkåpan. Den bokstav som motsvarar gräsmattans höjd är rätt höjdinställning för klippning.

KÖRINSTRUKTIONER

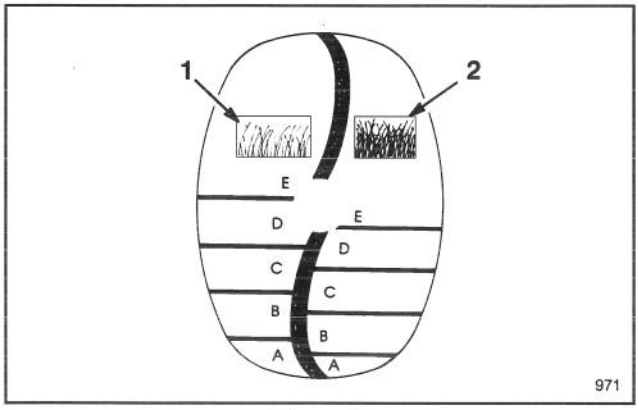

Figur 12

1. Klippningsskala för tunt/normalt gräs
2. Klippningsskala för frodigt gräs

3. Pressa ned höjdjusteringsspaken med en eller två fingrar (fig. 13).

Hjulhöjden höjs genom att pressa ned spaken samtidigt som gräsklipparen lyfts upp. Släpp spaken när önskad höjd är inställd. Hjulhöjden sänks genom att pressa ned spaken så att den frigörs och därefter trycka ned gräsklipparen samtidigt som den rullas framåt. Använd visaren på länkarmen för att finna rätt inställning. Samtliga hjul justeras automatiskt till samma klipphöjd.

4. Se till att höjdjusteringsspaken är låst i något höjdläge innan gräsjklipparen körs. Höjden skall ej ändra sig när höjdinställningen är låst.

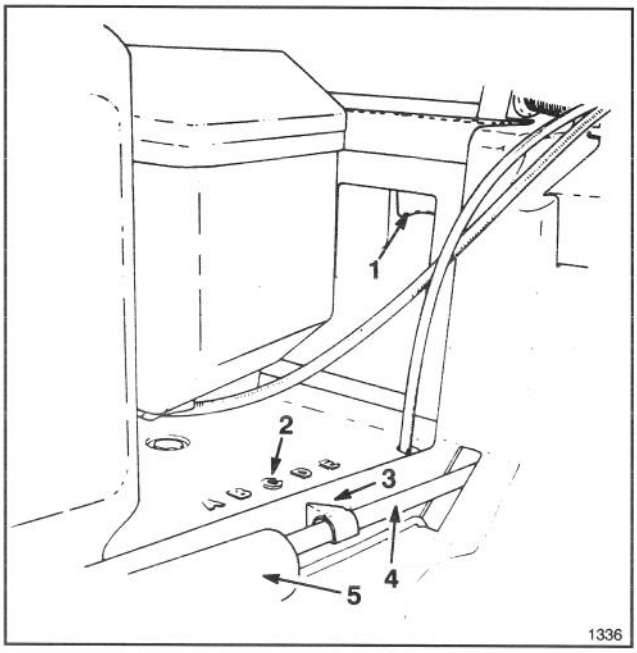

Figur 13

1. Justeringsspak för klipphöjd
2. Höjdinställningar
3. Visare
4. Länkarm
5. Fjäderkåpa

UNDERHÅLL

VARNING

- **Motorn kan starta oavsiktligt.**
- **Oavsiktlig start av motorn kan vålla förare eller omkringstående allvarlig skada.**
- **Lossa tändkabeln från tändstiftet innan justering eller underhållsåtgärd utförs.**

RENGÖRING AV LUFTRENARE

Under normala förhållanden skall luftrenaren bytas efter 25 arbetstimmar. Byte skall ske oftare om gräsklipparen används under dammiga och smutsiga förhållanden. Kontakta din TORO-återförsäljare för reservdelar.

1. Stanna motorn och lossa tändkabeln från tändstiftet (fig. 6).

2. Ta bort skruven som håller luftrenarens kåpa intill motorn (fig. 14). Lyft av luftrenarens lock och rengör locket ordentligt.

3. Avlägsna luftrenarens pappersfilter (fig. 14) och kasta bort det.

4. Sätt in ett nytt pappersfilter.

5. Montera åter luftrenarens kåpa och säkra med skruven.

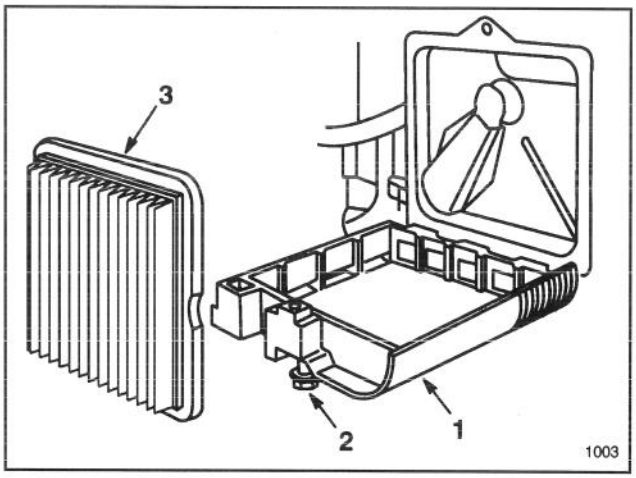

Figur 14

1. Kåpa
2. Skruv
3. Pappersfilter

VIKTIGT! Kör inte motorn utan luftrenarinsats efter som följden kan bli extremt slitage och skada på motorn.

UNDERHÅLL

BYTE AV TÄNDSTIFT

Använd ett CHAMPION RJ19LM, eller motsvarande tändstift. Rätt gnistgap är 0,76 mm. Ta ur stiftet efter var tjugofemte arbetstimme och kontrollera dess tillstånd.

1. Stanna motorn och lossa tändkabeln från stiftet (fig. 6).

2. Gör rent kring tändstiftet och skruva ur stiftet från topplocket.

VIKTIGT! Byt ut stiftet om det har sprickor, är bränt, eller har sotavlagringar. Sandblästra, skrapa eller rengör inte elektroderna eftersom detta kan göra att smuts kommer in i cylindern med motorskada som följd.

3. Justera gnistgapet till 0,76 mm (fig. 15). Montera det korrekt justerade tändstiftet med sin packning. Dra till stiftet ordentligt till 20 N·m.

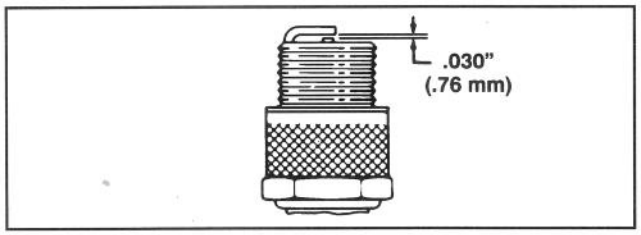

Figur 15

TÖMNING AV BRÄNSLETANK

1. Stanna motorn och vänta tills den svalnat. Lossa tändkabeln från tändstiftet (fig. 6).

Obs! Töm bränsletank endast när motoren är kall.

2. Ta locket av bränsletanken (fig. 5) och använd en sifonpump att tömma bensinen i en ren behållare.

Obs! Detta är det enda rekommenderade förfarandet för tömning av bränsle.

BYTE AV VEVHUSOLJA

Byt olja efter de första två arbetstimmarna och därefter var tjugofemte arbetstimme. Eftersom varm olja flyter bättre och för med sig en större mängd föroreningar än kall olja bör motorn köras några minuter före tömning.

1. Stanna motorn och lossa tändkabeln från tändstiftet (fig. 6).

2. Lyft upp utkastarluckan och avlägsna gräsuppsamlingspåsen. Töm bensintanken; se "Tömning av bränsletank," sid. 9.

3. Sätt tillbaka tändstiftskabeln.

4. Eftersom varm olja är lättare att tappa av och tar med sig mer föroreningar än kall olja, kör motorn tills den stannar.

5. Dra av tändstiftskabeln från tändstiftet.

6. Tippa upp gräsklipparens vänstra sida. Lossa oljepluggen från maskinens undersida med hjälp av en 9,5 mm hylsförlängning och spärrskaft (fig. 16). Placera en spilloljebehållare under maskinens vänstra sida.

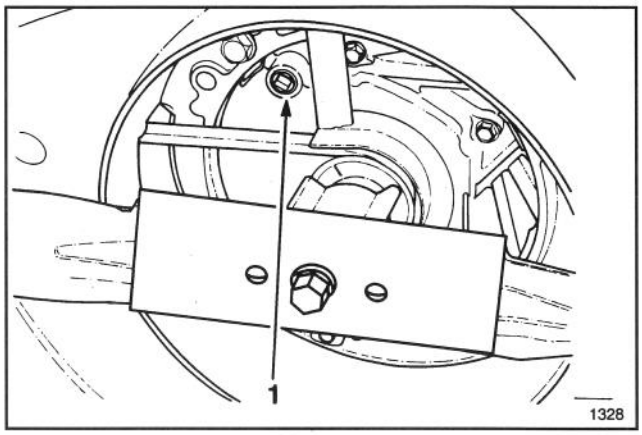

Figur 16

1. Avtappningsöppning

7. Sänk gräsklipparen så att oljan rinner ner i behållaren.

8. När oljan är tömd rengöres oljepluggen och pluggen skruvas tillbaks.

9. Vänd gräsklipparen upprätt.

10. Torka upp ev. spilld olja. Fyll motorn med ny olja; se "Fyll vevhuset med olja," sid. 4.

JUSTERING AV GASREGLAGE

Det kan bli nödvändigt att justera gasreglaget om motorn inte startar eller stannar. Efter byte av gasreglagevajer måste också gasreglaget justeras.

1. Stanna motorn och lossa tändkabeln från tändstiftet (fig. 6).

2. Avlägsna (2) skruvar från motorkåpan och lyft av kåpan (fig. 17).

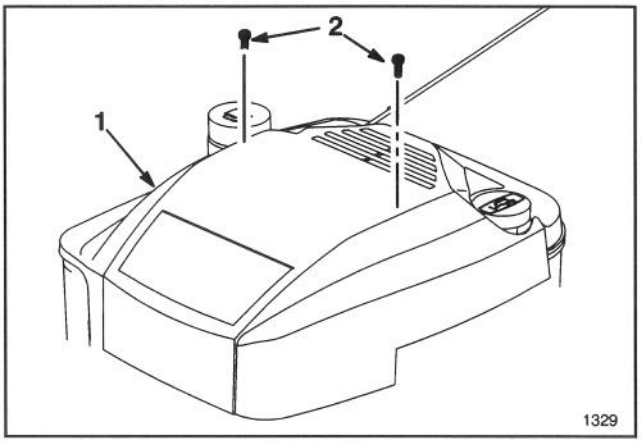

Figur 17

1. Kåpa **2. Skruv**

3. Ställ gasreglaget i "snabb"-läge (fig. 7).

4. Lossa kabelklammans skruv tills gasvajern löper fritt (fig. 18).

5. För gasreglagekabeln till vänster eller höger tills dess hålen i reglagearmen och reglagefästet är mitt för varandra (fig. 18).

6. Dra lätt i kabeln för att ta upp eventuell frigång och dra åt kabelklämmans skruv så att justeringen låses i läge.

7. Montera tillbaka motorkåpan med (2) skruvar.

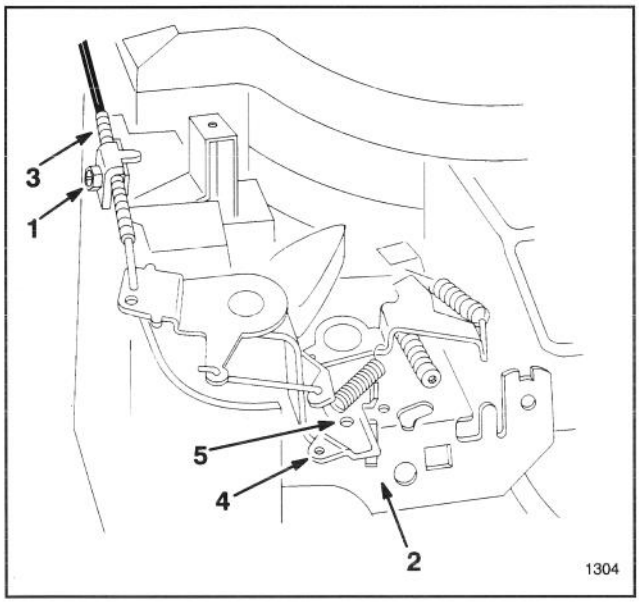

Figur 18

1. Kabelklammans skruv
2. Gasreglagets fäste
3. Gasreglagets vajer
4. Gasreglagespak
5. Inriktade hål

JUSTERING AV HJULDRIVNING (endast självgående modell)

Om gräsklipparen inte går av sig själv eller "kryper" trots att drivningen är frikopplad, är det nödvändigt att justera drivningsreglagevajern.

1. Stanna motorn.

2. Vrid justeringsratten (fig. 19) ett halvt varv medsols för att spänna drivremmen, eller ett halvt varv motsols för att lossa remmen. Håll fast reglagevajern under justeringen för att förhindra att vajern vrider sig.

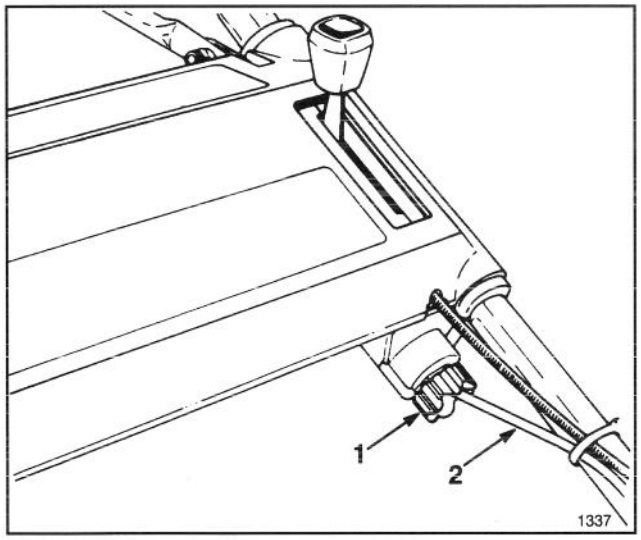

Figur 19

1. Justeringsratt
2. Reglagevajer

3. Kontrollera drivningsjusteringen genom att långsamt klämma reglaget mot klipparens handtag. Drivningen är rätt justerad när man känner ett motstånd i reglaget när det är c:a 25 mm från handtaget (fig. 20).

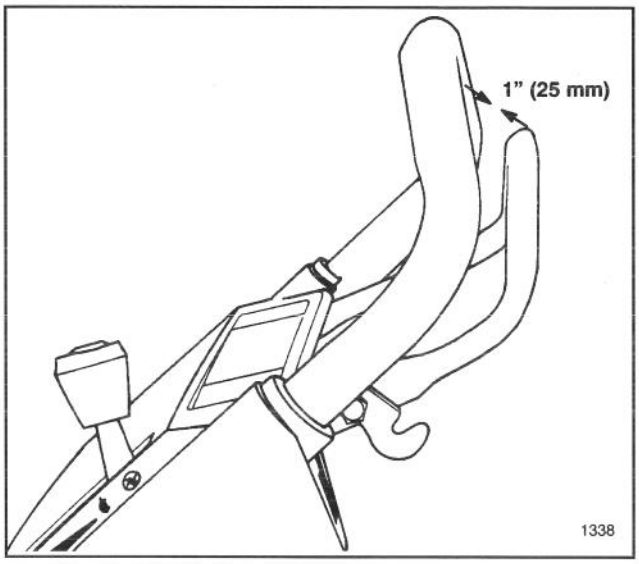

Figur 20

4. Om drivningen trots justering enl. ovan ej fungerar som den ska, upprepas moment 2 och 3 till rätt justering erhålles.

INSPEKTION/UTBYTE/SLIPNING AV ROTORKNIVEN

1. Stanna motorn och lossa tändkabeln från tändstiftet (fig. 6).

2. Töm bensintanken; se "Tömning av bränsletank," sid. 9.

3. Tippa upp gräsklipparens vänstra sida (fig. 21). Undvik att rotera bladet eftersom startproblem då kan uppstå.

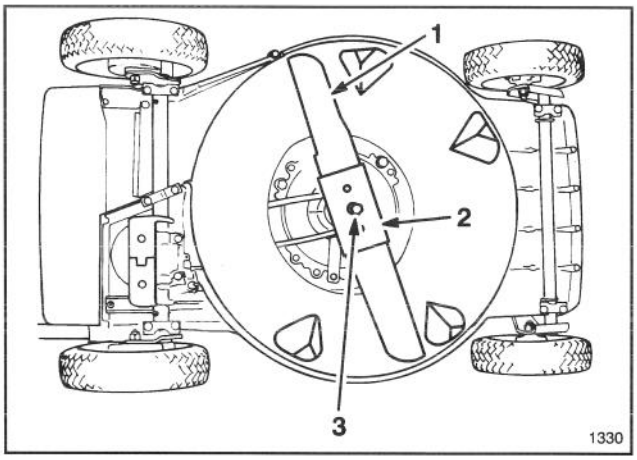

Figur 21

1. Rotorknivblad
2. Rotorknivförstyvning
3. Rotorknivbult och låsbricka

4. BESIKTNING AV BLADET—Kontrollera bladet noga för slitage och skärpa, i synnerhet i övergången mellan den flata och den svängda delen (fig. 22A). Eftersom sand och andra nötande material kan slita bladets metall vid övergången mellan den flata och den svängda delen, inspektera knivbladet innan gräsklipparen används. Om en skåra eller annat slitage upptäcks (fig. 22B & C). byt ut knivbladet mot ett nytt TORO-blad. Se moment 5.

Obs! För bästa resultat bör man börja varje gräsklippningssäsong med ett nytt knivblad. Fila ner små ojämnheter under årets lopp för att hålla en skarp egg.

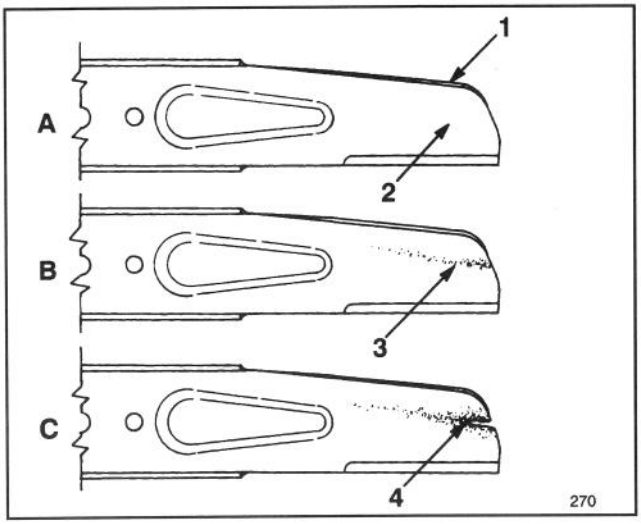

Figur 22

1. Vinge
2. Flat del av rotorkniv
3. Slitage
4. Skåra bildad

FARA

- **Ett slitet eller skadat knivblad kan brista och ett stycke av bladet slungas i förarens eller omkringståendes riktning.**
- **Ett utkastat stycke knivblad kan vålla förare eller omkringstående allvarlig personskada, även med dödlig utgång.**
- **Inspektera bladet då och då för slitage eller skada.**
- **Byt ut ett slitet eller skadat knivblad.**

VARNING

- **Om man kör gräsklipparen utan förstyvningen på plats kan bladet fjädra, böjas eller gå av.**
- **Ett avbrutet blad kan förorsaka allvarlig skada eller dödsfall hos den som kör maskinen eller hos omkringstående.**
- **Kör inte gräsklipparen utan förstyvningen.**

5. AVTAGNING AV ROTORKNIV – Fatta knivänden med en trasa eller en kraftig handske. Lossa rotorknivens bult, fjäderbricka, knivförstyvning och rotorkniv (fig. 20).

6. SKÄRPNING AV KNIVBLADET—Skärp bladets ovansida med en fil och behåll den ursprungliga skärvinkeln (fig. 23). Rotorkniven behåller sin balans om man filar lika mycket på båda skäreggarna.

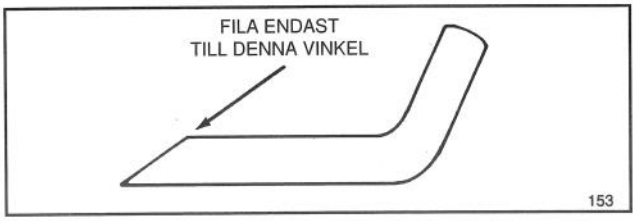

Figur 23

VIKTIGT! Kontrollera knivens balans genom att placera den på en balansanordning. En billig balansapparat kan köpas i järnhandeln. Ett balanserat blad håller sig i vågrätt läge och ett obalanserat blad tenderar att luta mot den tyngre sidan. Om bladet är ur balans, fila bort mer metall från bladets tyngre sida.

7. Montera det skarpa, balanserade TORO rotorknivbladet, bladförstyvningen, fjäderbricka och rotorknivbult. För att vara rätt monterat skall rotorknivbladets vingar peka uppåt mot rotorknivhuset. Drag åt rotorknivbladets bult till 68 N·m.

SMÖRJNING

Efter varje tjugofemte arbetstimme, eller vid säsongens slut, skall fram- och bakhjulen smörjas.

1. Smörj med 2-3 droppar lätt olja på in- och utsidan av samtliga hjulbultar. Snurra hjulen så att oljan fördelas jämnt i bussningarna. Torka upp överflödig olja.

2. FÖR SJÄLVGÅENDE MODELL—Töm bensintanken; se "Tömning av bränsletank," sid. 9.

3. Ställ in gräsklipparen till högsta klipphöjd (E).

4. Tippa upp gräsklipparens vänstra sida. Torka av smörjnipplarna med en ren trasa (fig. 24). Sätt en fettspruta på nippeln och pumpa försiktigt två eller tre slag med litiumfett nr. 2 av universaltyp.

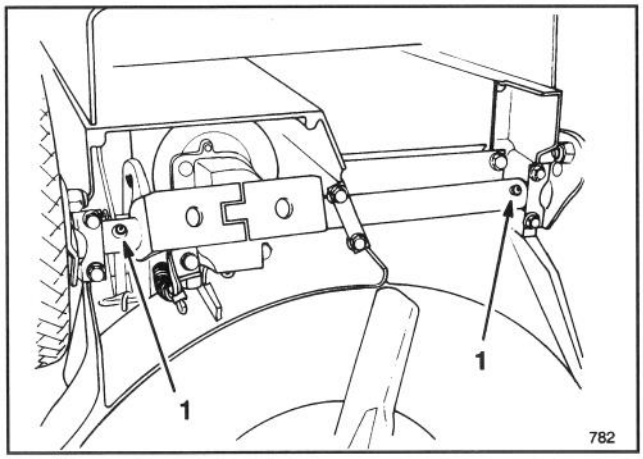

Figur 24

1. Smörjnippel (självgående modell)

RENGÖRING AV ROTORKNIVHUS

Gräsklipparhusets undersida

För bästa prestanda ska motorhusets undersida hållas ren. Var speciellt noggrann med att hålla sparkklackarna fria från skräp. (fig. 26).

Tvättningsmetod

Följ följande rutin för att tvätta bort skräp från gräsklipparhusets undersida efter varje användning.

1. Ställ gräsklipparen på plant betong- eller asfaltunderlag i närheten av en trädgårdsslang.

2. Starta motorn.

3. Håll en trädgårdsslang i nivå med handtaget och rikta in vattenstrålen så att den träffar marken alldeles framför höger bakhjul (fig. 25). Det roterande knivbladet kommer att dra in vatten under huset och skölja ur gräsklippet. Låt vattnet rinna några minuter eller tills du inte längre ser gräsklipp sköljas ut från husets undersida.

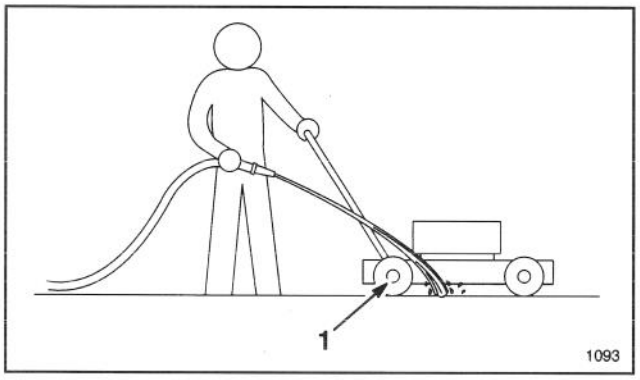

Figur 25

1. Höger bakhjul

4. Stanna motorn.

5. Stäng av kranen till trädgårdsslangen.

6. Starta motorn igen och låt den gå i några minuter så att fukten på gräsklipparen och dess komponenter torkar.

Skrapningsmetoden

Om tvättning inte avlägsnar allt skräp från gräsklipparhusets undersida, tippa gräsklipparen på sidan och skrapa den ren.

1. Stanna motorn och dra loss tändkabeln från tändstiftet (fig.6).

2. Töm bränsletanken på bensin. Se Tömning av bensin, sid. 9.

3. Tippa gräsklipparen på vänster sida (fig. 26).

4. Avlägsna smuts och gräsklipp med en träskrapa. Undvik jack och skarpa kanter.

5. Vänd gräsklipparen i upprätt läge.

6. Fyll bensintanken.

7. Anslut åter tändstiftskabeln.

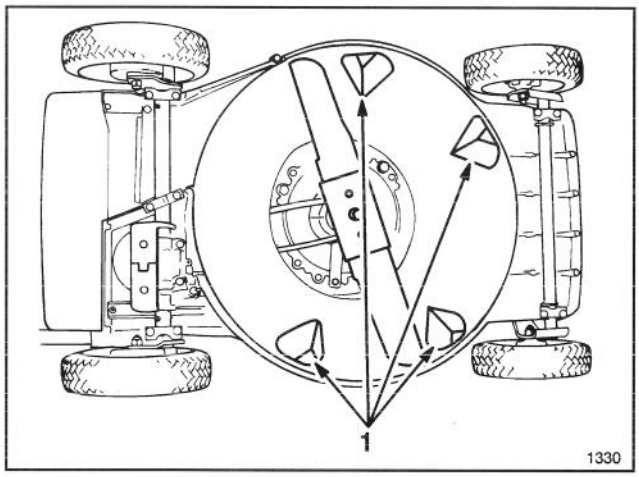

Figur 26

1. Sparkklackar

VINTERFÖRVARING

1. Vid långvarig förvaring skall antingen bränsletanken tömmas eller bränslestabiliseringsmedel tillsättas för förvaring. Se "Tömning av bensin," sid. 9. När bränslet tömts, starta motorn och låt den gå på tomgang tills dess all bensin förbrukats och motorn stannar. Försök att starta ett par gånger för att vara säker på att all bensin i motorn förbrukats. Om bensinen ej töms bildas beckliknande beläggningar som gör att motorn går dåligt och som även kan göra motorn svårstartad.

Bränsle får lämnas kvar i tanken endast om ett bränslestabiliseringsmedel såsom Toro Stabilizer/Conditioner tillsättes för förvaring. Toro Stabilizer/Conditioner är ett på petroleumdestillat baserat konditionerings- och stabiliseringsmedel. Toro rekommenderar inte användning av stabiliseringstillsatser på alkoholbas, såsom exempelvis etanol, metanol eller isopropyl. Använd bränslestabiliseringsmedel och dosera enligt förpackningens rekommendation.

Under normala förhållanden är alla bränsletillsatser effektiva under en period av 6-8 månader.

2. Töm ut olja; se "Byte av vevhusolja," sid. 9. Sedan oljan tömts, fyll inte på ny olja förrän följande moment (3-10) utförts.

3. Lossa tändstiftet och häll 30 ml (2 matskedar) SAE 30-olja i hålet in i cylindern. Drag långsamt i startrepet så att olja fördelas jämnt i cylindern. Montera åter tändstiftet och drag till 20 N m. **SÄTT INTE PÅ TÄNDKABELN PÅ TÄNDSTIFTET.**

4. Rengör rotorknivhuset; se "Rengöring av rotorknivhus," sid. 11.

5. Kontrollera knivbladets skick; se "Inspektion/utbyte/slipning av rotorkniven," sid. 10.

6. Drag åt samtliga muttrar, bultar och skruvar.

7. Rensa bort smuts och gräsrester från utvändiga delar, fläkthus och rotorknivhusets ovandel.

8. Rengör luftrenaren; se "Rengöring av luftrenare," sid. 8.

9. Smörj hjulen; se "Smörjning," sid. 11.

10. Bättra alla rostiga och lackskadade ytor. Toro Re-Kote färg finns hos auktoriserade TORO-återförsäljare.

11. Fyll vevhuset med olja: se "Fyll vevhuset med olja," sid. 4.

12. Förvara gräsklipparen på torr och ren plats. Täck över den för att hålla den ren och skyddad.

PRODUKTIDENTIFIERING

En dekal med modell- och tillverkningsnummer är placerad på gräsklipparhusets högra sida i närheten av utkastarluckan. Hänvisa alltid till specifika nummer på denna dekal vid korrespondens eller vid behov av reservdelar.

TORO-SERVICE

Om hjälp behövs-beträffande säkerhet, montering, underhåll eller felsökning-ska närmaste TORO-återförsäljare eller distributör kontaktas. Förutom tränade tekniker har återförsäljaren och distributören av tillverkaren godkända tillbehör och reservdelar. Håll din Toro-gräsklippare genomgående TORO. Köp äkta TORO reservdelar och tillbehör.

UNDERHÅLLSJOURNAL

Datum	Timmar använd	Oljebyte	Rengöring av luftrenare	Smörjning	Tändstift	Vinter-förvaring	Notes:


TORO®