DUTCH FORM NO. 3320-827

TORO®

MODEL NO. 20801B-4900001 EN BOVEN
MODEL NO. 20806B-4900001 EN BOVEN

BEDIENINGS-HANDLEIDING

48 CM RECYCLER®

Maaier

⚠ VEILIGHEIDSINSTRUKTIES

Onjuist gebruik of onderhoud van deze maaier door de bediener of de gebruiker kan lichamelijk letsel tot gevolg hebben. Om de kans op letsel te beperken, dient men zich strikt aan deze veiligheidsinstrukties te houden en te letten op het veiligheidsalarm ⚠ . Nalatigheid in deze kan lichamelijk letsel tot gevolg hebben.

WAARSCHUWING: De uitlaatgassen van de motor bevatten koolmonoxide, een reukloos, dodelijk gif. In de staat Californië is bewezen dat koolmonoxide tot misvorming in pasgeborenen leidt. De motor niet in een gesloten ruimte laten draaien.

VÓÓR INGEBRUIKNEMING

1. Lees deze hendeliding zorgvuldig voordat u de grasmaaimachine in gebruik neemt. Maak uzelf vertrouwd met de bedieningsapparatuur en het juiste gebruik van de maaier. Sta kinderen beneden de 16 jaar nooit toe de machine te bedienen. Sta volwassenen nooit toe de machine te bedienen zonder de juiste bedieningsinstructies.

2. Degene die de machine bedient is ervoor verantwoordelijk dat niemand, vooral kinderen en huisdieren, in de buurt van het te maaien terrein komt. Inspecteer het gebied waar de maaier wordt gebruikt zorgvuldig en verwijder stokjes, stenen, draad en afval. Let tijdens het maaien op vreemde voorwerpen.

3. Draag een lange broek en stevige schoenen. Gebruik de maaier niet met open sandalen of blootsvoets, of met losse kleding en sieraden.

4. Controleer de hoeveelheid brandstof voor het starten van de motor. Vul de brandstoftank niet binnenshuis, bij draaiende motor, of voordat de motor is afgekoeld, d.w.z. enkele minuten na gebruik. Veeg gemorste benzine op voor het starten van de motor.

5. Beschermbakken, kleppen en veiligheidsmechanismen niet verwijderen. Repareer of vervang beschadigde onderdelen, waaronder ook stickers. Controleer voor gebruik steeds alle beveiligingen.

6. De aandrijving op zelfrijdende modellen stopt bij loslaten bedieningshendel. Controleer voor iedere ingebruikneming zorgvuldig of de aandrijving funktioneert.

7. Omdat brandstof uiterst brandbaar is, dient er met zorg mee omgesprongen te worden.

- **A.** Gebruik een goedgekeurde vultank.
- **B.** Vul de brandstoftank buitenshuis, **NOOIT BINNENSHUIS EN NOOIT ALS DE MOTOR DRAAIT OF NOG WARM IS.**
- **C.** Draai de dop op de brandstofvultank en brandstoftank en veeg gemorste benzine op voor het starten van de motor.

TIJDENS GEBRUIK

8. Motor binnenshuis niet aanzetten.

9. Zet tijdens het starten van de motor de machine niet op zijn kant. Zet de maaier zo nodig schuin, met het mes van u en bijstanders af gericht.

10. Zorg dat u stevig staat. Houd de bedieningshendel stevig vast en loop gewoon; ren nooit. Gebruik de maaier nooit op nat gras. Maai alleen bij daglicht of bij een goede verlichting.

11. Maai hellingen in de lengte; nooit van beneden naar boven. Wees zeer voorzichtig bij het veranderen van richting op hellingen. Draag op hellingen anti-slipschoenen. Maai niet op zeer steile hellingen.

12. Draag altijd een veiligheidsbril of beschermende oogkleppen tijdens gebruik om de ogen tegen eventuele rondvliegende voorwerpen uit de maaier te beschermen.

13. Nooit met gezicht, handen en voeten in de buurt van de maaikast en het maaimes komen wanneer de motor draait. Het mes kan verwondingen aan handen en voeten veroorzaken.

14. Blijf achter de hendel tot de motor niet meer draait en blijf op veilige afstand van de afvoeropening.

15. Bij het in zakken doen van het gras, de motor afzetten en achter de hendel blijven staan tot alle bewegende delen stilstaan voordat u de zak verwijdert en leegmaakt.

16. Zorg ervoor dat tijdens het maaien de afsluiter in de afvoerkoker zit en de graszak over de afvoeropening geïnstalleerd is of het afvoerdeurtje gesloten is.

17. Zet de motor af voordat u de bedieningspositie – achter de handgreep – verlaat. Maak de draad van de bougie los als u de maaier onbeheerd achtelaat of hem niet gebruikt.

18. Blijf achter de hendel tot alle bewegende delen stil staan; het mes draait nog enkele sekonden nadat de gashendel op AF is gezet.

19. Als u een vreemd voorwerp heeft geraakt of als de maaier meer dan normaal trilt, de motor afzetten en de verbindingsdraad van de bougie verwijderen. De maaier op beschadigingen nakijken en alle onderdelen repareren, voordat u de machine weer in gebruik neemt. Mochten ooit grote reparaties vereist zijn of indien u assistentie nodig heeft, neem dan contact op met een erkende TORO service dealer.

20. De motor afzetten en wachten tot alle bewegende onderdelen stilstaan voordat u de maaihoogte afstelt.

21. Zorg dat het mes stilstaat voordat u de machine buiten het gazon rijdt.

22. Motor afzetten voordat u weggaat -achter de hendel. De verbindingsdraad van de bougie losmaken als u de maaier onbewaakt achterlaat.

23. De motor niet aanraken tijdens het draaien of kort nadat deze is afgezet, omdat de motor warm genoeg is om verbrandingen te veroorzaken.

DUTCH

© The Toro Company – 1993

VEILIGHEIDSAANWIJZINGEN

24. Als u de machine moet optillen om hem te vervoeren, de motor afzetten en achter de hendel blijven staan tot alle bewegende onderdelen stilstaan.

ONDERHOUD

25. Alleen die onderhoudsinstrukties verrichten, die in deze hendeliding zijn beschreven. Mochten ooit grote reparaties vereist zijn of indien u assistentie nodig heeft, neem dan contact op met een erkende TORO service dealer.

26. De motor afzetten en de hoogspanningsdraad van de bougie verwijderen, voordat de maaier wordt gereinigd, gecontroleerd voor een onderhoudsbeurt of bijstelling. Houd de draad uit de buurt van de bougie om onbedoeld starten te voorkomen.

27. Controleer de machine regelmatig en ga na of alle moeren, bouten en schroeven vast aangedraaid zijn. Zorg ervoor dat de bout op het mes zeer stevig is aangedraaid tot 68 N·m.

28. Als u onderhoud aan het mes uitvoert, het gedeelte over het onderhoud van het mes raadplegen voor de juiste installatie- en onderhoudsprocedures.

29. Zorg dat de motor vrij is van teveel smeervetten, gras, bladeren en vuilophopingen om brandgevaar te verminderen.

30. Laat de motor niet te snel draaien door de afstellingen te wijzigen.

31. Controleer de graszak regelmatig op slijtage en beschadigingen. Vervang een versleten of beschadigde zak onmiddellijk.

32. Laat de motor afkoelen voordat u de maaier opbergt in een gesloten ruimte. Berg de maaier niet op naast een open vuur of op een plaats waar benzinedampen door een vonk kunnen ontbranden.

33. Tijdens de fabrikage beantwoordde de grasmaaier aan de veiligheidsnormen die op roterende maaiers van toepassing zijn. Om optimaal functioneren en een voortdurende veiligheidsgarantie van de maaier te verzekeren, alleen TORO reserve-onderdelen en toebehoren gebruiken. Door andere fabrikanten vervaardigde reserve-onderdelen en toebehoren beantwoorden wellicht niet aan de veiligheidsnormen, wat gevaar zou kunnen opleveren.

VERKLARING VAN DE SYMBOLEN



Veiligheidsalarm



Handen en voeten uit de buurt van het draaiende mes houden



Motor afzetten voordat u weggaat



Choke open



Contact-schakelaar uit



Snel



Langzaam



Toeschouwers van het werkterrein



Beschermkappen niet verwijderen



Het uitlaatdeurtje op de maaimachine nooit open maken als de motor draait, tenzij de graszak op zijn plaats zit



Trek de draad van de bougie en lees de bedieningshandleiding voordat u onderhouds- of verstelwerkzaamheden uitvoert



Steek uw handen of voeten niet in de afvoertunnel

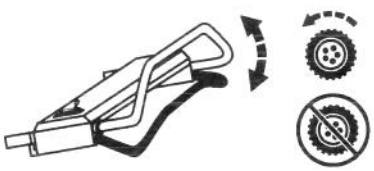

Trek aan de vingerstarter om de maaier te starten



Aandrijving – ingekoppeld



Aandrijving – uitgekoppeld

INHOUD

	Pagina
Monteringsaanwijzingen	3-4
Voor ingebruikneming	4-5
Tips voor recycleren	5
Bedieningsinstrukties	6-8
Onderhoud	8-12
Onderhoud luchtfilter	8
Vervangen bougie	8-9
Aftappen benzine	9
Verversen carterolie	9
Afstellen gasklep	9-10
Afstellen wielaandrijving	10
Controleren/verwijderen/slijpen mes	10-11
Smering	11
Schoonmaken maaikast	11-12
Opbergen maaier	12
Identificatie produkt	13
Toro Service hulp	13
Onderhoudstabel	13

MONTERINGSAANWIJZINGEN

INSTALLEREN HENDEL

1. INSTALLEREN HENDEL—Knoppen op de bevestigingsbeugels losdraaien (Afb. 1).

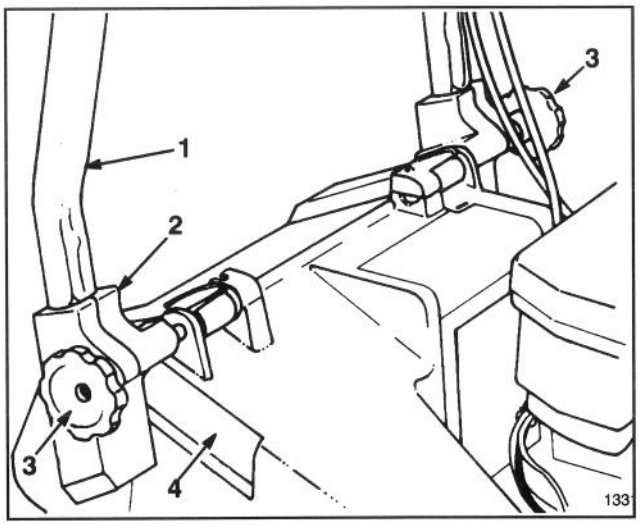

Afbeelding 1

1. Hendel
2. Bevestigingsbeugel
3. Knoppen
4. Maaikastsleuf

2. Zet de bevestigingsbeugels verticaal zodat de gaten aan de bovenkant zijn.

3. Schuif de uiteinden van de hendel helemaal in de gaten op de bevestigingsbeugels (Afb. 1). Zorg ervoor dat de kabel van de gasklep en de aandrijving (zelfrijdend model) zich boven op de linker bevestigingsbeugel bevinden (Afb. 2).

4. Draai hendel en bevestigingsbeugels naar achteren totdat de uiteinden van de hendel zich veilig binnen de beugel bevinden (Afb. 2).

5. Draai de knoppen vast totdat de randen van de sleuven boven op de bevestigingsbeugels elkaar raken.

6. Bevestig met een draad de kabel(s) aan de onderzijde van de linker buis (Afb. 3). De kabel dient 25 mm van de buiging in de hendel bevestigd te worden. Zie afbeelding 3 voor de juiste plaatsing van de kabel(s).

NB: Zorg dat de kabel(s) het openen of sluiten van de kokerdeur niet belemmer(t)(en).

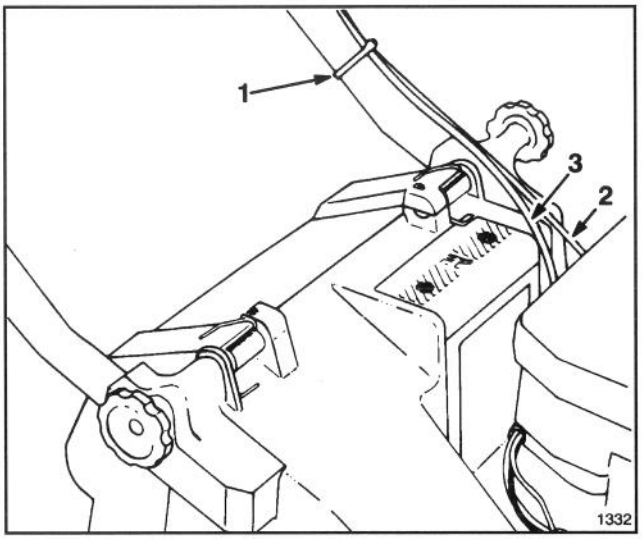

Afbeelding 2

1. Bevestiging kabel
2. Kabel gasklep
*3. Kabel aandrijving

*Zelfrijdend model

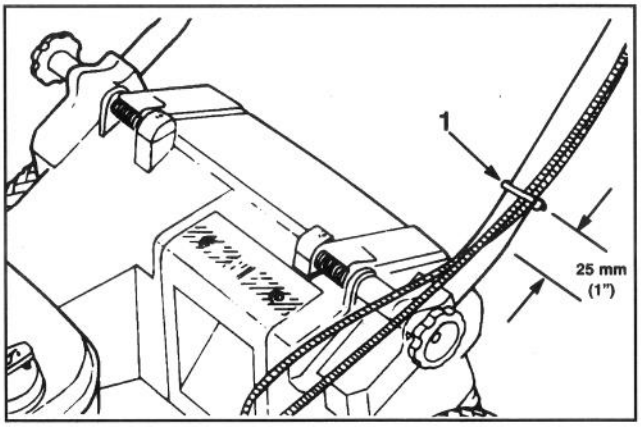

Afbeelding 3

1. Bevestiging kabel

7. De kabelbevestigingsdraad zo kort mogelijk afsnijden aan de onderkant van de hendel.

MONTERINGSAANWIJZINGEN

PLAATSEN VAN DE AFVOERTUNNELAFSLUITER

1. Overtuig u ervan dat de motor afstaat.

2. Open het afvoerdeurtje en steek de afsluiter in de opening in de afvoerkoker (Fig. 4).

3. Duw de afsluiter helemaal in de opening in de afvoerkoker.

4. Laat het afvoerdeurtje over de afsluiter zakken.

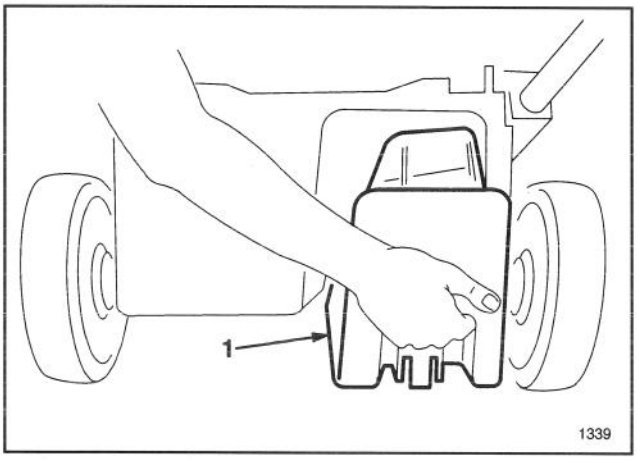

Afbeelding 4

1. Afsluiter

VÓÓR INGEBRUIKNEMING

HET CARTER MET OLIE VULLEN

In het begin moet het carter met 0,6 l SAE 30 olie gevuld worden. U kunt elke kwaliteit olie gebruiken met de "service-classificatie" SF, SG of SH van het American Petroleum Institute (API). Voor gebruik, zorgen dat het oliepeil tussen "ADD" en FULL ligt. Vul olie bij wanneer het peil te laag is.

1. Zet de maaier op een effen oppervlak en verwijder de olie rondom de oliepeilstok.

2. Verwijder de oliepeilstok door de dop een kwartslag naar links te draaien.

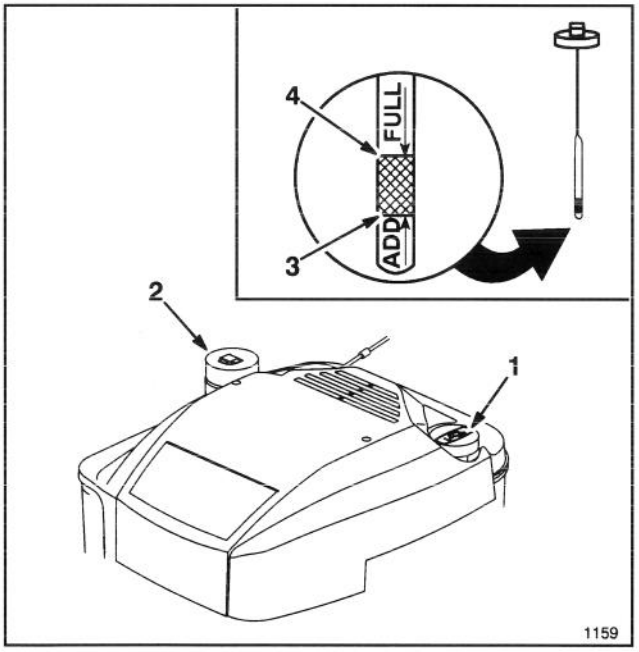

Afbeelding 5

1. Oliepeilstok
2. Dop brandstoftank
3. "ADD" lijn
4. "FULL" lijn

3. Veeg de oliepeilstok af en steek hem weer in het vulgat. Draai de dop een kwartslag naar rechts. Verwijder, daarna de oliepeilstok weer en controleer het oliepeil (Afb. 5). **INDIEN HET PEIL TE LAAG IS, OLIE BIJVULLEN TOT AAN DE VULLIJN OP DE OLIEPEILSTOK. VUL NIET BOVEN DE VULLIJN OMDAT DE MOTOR BIJ HET STARTEN ZOU KUNNEN BESCHADIGEN. LANGZAAM BIJVULLEN.**

NB: Controleer het oliepeil telkens nadat u de maaier hebt gebruikt of na 5 bedrijfsuren. Ververs de olie in het begin na twee bedrijfsuren; daarna elke 25 bedrijfsuren. De olie dient vaker ververst te worden bij stoffige of vuile omstandigheden.

4. Steek de oliepeilstok in het vulgat en draai de dop een kwartslag naar rechts om het carter weer af te sluiten.

TANKEN

NB: Toro Company raadt ten zeerste aan dat men in Toro produkten die door een benzinemotor worden aangedreven, schone, LOODVRIJE benzine met een normaal octaangehalte gebruikt. Loodvrije benzine brandt schoner, verlengt de levensduur van de motor en vergemakkelijkt het starten, omdat neerslag in de verbrandingskamer wordt beperkt. Loodhoudende benzine kan gebruikt worden als geen loodvrije benzine verkrijgbaar is.

1. Maak de tank rond de dop schoon en verwijder de dop van de tank (Afb. 5). Vul de tank met loodvrije benzine tot ongeveer 6-13 mm van de rand.

2. Doe de dop weer op de brandstoftank en veeg gemorste benzine op.

BELANGRIJK: Vermeng de benzine niet met olie. Gebruik nooit methanol, methanolhoudende benzine, gasohol die meer dan 10% ethanol bevat, superbenzine of witte benzine omdat dit beschadiging van het brandstofsysteem kan veroorzaken.

VÓÓR INGEBRUIKNEMING

WAARSCHUWING

Benzine is onder bepaalde omstandigheden buitengewoon brandbaar en explosief. Niet roken, wanneer u brandstof hanteert en houd brandstof ver van open vuur en vonken. Houd benzine nooit langer dan 30 dagen in voorraad. Bewaar benzine in een gekeurd vat buiten bereik van kinderen.

Vul de benzinetank in de open lucht en alleen wanneer de motor koud is. Vul de tank tot ca. 6 à 13 mm. van de top. Deze ruimte wordt gevuld als de brandstof bij verhitting uitzet. Gebruik een trechter of tuit om morsen te voorkomen. Veeg gemorste benzine op.

Toro beveelt ook het regelmatige gebruik van de "Toro Stabilizer/Conditioner" aan in alle op benzine lopende Toro-produkten zowel tijdens het hoogseizoen als bij opslag. De stabilisator/conditioner reinigt de motor terwijl hij loopt en voorkomt de vorming van een harsachtige neerslag gedurende opslag.

GEBRUIK GEEN ANDERE BRANDSTOFADDITIEVEN DAN DE SPECIAAL VOOR BRANDSTOFSTABILISATIE TIJDENS OPSLAG VERVAARDIGDE STOFFEN ZOALS DE "STABILIZER/CONDITIONER" VAN TORO OF EEN DERGELIJK PRODUKT. DEZE STABILISATOR/ CONDITIONER IS GEBASEERD OP EEN AARDOLIEDESTILLAAT. TORO RAADT HET GEBRUIK VAN STABILISATOREN OP ALCOHOLBASIS ZOALS ETHANOL, METHANOL OF ISOPROPYL AF.

TIPS VOOR RECYCLEREN

ALGEMENE TIPS

Volg deze aanwijzingen bij het maaien van gras of het fijnmaken van bladeren voor optimale maairesultaten en het mooiste gazon:

- Houd het **mes scherp** gedurende het hele maaiseizoen. Vijl regelmatig de bramen op het mes weg.
- Werk alleen met droog gras of bladeren. Nat gras en bladeren laten plukken achter op de grond waardoor de maaier verstopt raakt en de motor afslaat. Ze zijn ook glibberig en kunnen u doen uitglijden en vallen.

WAARSCHUWING

- **Op nat gras kunt u uitglijden en in aanraking komen met het maaimes.**
- **Hierdoor kunt u ernstig verwond raken.**
- **Maai daarom alleen onder droge omstandigheden.**

- Stel de motor in op het hoogste toerental. Het grootste vermogen levert het beste maairesultaat op.
- Verwijder na elke maaibeurt het maaisel van gras en bladeren van de onderkant van de maaier.
- Houd de motor in goede bedrijfsconditie. Herhaaldelijk maaien vergt meer vermogen.
- Vervang het filter vaker.
- Herhaaldelijk maaien doet meer maaisel en stof opwaaien waardoor het luchtfilter verstopt raakt en de motorprestatie vermindert.

MAAIEN VAN GRAS

- In de loop van het jaar groeit gras niet altijd even snel. Wanneer het 's zomers heet is, is het over het algemeen aan te raden het gras te maaien op maaihoogte C, D of E. Slechts ongeveer 1/3 van de lengte van het gras moet worden afgemaaid. Afgeraden wordt om onder de C-hoogte te maaien, tenzij er weinig gras is of het laat in de herfst is en het gras langzamer groeit.
- Wanneer u gras maait dat meer dan 15 cm hoog staat, maait u waarschijnlijk het beste eerst met de hoogste maaihoogte terwijl u langzamer loopt; daarna maait u het gras nogmaals op lagere hoogte voor het mooiste gazon. Als het gras te lang is en er plukken gras op het gazon achterblijven, kan de maaier verstopt raken waardoor de motor afslaat.
- Maai steeds in wisselende richtingen. Hierdoor wordt het gemaaide gras beter over het gazon verspreid en vindt een betere bemesting plaats.

Als het gemaaide grasveld er niet goed uitziet, kunt u één of meer van de volgende remedies proberen:

- Slijp het mes.
- Loop langzamer tijdens het maaien.
- Stel de maaier in op een hogere maaihoogte.
- Maai het gras vaker.
- Laat de maaibanen overlappen in plaats van steeds een volledig nieuwe baan te maaien.
- Maai de randzones een tweede maal.

FIJNMAKEN VAN BLADEREN

- Wanneer u klaar bent met maaien, moet steeds nog 50% van het gazon door de laag fijngemaakte bladeren te zien zijn. Soms is het nodig hiervoor één of meer keeren over de bladeren heen te gaan.
- Wanneer de bladeren niet fijn genoeg worden gesneden om in het gras te worden verborgen, moet u misschien wat langzamer lopen met de machine.
- Als u veel eikebladeren fijnmaakt, is het aan te raden in het voorjaar kalk op het gras aan te brengen. Hierdoor wordt het zuur uit de eikebladeren geneutraliseerd.

BEDIENINGSINSTRUKTIES

STARTEN, STOPPEN EN ZELFAANDRIJVING

BEDIENING - Gasregelknop, bedieningsstang voor zelfaandrijving (alleen op model met zelfaandrijving) en repeteerstarter bevinden zich op de bovenste handgreep (Fig. 7).

1. Duw de draad op bougie (Afb. 6).

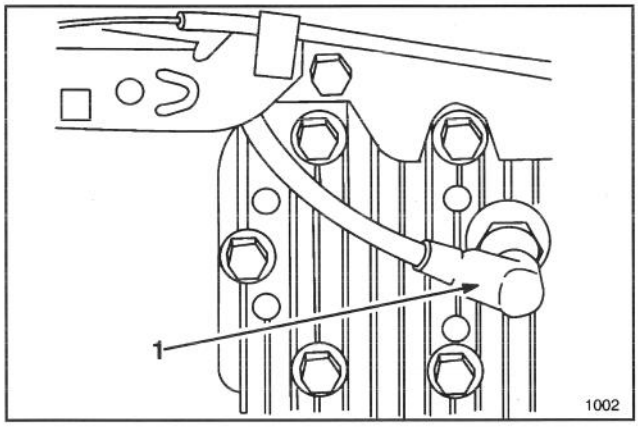

Afbeelding 6

1. Draad bougie

2. STARTEN—Zet de gasklep op ⊠ CHOKE (Afb. 7). Trek aan de repeteerstarter tot het touwtje strak zit. Trek vervolgens krachtig om de motor te starten. Als de motor start, de gasklep op 🐇 "snel" zetten of de rijsnelheid naar wens afstellen.

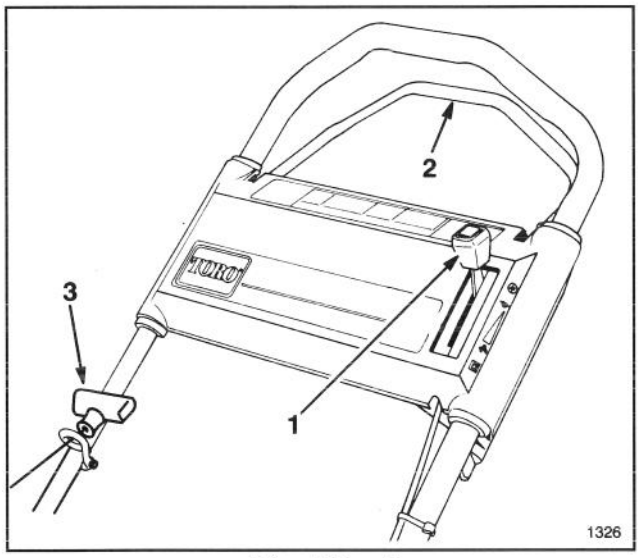

Afbeelding 7

1. Gasklep
***2. Bedieningsstang zelfaandrijving**
3. Repeteerstarter
***Zelfrijdend model**

3. STOPPEN—(Afb. 7) Om de motor uit te schakelen, de gasklep achteruit in de ⊗ ENGINE OFF stand zetten. Trek de draad uit de bougie wanneer de maaier onbewaakt wordt achtergelaten of niet wordt gebruikt.

4. AANDRIJVING (Zelfrijdend model) (Afb. 8)—Druk de bedieningsstang tegen de hendel voor de aandrijving. Laat de bedieningsstang los om de aandrijving te stoppen.

NB: De aandrijfwielen hebben vrijlopende koppelingen zodat de maaier makkelijker achteruit getrokken kan worden als de wielaandrijving uitgeschakeld is. Om de koppelingen uit te schakelen dient de maaier tenminste 2,5 cm vooruit geduwd te worden nadat de wielaandrijving is uitgeschakeld.

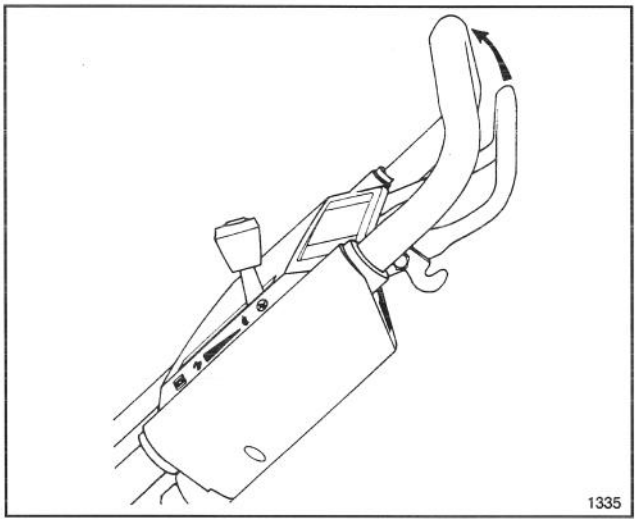

Afbeelding 8

GEBRUIK VAN DE AFVOERTUNNELAFSLUITER

1. Overtuig u ervan dat de motor afstaat.

2. Open het afvoerdeurtje en steek de afsluiter in de opening in de afvoerkoker (Fig. 9).

3. Duw de afsluiter helemaal in de opening in de afvoerkoker.

4. Laat het afvoerdeurtje over de afsluiter zakken.

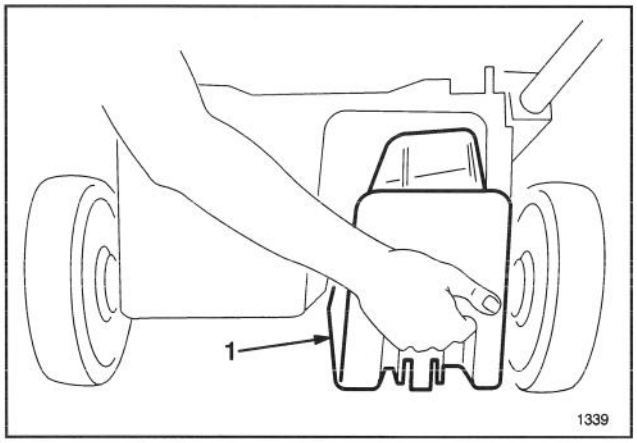

Afbeelding 9

1. Afsluiter

GEBRUIK VAN DE GRASZAK

1. Zet de motor af en wacht tot alle delen tot stilstand zijn gekomen.

2. INSTALLEREN VAN DE ZAK—Open de kokerdeur, schuif de trechter van de zak in de afvoeropening en haak het zakframe aan de bevestigingsbeugel (Afb. 10). Laat de kokerdeur op de zak rusten (Afb. 11).

NB: Zorg dat de graszakdeur volledig tegen de graszak gesloten is vóór het installeren van de zak op de maaier.

BEDIENINGSINSTRUKTIES

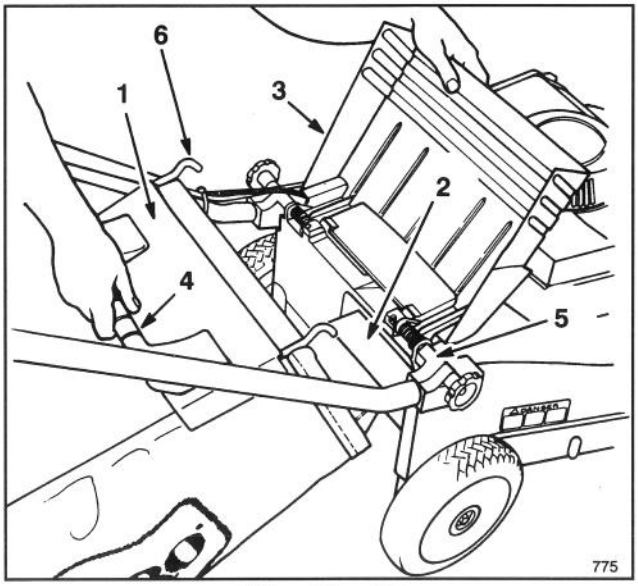

Afbeelding 10

1. Zakdeur
2. Trechter zak
3. Afvoeropening
4. Zakhendel
5. Bevestigingsbeugel
6. Zakframehaak

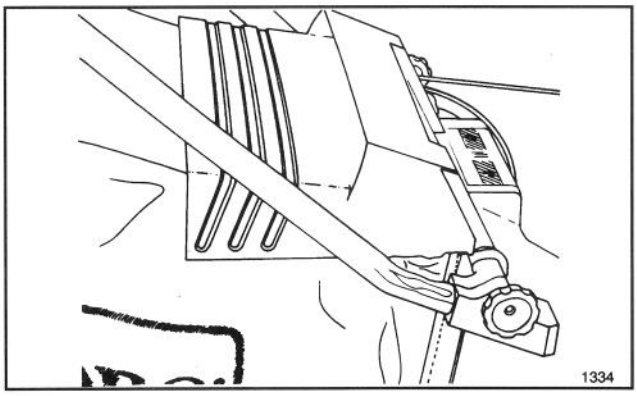

Afbeelding 11

3. VERWIJDEREN VAN DE ZAK—**Zet de motor af en wacht tot alle delen tot stilstand zijn gekomen**. Houd voor uw veiligheid handen en voeten uit de buurt van de maaikast wanneer de motor draait. Open de kokerdeur, grijp de zak bij de hendel en til hem op. Sluit kokerdeur.

NB: Bij het verwijderen van de graszak, kan er los gras uit de trechter vallen en de afvoeropening verstoppen. Bij verstopping alle maaisel van de maaier verwijderen.

4. ZAK LEGEN—Pak de vangzakbeugel en de onderkant van de zak vast. Klap de zakdeur omhoog en kiep de graszak langzaam naar voren om hem te ledigen.

PAS OP!

- **Afgemaaid gras en ander afval kunnen met kracht uit de afvoertunnel worden geworpen.**
- **Deze voorwerpen kunnen de bestuurder en omstanders ernstig verwonden of zelfs doden.**
- **Doe het deurtje op de afvoertunnel nooit open wanneer de motor draait, tenzij er een graszak of een afsluiter op de tunnel is geplaatst.**

PAS OP!

- **Door een beschadigde graszak kunnen steentjes en andere soortgelijke voorwerpen naar de bestuurder of omstanders worden geworpen.**
- **Deze voorwerpen kunnen de bestuurder en omstanders ernstig verwonden of zelfs doden.**
- **Controleer de graszak regelmatig. Indien hij beschadigd is, dient hij door een nieuwe originele TORO-zak te worden vervangen, waar deze of een soortgelijke waarschuwing opstaat.**

INSTELLEN VAN DE MAAIHOOGTE

Het exclusieve SmartWheel™ van Toro verschaft een eenvoudige werkwijze om de maaihoogte in te stellen.

Het SmartWheel heeft twee maaischalen – SPARSE/NORMAL (DUN/NORMAAL) en LUSH (DIK) – om de beste instelling van de maaihoogte onder alle omstandigheden te verzekeren. Gebruik de schaal SPARSE/NORMAL voor het meeste maaiwerk tijdens de warme zomermaanden. De schaal LUSH is voor het dikke, malse en sappige gras dat normaal in de lente groeit.

Over het algemeen gelden de volgende aanbevelingen:

- Gras wordt gewoonlijk gemaaid met de instelling C, D of E, of er wordt een graslengte van 5 à 7,5 cm aangehouden.
- Afgeraden wordt om onder de C–hoogte te maaien, tenzij er weinig gras is of het laat in de herfst is, en het gras langzamer groeit. Als er hoog gras moet worden gemaaid, moet u het mes wellicht wat hoger instellen en langzamer lopen; vervolgens maait u het gras dan nog eens op een normalere hoogte. Als het gras te lang is en er plukken gras op het gazon achterblijven, kan de maaier verstopt raken waardoor de motor afslaat.
- Het SmartWheel berekent de juiste instelling om zeker te stellen dat niet meer dan 1/3 van de lengte van het gras wordt afgemaaid.

1. Alvorens de motor te starten en met maaien te beginnen, dient u de maaier tot op het gras te duwen. Stop wanneer de letters op het SmartWheel label op het linker achterwiel vertikaal staan (Afb. 12).

2. Vergelijk met behulp van het gecodeerde SmartWheel ontwerp (Fig. 12) de uiteinden van de grashalmen met de letters op het riemdeksel. De overeenkomst tussen de letter en de grastipjes bepaalt de juiste maaihoogte.

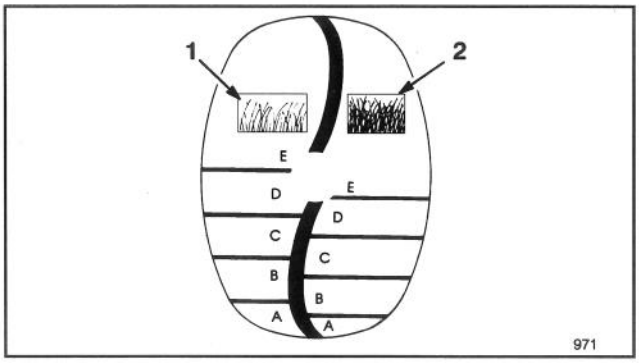

Afbeelding 12

1. Maaischaal voor dun/normaal gras
2. Maaischaal voor dik gras

BEDIENINGSINSTRUKTIES

3. Gebruik één of twee vingers om de maaihoogtehendel in te duwen (Afb. 13).

Voor een hogere wielstand, de hendel indrukken om de maaihoogte-instelling te ontregelen en de maaier omhoog trekken. Laat hendel los als de juiste hoogte bereikt is. Voor een lagere wielstand, de maaihoogtehendel indrukken en de maaier naar beneden drukken **terwijl u deze vooruit duwt**. Gebruik de wijzer op de verbindingsstang om de juiste stand te bepalen. Alle wielen passen zich automatisch aan dezelfde maaihoogte aan.

4. Zorg dat de hendel voor de maaihoogte vergrendeld is voordat u de maaier gebruikt. De hoogte mag niet veranderen als de maaihoogte is vergrendeld.

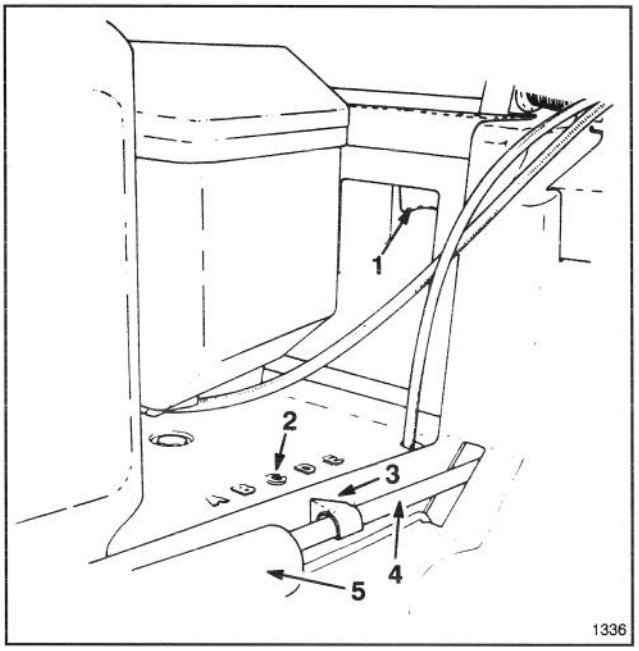

Afbeelding 13

1. Afstellingshefboom maaihoogte
2. Hoogtestanden
3. Wijzer
4. Verbindingsstang
5. Veerdeksel

ONDERHOUD

VOORZICHTIG

- **De motor kan onbedoeld aanslaan.**
- **Onbedoeld starten van de motor kan ernstige verwondingen toebrengen aan de bestuurder of de omstanders.**
- **Trek de draad van de bougie voordat u onderhouds- of verstelwerkzaamheden uitvoert.**

ONDERHOUD VAN HET LUCHTFILTER

Vervang het luchtfilter onder normale omstandigheden na 25 bedrijfsuren. Het filter dient vaker vervangen te worden onder stoffige of vuile omstandigheden. Wend u tot uw Toro Service Dealer voor reserve-onderdelen.

1. Zet de motor af en trek de draad van de bougie (Afb. 6).

2. Verwijder de schroef waarmee het luchtfilterdeksel aan de motor is bevestigd (Afb. 14). Licht het deksel op en maak het grondig schoon.

3. Verwijder het papieren luchtfilter en gooi het weg (Afb. 14).

4. Installeer een nieuw papieren luchtfilter.

5. Plaats het deksel terug en schroef het vast.

BELANGRIJK: Gebruik de motor niet zonder luchtfilterelement, omdat dit bijzonder veel slijtage en beschadiging van de motor tot gevolg kan hebben.

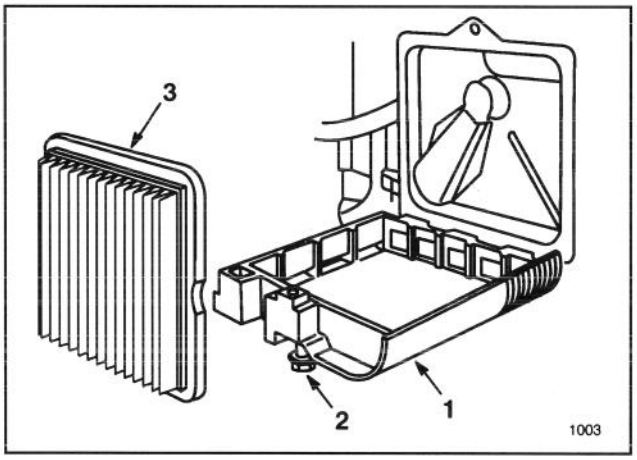

Afbeelding 14

1. Deksel
2. Schroef
3. Papierfilter

VERVANGEN VAN DE BOUGIE

Gebruik een Champion RJ19LM bougie of een gelijkwaardige bougie. De juiste elektrodenafstand is 0,76 mm. Verwijder de bougie na elke 25 bedrijfsuren voor controle.

1. Zet de motor af en trek de draad van de bougie (Afb. 6).

2. Maak het gedeelte rond de bougie schoon en verwijder de bougie van de cilinderkop.

BELANGRIJK: Vervang een gebarsten, verstopte of vuile bougie. Schuur, schraap of maak elektroden nooit schoon, omdat dit beschadiging van de motor tot gevolg kan hebben, mocht er gruis in de cilinder raken.

3. Stel de elektrodenafstand af op 0,76 mm (Afb. 15). Installeer de juiste bougie en pakking en draai de bougie stevig vast tot 20 N·m.

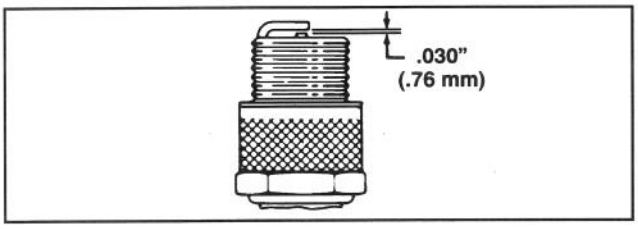

Afbeelding 15

AFTAPPEN VAN BENZINE

1. Zet de motor af en wacht totdat de motor is afgekoeld. Trek draad van bougie (Afb. 6).

NB: Benzine alleen van een koude motor aftappen.

2. Verwijder de dop van de benzinetank (Afb. 5) en gebruik een pomphevel om de brandstof naar een schoon benzineblik over te hevelen.

NB: Dit is de enige aanbevolen methode om benzine af te tappen.

VERVERSEN VAN CARTEROLIE

Ververs de olie na de eerste twee bedrijfsuren en daarna iedere 25 uur. Omdat warme olie makkelijker afgetapt kan worden en meer verontreinigingen meevoert dan koude olie, is het aan te bevelen de motor een minuut of zo te laten lopen, alvorens de olie af te tappen.

1. Zet de motor af en trek draad van de bougie (Afb. 6).

2. Open kokerdeur en verwijder de graszak. Tap benzine uit de brandstoftank: lees hiervoor "Aftappen van benzine" op pagina 9.

3. Breng de bougiedraad weer aan.

4. Laat de motor draaien tot hij vanzelf stilvalt omdat warme olie makkelijker afgetapt kan worden dan koude olie en meer verontreinigingen meevoert dan koude olie.

5. Trek de draad van de bougie.

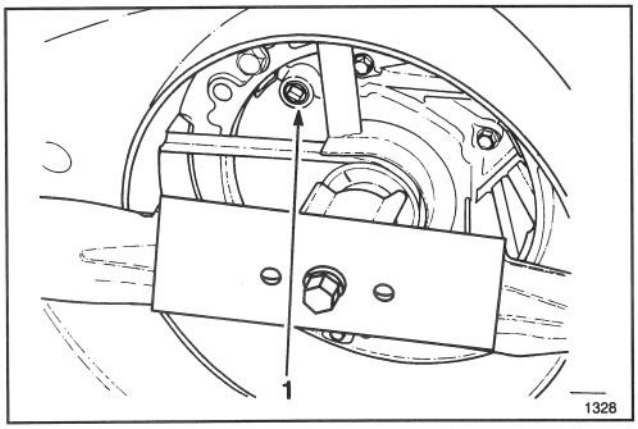

Afbeelding 16

1. Aftapopening

6. Houd de maaier schuin naar links. Verwijder de aftastop aan de onderzijde van de maaier met behulp van of een dopvergroter van 9,5 mm met een sleutel om te draaien (Afb. 16). Plaats een opvangbak onder de maaier.

7. Laat de maaier terugzakken tot alle olie is afgetapt.

8. Reinig vervolgens de aftapstop en bevestig deze weer.

9. Zet de maaier weer rechtop.

10. Veeg gemorste olie op. Vul de motor met verse olie; raadpleeg "Carter vullen met olie" op pagina 4.

GASKLEP AFSTELLEN

Bijstellen van de gasklepregeling kan nodig zijn wanneer de motor niet start of afslaat. De gasklep moet bijgesteld worden, wanneer u een nieuwe kabel voor de gasklepbediening installeert.

1. Zet de motor af en trek de draad van bougie (Afb. 6).

2. Verwijder (2) schroeven uit de motorkap en til de kap eraf (Afb. 17).

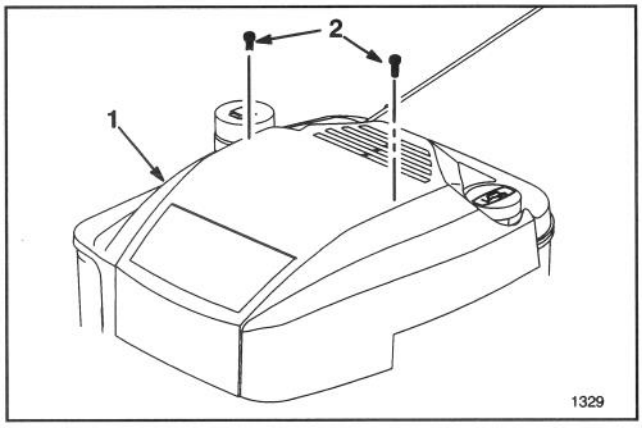

Afbeelding 17

1. Deksel **2. Schroef (2)**

3. Zet de gasklep op "snel" (Afb. 7).

4. Maak de kabelklemschroef los, totdat de gaskabel heen en weer geschoven kan worden (Afb. 18).

5. Beweeg de gaskabel naar links of naar rechts tot de gaatjes in de gashendel en gasklepbeugel op één lijn liggen (Afb. 18).

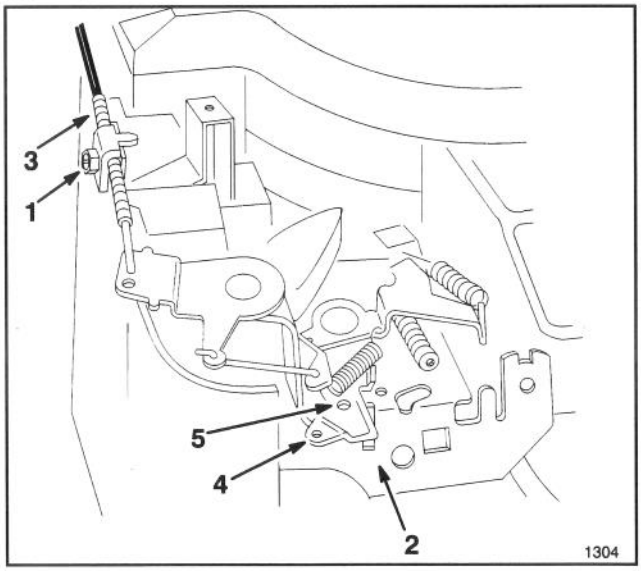

Afbeelding 18

1. Kabelklemschroef
2. Beugel gasklep
3. Kabel gasklep
4. Hendel gasklep
5. Gaatjes op één lijn

6. Trek de gaskabel voorzichtig strak en draai de kabelklemschroef aan om het geheel op deze manier vast te zetten.

7. Installeer de motorkap opnieuw met (2) schroeven.

WIELAANDRIJVING AFSTELLEN (zelfrijdend model)

Wanneer de zelfaandrijving van de maaier niet werkt of de neiging heeft te kruipen als de aandrijving niet is ingeschakeld, dient de bedieningskabel van de wielaandrijving bijgesteld te worden.

1. Zet de motor af.

2. Draai de regelingsknop (Afb. 19) een halve slag naar rechts om de aandrijfriem aan te spannen of een halve slag naar links om de riem te ontspannen. Houd de bedieningskabel vast zodat deze niet meedraait.

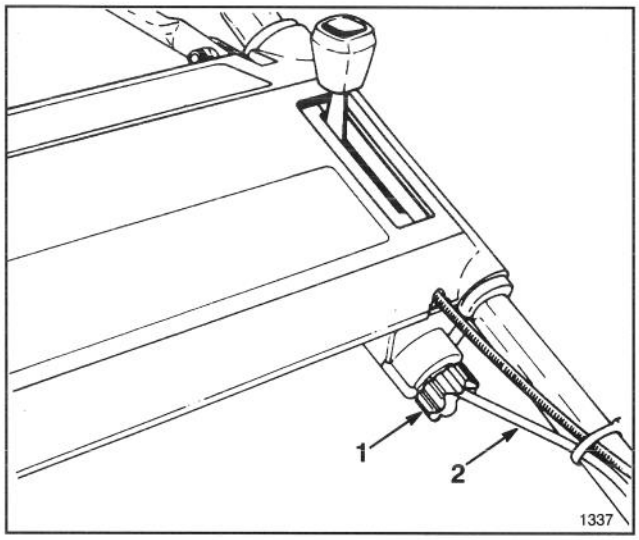

Afbeelding 19

1. Afstelknop
2. Bedieningskabel

3. Om vervolgens de wielaandrijving te controleren, de bedieningsstang langzaam in de richting van de hendel duwen. De aandrijving is goed afgesteld indien u weerstand voelt als de bedieningsstang zich ongeveer 25 mm van de bovenste hendel bevindt (Afb. 20).

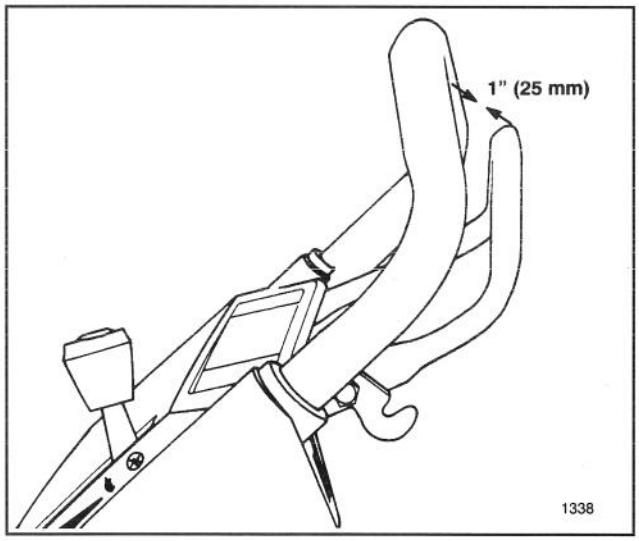

Afbeelding 20

4. Indien de wielaandrijving nog steeds niet of verkeerd werkt, stap 2 en 3 herhalen tot de juiste bijstelling.

CONTROLEREN/VERWIJDEREN/SLIJPEN MES

1. Zet de motor af en trek de draad van de bougie (Afb. 6).

2. Tap de benzine uit brandstoftank; lees hiervoor "Aftappen benzine" op pagina 9.

3. Leg de maaier op zijn linker zijde (Afb. 21). Zorg dat het mes niet draait aangezien dit tot problemen bij het starten kan leiden.

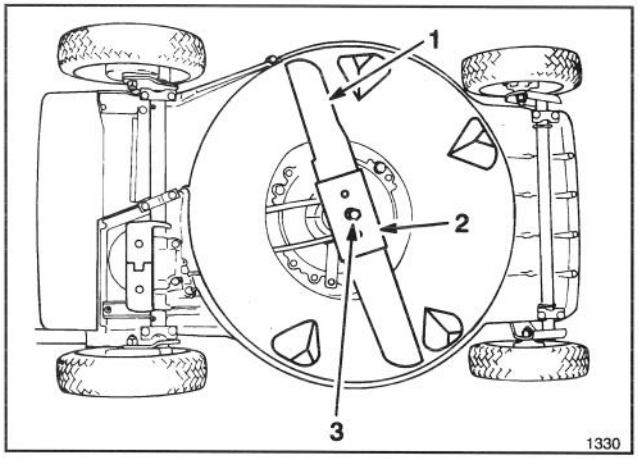

Afbeelding 21

1. Mes
2. Mesversteviging
3. Mesbout en veerring

4. CONTROLEREN VAN HET MES—Inspekteer het mes zorgvuldig op scherpte en slijtage, speciaal op het raakvlak van de vlakke en ronde delen (Afb. 22A). Controleer het mes voor het gebruik van de maaier, omdat zand en ander schurend materiaal het metaal aan dat raakvlak kan doen afslijten. Vervang het mes met een nieuw TORO mes wanneer u gleuven of slijtage bemerkt (Afb. 22B & C). Zie stap 5.

NB: Monteer een nieuw TORO mes aan het begin van het maaiseizoen voor de beste resultaten. Vijl gedurende het jaar kleine inkepingen af zodat het mes scherp blijft.

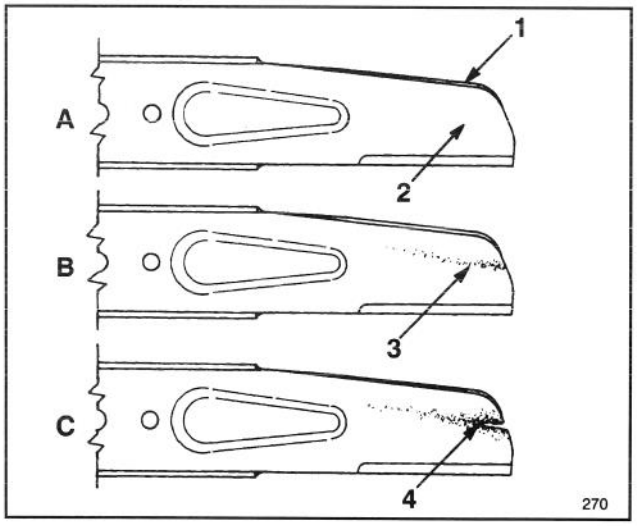

Afbeelding 22

1. Wiek
2. Platte deel van het mes
3. Slijtage
4. Gevormde gleuf

ONDERHOUD

PAS OP!

- **Een versleten of beschadigd mes kan breken en in een dergelijk geval kan een stuk van het mes worden uitgeworpen naar bestuurder of omstanders.**
- **Een uitgeworpen stukje mes kan bestuurder of omstanders ernstig verwonden of zelfs doden.**
- **Controleer het mes daarom regelmatig op slijtage of beschadigingen. Vervang versleten of beschadigde messen.**

WAARSCHUWING

- **Als de maaier zonder de mesversteviging wordt gebruikt, kan het mes hierdoor verbogen, verwrongen of gebroken worden.**
- **Een gebroken mes kan de gebruiker of bijstanders ernstig verwonden of zelfs doden.**
- **Gebruik de maaier niet zonder de mesversteviging.**

5. VERWIJDEREN VAN HET MES—Pak het uiteinde van het mes vast met behulp van een oude lap of dikke gewatteerde handschoen. Verwijder dan de bout op het mes, de veerring, de mesversteviging en tenslotte het mes (fig. 20).

6. SLIJPEN VAN HET MES—Slijp de bovenkant van het mes (zijde gericht naar bovenkant maaikast) met een vijl en behoud de oorspronkelijke snijhoek (Afb. 23). Het mes blijft in evenwicht, wanneer van beide snijkanten evenveel wordt weggeslepen.

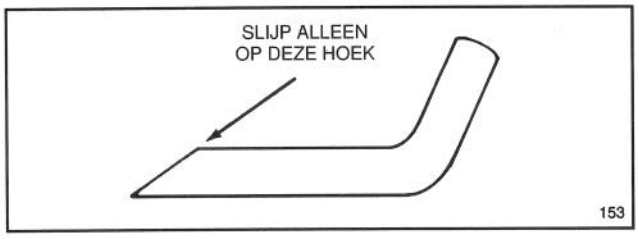

Afbeelding 23

BELANGRIJK: Controleer de gewichtsverdeling van het mes met een messchaal. Een goedkope messchaal is verkrijgbaar bij een ijzerwarenwinkel. Een uitgebalanceerd mes blijft horizontaal terwijl een ongebalanceerd mes naar de zware kant doorweegt. Als het mes niet in evenwicht is, vijl dan wat metaal af van het zware "uiteinde" van het mes.

7. Breng het scherpe, gebalanceerde TORO-mes, de mesversteviging, de veerring en de bout weer op hun plaats. Het wiekdeel van het mes moet naar de bovenkant van de maaikast wijzen. Draai de bout op het mes aan tot 68 N·m.

SMERING

Voor- en achterwielen moeten elke 25 bedrijfsuren of aan het eind van het seizoen gesmeerd worden.

1. Breng 2 of 3 druppels lichte olie aan op de binnenen buitenkant van de wielbouten. Draai de wielen voor een gelijkmatige verdeling van de olie in de naafbussen. Veeg het teveel aan olie af.

2. ZELFRIJDEND MODEL—Tap de benzine af; raadpleeg "Aftappen benzine," pagina 9.

3. Zet de maaier op de hoogste maaistand (E).

4. Leg de maaier op zijn linker kant. Veeg de smeerpunten met een schone doek af (Afb. 24). Zet de vetspuit op de punten en pomp twee à drie maal zachtjes. Gebruik #2 Multi Purpose Lithium Base smeerolie.

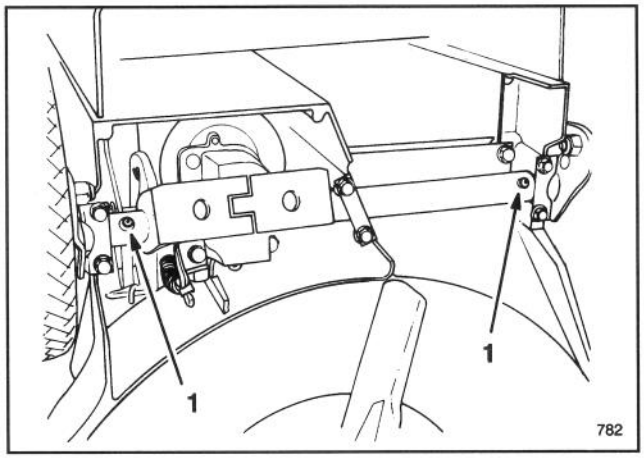

Afbeelding 24

SCHOONMAKEN MAAIKAST

Onderkant van de maaikast

Houd de onderkant van de maaikast schoon om een optimale prestatie te verzekeren. Zorg er vooral voor dat de stootplaten altijd vrij van verontreinigingen zijn (Fig. 26).

Wassen

Ga na ieder gebruik als volgt te werk om afval van de onderkant van de maaikast te wassen.

1. Plaats de maaier op een effen ondergrond van beton of asfalt in de buurt van een tuinslang.

2. Start de motor.

3. Houd de tuinslang vast op de hoogte van de handgreep en richt het water op de grond juist vóór de rechter achterband (Fig. 25). Het ronddraaiende mes zal het water onder de maaikast voeren en het maaisel wegwassen. Laat het water enkele minuten lopen tot alle maaisel van onder de kast is weggewassen.

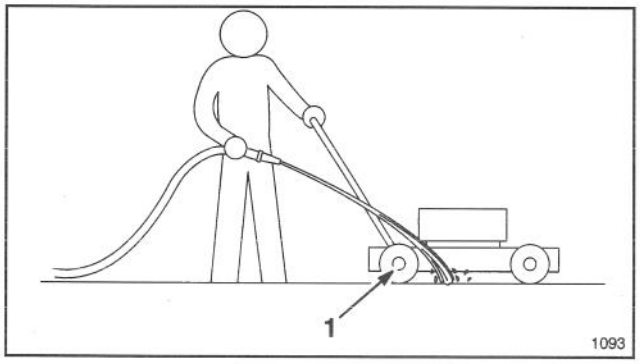

Afbeelding 25

1. Schrapen

4. Zet de motor af.
5. Draai de tuinslag dicht.
6. Start de motor opnieuw en laat hem enkele minuten lopen om de onderdelen van de maaier te laten uitdrogen.

Schrapen

Als het niet mogelijk is om alle afval van de onderkant weg te wassen, kantel dan de maaier en schraap de onderkant schoon.

1. Zet de motor af en trek de draad van de bougie (Fig. 6).
2. Tap de benzine uit de brandstoftank; zie Aftappen van benzine op pagina 9.
3. Leg de maaier op zijn linker zijkant (Fig. 26).
4. Verwijder vuil en gemaaid gras met een hardhouten schraper. Raak de braamranden en scherpe hoeken niet aan.
5. Zet de maaier weer rechtop.
6. Vul de benzinetank opnieuw.
7. Breng de bougiedraad weer aan.

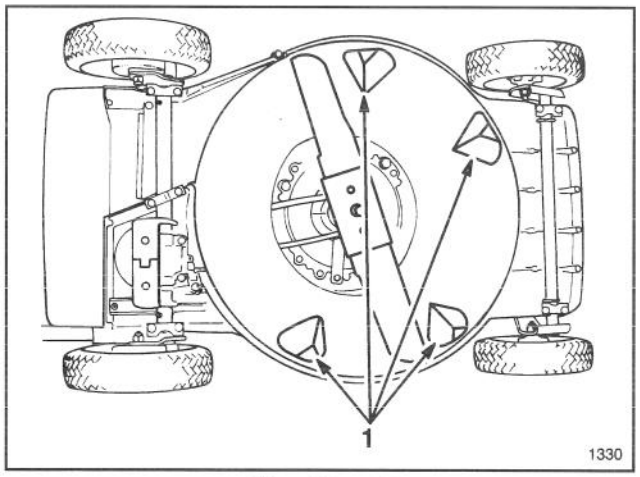

Afbeelding 26

1. Stootplaten

OPBERGEN MAAIER

1. Bij langdurige opslag de benzine aftappen of een brandstofadditief toevoegen voor opslag. Om de benzine af te tappen wordt u verwezen naar blz. 9, Benzine-afvoer. Nadat de benzine is afgetapt, de motor starten en laten draaien tot alle resterende brandstof is verbruikt en de motor stopt. Deze procedure nog tweemaal herhalen om te verzekeren dat er geen benzine meer in de motor achterblijft. Als de benzine niet wordt afgetapt, ontstaat er een harsachtige neerslag die de werking van de motor nadelig kan beïnvloeden en ook problemen bij het starten kan veroorzaken. De brandstof kan wel in de benzinetank worden gelaten als een additief, zoals de stabilisator/conditioner van Toro, wordt toegevoegd en door de motor wordt gevoerd vóór opslag. Deze stabilisator/conditioner is gebaseerd op een aardoliedestillaat. Toro raadt het gebruik van stabilisatoren op alcoholbasis zoals ethanol, methanol of isopropyl af. De aanbevolen hoeveelheid brandstofadditief gebruiken zoals aangegeven. Onder normale omstandigheden behouden brandstofadditieven 6 tot 8 maanden lang hun werking in brandstof.
2. Tap olie af: Raadpleeg hiervoor "Verversen van carterolie" op pagina 9. Nadat de olie is afgetapt, het carter pas met olie vullen nadat de volgende handelingen (3-10) zijn verricht.
3. Verwijder de bougie en giet 30 ml (2 eetlepels) SAE 30 olie in het bougiegat van de cilinder. Trek het startkoord langzaam omhoog zodat de olie zich binnenin de cilinder verdeelt. Bevestig de bougie en draai deze vast tot 20 N·m. **BEVESTIG DE DRAAD NIET AAN DE BOUGIE.**
4. Maak de maaikast schoon; raadpleeg hiervoor "Schoonmaken van de maaikast," pagina 11.
5. Controleer de toestand van het mes; Raadpleeg hiervoor "Controleren/Verwijderen/Slijpen van het mes" op pagina 10.
6. Draai alle moeren, bouten en schroeven vast.
7. Haal vuil en kaf, gemaaid gras en afval van de buitenkant van de motor, dekplaat en bovenkant van de maaikast.
8. Maak het luchtfilter schoon; raadpleeg hiervoor "Onderhoud luchtfilter" op pagina 8.
9. Smeer de wielen; raadpleeg hiervoor "Smering" op pagina 11.
10. Werk alle geroeste of geschilferde verfplekken bij. Toro Re-Kote verf is verkrijgbaar bij een erkende TORO Service dealer.
11. Vul het carter met olie: Raadpleeg hiervoor "Carter vullen met olie" op pagina 4.
12. Berg de maaier op een schone, droge plaats op. Bedek de maaier om hem schoon te houden en te beschermen.

IDENTIFICATIE PRODUKT

Een sticker met het model- en serienummer bevindt zich op de rechter bovenkant van de maaikast, naast het afvoerdeurtje. Verwijs in uw correspondentie of wanneer u reserve-onderdelen nodig hebt, altijd naar de specifieke nummers op dit plaatje.

TORO SERVICE HULP

Indien u hulp nodig heeft betreffende veiligheid, montage, werking, onderhoud of hdefekten, neem dan contact op met de plaatselijke erkende TORO Service dealer of Distributeur. De dealer en distributeur hebben, naast bekwame servicemonteurs, de door de fabriek goedgekeurde accessoires en reserve-onderdelen. Zorg dat uw Toro helemaal TORO blijft. Koop de originele TORO reserve-onderdelen en accessoires.

ONDERHOUDSTABEL

Datum	**Aantal** bedrijfsuren	**Verversen** olie	**Onderhoud** luchtfilter	**Smering**	**Bougie**	**Opbergen** voor winter	**Notes:**


TORO®