TORO®

MODEL NR. 20801B-4900001 OG SENERE
MODEL NR. 20806B-4900001 OG SENERE

INSTRUKTIONSBOG

0,48 m RECYCLER®

(GRÆSSLÅMASKINE MED DIREKTE SPREDNING)

⚠ PAS PÅ!

Forkert brug eller vedligeholdelse af denne græsslåmaskine fra føreren eller ejerens side kan medføre personskade. For at nedsætte risikoen for skade bør du følge denne sikkerhedsvejledning og altid være opmærksom på symbolet ⚠ (Pas på!). Hvis du undlader at følge sikkerhedsvejledningen, kan det medføre personskade.

ADVARSEL: Udstødningsgas indeholder kulilte, der er et lugtfrit, dødbringende giftstof. Kulilte menes at medføre fosterskader. Start derfor ikke motoren indendørs eller i lukkede rum.

FØR BRUG

1. Læs denne instruktionsbog omhyggeligt, før græsslåmaskinen tages i brug. Lær at bruge styrehåndtagene og maskinen rigtigt. Lad aldrig børn under 16 år betjene græsslåmaskinen. Lad heller aldrig voksne betjene maskinen uden forudgående instruktion.

2. Den, der benytter græsslåmaskinen, er ansvarlig for at holde andre, specielt børn og dyr, væk fra det område, hvor maskinen bruges. Undersøg nøje dette område, og fjern pinde, sten, ståltrådsnet og affald, som maskinen kan suge op og blæse ud. Vær opmærksom på fremmedelementer på græsset, når det slås.

3. Bær lange bukser og solidt fodtøj. Brug ikke maskinen iført åbne sandaler, smykker, løsthængende tøj eller barfodet.

4. Kontroller brændstofmængden før start af motoren. Fyld ikke tanken op indendørs, når motoren kører, eller før motoren er kold adskillige minutter efter brugen. Tør spildt benzin op før start af motoren.

5. Fjern ikke plader, skærme og sikkerhedsanordninger. Reparer eller udskift ødelagte dele, herunder påsatte mærkater. Kontroller alle sikkerhedsanordninger før brug.

6. Træktransmissionsgearet på selvkørende modeller er konstrueret til at stoppe, når reguleringshåndtaget slippes. Kontroller, at træktransmissionsgearet fungerer tilfredsstillende, hver gang maskinen anvendes.

7. Eftersom benzin er et meget brændbart materiale, skal det behandles med omtanke.

- **A.** Brug en godkendt beholder.
- **B.** Påfyld benzin udendørs og ikke indendørs. **PÅFYLD ALDRIG BENZIN PÅ EN MOTOR, DER KØRER ELLER ER VARM.**
- **C.** Skru dækslet på beholderen og benzintanken, og tør spildt benzin op før start af motoren.

UNDER BRUG

8. Start ikke motoren indendørs.

9. Vend ikke bunden i vejret på græsslåmaskinen når motoren startes. Hvis det er nødvendigt, så vip maskinen således at kniven peger væk fra både brugeren og eventuelle tilskuere.

10. Sørg altid for at have godt fodfæste. Hold godt fast om styregrebet, og gå; løb aldrig. Brug aldrig maskinen, når græsset er vådt. Slå kun græsset i dagslys eller ved tilstrækkelig elektrisk belysning.

11. Slå på tværs af græsskråninger; aldrig op og ned. Pas på, når der skiftes retning på skråninger. Benyt altid skridsikkert fodtøj på skråninger. Slå ikke meget stejle skråninger.

12. Bær altid beskyttelsesbriller eller anvend anden beskyttelse af øjnene ved brug af maskinen for at beskytte dem mod objekter, som maskinen kan blæse ud.

13. Hold ansigt, hænder og fødder væk fra rotorhuset og kniven, når motoren kører. Kniven kan forårsage stor skade på hænder og fødder.

14. Bliv bag ved styregrebet, indtil motoren er stoppet, og hold dig altid væk fra udblæsningsåbningen.

15. Hvis der anvendes opsamlingspose, sluk motoren og bliv bagved styregrebet indtil alle bevægelige dele er stoppet, inden posen tages af og tømmes.

16. Når græsset slås, sørg for at udblæsningsskuffen sidder i udblæsningstunnelen, græsopsamlingsposen sidder over åbningen, eller at udblæsningslemmen er lukket.

17. Stop motoren, før du forlader betjeningspositionen, som er bag ved styregrebet. Tag tændrørskablet af, når maskinen ikke er under opsyn eller ikke bruges.

18. Eftersom kniven roterer i nogle sekunder, når du har slukket motoren, skal du blive bag ved styregrebet, indtil alle bevægelige dele er stoppet.

19. Hvis du påkører et fremmedelement, eller hvis maskinen ryster unormalt, skal du stoppe motoren og tage tændrørskablet af. Kontroller, at maskinen ikke er ødelagt, og foretag de nødvendige reparationer, før den tages i brug igen. Hvis større reparationer er påkrævet, eller hvis der ønskes assistance, kontaktes en autoriseret TORO-serviceforhandler.

20. Sluk motoren og vent til alle bevægelige dele er stoppet, før klippehøjden justeres.

21. Stands kniven når græsslåmaskinen skubbes udenfor græsset.

22. Stop motoren, før du forlader betjeningspositionen, som er bag ved styregrebet. Tag tændrørskablet af, når maskinen ikke er under opsyn.

23. Rør ikke motoren, mens den kører, eller lige efter at den er stoppet, eftersom den er så varm, at den kan forårsage forbrændinger.

24. Hvis maskinen skal løftes for at blive flyttet, så sluk først for motoren og bliv bag ved styregrebet indtil alle bevægelige dele er stoppet.

© The Toro Company – 1993

SIKKERHEDSVEJLEDNING

VEDLIGEHOLDELSE

25. Foretag kun den vedligeholdelse, der er beskrevet i instruktionsbogen. Hvis større reparationer er påkrævet, eller hvis der ønskes assistance, kontaktes en autoriseret TORO-serviceforhandler.

26. Stop motoren, og tag tændrørskablet af, før du renser, undersøger, efterser eller justerer maskinen. Hold kablet væk fra tændrøret for at undgå start af motoren.

27. Kontroller og efterspænd hyppigt alle møtrikker, bolte og skruer, således at maskinen altid er i forsvarlig stand. Sørg for, at knivbolten er efterspændt til 68 N·m.

28. Når kniven skal slibes eller udskiftes, så læs først afsnittet om knivens vedligeholdelse og de rigtige installerings- og serviceprocedurer.

29. Fjern overflødigt fedt, græs, blade og ophobninger af affald fra motoren med henblik på at nedsætte brandfaren.

30. Lad ikke motoren køre med for stor hastighed ved at ændre på reguleringsindstillingerne.

31. Undersøg hyppigt græsopsamlingsposen for slitage eller defekter. Udskift den med en ny pose af beskyttelsesmæssige hensyn, når den er slidt eller ødelagt.

32. Lad motoren afkøle før en eventuel tildækning af maskinen. Opstald ikke maskinen tæt ved åben ild, eller hvor benzindampe kan antændes af gnister.

33. Maskinen opfylder de gældende sikkerhedsstandarder for rotationsgræsslåmaskiner på fremstillingstidspunktet. Brug originale TORO-reservedele og -tilbehør for at sikre optimal ydelse og fortsat sikkerhedsopfyldelse. Anvendelse af reservedele og tilbehør, der er fremstillet af andre producenter, kan medføre, at sikkerhedsstandarderne ikke opfyldes, hvilket kan være farligt.

SIKKERHEDSSYMBOLER



Pas på!



Hold hænder og fødder væk fra den roterende kniv



Stop motoren, før du forlader betjeningspositionen



Choker er aktiveret



Tænding er slukket



Hurtigt Langsomt



Hold folk væk fra det område, hvor der skal slås græs



Fjern ikke sikkerhedskærme



Åbn aldrig maskinens udblæsningslem, når motoren kører, medmindre opsamlingsposen er monteret



Fjern kablet fra tændrøret og gennemlæs instruktionsbogen inden enhver vedligeholdelse eller reparation



Stik ikke hænder eller fødder ind i udblæsningstunnelen



Træk i startersnoren for at starte motoren



Træktransmissionsgear er KOBLET TIL



Træktransmissionsgear er KOBLET FRA

INDHOLDSFORTEGNELSE

	Side
Montering	3-4
Før brug	4-5
Tips om genbrug	5
Brugsvejledning	6-8
Vedligeholdelse	8-12
Eftersyn af luftfilter	8
Udskiftning af tændrør	9
Tømning af benzintank	9
Udskiftning af olie i krumtaphus	9
Justering af gashåndtag	9-10
Justering af hjultransmissionsgear	10
Eftersyn/udskiftning/slibning af kniv	10-11
Smøring	11
Rensning af rotorhus	11-12
Klargøring af maskine til langtidsopstaldning	12
Produktidentifikation	13
TORO-service	13
Vedligeholdelsesskema	13

MONTERING

MONTERING AF STYREGREB

1. MONTERING AF STYREGREB—Løsn drejehåndtagene på monteringsholderne (fig. 1).

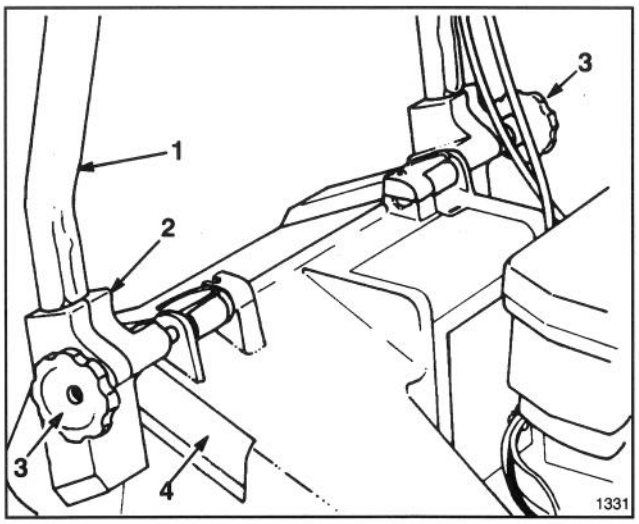

Figur 1

1. Styregreb
2. Monteringsholder
3. Drejehåndtag
4. Åbning i rotorhus

2. Anbring monteringsholderne lodret, således at hullerne vender opad.

3. Skyd styregrebets ender ind i hullerne i monteringsholderne, således at enderne er korrekt placeret i holderne (fig. 1). Sørg for, at gas- og trækkablerne (selvkørende modeller) er anbragt oven på venstre monteringsholder (fig. 2).

4. Drej styregrebet og monteringsholderne tilbage, indtil holderne kan skydes ind i monteringsåbningerne (fig. 2).

5. Spænd drejehåndtagene, således at kanterne på monteringsholdernes spalteåbninger rører hinanden.

6. Fastgør kablet (kablerne) nederst på venstre styrerør med kabelbånd (fig. 3). Kabelbåndene anbringes 25 mm fra bukningen på styregrebet. Den korrekte kabelplacering er vist på figur 3.

7. Skær overskydende kabelbånd af nederst på venstre styregreb.

OBS.: Sørg for, at kablet (kablerne) ikke hindrer, at udblæsningslemmen kan løftes op eller ned.

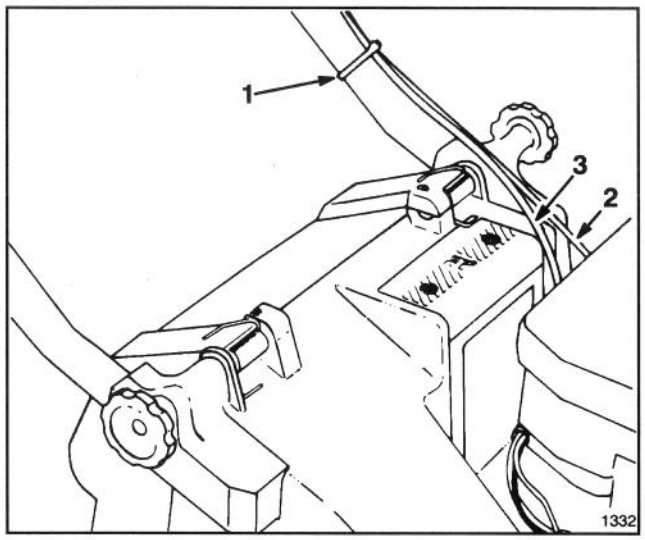

Figur 2

1. Kabelbånd
2. Gaskabel
3. Kabel til træktransmissionsgear*
**** Selvkørende modeller**

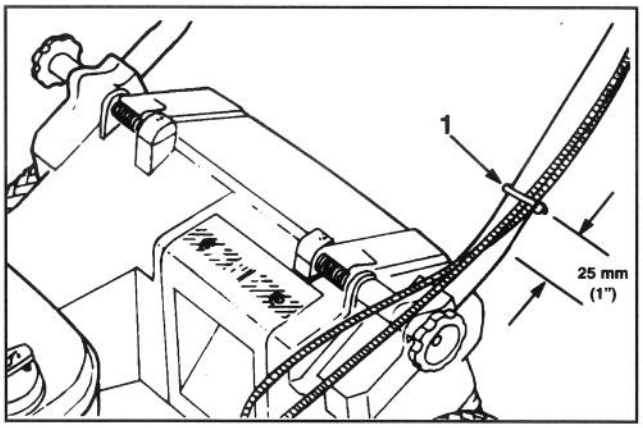

Figur 3

1. Kabelbånd

MONTERING

MONTERING AF UDBLÆSNINGSTUNNELSKUFFE

1. Sørg for, at maskinen er slukket.

2. Luk udblæsningslemmen op og sæt skuffen ind i udblæsningsåbningen (fig. 4).

3. Skub skuffen hele vejen ind i udblæsningsåbningen.

4. Luk udblæsningslemmen ned over skuffen.

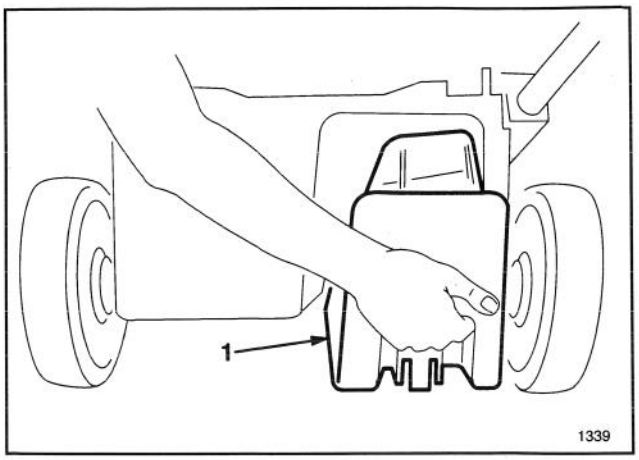

Figur 4

1. Skuffe

FØR BRUG

PÅFYLDNING AF OLIE I KRUMTAPHUS

Krumtaphuset skal allerførst påfyldes 0,6 l SAE 30-olie. Brug selvrensende olie af høj kvalitet med det amerikanske olieinstituts (American Petroleum Institute) "serviceklassifikation" SF, SG eller SH.

Sørg for, at oliestanden er mellem ADD (påfyld) og FULL (fuld) på målepinden (fig. 5) før hver brug af maskinen. Påfyld olie, hvis oliestanden er for lav.

1. Placer maskinen på en plan overflade, og tør af omkring målepinden.

2. Fjern målepinden ved at dreje dækslet 1/4 omgang mod uret.

3. Tør målepinden af, og anbring den i oliepåfyldningshullet. Drej dækslet 1/4 omgang. Fjern derefter målepinden, og kontroller oliestanden (fig. 5). Hvis oliestanden er for lav, påfyldes olie, således at oliestanden når til FULL-mærket på målepinden. PÅFYLD IKKE OLIE OVER FULL-MÆRKET, EFTERSOM MOTOREN KAN BLIVE ØDELAGT VED START PÅFYLD OLIEN LANGSOMT.

OBS.: Kontroller oliestanden, hver gang maskinen bruges, eller for hver 5. arbejdstime. Første olieskift skal ske efter de 2 første arbejdstimer; derefter skal olieskift ske for hver 25. arbejdstime. Hyppigere olieskift er påkrævet under støvede eller snavsede forhold.

4. Anbring målepinden i oliepåfyldningshullet, og drej dækslet 1/4 omgang med uret, således at målepinden låses.

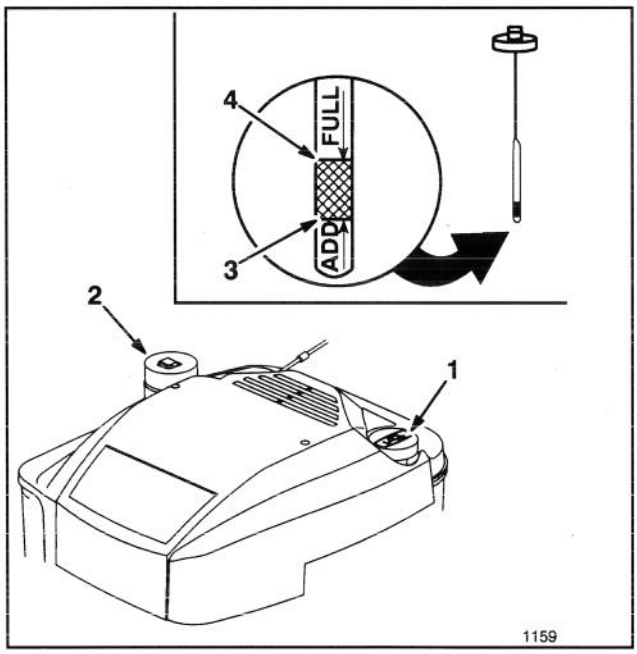

Figur 5

1. Målepind
2. Dæksel til benzintank
3. ADD-mærke
4. FULL-mærke

FØR BRUG

ADVARSEL!

Benzin er et uhyre brændbart materiale og kan eksplodere under visse forhold. RYG IKKE ved omgang med brændstof, og hold det adskilt fra åben ild og gnister. Køb aldrig benzin til mere end 30 dages forbrug. Opbevar benzin i en godkendt beholder, og gem den væk, således at børn ikke kan få fat i den.

Påfyld benzin udendørs, og run når motoren er kold. Fyld kun tanken indtil 6-13 mm fra toppen, således at brændstoffet kan udvide sig. Brug en tragt eller tud for at undgå at spilde benzin. Tør spildt benzin op.

PÅFYLDNING AF BENZIN

OBS.: TORO anbefaler brug af frisk og ren **BLYFRI** benzin med middelhøjt oktantal i TORO's benzindrevne produkter. Blyfri benzin har renere forbrænding, forlænger motorens levetid og forbedrer motorstart ved at nedsætte opbygning af aflejringer i forbrændingskammeret. Blyholdig benzin kan dog anvendes, hvis blyfri benzin ikke er tilgængelig.

1. Tør af omkring dækslet til benzintanken, og skru det af (fig. 5). Fyld tanken op med blyfri benzin til 6-13 mm fra tankåbningen.

2. Skru dækslet på benzintanken, og tør spildt benzin op.

TORO anbefaler ligeledes, at der regelmæssigt anvendes TORO Stabilizer/Conditioner i alle TORO's benzindrevne produkter ved brug og under opstaldning. TORO Stabilizer/Conditioner renser motoren under brug og hindrer dannelse af gummiagtige lakaflejringer i motoren ved opstaldning.

VIGTIGT: Bland ikke olie i benzinen. Brug aldrig metanol, metanolholdig benzin, gasohol, der indeholder over 10% ætanol, superbenzin eller mineralsk terpentin, da dette kan ødelægge motorbrændstofsystemet.

Brug ikke andre brændstofadditiver end dem, der er fremstillet til brændstofstabilisering ved opstaldning, f.eks. TORO stabilizer/conditioner eller lignende produkter. TORO stabilizer/conditioner er et oliedestillatbaseret stabiliserings/konditioneringsmiddel. TORO fraråder brug af stabilisatorer på alkoholbasis, f.eks. ætanol, metanol eller isopropyl. Brug aldrig additiver for at øge maskinens effekt eller ydelse.

TIPS OM GENBRUG

TIPS I AL ALMINDELIGHED

Følg disse anvisninger ved slåning af græs eller løv for at opnå det bedste klipperesultat og den pæneste græsplæne:

- Brug altid en **skarp kniv** gennem hele klippesæsonen. Fil ujævnheder i kniven ned med mellemrum.
- Slå kun tørt græs og løv. Vådt græs og løv har en tendens til at klumpe sig sammen på græsplænen, hvilken kan tilstoppe maskinen og standse motoren. Det er også glat at gå på, og kan medføre skred eller fald.

ADVARSEL!

- **Vadt græs kan medføre, at du glider og kommer i berøring med kniven.**
- **Dette kan betyde alvorlig personskade.**
- **Anvend derfor kun maskinen under tørre forhold.**

- Indstil motoren på højeste hastighed. Maksimale hestekræfter giver det bedste klipperesultat.
- Fjern græsaffald og løv fra maskinens underside efter hver græsslåning.
- Hold motoren i god klippetilstand. Slåning og efterslåning behøver flere hestekræfter.
- Udskift luftfiltret oftere.
- Slåning og efterslåning blæser græsaffald og støv op, som kan tilstoppe luftfiltret og nedsætte motorens ydelse.

GRÆSSLÅNING

- Græsset gror med varierende hastighed afhængig af årstiden. I sommervarmen er det som regel bedst at slå græsset med klippehøjden indstillet på C, D eller E. Kun omkring 1/3 af græshøjden bør klippes af. Græsslåning på en indstilling under C kan ikke anbefales, med mindre græsset er sparsomt, eller det er sidst på efteråret, hvor græsset gror langsommere.
- Når græs, som er mere end 15 cm højt skal slås, er det bedst først at slå det på den højeste klippeindstilling og gå langsomt; derefter kan det slås igen på en lavere indstilling for at opnå den pæneste græsplæne. Hvis græsset er for langt og blade klumper sammen på plænen, kan de tilstoppe maskinen og standse motoren.
- Skift klipperetning. Dette betyde, at det afklippede græs spredes over plænen og giver jævn gødning.

Hvis den færdigklippede plæne ikke ser pæn ud, kan du prøve at gøre følgende:

- Slibe kniven
- Gå med en langsommere hastighed under slåningen
- Hæve maskinens klippehøjde
- Slå græsset oftere
- Overlappe klippebanerne frem for at slå en ny bane hver gang
- Slå på tværs af klippeområdet

SLÅNING AF BLADE

- Når du er færdig med at slå bladene, skal 50% af plænen kunne ses gennem laget af findelte blade. Det kan betyde yderligere en eller to slåninger af bladene.
- Gå med en lavere hastighed, hvis bladene ikke er findelt tilstrækkeligt meget til, at de kan skjules i græsset.
- Hvis du slar egetræsblade, kan du eventuelt give græsset kalk om foråret, hvorved egetræsbladenes syreindhold nedsættes.

BRUGSVEJLEDNING

START, STOP OG SELVKØRSEL

STYREHÅNDTAG – Gashåndtag, reguleringshåndtag til selvkørsel (kun på selvkørselsmodeller) og startsnor findes på øverste håndtag (fig 7).

1. Forbind tændkablet med tændrøret (fig. 6).

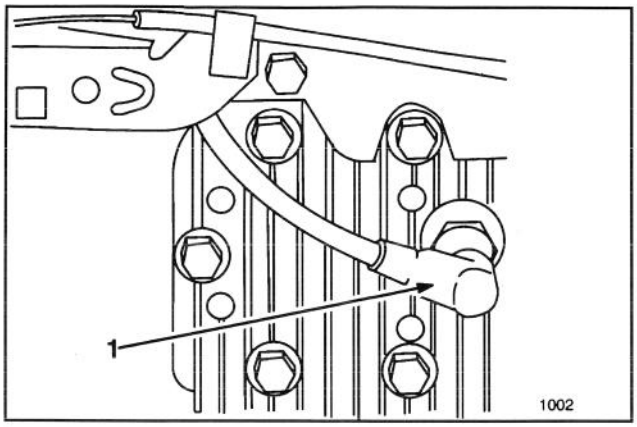

Figur 6

1. Tændrørskabel

2. START – Indstil gashåndtaget på ⚿ CHOKE (choker) (fig. 7). Træk i startsnoren indtil den strammes til. Træk derefter hårdt i snoren for at starte motoren. Når motoren starter, flyttes gashåndtaget til 🐇 FAST (hurtigt), eller hastigheden indstilles efter ønske.

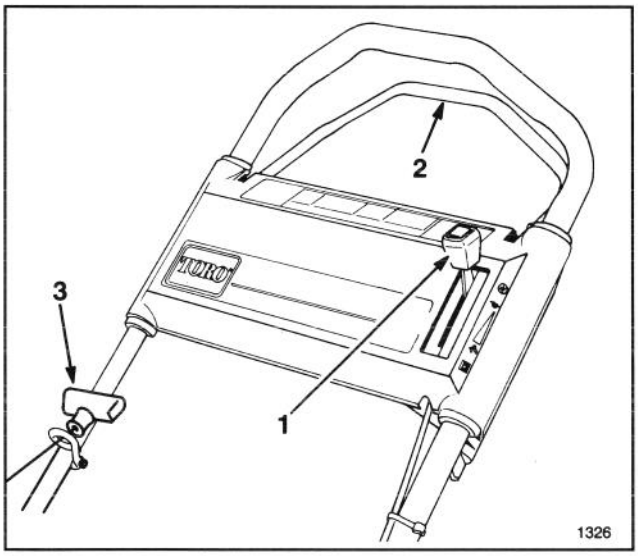

Figur 7

1. Gashåndtag
2. Reguleringshåndtag til selvkørsel*
3. Snorestarter
*** Selvkørende modeller**

3. STOP (fig. 7) - Motoren stoppes ved at indstille gashåndtaget på ⏻ ENGINE OFF (sluk motor). Tag tændrørskablet af, hvis maskinen ikke er under opsyn eller ikke skal bruges.

4. BETJENING AF HJULTRANSMISSIONSGEAR (selvkørende modeller) (fig. 8) – Tryk reguleringshåndtaget mod styregrebet for aktivere selvkørsel. Selvkørselsgearet inaktiveres ved at frigøre reguleringshåndtaget.

OBS.: Drivhjulene er forsynet med frihjulskoblinger, således at maskinen lettere kan skubbes tilbage, når hjultransmissionsgearet er frakoblet. Koblingerne inaktiveres ved at skubbe maskinen mindst 3 cm fremad, nar transmissionsgearet er inaktiveret.

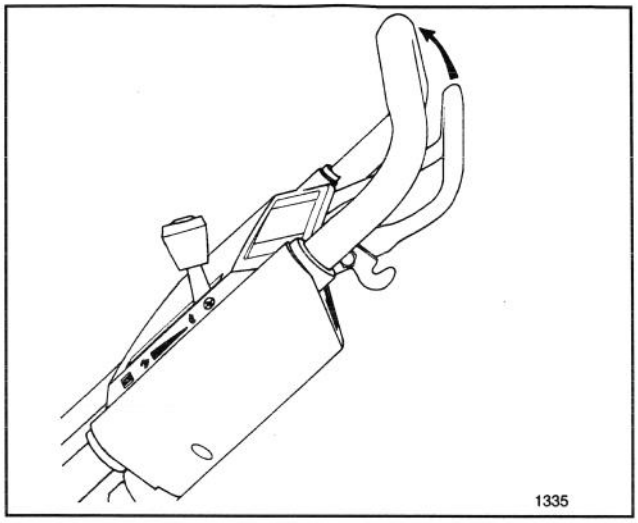

Figur 8

BRUG AF UDBLÆSNINGSTUNNELSKUFFE

1. Sørg for, at maskinen er slukket.

2. Luk udblæsningslemmen op og sæt skuffen ind i udblæsningsåbningen (fig. 9).

3. Skub skuffen hele vejen ind i udblæsningsåbningen.

4. Luk udblæsningslemmen ned over skuffen.

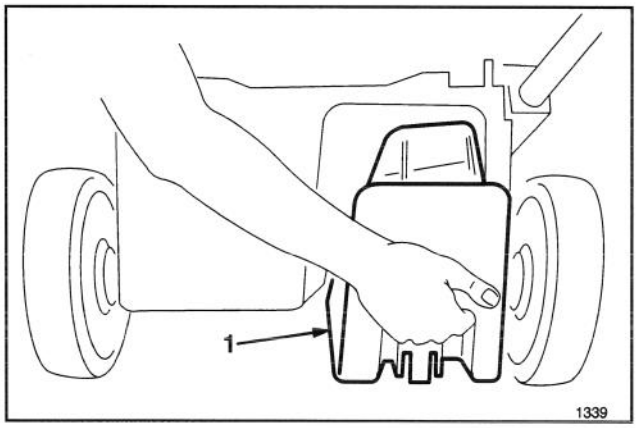

Figur 9

1. Skuffe

BRUG AF GRÆSOPSAMLINGSPOSE

1. Stop motoren, og vent på, at alle dele er stoppet.

2. MONTERING AF POSE - Løft udblæsningslemmen, anbring posens placeringsholder i udblæsningsåbningen, og hægt posestativet på monteringsholderen (fig. 10). Posen skal hvile på udblæsningslemmen (fig. 11).

Bemærk: Vær sikker på, at poselemmen er lukket tæt til græsopsamlingsposen, før denne monteres på maskinen

BRUGSVEJLEDNING

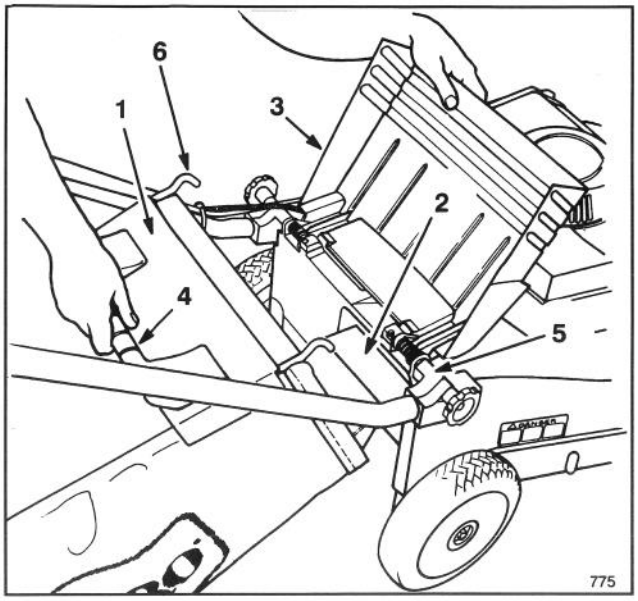

Figur 10

1. Poselem
2. Placeringsholderk
3. Udblæsningslem
4. Posehåndtag
5. Monteringsholder
6. Krog til posestativ

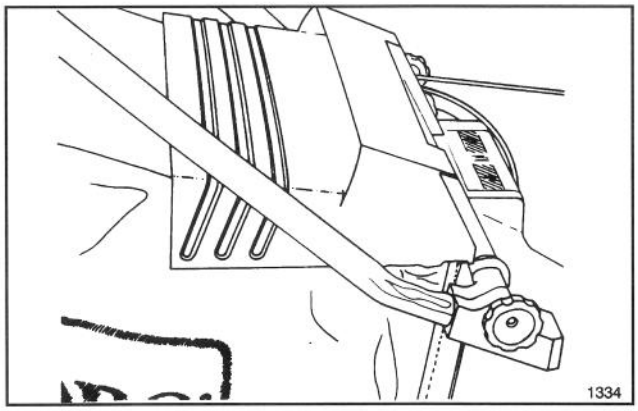

Figur 11

3. UDTAGNING AF POSE—Stop motoren, og vent, indtil alle bevægelige dele er stoppet. Af beskyttelsesmæssige årsager skal du altid holde hænder og fødder væk fra rotorhuset, når motoren er i gang. Åbn udblæsningslemmen. Mens du holder denne åben, tager du fat i håndtaget på opsamlingsposen og løfter den ud af maskinen. Husk at lukke udblæsningslemmen.

OBS.: Når opsamlingsposen tages ud, fjerner placeringsholderen automatisk afklippet græs, der tilstopper udblæsningsåbningen. Hvis åbningen stadig er tilstoppet, fjernes alt afklippet græs fra maskinen.

4. TØMNING AF POSE—Tag fat i håndtaget i posens stativ. Løft poselemmen op og vip posen gradvist fremad for at hælde det afklippede græs ud.

FARE!

- **Afklippet græs og andre objekter kan blæses ud, hvis udblæsningstunnelen er åben.**
- **Objekter kan blæses ud med så stor kraft, at det kan medføre alvorlig personskade eller døden for den person, der betjener maskinen, eller forbipasserende.**
- **Åbn aldrig lemmen til udblæsningstunnelen, når motoren kører, medmindre opsamlingsposen eller udblæsningstunnelskuffen er monteret korrekt.**

FARE!

- **En slidt opsamlingspose kan medføre, at mindre sten og andet affald blæses ud mod den person, der betjener maskinen, eller forbipassende.**
- **Objekter, der blæses ud, kan medføre personskade eller døden for den person, der betjener maskinen, eller forbipasserende.**
- **Undersøg hyppigt opsamlingsposen. Hvis den er ødelagt, udskiftes den med en ny original TORO-pose med denne eller en lignende advarsel påtrykt.**

JUSTERING AF KLIPPEHØJDEN

Toro's eksklusive SmartWheel™ gør det let at bestemme den korrekte klippehøjde.

SmartWheel har to indstillinger for klippehøjden SPARSE/NORMAL (sparsomt/normalt) og LUSH (frodigt) – til at sikre den bedst mulige klippehøjde under alle forhold. Brug SPARSE/NORMAL (sparsomt/normalt) indstillingen i den varme sommertid til de fleste klipninger. LUSH (frodigt) indstillingen er beregnet til det tykke, fugtige og saftige græs, som for det meste gror om foråret.

I almindelighed anbefales det at:

- Græsset som en hovedregel bliver klippet på indstillingerne C, D eller E, eller bliver vedligeholdt i 57,5 cm's højde.
- Klipning på indstilling C kan ikke anbefales, med mindre græsset er sparsomt, eller det er sidst på efteråret, hvor græsset ikke længere gror så hurtigt. Er det højt græs, der skal klippes, kan det være nødvendigt at bruge en højere indstilling for klippehøjden og en langsommere gåhastighed. Derefter slås det på en mere normal indstilling. Hvis græsset er for højt, og der efterlades græsklumper på plænen, kan det medføre, at maskinen tilstoppes, og motoren går i stå.
- SmartWheel beregner den korrekte indstilling for at sikre, at der ikke klippes mere end 1/3 af græssets højde.

BRUGSVEJLEDNING

1. Inden motoren startes og græsslåningen påbegyndes, skubbes maskinen ind på græsset. Stands når bogstaverne på SmartWheel mærkatet, på det venstre baghjul, peger opad (fig. 12).

2. Benyt det kodede SmartWheel design (fig. 12) til at sammenligne græsstråenes spidser med bogstaverne på bæltedækslet. Den det bogstav spidserne passer sammen med, er den korrekte klippehøjde.

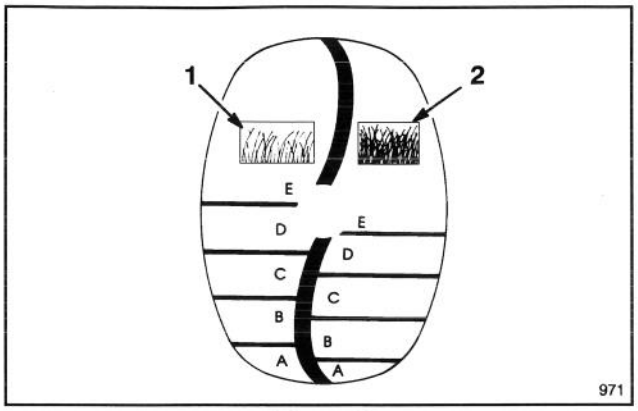

Figur 12

1. **Klippeindstilling for sparsomt/normalt græs**
2. **Klippeindstilling for frodigt græs**

3. Tryk med en eller to fingre på klippejusteringsarmen (fig. 13).

Hjulhøjden hæves ved at trykke på armen og løfte i maskinen, saledes at klippehøjdeindstillingen frigøres. Slip armen, når du har fundet den ønskede klippehøjde. Klippehøjden sænkes ved først at trykke på justeringsarmen og derefter på maskinen, mens den ruller fremad.

Brug indikatoren på forbindelsesstangen til at finde den korrekte indstilling. Alle hjul justeres automatisk til samme klippehøjdeindstilling.

4. Sørg for at låse justeringsarmen fast i en klippehøjdeindstilling, før du bruger maskinen. Højden må ikke kunne ændres, når klippehøjdeindstillingen er låst fast.

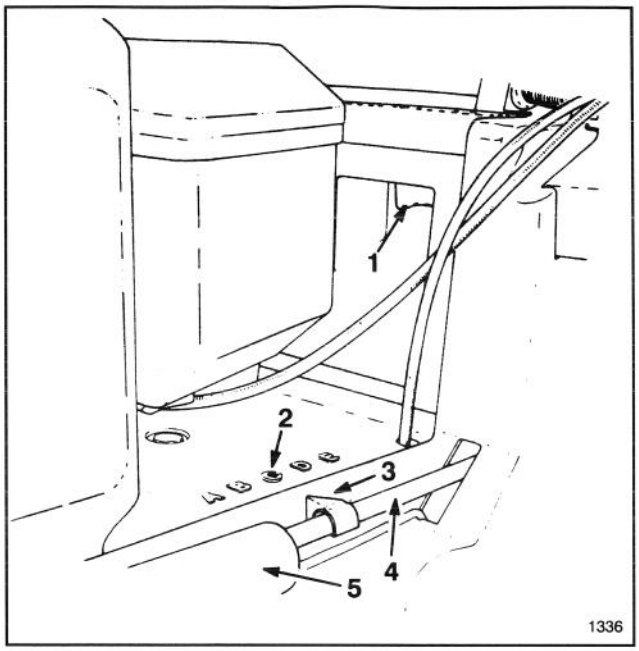

Figur 13

1. **Justeringsarm til indstilling af klippehøjde**
2. **Højdeindstillinger**
3. **Indikator**
4. **Forbindelsesstang**
5. **Fjederdæksel**

VEDLIGEHOLDELSE

PAS PÅ!

- **Motoren kan pludselig starte.**
- **Pludselig motorstart kan forårsage, at den person, der betjener maskinen, eller forbipassende kommer alvorligt til skade.**
- **Tag taendrørskablet af, før du foretager vedligeholdelse eller justeringer.**

EFTERSYN AF LUFTFILTER

Normalt skal luftfiltret renses for hver 25. arbejdstime. Hyppigere rensning er påkrævet, hvis maskinen bruges under støvede eller snavsede forhold.

Reservedele købes hos en autoriseret TORO- serviceforhandler.

1. Stop motoren, og tag tændrørskablet af (fig. 6).

2. Løsn skruen, der fastholder luftfilterdækslet til motoren (fig. 14). Løft dækslet af, og rens det omhyggeligt.

3. Tag papirindsatsen ud af luftfiltret (fig. 14), og smid den ud.

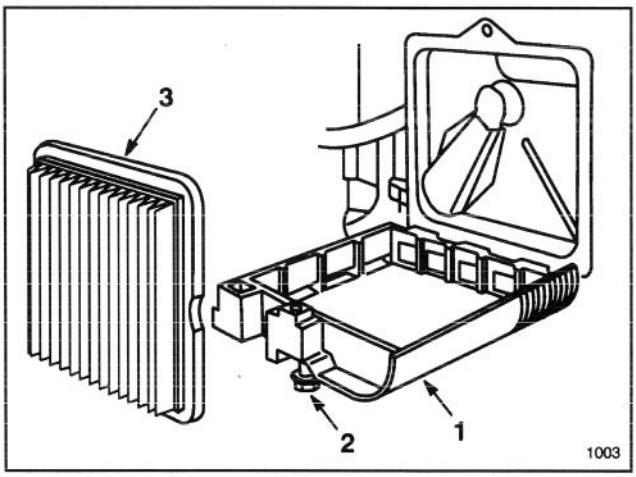

Figur 14

1. **Dæksel**
2. **Skrue**
3. **Papirindsats**

4. Anbring en ny papirindsats i filtret.

5. Monter dækslet på luftfiltret, og skru det fast.

VIGTIGT: Start ikke motoren uden luftfilterindsatsen, idet dette kan medføre unødig slitage og ødelæggelse af motoren.

VEDLIGEHOLDELSE

UDSKIFTNING AF TÆNDRØR

Brug et Champion RJ19LM eller tilsvarende tændrør. Den korrekte elektrodeafstand er 0,76 mm. Tag tændrøret ud for hver 25. arbejdstime, og kontroller dets tilstand.

1. Stop motoren, og tag tændrørskablet af (fig. 6).
2. Rens omkring tændrøret, og skru det ud af topstykket.

VIGTIGT: Udskift tændrøret, hvis det er revnet, tilsodet eller snavset. Sandblæsning, skrabning eller rensning af elektroderne må ikke finde sted, idet motoren kan blive ødelagt som følge af stålsand i cylinderen.

3. Juster elektrodeafstanden til 0,76 mm. (fig. 15). Monter det korrekt justerede tændrør og mellempakningen. Skru tændrøret i, og efterspænd til 20 N·M.

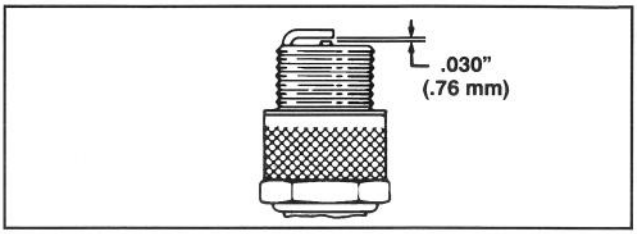

Figur 15

TØMNING AF BENZINTANK

1. Stop motoren, og lad den afkøle. Tag tændrørskablet af (fig. 6).

OBS.: Tøm kun benzintanken, når motoren er kold.

2. Fjern dækslet på benzintanken (fig. 5), og brug en hævertpumpe til at tømme benzinen over i en ren benzindunk.

OBS.: Denne fremgangsmåde er den eneste, TORO anbefaler til tømning af benzintank.

UDSKIFTNING AF OLIE I KRUMTAPHUS

Olieskift skal ske efter de 2 første arbejdstimer og derefter for hver 25. arbejdstime. Eftersom varm olie er nemmere at aftappe og indeholder flere affaldsstoffer end kold olie, bør motoren køre i nogle minutter, før olien aftappes.

1. Stop motoren, og tag tændrørskablet af (fig. 6).
2. Løft udblæsningslemmen, og fjern opsamlingsposen. Tøm benzintanken; se "Tømning af benzintank" på s. 9.
3. Fastgør tændrørskablet igen.
4. Da varm olie er lettere at tømme ud og indeholder mere forurening end kold olie, lad motoren køre indtil den standser.
5. Tag tændrørskablet af.
6. Tip maskinen om på venstre side. Fjern aftapningsskruen på rotorhusets underside med en 9,5 mm topnøgle med forlængerarm (fig. 16). Anbring en aftapningsbeholder under maskinen.
7. Tip maskinen tilbage, hvorved olien løber ned i beholderen.
8. Rens aftapningsskruen efter aftapningen, og monter den igen.
9. Stil maskinen op.
10. Tør spildt olie op, og fyld frisk olie på motoren; se "Påfyldning af olie i krumtaphus" på s. 4.

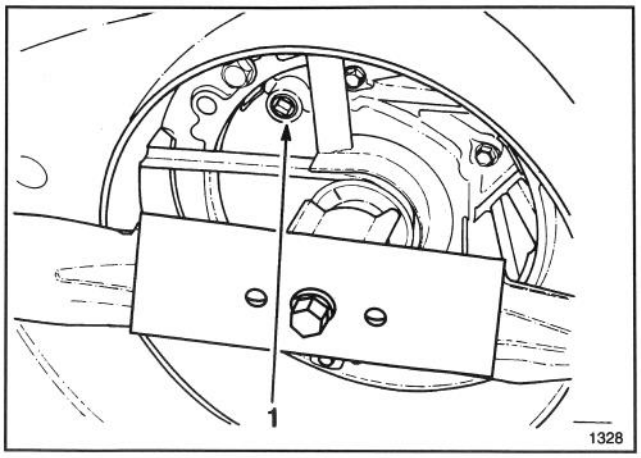

Figur 16

1. Aftapningshul

JUSTERING AF GASHÅNDTAG

Justering af gashåndtaget kan være nødvendig, hvis motoren ikke starter eller stopper. Hver gang der monteres et nyt gaskabel, skal gashåndtaget justeres.

1. Stop motoren, og tag tændrørskablet af (fig. 6).
2. Fjern (2) skruer fra motordækslet og løft dækslet af (fig. 17).

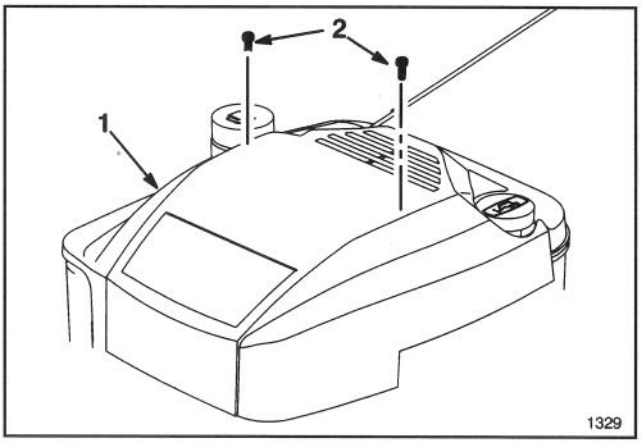

Figur 17

1. Dæksel
2. Skrue (2)

3. Indstil gashåndtaget på FAST (hurtigt) (fig. 7).
4. Løsn kabelholderskruen, indtil gaskablet er løst (fig. 18).
5. Skub gaskablet til venstre eller højre indtil hullerne i gasspjældarmen og gasspjældholderen står ud for hinanden (fig. 18).
6. Træk lidt i kablet for at fjerne eventuelt slør, og spænd kabelholderskruen for at fastlåse justeringen.
7. Påsæt motordækslet igen med (2) skruer.

VEDLIGEHOLDELSE

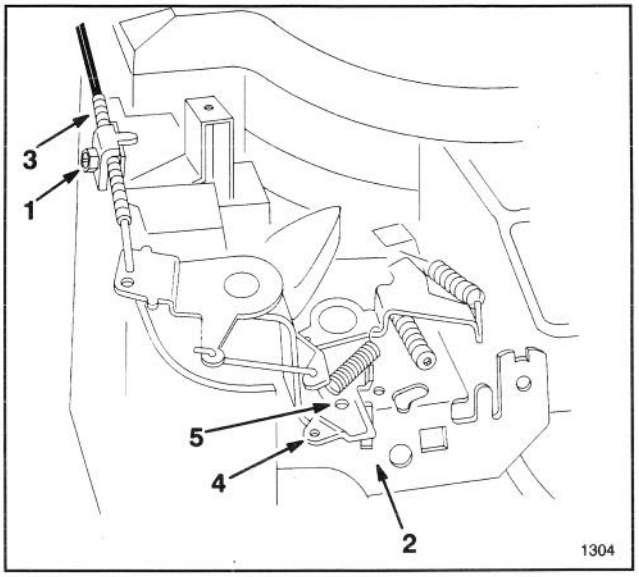

Figur 18

1. Kabelholderskrue
2. Gasspjældholder
3. Gaskabel
4. Gasspjældarm
5. Justerede huller

JUSTERING AF HJULTRANSMISSIONSGEAR (selvkørende modeller)

Hvis maskinen ikke kører af sig selv eller har tendens til at krybe fremad, når hjultransmissionsgearet ikke er tilkoblet, er det nødvendigt at justere kablet til hjultransmissiongearet.

1. Stop motoren .

2. Drej justeringsknoppen (fig. 19) 9½ omgang med uret for at stramme drivremmen eller 9½ omgang mod uret for at løsne den. Hold på styrekablet, mens du drejer justeringsknoppen, for ikke at sno kablet.

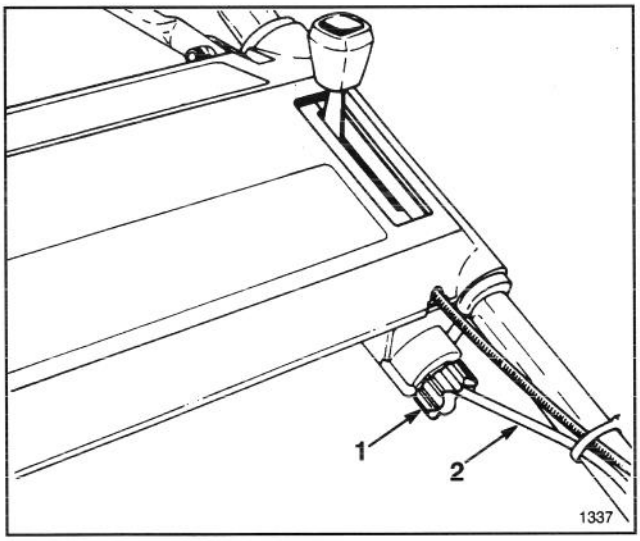

Figur 19

1. Justeringsknop
2. Styrekabel

3. Justeringen kontrolles ved langsomt at trykke reguleringshåndtaget ned mod styregrebet.
Træktransmissionsgearet er justeret korrekt, når der mærkes modstand, når reguleringshåndtaget er ca. 25 mm fra det øverste styregreb (fig. 20).

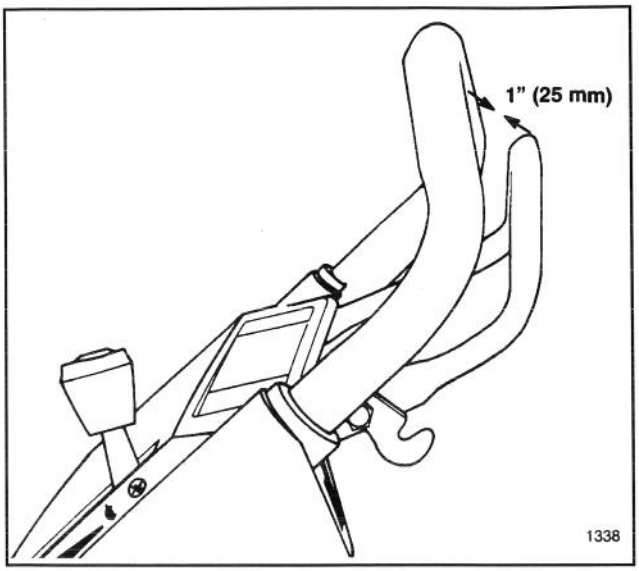

Figur 20

4. Hvis maskinen efter justeringen stadig ikke trækker, eller tilkoblingen er ukorrekt, gentages pkt. 2 og 3, indtil justeringen igen er korrekt.

EFTERSYN/UDSKIFTNING/SLIBNING AF KNIV

1. Stop motoren, og tag tændrørskablet af (fig. 6).

2. Tøm benzintanken; se "Tømning af benzintank" på s. 9.

3. Tip maskinen om på venstre side (fig. 21). Undgå at dreje kniven, da dette kan give startproblemer.

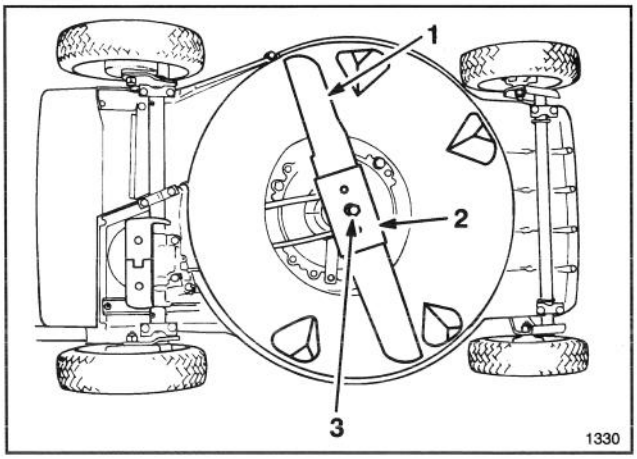

Figur 21

1. Kniv
2. Knivholder
3. Knivbolt og låseskive

4. EFTERSYN AF KNIV—Undersøg omhyggeligt knivens skarphed og slitage, især hvor flade og buede dele mødes (fig. 22A). Eftersom sand og slibematerialer kan nedslibe metallet mellem knivens flade og buede dele, skal kniven efterses før brug. Hvis du opdager en rille eller anden slitage(fig. 22B og 22C), skal kniven udskiftes med en original TORO-kniv. Se pkt.5.

OBS.: For at opnå optimal ydelse bør der hver sæson påmonteres en ny kniv. I løbet af året files små hak ned for at vedligeholde æggen.

VEDLIGEHOLDELSE

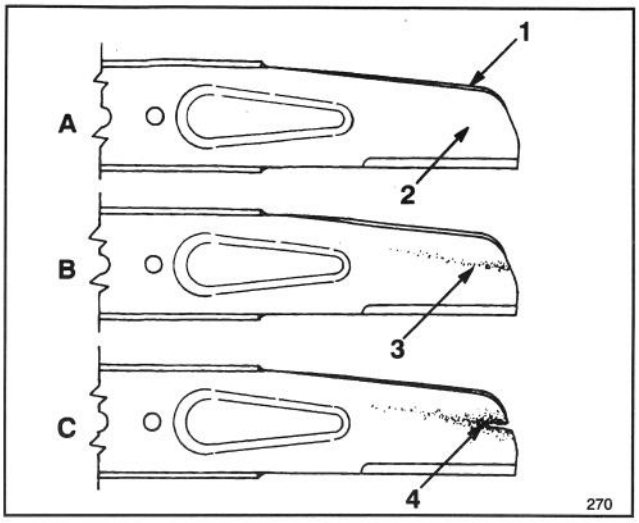

Figur 22

1. Vinge
2. Flad del af kniv
3. Slitage
4. Revnedannelse

⚠ FARE!

- **En slidt eller ødelagt kniv kan medføre brud, hvorved et stykke af kniven blæses ud mod den person, der betjener maskinen, eller forbipasserende.**
- **Hvis et stykke af kniven blæses ud, kan det medføre alvorlig personskade eller døden dor den person, der betjener maskinen, eller forbipasserende.**
- **Undersøg jævnligt kniven for slitage eller beskadigelse.**
- **Udskift en slidt eller ødelagt kniv.**

⚠ ADVARSEL!

- **Brug af maskinen uden knivholderen på plads kan medføre, at kniven bøjer eller knækker.**
- **En knækket kniv kan medføre alvorlig personskade eller døden for den person, der betjener maskinen, eller eventuelle forbipasserende.**
- **Brug ikke maskinen uden knivholderen.**

5. UDSKIFTNING AF KNIV—Tag fat i knivens ene ende med en klud eller en kraftig handske. Fjern knivbolten, låseskiven, knivholderen og til sidst kniven (fig. 21).

6. SLIBNING AF KNIV—Brug en fil til at slibe knivens overside (oversiden skal vende mod rotorhuset) og dermed bevare den korrekte skærevinkel (fig. 23). Kniven vil fortsat være afbalanceret, hvis begge ægge files ens.

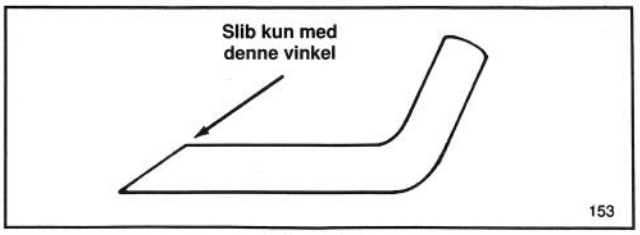

Figur 23

VIGTIGT: Kontroller knivens balance med en afbalanceringsanordning. Billige afbalanceringsanordninger kan fås i isenkræmmerforretninger. En afbalanceret kniv forbliver i vandret position, mens en kniv, der ikke er i balance, tipper mod den tunge ende. Hvis kniven ikke er i balance, skal der files mere af æggen i knivens tunge ende.

7. Monter den skarpe og afbalancerede TORO-kniv, knivholderen, låseskiven og knivbolten. Knivens vingedel skal vende mod rotorhuset for at sikre korrekt montering. Spænd knivbolten til 68 N·m.

SMØRING

For- og baghjulene skal smøres for hver 25. arbejdstime eller efter hver sæson.

1. Kom 2-3 dråber let olie på inder- og ydersiden af alle hjulbolte. Drej hjulene for at fordele olien i bøsningerne. Tør overskydende olie af.

2. SELVKØRENDE MODEL—Tøm benzintanken; se "Tømning af benzintank" på s. 9.

3. Indstil maskinen til største klippehøjde (E).

4. Tip maskinen om på venstre side. Tør smøreniplerne af med en tør klud (fig. 24). Med en fedtpistol sprøjtes 2-3 skud litiumbaseret universalfedt ind i niplerne.

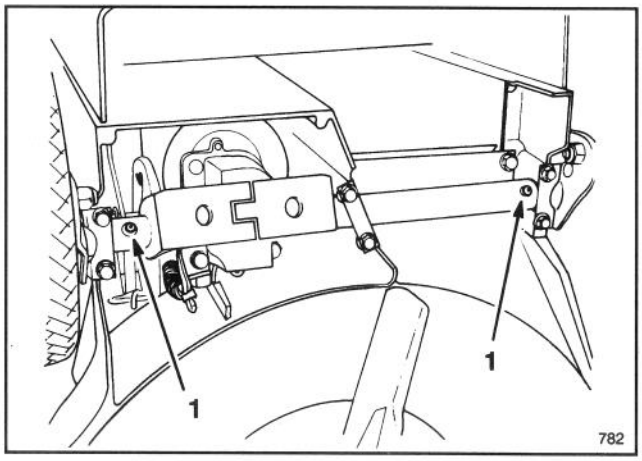

Figur 24

1. Smørenippel (selvkørende modeller)

RENSNING AF ROTORHUS

Undersiden af motorhuset

For bedst muligt ydelse skal maskinens underside holdes ren. Vær især forsigtig med at holde spredningsanordningerne fri af græsaffald (fig. 26).

Vaskemetode

Følg denne anvisning til at vaske græsaffald væk fra undersiden af motorhuset efter hvert brug.

1. Sæt maskinen på et jævnt beton- eller asfaltunderlag i nærheden af en haveslange.

2. Start motoren.

3. Luk op for vandet, hold haveslangen i højde med håndtaget og lad vandet sprøjte ned på jorden lige foran det højre baghjul (fig 25). Den roterende kniv vil suge vandet op under motorhuset og vaske græsaffaldet af. Lad vandet løbe nogle få minutter, eller indtil der ikke kommer mere græsaffald ud fra undersiden af maskinen.

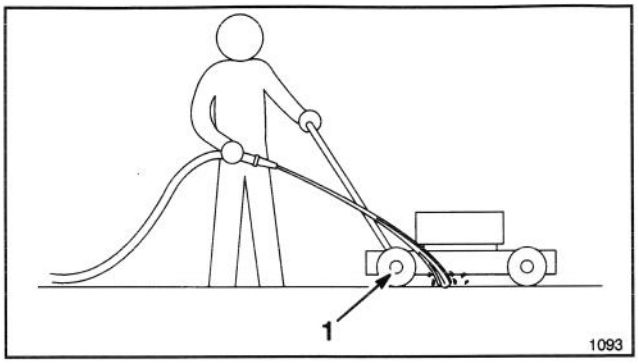

Figur 25

1. Højre baghjul

4. Stop motoren.

5. Luk for vandet.

6. Start motoren igen og lad den køre i nogle få minutter for at tørre fugtigheden af maskinen og dens dele.

Skrabemetode

Hvis afvaskningen ikke fjerner alt græsaffald fra undersiden, vip maskinen over og skab den ren.

1. Stop motoren og tag tændrørskablet af (fig. 6).

2. Tøm tanken for benzin; se afsnittet Tømning af benzintank på side 9.

3. Vip maskinen over på venstre side (fig 26.).

4. Fjern snavs og græsrester med en træskraber. Undgå knaster og skarpe kanter.

5. Rejs maskinen op.

6. Fyld brændstoftanken igen.

7. Tilslut tændrørskablet.

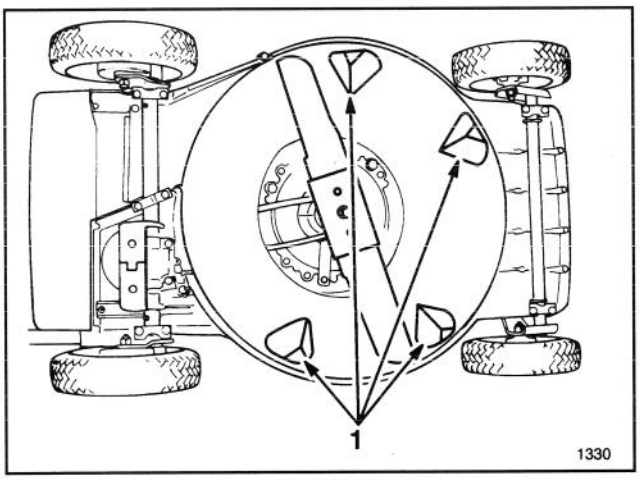

Figur 26

1. Spredningsanordninger

KLARGØRING AF MASKINE TIL LANGTIDSOPSTALDNING

1. Ved langtidsopstaldning anbefales det at tømme benzintanken eller at bruge et brændstofadditiv før opstaldning. Oplysninger om tømning af benzintank findes under "Tømning af benzintank" på s. 9. Når benzintanken er tømt, startes motoren og kører i tomgang, indtil al benzinen er opbrugt, og motoren stopper. Hvis benzinen ikke aftappes, dannes der gummiagtige lakaflejringer i motoren, der giver dårlig ydeevne samt startproblemer.

Der må kun efterlades benzin i tanken, hvis der er hældt et brændstofadditiv, f.eks. TORO Stabilizer/Conditioner, i benzinen, og motoren er skyllet med dette før opstaldning. TORO- Stabilizer/Conditioner er et oliedestillatbaseret stabiliserings-/konditioneringsmiddel. TORO fraråder brug af stabilisatorer på alkoholbasis, f.eks. ætanol, metanol eller isopropyl. Brug brændstofadditiver i anbefalet mængde som anført på beholderen. Under normale forhold virker brændstofadditiver i 6-8 måneder.

2. Aftapning af olie; se "Udskiftning af olie i krumtaphus" på s. 9. Når olien er aftappet, må krumtaphuset først påfyldes frisk olie, når følgende punkter (3-10) er opfyldt.

3. Fjern tændrøret, og hæld 30 ml (2 spiseskefulde) SAE30-olie i cylinderåbningen. Træk langsomt i startersnoren for at fordele olien på cylindervæggene.

Skru tændrøret i, og efterspænd til 20 N·m. FORBIND IKKE TÆNDKABLET TIL TÆNDRØRET.

4. Rens rotorhusets underside; se "Rensning af rotorhus" på s. 11.

5. Kontroller knivens tilstand; se "Eftersyn/udskiftning/slibning af kniv" på s. 10.

6. Spænd alle møtrikker, bolte og skruer.

7. Fjern snavs og græsrester fra motorens ydre dele, dens afskærmning og rotorhusets top.

8. Rens luftfiltret; se "Eftersyn af luftfilter" på s. 8.

9. Smør hjulene; se "Smøring" på s. 11.

10. Mal alle rustne eller ridsede overflader. TORO Re-Kote-maling kan købes hos autoriserede TORO- serviceforhandlere.

11. Påfyld krumtaphuset med olie; se "Påfyldning af olie i krumtaphus" på s. 4.

12. Opstald maskinen på et rent og tørt sted. Dæk den til for at holde den ren og beskyttet.

PRODUKTIDENTIFIKATION

Et mærkat med model- og serienummer findes på øverste højre side af motorhuset, nær udblæsningslemmen.Henvis altid til specifikke numre på denne plade ved alle henvendelser, eller når der rekvireres reservedele.

TORO-SERVICE

Hvis assistance er påkrævet vedrørende sikkerhed, montering, brug, vedligeholdelse eller fejlfinding, kontaktes nærmeste autoriserede TORO-serviceforhandler eller -distributør. Foruden de uddannede serviceteknikere har forhandleren og distributøren et lager af fabriksgodkendte reservedele og tilbehør. Bevar din TORO- græsslåmaskine som en original TORO-maskine. Køb altid originale TORO-reservedele og tilbehør.

VEDLIGEHOLDELSESSKEMA

Dato	Antal kørte timer	Olieskift	Eftersyn af luftfilter	Smøring	Tændrør	Vinterop-staldning	Bemærkninger


TORO®