SWEDISH FORM NO. 3320-825

TORO®

SERIENR. 20764B — 4900001 OCH HÖGRE
SERIENR. 20766B — 4900001 OCH HÖGRE

INSTRUKTIONBOK

21" RECYCLER®

Gräsklippare

⚠ SÄKERHETSFÖRESKRIFTER

VARNING! Motorns avgaser innehåller koloxid, som är luktfri och mycket giftig. I Kalifornien, U.S.A., anses koloxid också kunna förorsaka födseldefekter. Kör inte motorn inomhus eller i slutet rum.

FÖRE KÖRNING

1. Läs denna instruktionsbok noggrant innan gräsklipparen används. Gör dig förtrogen med alla reglage och det rätta handhavandet av klipparen. Låt aldrig barn köra klipparen. Ej heller vuxna som inte erhållit ordentliga anvisningar.

2. Håll alla, speciellt barn och husdjur, borta från arbetsområdet. Var noga med att avlägsna pinnar, stenar, ståltråd och annan bråte från det område där maskinen skall användas.

3. Var klädd i långbyxor och rejäla skor. Kör inte maskinen med sandaler eller barfota. Inga smycken eller fladdriga plagg.

4. Kontrollera bränslenivån innan motorn startas. Fyll inte tanken inomhus, när motorn är igång eller innan motorn svalnat i flera minuter efter körning. Torka upp spilld bensin innan motorn startas.

5. Behåll samtliga skyddsplåtar, säkerhetsanordningar och eventuellt sidoutkastartillbehör på plats. Reparera eller byt ut skadade delar inklusive dekaler. Kontrollera alla säkerhetsanordningar före varje användning.

6. Drivningen på hjulen är konstruerad så att klipparen stannar när man släpper reglaget för självgång.

7. Koppla ifrån mekanismen för självgång eller drivkopplingen innan motorn startas.

UNDER KÖRNING

8. Kör inte motorn inomhus.

9. Se till att du alltid har bra fotfäste. Håll ett säkert grepp om handtaget och gå; spring inte. Kör aldrig klipparen i vått gräs. Klipp bara i dagsljus eller god elektrisk belysning.

10. Klipp grässluttningar från sida till sida; inte uppifrån och ner. Var särskilt försiktig när du ändrar riktning på sluttningar. Klipp inte mycket branta sluttningar.

11. Använd alltid säkerhetsglasögon eller ögonskydd vid klippning för att skydda ögonen från främmande föremål som kan kastas ut ur klipparen. Håll ansikte, händer och fötter borta från rotorknivhus och knivblad när motorn är igång. Håll dig bakom handtaget tills dess motorn stannat helt.

12. Vid tömning av gräs, stanna motorn och se till att utkastarluckan är stängd innan gräsuppsamlaren avlägsnas och töms.

13. Stoppa motorn och vänta tills alla rörliga delar stannat innan utkastartunneln befrias fran tilltäppning och innan gräsuppsamlaren eller utkastartunnelns plugg avlägsnas.

14. Eftersom knivbladet roterar i några sekunder efter det att motorn stannats, stå bakom handtaget tills dess samtliga rörliga delar stannat.

15. Om knivbladet träffar ett fast föremål, eller om maskinen vibrerar onormalt, ska motorn stängas av och tändkabeln lossas från tändstiftet. Kontrollera klipparen för eventuella skador och utför alla reparationer innan maskinen används igen.

16. Stanna motorn innan justering av klipphöjden utförs.

17. Stanna motorn innan du kör över grusbelagt område, väg eller trottoar.

18. Stanna motorn innan du lämnar förarplatsen – bakom handtaget. Om maskinen lämnas obevakad eller oanvänd ska tändkabeln lossas från tändstiftet.

19. Vidrör inte motorn när den är igång eller omedelbart efter den har stannat, eftersom motorn är het nog att vålla brännskador.

20. Fyll på bränsle endast när motorn är sval.

UNDERHÅLL

21. Utför endast de underhållsåtgärder som beskrivs i denna instruktionsbok. Om mer omfattande reparationer behövs, eller om du behöver hjälp, ska du kontakta närmaste TORO-auktoriserad märkesverkstad.

22. Innan klipparen rengörs, besiktigas, repareras eller justeras, stanna motorn och lossa tändkabeln från tändstiftet. Håll kabeln borta från stiftet för att förhindra oavsiktlig start.

23. Försäkra dig om att maskinen är i fullgott skick genom att ofta kontrollera att samtliga muttrar, bultar och skruvar är väl åtdragna. Se till att knivbladets bult är dragen till 68 N•m.

24. För att minska brandfaran ska motorn hållas fri från överflödigt fett, gräs, löv och smutsansamling.

25. Kontrollera ofta gräsuppsamlingspåsen med avseende på hål eller slitage. Byt ut den mot en ny om den är sliten eller skadad för att förhindra olyckor. Kontrollera att utbytespåsen uppfyller TOROs ursprungliga rekommendationer och specifikationer.

26. Låt motorn svalna innan maskinen ställs till förvaring i slutet utrymme. Förvara inte klipparen i närheten av öppen eld eller där bensinångor kan antändas av gnistor.

27. Övervarva inte motorn genom att ändra på varvtalsregleringens inställning.

28. Vid tillverkningen uppfyllde gräsklipparen gällande säkerhetsnormer för rotorgräsklippare. För att den även i fortsättningen skall vara säker och effektiv, bör man alltid använda TORO originalreservdelar och tillbehör. Reservdelar och tillbehör som tillverkats av andra fabrikanter kan ge upphov till avvikelser från gällande säkerhetsnormer, vilket kan orsaka fara.

SWEDISH

FÖRTECKNING PÅ SÄKERHETSSYMBOLER



Varning!



Håll händer och fötter borta från rotorkniven



Motorns hastighet (Gasreglage)



Tändning frånslagen



Drivning INKOPPLAD



Drivning URKOPPLAD



Håll åskådare på behörigt avstånd



Neutralläge



Choke tillsluten



Snabbt



Långsamt



Stanna motorn innan du lämnar förarplatsen



Låst



Upplåst



Behåll alla skyddsplåtar på plats



Lossa tändkabeln från tändstiftet och läs instruktionsboken innan underhållsåtgärder eller service utförs

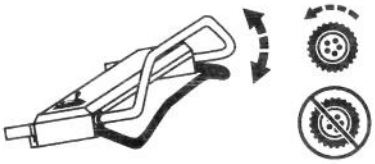

Drag i snöret för att starta gräsklipparen

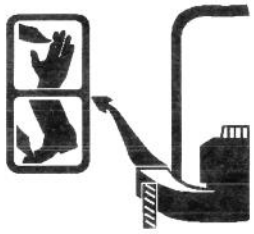

Stick inte in hand eller fot i utkastartunneln



Läs och förstå instruktionsboken

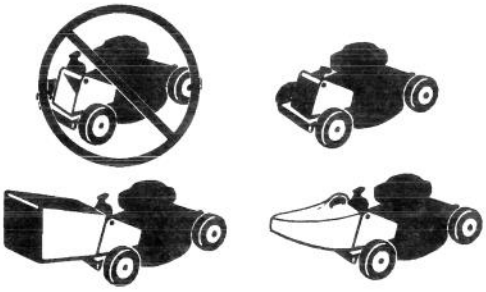

Kör aldrig gräsklipparen om inte antingen utkastartunnelns plugg, gräsuppsamlingspåse eller sidoutkastartillbehöret är monterat



Öppna aldrig gräsklipparens utkastarlucka så länge motorn är igång såvida inte gräsuppsamlingspåse är påsatt eller sidoutkastartillbehöret är monterat

INNEHÅLLSFÖRTECKNING

	Sida
Monteringsanvisningar	3
Före användning	4
Recycler® gräsklippningstips	6
Körinstruktioner	7
Underhåll	11
Rengöring av luftrenare	11
Byte av tändstift	11
Tömning av bensin	11
Byte av vevhusolja	11
Justering av gasreglage	12
Justering av självgång	12
Besiktning/Demontering/Slipning av rotorkniv	13
Smörjning	14
Laddning av batteri	14
Rengöring av rotorknivhus, utkastartunnel, remkåpa och plugg	14
Förberedelse för förvaring	15
Produktidentifiering	16
Toro-service	16
Tillbehör	16
Toro startgaranti	17
Underhållsjournal beträffande startgaranti	18

MONTERINGSANVISNINGAR

MONTERING AV HANDTAG

1. Rikta in handtaget och drag åt handtagsvreden (Fig. 1). Böj handtagets låsarmar något emot varandra (Fig. 1).

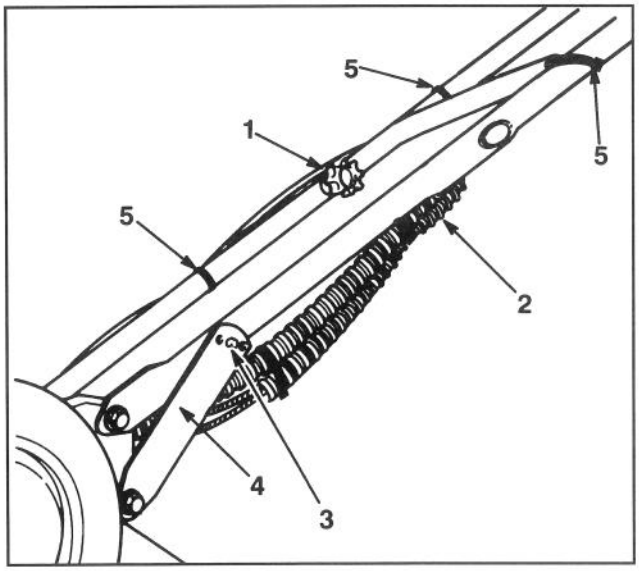

Figur 1

1. Handtagsvred
2. Reglagevajer
3. Handtagets sprint
4. Handtagets låsarm
5. Kabelband

2. För handtaget bakåt tills dess handtagets sprint hakar i det mittersta hålet på låsarmen (Fig. 1). Om handtagets höjd inte är tillfredsställande, justera genom att sätta sprinten i ett annat hål. Fäst reglagevajrar i läge med kabelband.

3. Skruva av tanklocket. Om det sitter en plastplugg i tankens mynning, avlägsna den och kasta bort. Skruva på tanklocket igen.

MONTERING AV PLUGG FÖR UTKASTARTUNNEL

1. Se till att motorn är avstängd.

2. Öppna utkastarluckan genom att föra dess handtag framåt och luckan bakåt (Fig. 2). Håll fast utkastarluckans handtag för att förhindra att luckan stängs medan pluggen monteras.

3. Eftersom pluggen är något bredare än utkastartunnelns mynning, måste man rotera pluggen något medsols vid montering (Fig. 2). Se till att pilen på pluggens dekalskylt pekar uppåt.

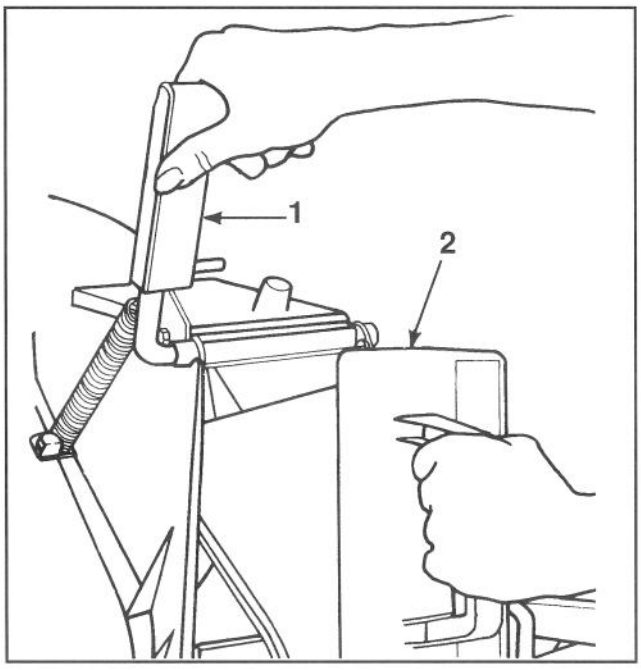

Figur 2

1. Utkastarluckans handtag
2. Plugg roterad medsols

MONTAGEAANWIJZINGEN

4. Tryck in pluggen så långt det går tills den fjädrande haken i pluggens nedre del låser fast pluggen i sitt rätta läge i utkastartunneln (Fig. 3). Släpp utkastarluckans handtag så att pluggens övre del låses fast.

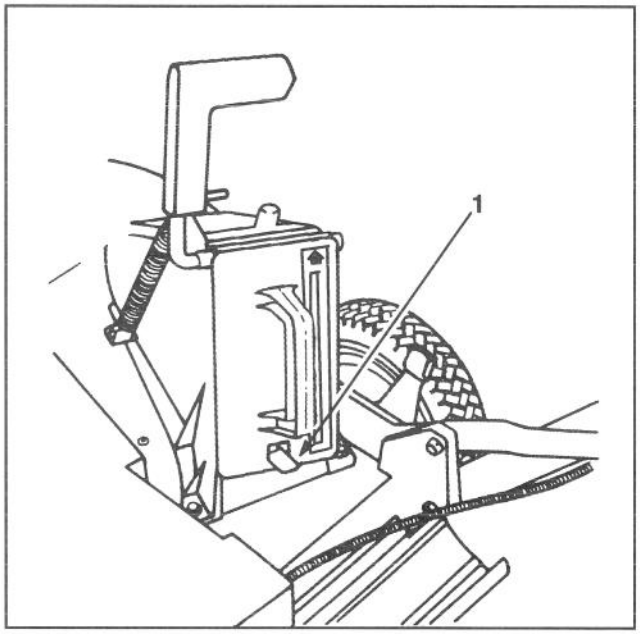

Figur 3

1. Fjädrande hake

INSTALLERA BATTERI (modell med elstart)

1. Se "Laddning av batteri", sid. 14. Skjut in batteriet med etiketten uppåt mellan hållarna på baksidan av kontrollpanelen och anslut elkablarna (Fig. 4). Sätt i nyckeln i tändlåset när du är redo att starta motorn.

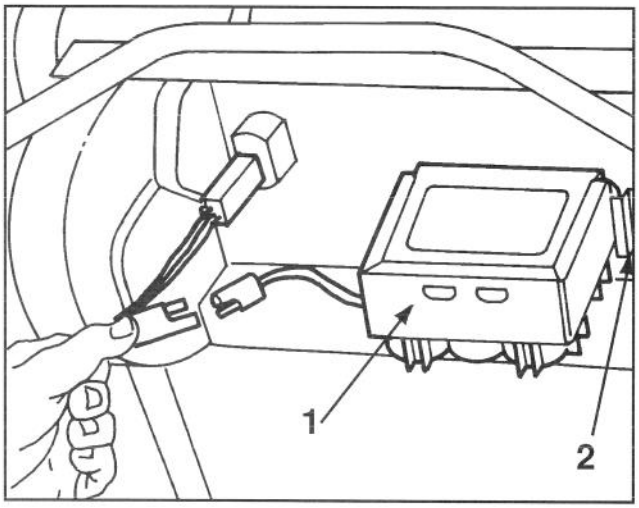

Figur 4

1. Batteri **2. Monteringsbleck**

FÖRE ANVÄNDNING

FYLL VEVHUSET MED OLJA

Fyll vevhuset med SAE 30 eller 10W30 olja till nivåmärket "FULL" på oljestickan såsom visas i figur 5. Vevhusets maximala kapacitet är 0,75 liter olja. Använd olja av hög kvalitet med reningstillsats som har Amerikanska Petroleum Institutets—API— "serviceklassificering" SE, SF eller SG.

Se före varje användning till att oljenivån är mellan "FULL" och "ADD" på oljestickan (Fig. 5). Fyll på olja om nivån är lag.

1. Ställ gräsklipparen på plant underlag och gör rent under oljemätstickan.

2. Ta upp mätstickan genom att vrida dess lock motsols ett kvarts varv.

3. Torka av oljestickan och stick ner den i påfyllningshalet. Rotera locket ett kvarts varv. Tag sedan ut oljestickan och jämför oljenivån på stickans sida med "FULL"- och "ADD"-märkena (Fig. 5). Om nivån är låg, tillsätt endast så mycket olja som åtgår för att höja nivån till oljestickans "FULL"-märke. **FYLL INTE ÖVER "FULL"-MÄRKET EFTERSOM MOTORN DÅ KAN SKADAS VID START. FYLL PÅ OLJA LÅNGSAMT.**

4. Stick ner oljestickan i påfyllningshålet och vrid locket ett kvarts varv så att den låses fast.

Obs! Kontrollera oljenivån var gång klipparen används, eller efter var femte arbetstimme. Byt till en början oljan efter de första två arbetstimmarna; därefter efter var tjugofemte arbetstimme. Tätare oljebyte krävs när förhållandena är särskilt dammiga.

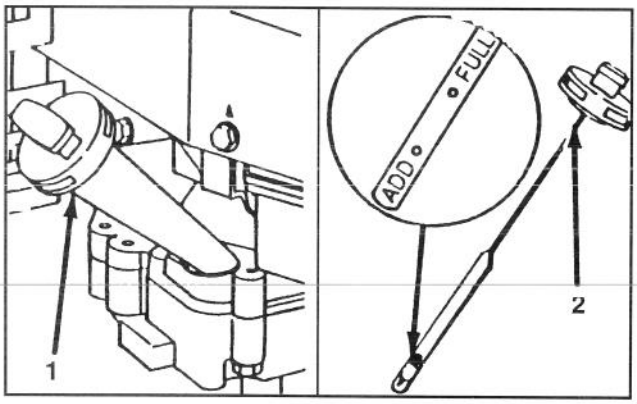

Figur 5

1. Oljepåfyllningsrör **2. Oljesticka**

FÖRE ANVÄNDNING

VARNING

FARA: Bensin är mycket lättantändlig och explosiv under vissa förhallanden. Rök inte vid hantering av bränsle och håll bränsle på stort avstånd från öppen eld eller gnistor. Köp aldrig mer än 30 dagars förråd av bensin. Förvara bensin i godkänd behållare. Håll bensin utom räckhåll för barn.

Tanka alltid utomhus och endast när motorn är kall. Fyll tanken till mellan 6 och 13 mm under påfyllningsrörets mynning och aldrig upp till mynningen. Bensinen behöver detta utrymme för expansion. Använd tratt eller pip för att förhindra spill. Torka upp ev. spilld bensin.

FYLL BRÄNSLETANKEN MED BENSIN

Obs! Toro rekommenderar varmt användning av färsk, ren **BLYFRI** regular-bensin för Toros bensindrivna produkter. Blyfri bensin förbränns renare, förlänger motorns livslängd och underlättar start genom att minska avlagringar i förbränningskammaren. Blyhaltig bensin kan användas om blyfri inte går att få tag på.

Toro rekommenderar att en bränslestabiliserande tillsats regelbundet tillsätts bensinen i alla Toros bensinmotordrivna produkter, såväl vid användning som under förvaringssäsongen. Stabilieringstillsatsen rengör motorn under gång och förhindrar bildning av hartsliknande avlagringar i motorn vid längre tids förvaring.

1. Gör rent kring bensintankens lock och skruva av locket från tanken (Fig. 6). Fyll tanken med blyfri bensin till nivån 6 till 13 mm från mynningen. Fyll inte tanken full.
2. Öppna ventilationsskruven ovanpå tanklocket (Fig. 6) genom att vrida skruven motsols.

Obs.: Ventilationskruven skall vara stängd endast när gräsklipparen tippas upp på sidan för underhåll av rotorkniv och -hus eller vid oljebyte.

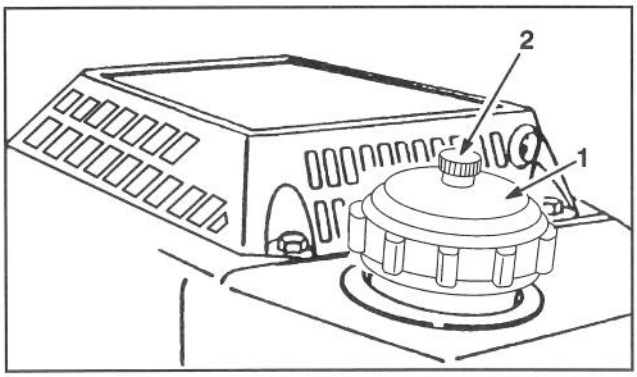

Figur 6

1. Tanklock **2. Ventilationsskruv**

3. Skruva fast bensintankslocket och torka upp eventuell utspilld bensin.
4. Öppna bränslekranen på motorn (Fig. 7).

VIKTIGT: BLANDA INTE OLJA I BENSINEN. ANVÄND ALDRIG METANOL, BENSIN INNEHÅLLANDE METANOL, GASOHOL MED MER ÄN 10% ETANOL ELLER MINERALTERPENTIN EFTERSOM DET KAN RESULTERA I SKADOR PÅ BRÄNSLESYSTEMET.

ANVÄND INTE NÅGRA ANDRA BRÄNSLETILLSATSER ÄN DE SOM TILLVERKATS SPECIELLT FÖR STABILISERING UNDER FÖRVARING. TORO REKOMMENDERAR INTE ANVÄNDNING AV STABILISERINGSTILLSATSER PÅ ALKOHOLBAS SÅSOM ETANOL, METANOL ELLER ISOPROPYL. STABILISERINGSTILLSATSER SKALL INTE ANVÄNDAS FÖR ATT FÖRSÖKA HÖJA MASKINENS EFFEKT ELLER PRESTANDA.

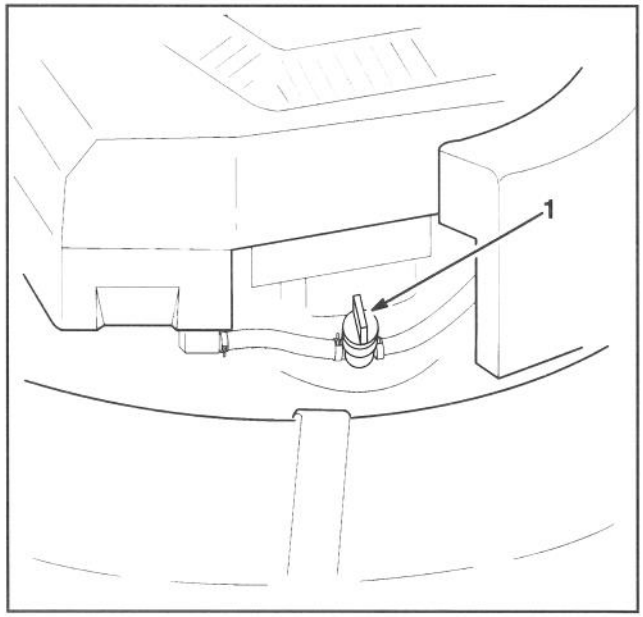

Figur 7

1. Bränslekran

RECYCLER®GRÄSKLIPPNINGSTIPS

RECYCLER®-KLIPPARENS EGENSKAPER

Toro Recycler® gräsklippare arbetar enligt en ny och helt annorlunda metod att klippa gräs så att det ser ut som det är klippt med gräsklippare med gräsuppsamling utan att gräsklippet i själva verket uppsamlas.

Din Recycler® gräsklippare är försedd med särskild utrustning som ökar dess förmåga att finfördela gräsklippet, löv och annat skräp till små partiklar som återförenas med gräset. De olika delarna är:

A. Ett speciellt rotorknivblad och accelerator (Fig. 8)

B. Tre speciella strategiskt placerade "sparkklackar" på rotorknivhusets undersida (Fig. 8).

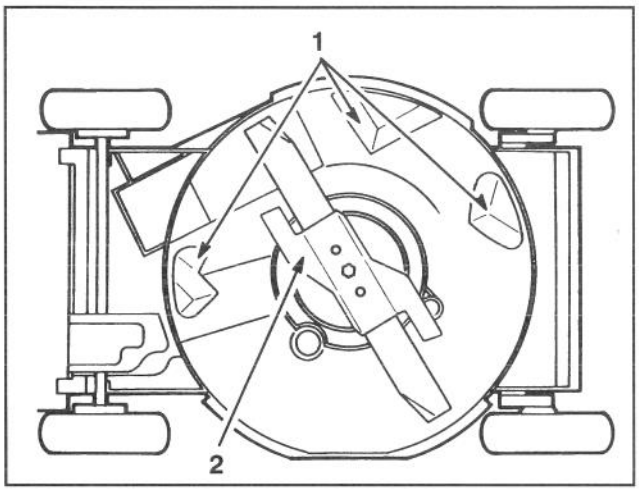

Figur 8

1. Sparkklackar
2. Accelerator

C. En särskild plugg som låses fast i klipparens utkastartunnels mynning (pluggen är försedd med en fjärde klack) (Fig. 9).

Knivbladet och tre sparkklackar är permanenta delar av gräsklipparen. Knivbladet bör avlägsnas endast för skärpning eller byte. Klackarna skall aldrig avlägsnas, såvida de inte behöver bytas. De påverkar inte normal drift med påsuppsamling eller sidoutblås av gräsklipp.

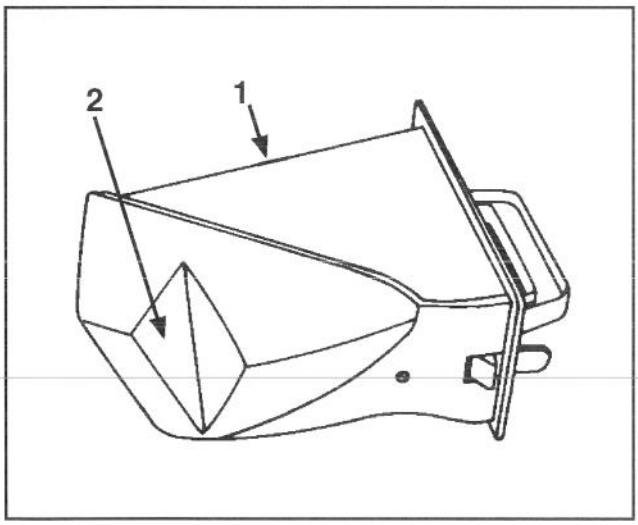

Figur 9

1. Plugg
2. Klack

Pluggen kan å andra sidan demonteras, precis som uppsamlingspåsen och sidutkastaranordnigen. Man kan inte använda pluggen tillsammans med vare sig gräsuppsamlingspåse eller sidutkastaranordningen.

Man kan klippa utan att använda pluggen genom att stänga utkastarluckan. Klippningsresultatet blir emellertid mycket bättre om man använder pluggen eftersom den är försedd med en extra klack (Fig. 9) som hjälper till att trycka ner gräsklippet i gräsmattan.

VARNING

- **Gräsklipp och annat skräp kan kastas ut från en öppen utkastartunnel.**
- **Utkastade föremal kan allvarligt skada föraren eller omkringstående.**
- **Starta eller kör aldrig gräsklipparen utan att åtminstone ett av nedanstående gäller:**
  1. **Utkastartunnelns plugg sitter ordentligt fast i utkastartunneln.**
  2. **Gräsuppsamlingspåsen är låst i läge.**
  3. **Sidoutkastartillbehöret är låst i läge.**
  4. **Utkastartunnelns lucka är fastlåst.**

VARNING

- **Vått gräs kan göra att man halkar och kommer i kontakt med rotorkniven.**
- **Kontakt med rotorkniven kan ge upphov till allvarlig skada.**
- **Klipp endast när det är torrt.**

VARNING

- **Körning av gräsklipparen utan accelerator monterad kan orsaka knivbladet att ge efter, böjas eller brytas.**
- **Ett brustet knivblad kan förorsaka allvarlig skada, t.o.m. med dödlig utgång, av föraren eller omkringstående.**
- **Kör inte gräsklipparen utan accelerator.**

TIPS OM HUR MAN FINFÖRDELAR GRÄSKLIPP

Även med Recycler® kan förhallanden förekomma som gör att det inte är möjligt att alltid gömma allt finfördelat gräsklipp eller löv i gräsmattan. Följ nedanstående anvisningar för bästa klippningsresultat och en fin gräsmatta:

- Bibehåll knivbladets skärpa under hela klippningssäsongen. Fila ner hack i kniven emellanåt.
- Rensa rotorknivhusets undersida, sparkklackar och plugg efter varje användning. Se Rengöring av rotorknivhus, utkastartunnel, remkåpa och plugg, sid. 14.

RECYCLER®GRÄSKLIPPNINGSTIPS

- När man klipper gräs som är mer än 15 cm högt, kan det vara lämpligt att klippa två gånger för att gömma klippet nere i gräset.
- När det är varmt på sommaren är det i allmänhet bäst att klippa gräs med klipphöjdinställning C, D eller E. Endast omkring en tredjedel av grässtrået bör klippas. Att klippa med höjdinställning lägre än C rekommenderas inte, såvida inte gräset är glest, eller på senhösten när gräset börjar växa långsammare. Vid klippning av långt gräs kan man tvingas välja en högre klipphöjdsinställning OCH långsammare gång; klipp sedan gräset igen med en mera normal inställning. Om gräset är för långt och löv samlats i högar på gräsmattan kan det hända att klipparen blir tilltäppt vilket kan göra att motorn stannar.
- Ändra klippningens riktning. Detta hjälper till att sprida klippet för jämn gödning av gräsmattan.

Om gräsmattans utseende efter klippning inte är tillfredsställande, pröva med något av följande:

- Slipa knivbladet.
- Gå långsammare vid klippning.
- Höj klipphöjdinställningen på din klippare.
- Klipp oftare.
- Klipp i smalare stråk i stället för med bladets hela bredd.
- Klipp tvärs över sämre ställen en andra gång.
- Ställ in framhjulens klipphöjdinställningen ett hack lägre än bakhjulens. (Exempel: Ställ in framhjulen på "C" och bakhjulen på "D")

TIPS OM HUR MAN KLIPPER SÖNDER LÖV

Man kan klippa sönder löv på hösten i stället för att fylla dem i säckar. Om man i alla fall bestämmer sig för att fylla löven i säckar, minskar Recycler®-klipparen antalet lövsäckar som går åt genom att finhacka bladen innan de fylls på säck. En del lövpartiklar kommer att tryckas tillbaka i marken. När våren kommer har dessa partiklar förruttnat och ger värdefull näring till marken.

- Se till att löven är torra.
- När klippningen är färdig, se till att minst 50% av gräsmattan syns genom täcket av lövhack. Detta kan kräva mer än en vända genom löven.
- När lövtäcket är tunt, bör samtliga hjul vara inställda till samma klipphöjd.
- Om gräsmattan har ett lövtäcke mer än 13 cm djupt, ställ in framhjulen ett eller två hack högre än bakhjulen. Detta gör det lättare för löven att matas in under rotorknivhuset.
- Gå i ett långsammare tempo om löven inte hackas sönder tillräckligt fint för att gömmas i gräsmattan .
- Om du hackar sönder en stor mängd löv av ek kan det vara en god idé att kalka gräset på våren. Kalk minskar syran hos löv av ek.

KÖRINSTRUKTIONER

KÖRNINGSTIPS

1. KONTROLLERA OLJENIVÅN – Håll oljenivan mellan märkena för ADD och FULL på oljemätstickan (Fig. 5).

2. FÖRE VARJE KLIPPNING – Kontrollera att självgången och dess reglage fungerar tillfredsställande. När reglaget för självgång släpps, är det meningen att självgången skall kopplas ur.

START, STOPP OCH SJÄLVGÅNG

1. REGLAGE - Tändningsnyckel (modeller med elstart), gasreglage, hastighetsreglage, reglage för självgång och magnapull-start finns på handtagets övre del (Fig. 10).

2. Anslut tändkabeln till tändstiftet.

3. Öppna bränslekranen (Fig. 7) om den inte redan är öppen.

4. För hastighetsreglaget till (N) och gasreglaget till CHOKE .

5. EL-START – Vrid tändnyckeln till start och släpp när motorn börjar ga. När motorn startar, flytta gas reglaget från choke och reglera till önskad motor hastighet. Om battenet är för urladdat för att orka starta motorn kan Magnapull-starten användas (fig. 10).

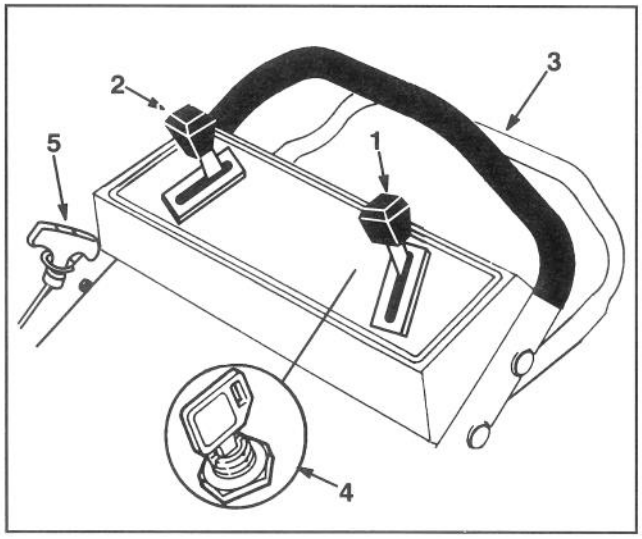

Figur 10

1. Gasreglage
2. Hastighetsreglage
3. Reglage för självgang
*** 4. Tändningsnyckel**
5. Magnapull-start
*** Modell med elstart**

KÖRINSTRUKTIONER

6. FINGERTOPP START – För hastighetsreglaget till (N) och gasreglaget till [N] (CHOKE). Drag i Magnapull-starten tills frigången upptagits. Drag sedan handtaget med kraft för att starta motorn. När motorn startar, flytta gasreglaget från choke och reglera till önskad motorhastighet.

7. HASTIGHET (Fig. 10) – Hastigheten varierar beroende på avståndet mellan reglaget för självgång och handtaget. För hastighetsreglaget till önskat läge. Nummer "1" är långsam, "2" är normal och "3" är gång i snabbt tempo. Ställ hastighetsreglaget i (N) -läge när klipparen användes för trimning och närhelst klipparen lämnas.

8. HJULDRIVNINGSREGLAGE (Fig. 11) – För reglaget för självgang till RUN/SHIFT-läge. För hastighetsreglaget till önskat läge och krama reglaget för självgång mot maskinens handtag.

Obs.: Växla inte hastighet medan hjuldrivningsreglaget är kramat mot handtaget i DRIVE-läget; transmissionen kan då gå varm. För reglaget till RUN/SHIFT-läget (Fig. 11) när hastigheten skall ändras.

Obs! Drivhjulen är försedda med frihjulskopplingar som gör det lättare att dra gräsklipparen bakåt när självgång är urkopplad. För att tossa kopplingarna måste gräsklipparen föras framåt minst 2,5 cm sedan självgången kopplats ur.

9. STOPP – Motorn stoppas genom att man för gasreglaget till (X) -läget. Ta ur nyckeln från tändlåset eller dra tändkabeln från tändstiftet om maskinen ska lämnas obevakad eller ur bruk.

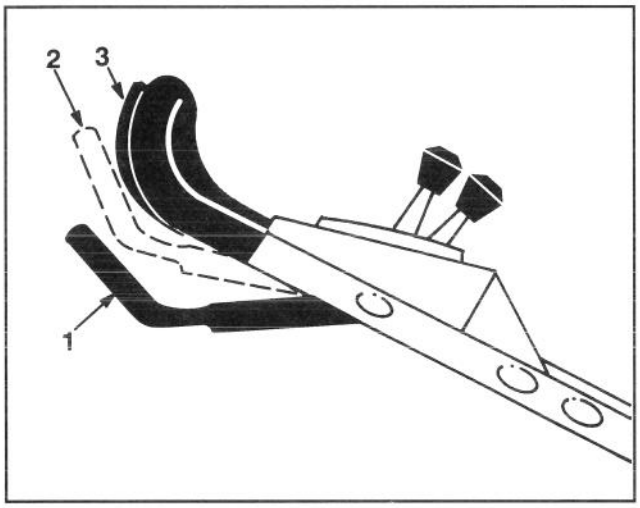

Figur 11

1. Reglagehandtag
2. KÖR/VÄXLA-läge
3. DRIVE-läge

HUR MAN ANVÄNDER UTKASTARTUNNELNS PLUGG

1. Se till att motorn har stannat. Öppna utkastarluckan genom att föra dess handtag framåt och luckan bakåt (Fig. 12). Håll i utkastarluckans handtag för att förhindra att luckan stängs medan pluggen monteras.

2. Eftersom pluggen är något bredare än utkastartunnelns mynning, maste man rotera pluggen något medsols vid montering (Fig. 12). Se till att pilen på pluggens dekalskylt pekar uppåt.

3. Tryck in pluggen så långt det går tills den fjädrande haken låser fast pluggen i sitt rätta läge i utkastartunneln (Fig. 13). Släpp utkastarluckans handtag så att pluggens övre del låses fast.

4. Pluggen avlägsnas genom att man för utkastarluckans handtag bakåt samtidigt som man lyfter upp den fjädrande haken på pluggens nedre del. När pluggen är fri kan den dras ur utkastartunneln.

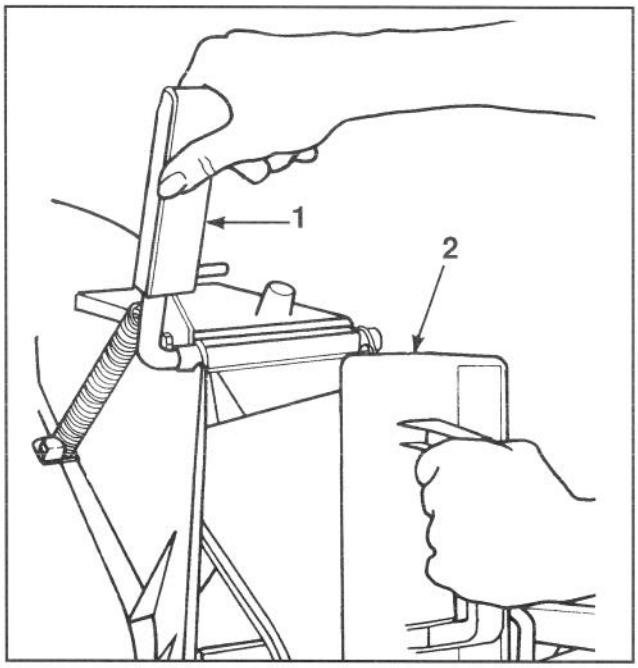

Figur 12

1. Utkastarluckans handtag
2. Plugg roterad medsols

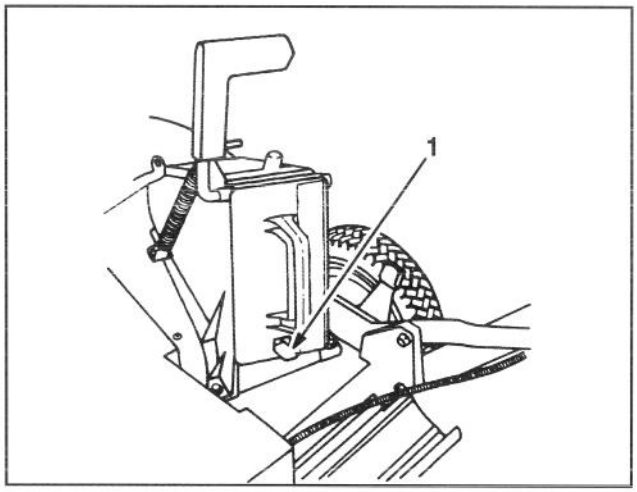

Figur 13

1. Fjädrande hake

ANVÄNDNING AV GRÄSUPPSAMLINGSPASE

Ibland kan det hända att man vill använda uppsamlingspåsen för att fylla extra langt gräs, tjockt gräs eller löv på säck.

1. Stoppa motorn och vänta tills alla rörliga delar stannat. På modell med elstart skall tändningsnyckeln tagas ur.

KÖRINSTRUKTIONER

2. Se till att utkastarluckans handtag är i sitt främsta läge och att pinnen griper tag i spärren (Fig. 14).

3. MONTERING AV UPPSAMLINGSPÅSE- För påsramens öppning på påsramens hållare på rotorknivhuset (Fig. 14) och sätt fast påsramens bakre del på det nedre handtaget.

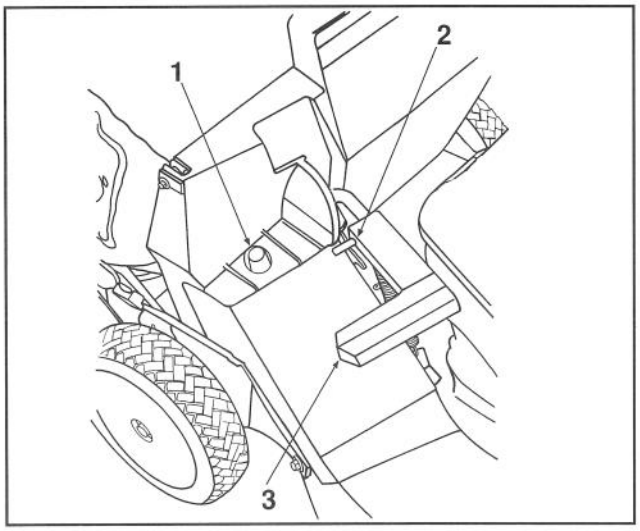

Figur 14

1. **Hållare för påsarm**
2. **Pinnen har gripit tag i spärren**
3. **Handtaget helt framåt. Utkastarluckan stängd.**

4. För utkastarluckans handtag framåt tills dess pinnen går förbi spärren och för handtaget bakåt så att pinnen låses fast i påsens hack. (Fig. 15). Rotorknivhusets utkastarlucka är nu öppen.

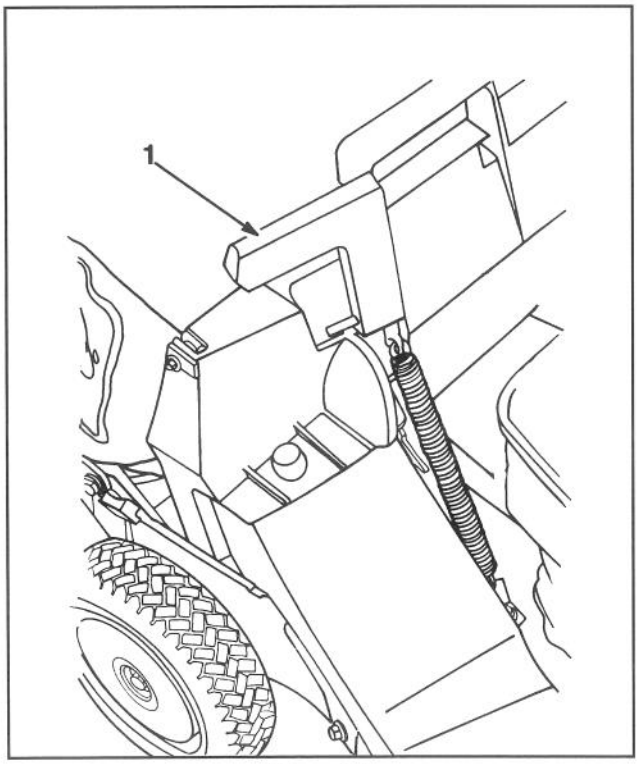

Figur 15

1. **Pinne låst i påsens hack**

5. TÖMNING AV PÅSE – Stoppa motorn och vänta tills alla rörliga delar stannat. Drag utkastarluckans handtag uppåt och framåt så att låspinnen griper tag i spärren (Fig. 14). Fatta handtaget i påsens främre del och lyft påsen av klipparen. Tippa påsen successivt framåt och töm ut klippet.

6. Upprepa steg 3-4 för att åter montera påsen.

FARA

- **Gräsklipp och annat skräp kan kastas ut från en öppen utkastartunnel.**
- **Föremål som kastas med tillräckligt mycket kraft kan vålla förare eller omkringstående allvarlig personskada, även med dödlig utgång.**
- **Öppna aldrig utkastartunnelns lucka när motorn är igång såvida inte gräsuppsamlingspåse, sidoutkastartillbehöret eller utkastartunnelns plugg är väl anbringade.**

FARA

- **En sliten gräsuppsamlingspåse kan släppa igenom små stenar och annat skräp som kastas i förarens eller omkringståendes riktning.**
- **Utkastade föremål kan vålla kan vålla förare eller omkringstående allvarlig personskada, även med dödlig utgång.**
- **Kontrollera gräsuppsamlingspåsen ofta. Om den är skadad, installera en ny äkta TORO utbytespåse som har denna eller liknande varningstext.**

FARA

- **Utkastade föremål kan göra att utkastarluckan inte stängs helt.**
- **Utkastade föremal kan valla personskada även med dödlig utgång.**
- **Om inte utkastarluckan kan stängas därför att gräsklipp täpper till mynningen, stäng av motorn och för varligt luckans handtag fram och tillbaka tills dess luckan kan stängas helt. Använd inte våld för att stänga luckan eftersom luckan eller handtaget då kan skadas. Om luckan fortfarande inte kan stängas, stoppa motorn och avlägsna hindret.**

JUSTERING AV KLIPPHÖJD

Toros exklusiva SmartWheel™ erbjuder en enkel metod för att bestämma rätt klipphöjd.

SmartWheel har två klippningsskalor - SPARSE/NORMAL (TUNT/NORMALT) och LUSH (FRODIGT) - för att man ska få bästa klipphöjd vid alla slags klippningsförhållanden (Fig. 16). Använd SPARSE/NORMAL-inställningen under den varma sommarsäsongen, d.v.s för flertalet klippningar. LUSH-skalan används för tjockt, fuktigt,

saftigt gräs som förekommer mest på våren.

I allmänhet rekommenderas att:

- Gräshöjden bör ställas in på C, D eller E eller hållas till 5 -7,5 cm.
- Att klippa lägre än C-inställningen rekommenderas inte, utom när gräset är tunt eller på senhösten då gräsväxten börjar avta. Vid klippning av mycket högt gräs kan det vara bättre att ställa in klipphöjden ganska högt och gå långsammare. Klipp sedan gräset igen med en mera normal höjdinställning. Om gräset är alltför högt och det klumpar ihop sig på gräsmattan, riskerar man att gräsklipparen täpps till vilket kan gör att motorn stannar.
- SmartWheel beräknar rätt inställning och ser till att inte mer än 1/3 av grässtrået klipps.

FARA

- **Justering av klipphöjdsspakarna kan gör att händer kommer i kontakt med ett roterande rotorknivblad.**
- **Kontakt med knivblad kan ge upphov till allvarlig personskada.**
- **Justera inte klipphöjdsinställningen när motorn är igång och knivbladet roterar.**
- **Låt inte fingrarna komma under rotorknivhuset när gräsklipparen lyfts för att justera klipphöjdsspakarna.**

1. Skjut gräsklipparen ut på gräsmattan innan motorn startas. Stanna när bokstäverna på SmartWheel™ -mönstret står upprätt (Fig. 16).

2. Jämför höjden av grässtrånas spetsar med färgerna/bokstäverna på det färgkodade SmartWheel-mönstret på hjulet. Den färg/bokstav som motsvarar gräsmattans höjd är rätt höjdinställning för klippning.

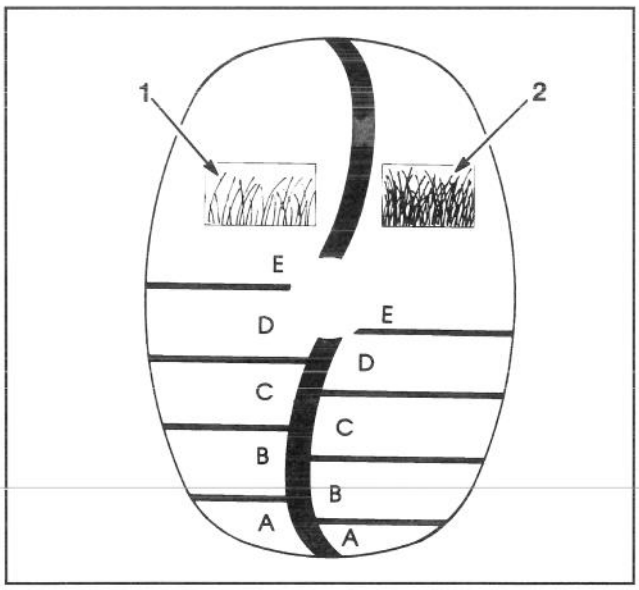

Figur 16

1. Klippningsskala för tunt/normalt gräs
2. Klippningsskala för frodigt gräs

3. Tryck klipphöjdsspaken mot hjulet och för den till den motsvarande färg/bokstav på gräsklipparhuset (Fig. 17). För att underlätta justeringen kan man lyfta hjulet från marken. Placera inte fingrarna under rotorknivhuset vid lyftning. Se till att stiftet på klipphöjdsspaken passas in i urtaget på rotorknivhuset. Justera alla hjulen till samma inställning.

Obs! Framhjulen kan justeras till 3,8 cm. För justeringsspaken förbi "A" och låt stiftet passas in i hålet på rotorknivhuset.

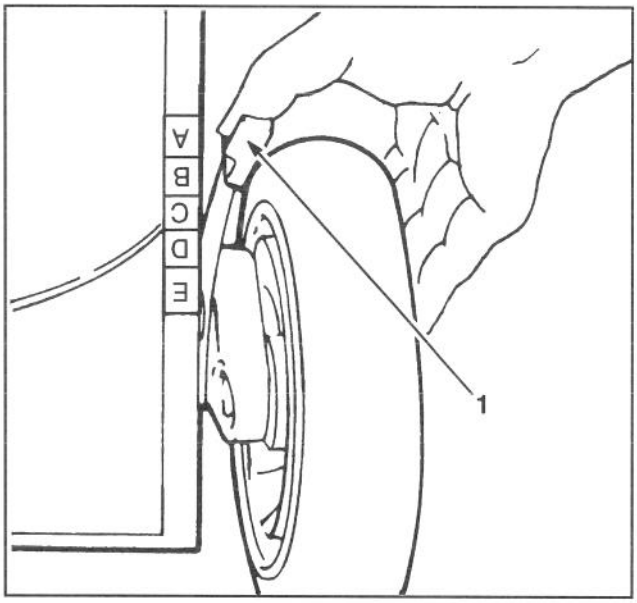

Figur 17

1. Justeringsspak för klipphöjd

UNDERHÅLL

⚠ VARNING

- **Motorn kan starta oavsiktligt.**
- **Oavsiktlig start av motorn kan vålla förare eller omkringstående allvarlig skada.**
- **Lossa tändkabeln från tändstiftet innan justering eller underhållsåtgärd utförs.**

RENGÖRING AV LUFTRENARE

Under normala förhållanden skall luftrenaren rengöras efter 25 arbetstimmar. Rengöring skall ske oftare om gräsklipparen används under dammiga eller smutsiga förhållanden.

1. Stoppa motorn och lossa tändkabeln från tändstiftet. På modell med elstart skall tändningsnyceln tagas ur.
2. Rotera vredet som fäster luftrenarens kåpa vid motorn tills dess kåpan kan tas bort. Rengör omsorgsfullt (Fig. 18).

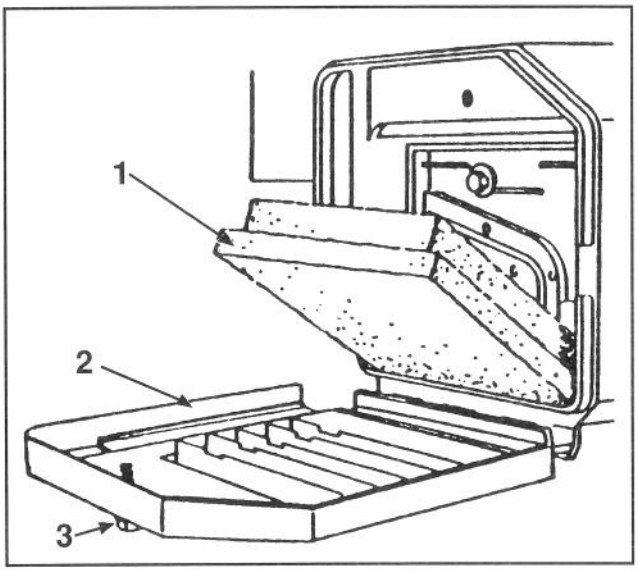

Figur 18

1. Skumplastinsats **2. Kåpa** **3. Vred**

3. Om skumplastinsatsen är smutsig, tag loss den ur luftrenaren (Fig. 18). Rengör omsorgsfullt.

A. TVÄTTA skumplatsinsatsen i en lösning av flytande tvål och varmt vatten. Krama ur för avlägsnande av smuts, men vrid inte eftersom skumplasten då kan rivas sönder. Skölj noggrant i rrent vatten.

B. TORKA genom att slå in i en ren trasa. Krama trasa och filterinsats för att torka.

C. DRÄNK IN filterinsatsen med ungeför 15 ml SAE 30 motorolja. Krama ur filterinsatsen för att avlägsna överflödig olja och för att sprida oljan jämnt i filterinsatsen. Filterinsatsen bör vara fuktig.

4. Montera tillbaka skumplastinsats och luftrenarkåpa.

VIKTIGT: Kör inte motorn utan luftrenarinsats eftersom följden kan bli extremt motorslitage och skada på motorn.

BYTE AV TÄNDSTIFT

Använd Champion RC12YC tändstift eller motsvarande. Rätt gnistgap är 0,76 mm. Ta ur tändstiftet efter var tjugofemte arbetstimme och kontrollera dess kondition.

1. Stoppa motorn och lossa tändkabeln från tändstiftet.
2. Gör rent kring tändstiftet och skruva ur tändstiftet från topplocket.

VIKTIGT: Byt ut stiftet om det är har sprickor, är bränt eller har sotavlagringar. Sandblästra, skrapa eller rengör inte elektroderna eftersom detta kan göra att smuts kommer in i cylindern med motorskada som följd.

3. Justera gnistgapet till 0,76 mm (Fig. 19). Montera det korrekt justerade tändstiftet med sin packning. Drag åt tändstiftet väl till 19 N•m.

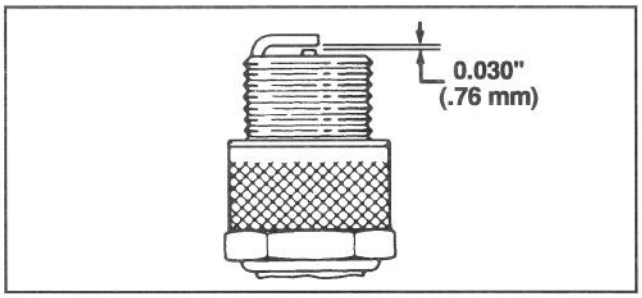

Figur 19

TÖMNING AV BRÄNSLETANK

1. Stoppa motorn och lossa tändkabeln fran tändstiftet. På model med elstart skall tändningsnyckeln tagas ur.

Obs! Töm bränsletank endast när motorn är kall.

2. Vrid bränslekranen (Fig. 7) till OFF-läget.
3. Skruva av locket från bränsletanken (Fig. 6) och använd en pump av sifontyp att tömma bensinen i en ren behållare.

Obs! Detta är det enda rekommenderade förfarandet för tömning av bränsle.

4. Öppna bränslekranen innan gräsklipparen används igen.

BYTE AV VEVHUSOLJA

Byt olja efter de första två arbetstimmarna och därefter var tjugofemte arbetstimme.

1. Vrid bränslekranen (Fig. 7) till OFF-läget.
2. Vrid ventilationsskruven på tanklocket (Fig. 6) medsols för att stänga den.
3. Kör motorn tills den stannar av sig själv. Försök starta motorn igen för att vara säker på att förgasaren är helt tom på bränsle.
4. Lossa tändkabeln från tändstiftet. På modell med elstart skall tändningsnyckeln tagas ur.
5. Om gräsklipparen har en uppsamlingspåse, stäng luckan på rotorknivhuset och tag bort påsen.
6. Avlägsna oljestickan från oljepåfyllningsröret och placera en spilloljebehållare vid sidan av maskinen.
7. Tippa upp gräsklipparen så den står på sin vänstra sida och låt oljan rinna ut i spilloljebehållaren (Fig. 20).

8. När olja har tömts, vänd gräsklipparen till upprätt läge och fyll på ny olja i motorn. Se Fyll vevhuset med olja, sid. 4.

9. Öppna ventilationsskruven på tanklocket, öppna bränslekranen och anslut tändstiftskabeln.

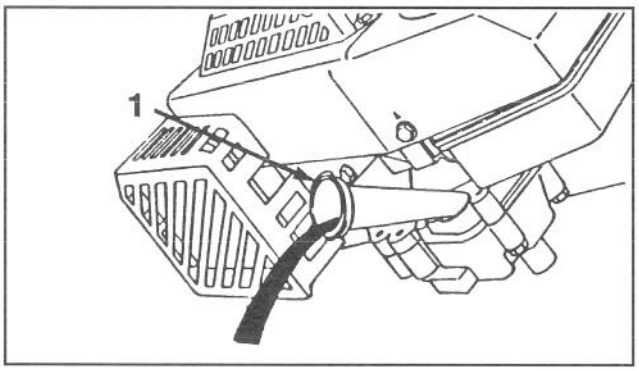

Figur 20

1. Oljepåfyllningsrör

JUSTERING AV GASREGLAGE

Gasreglaget kan behöva justeras om motorn inte startar eller stannar. När ny gasreglagevajer monteras måste gasreglaget justeras.

1. Stoppa motorn och lossa tändkabeln från tändstiftet. På modell med elstart skall tändningsnyckeln tagas ur.

2. För gasreglaget till FAST -läget.

3. Lossa kabelklammans skruv tills gasvajern löper fritt (Fig. 21).

4. Flytta gasvajern till vänster eller höger tills dess hålet i reglagespaken är mitt för hålet i reglagefästet (Fig. 21).

5. Drag lätt i gasvajern för att eliminera eventuell slakhet och drag åt kabelklammans skruv så att justeringen fixeras.

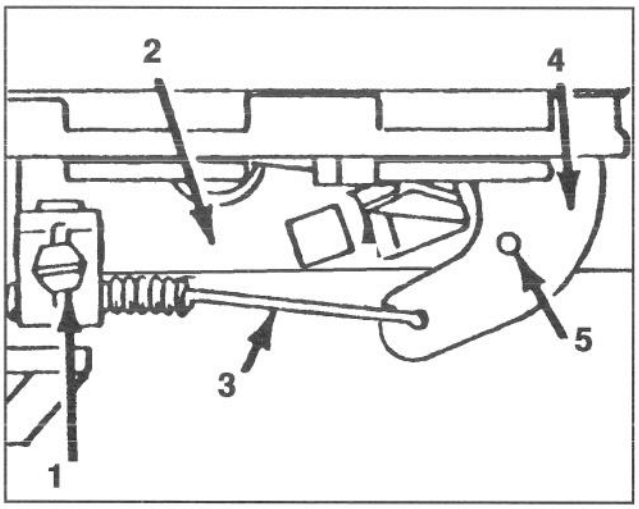

Figur 21

1. Kabelklammans skruv
2. Gasreglagets fäste
3. Gasreglagets vajer
4. Gasreglagespak
5. Inriktade hål

JUSTERING AV SJÄLVGÅNG

Om gräsklipparen inte går av sig själv när reglagehandtaget är mer än 4 cm fran klipparens handtag, justeras självgangen med hjälp av ratten på växellådans bakre del.

⚠ VARNING

- **För hårt justerad kabel kan göra att gräsklipparen rör sig utan att friktionsdrivningen är inkopplad.**
- **Kontakt med gräsklippare i rörelse kan ge upphov till svår personskada på förare eller omkringstående.**
- **Justera inte hjuldrivningskabeln för hårt.**

1. Stoppa motorn och lossa tändkabeln från tändstiftet. På modell med elstart skall tändningsnyckeln tagas ur.

2. Om gräsuppsamlingspåse är monterad på klipparen, stäng luckan på rotorknivhuset och avlägsna gräsuppsamlingspåsen.

3. JUSTERING (Fig. 22) – Skruva ratten medsols 1/2 varv om gräsklipparen ej gar av sig själv. Om maskinen "kryper" skruvas ratten 1/2 varv motsols för att göra remmen mindre spänd.

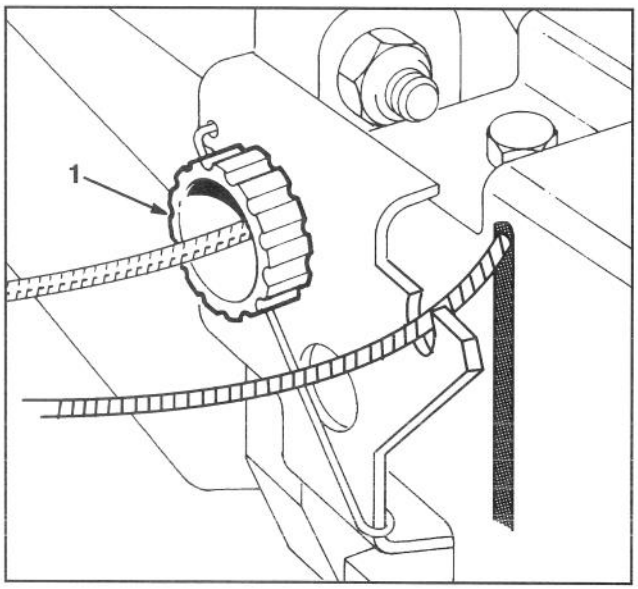

Figur 22

1. Reglagevred

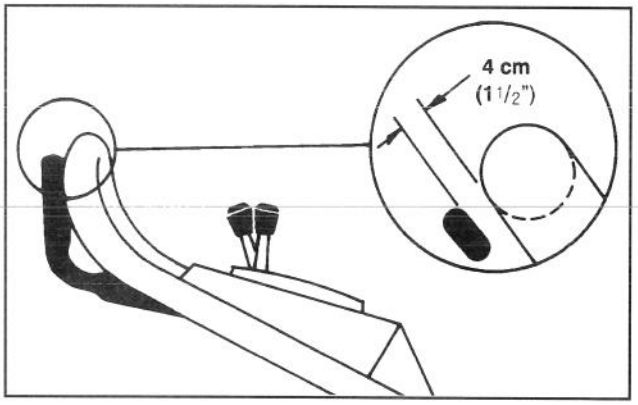

Figur 23

4. KONTROLLERA INSTÄLLNINGEN – Justeringen är korrekt när reglagehandtaget är c:a 4 cm från klipparens handtag (Fig. 23) och hjulen börjar rotera fritt.

5. Upprepa steg 2 och 3 tills dess korrekt justering erhålles.

BESIKTNING/DEMONTERING/SLIPNING AV ROTORKNIV

Klipp alltid med vasst blad. Ett vasst blad klipper rent och utan att riva eller trasa sönder grässtråna som ett slött blad.

1. Vrid bränslekranen (Fig. 7) till OFF-läget.

2. Vrid ventilationsskruven på tanklocket (Fig. 6) medsols för att stänga den.

3. Kör motorn tills den stannar av sig själv. Försök starta motorn igen för att vara säker på att förgasaren är helt tom på bränsle.

4. Lossa tändkabeln från tändstiftet. På modell med elstart skall tändningsnyckeln tagas ur.

5. Om gräsklipparen har en uppsamlingspåse, stäng luckan på rotorknivhuset och tag bort påsen.

6. Tippa upp gräsklipparen så den står på sin vänstra sida (Fig. 24). Undvik att rotera rotorkniven eftersom startproblem då kan uppstå.

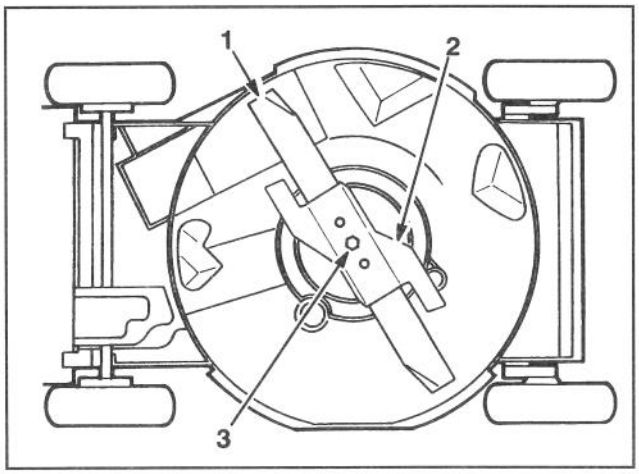

Figur 24

1. Rotorknivblad
2. Accelerator
3. Rotorknivbult

7. BESIKTNING AV KNIVBLADET – Kontrollera kniven noga för slitage och skärpa, i synnerhet i övergången mellan den flata och den svängda delen (Fig. 25A).

FARA

- **Ett slitet eller skadat knivblad kan brista och ett stycke av bladet slungas i förarens eller omkringståendes riktning.**
- **Ett utkastat stycke knivblad kan vålla förare eller omkringstående allvarlig personskada, även med dödlig utgång.**
- **Inspektera bladet då och då för slitage eller skada.**
- **Byt ut ett slitet eller skadat knivblad.**

Eftersom sand och andra nötande material kan slita bladets metall vid övergången mellan den flata och den svängda delen, syna rotorkniven innan gräsklipparen används. Om en skåra eller ett jack bildats eller slitage uppstått (Fig. 25B & C), byt rotorkniv. Se moment 8.

Obs! För bästa resultat bör man börja varje gräsklippningssäsong med en ny rotorkniv. Fila ner smärre ojämnheter för att hålla en skarp egg.

8. AVTAGNING AV ROTORKNIV – Fatta knivänden med en trasa eller en kraftig handske. Avlägsna rotorknivens bult, accelerator och knivblad (Fig. 24).

9. SKÄRPNING AV ROTORKNIV – Skärp rotorknivens ovansida med en fil och bibehåll den ursprungliga skärvinkeln (Fig. 26). Rotorknivbladet behåller sin balans om man filar lika mycket på båda skäreggarna.

VIKTIGT: Kontrollera knivens balans genom att placera den på en balansanordning. En billig balansapparat kan köpas i järnhandeln. Ett balanserat rotorknivblad håller sig i vågrätt läge och ett obalanserat rotorknivblad tenderar att luta mot den tyngre sidan. Om bladet är ur balans, fila bort mer metall från skäreggen på rotorknivbladets tyngre sida.

10. Montera en skärpt, balanserad TORO-kniv, accelerator och rotorknivbult. För att vara rätt monterat skall rotorknivbladets vingar peka uppåt mot rotorknivhuset. Drag åt rotorknivbladets bult till 68 N•m.

11. Vänd gräsklipparen till upprätt läge.

12. Öppna ventilationsskruven på tanklocket, öppna bränslekranen och anslut tändstiftskabeln.

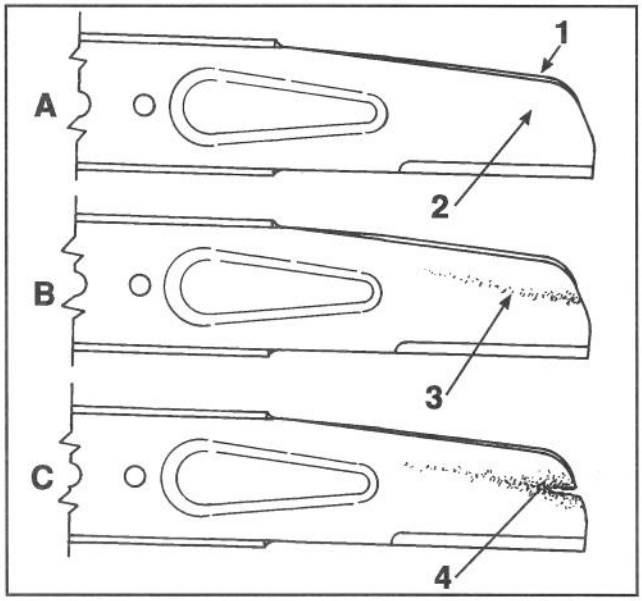

Figur 25

1. Vinge
2. Flat del av rotorkniv
3. Slitage
4. Skåra bildad



Figur 26

UNDERHÅLL

SMÖRJNING

Efter var tjugofemte arbetstimme eller vid säsongens slut skall fram- och bakhjulen smörjas.

1. Smörj med 2 eller 3 droppar lätt olja på insidan av framhjulen och utsidan av samtliga hjulbultar. Rotera hjulen så att olja fördelas jämnt i bussningarna. Torka av överflödig olja.

2. För bakhjulens justeringsspakar för klipphöjd till läge "C". Torka av smörjnipplarna med en ren trasa (Fig. 27). Sätt en fettspruta på nippeln och pumpa försiktigt två eller tre slag med litiumfett nr. 2 av universaltyp. För stort tryck kan skada tätningarna.

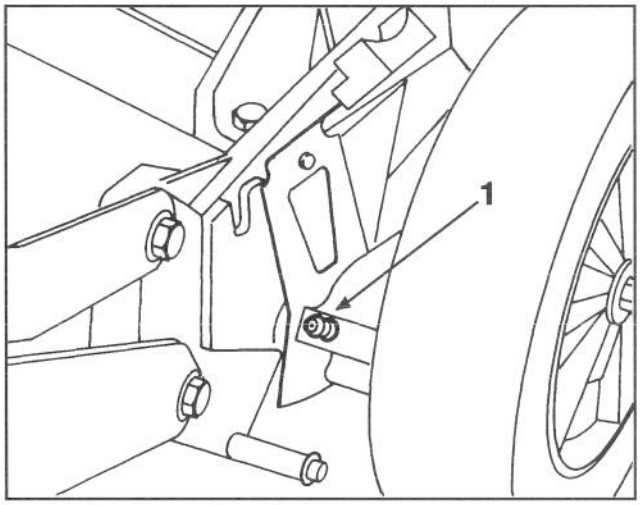

Figur 27

1. Smörjnippel

LADDNING AV BATTERI (modell med elstart)

Även om ett nytt batteri inte är helt laddat kan en partiell laddning om 4 timmar ge tillräckligt med energi för flera starter. För att bli flladdat måste emellertid batteriet laddas kontinuerligt under 72 timmer för att man skall vara säker på att det är fullt laddat. Ladda också batteriet i 72 timmar när gräsklipparen skall vinterförvaras, och på våren. Motorns växelströmsgenerator håller batteriet laddat vid normal drift. Om batteriet skulle bli urladdat, ladda det i 48 timmar.

1. Stanna motorn och lossa kabelhärvan från batterianslutningen (Fig. 28).

2. Om så önskas kan batteriet avlägsnas genom att föra ut det från sina monteringsbleck. Det är dock inte nödvändigt att lossa batteriet om gräsklipparen kan placera i närheten av ett elurtag.

3. Koppla en TORO batteriladdare till batteriet och anslut sladden till ett 220 volts växelströmsuttag. Efter tillräcklig laddning ska laddaren tas ur uttaget och avlägsnas från batteriet.

4. Avlägsna gräs och skräp från utkastarluckan och dess gångjärn så att luckan löper lätt.

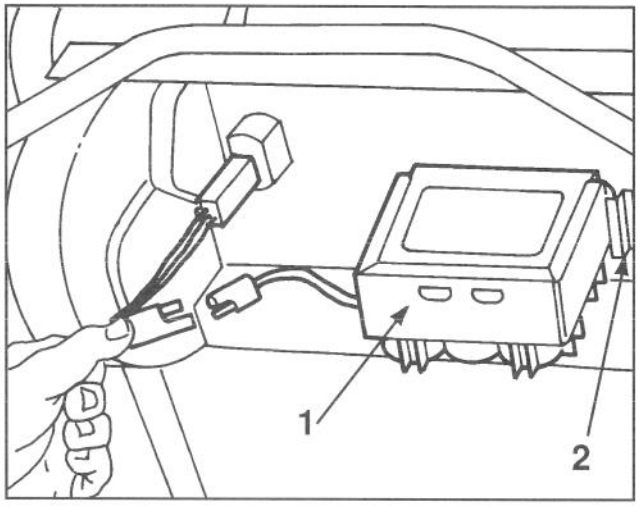

Figur 28

1. Batteri 2. Monteringsbleck

VIKTIGT: Endast användning av TORO batteriladdare är rekommenderad därför att andra laddare kan skada batteriet. Använd alltid laddaren inomhus och ladda batteriet vid rumstemperatur (ca. 18°C) om möjligt. Ladda inte batteriet längre än 72 timmar, annars är det fara för skada.

RENGÖRING AV ROTORKNIVHUS, UTKASTARTUNNEL, REMKÅPA OCH PLUGG

För att erhålla bästa prestanda måste utkastartunnelns plugg rengöras efter varje användning. När gräset är tjockt och tätt kan klipp fastna vid och omkring pluggen, vilket kan göra den svår att avlägsna. Lossa pluggen efter varje användning från utkastartunneln och befria den fran allt skräp.

Håll rotorknivhusets undersida ren. Var särskilt noggrann med att hålla sparkklackarna fria från skräp (Fig. 29).

Se alltid till att utkastartunnelns lucka låses fast när handtaget släpps. Om skräp förhindrar utkastarluckan från att låsas ordentligt, rengör väl utkastartunneln invändigt och luckan.

1. Vrid bränslekranen (Fig. 7) till OFF-läget.

2. Vrid ventilationsskruven på tanklocket (Fig. 6) medsols för att stänga den.

3. Kör motorn tills den stannar av sig själv. Försök starta motorn igen för att vara säker på att förgasaren är helt tom på bränsle.

4. Lossa tändkabeln från tändstiftet. På modell med elstart skall tändningsnyckeln tagas ur.

5. Om gräsklipparen har en uppsamlingspåse, stäng luckan på rotorknivhuset och tag bort påsen.

6. Tippa upp gräsklipparen så att den står på sin vänstra sida (Fig. 29). Undvik att rotera rotorkniven eftersom startproblem då kan uppstå.

7. Avlägsna smuts och gräsklipp som fastnat i huset med en träskrapa. Undvik ojämnheter och skarpa kanter.

8. Vänd gräsklipparen upprätt.

9. Avlägsna skräp från utkastartunnelns insida.

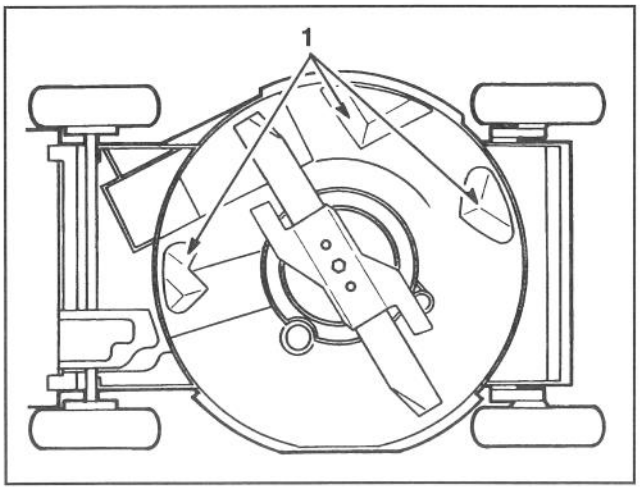

Figur 29

1. Sparkklackar

10. Lossa skruvarna som håller remkåpan (Fig. 30) vid rotorknivhuset. Lyft av kåpan och borsta bort allt skräp kring remmen. Montera åter remkåpan.

11. Rengör utkastartunnelns plugg.

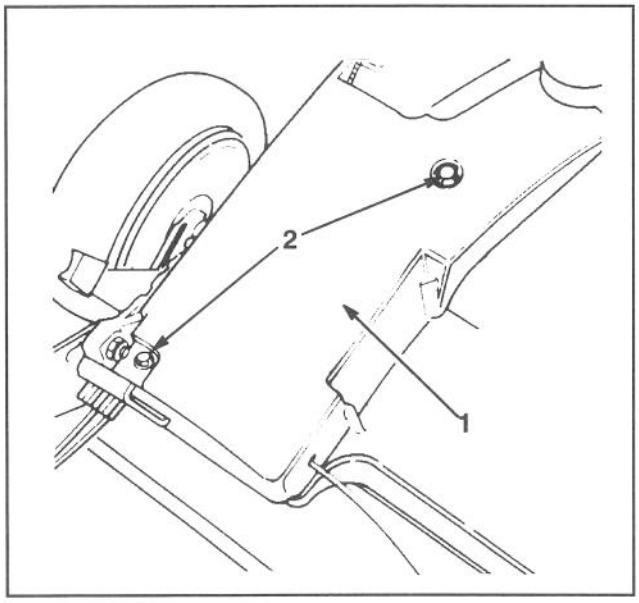

Figur 30

1.Remkåpa 2.Skruvar

12. Öppna ventilationsskruven på tanklocket, öppna bränslekranen och anslut tändstiftskabeln.

FÖRBERDELSE FÖR FÖRVARING

1. Vid långvarig förvaring skall antingen tanken tömmas på bensin eller bränsletillsatsmedel tillsättas bensinen. För tömning av bensinen, se Tömning av bränsletank, sid. 11. När tanken är tom, låt motorn gå på tomgång tills all bensin förbrukats och motorn stannar. Upprepa startproceduren två gånger till för att försäkra att motorn är tömd på allt bränsle. Om bensinen ej töms och bensinstabiliseringsmedel ej tillsätts, kommer beckliknande hartsbeläggningar att bildas som gör att motorn går dåligt och som även kan göra motorn svårstartad.

Bränsle kan lämnas kvar i tanken endast om bränslestabiliseringsmedel som exempelvis Toros Stabilizer/Conditioner tillsättes bensinen före förvaring. Toros Stabilizer/Conditioner är ett på petroleumdestillat baserat konditionerings- och stabiliseringsmedel. Toro rekommenderar inte användning av stabiliseringstillsatser på alkoholbas, som exempelvis etanol, metanol eller isopropyl. Använd bränslestabiliseringsmedel och dosera enligt förpackningens rekommendation.

Under normala förhållanden bibehåller bränsletillsatser sin effekt i bränslet under en period av 6-8 månader.

2. Töm ut oljan; se Byte av vevhusolja, sid. 11. När oljan tömts, fyll inte på ny olja förrän följande moment (3-10) utförts.

3. Lossa tändstiftet och häll två matskedar SAE 30 motorolja i hålet in i cylindern. Drag långsamt i startrepet så att olja fördelas jämnt i cylindern. Montera åter tändstiftet och drag åt till 19 N•m. **SÄTT INTE PÅ TÄNDKABELN PÅ TÄNDSTIFTET.**

4. Rengör rotorknivhuset; se Rengöring av rotorknivhus, utkastartunnel, remkåpa och plugg, sid 14.

5. Kontrollera rotorknivens kondition; se Besiktning/demontering/slipning av rotorkniv, sid 13.

6. Drag åt samtliga muttrar, bultar och skruvar.

7. Rensa bort smuts och gräsrester från cylinder, topplockets fenor och fläkthus. Avlägsna även gräsklipp, smuts, och avlagringar från motorns utvändiga delar, täckplåtar och rotorknivhusets ovansida.

8. Rengör luftrenarenj se Rengöring av luftrenare, sid 11.

9. Smörj hjulen; se Smörjning, sid 14.

10. Bättra alla rostskadade eller lackskadade ytor. Toro Re-Kote färg finns att tillgå hos auktoriserad TORO märkesverkstad.

11. Fyll vevhuset med olja; se Fyll vevhuset med olja, sid. 4.

12. Ladda batteriet i 72 timmar (modell med elstart); se "Laddning av batteri," sid. 14.

13. Förvara gräsklipparen på ren och torr plats. Täck över den för hålla den ren och skyddad.

PRODUKTIDENTIFIERING

En dekal med modell- och serienummer är placerad på rotorknivhusets högra sida framför utkastartunneln. Hänvisa alltid till specifika nummer på denna dekal vid korrespondens eller vid behov av reservdelar.

TORO-SERVICE

Om hjälp behövs—beträffande säkerhet, montering, körning, underhåll eller felsökning - skall närmaste TORO-auktoriserad märkesverkstad eller återförsäljare kontaktas. Du finner dem i telefonkatalogens gula sidor. Förutom tränade servicetekniker har märkesverkstaden och återförsäljaren av fabriken godkända tillbehör och reservdelar. Håll din TORO genomgående TORO. Köp äkta TORO reservdelar och tillbehör.

TILLBEHÖR

För särskilda förhållanden kan nedanstående tillbehör inhandlas hos den lokala auktoriserade märkesverkstaden.

1. Sidoutkastartillbehörssats, Modell nr. 59110 — Monteras på några sekunder. Monteras baktill i stället för gräsuppsamlingspåse. Sprider gräsklippet och trimmar samtidigt på båda sidor (Fig. 31).

2. Gnistskydd, reservdelsnummer 77-9040 — Om gnistskydd krävs beroende på lokala eller andra bestämmelser kan sådant inhandlas hos auktoriserad Toro märkesverkstad. Om gräsklipparen används i Kalifornien på skogsmark eller busk- eller gräsbevuxen mark utan fungerande gnistskydd bryter användaren mot delstatens lag, paragraf 4442, Public Resources Code.

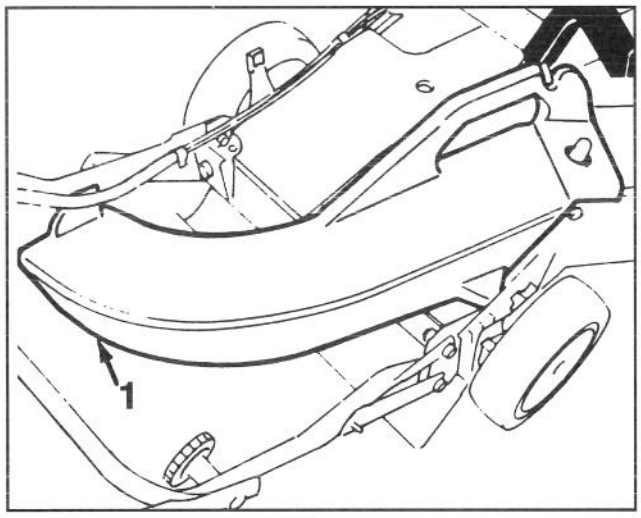

Figur 31

1. Sidoutkastartrumma

3. Räfsa, modell 59131 — Monteras på några minuter. Monteras fram på klipparen vilket gör enheten lätt att manövrera. Fjädrande pinnar lossar dött gräs som sugs upp i gräspåsen (Fig. 32) och därmed lätt avlägsnas.

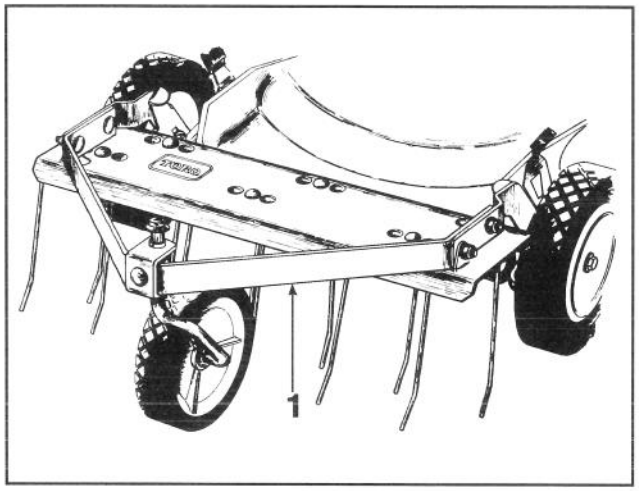

Figur 32

1. Räfsa som tillbehör

TORO STARTGARANTI

Fem års begränsad garanti
på Toro GTS 150 OHV motor

Vad täcker garantin?

Toro Company garanterar att din TORO GTS 150 motor kommer att starta på första eller andra försöket under fem år från inköpsdagen—förutsatt att du ger det rutinmässiga underhåll den kräver—eller så lagar vi den. Garantin omfattar kostnaden för reservdelar och arbetskostnad, men transportkostnaden måste du själv stå för. Garantin gäller TORO GTS 150 motorer som köps efter 1991-09-01.

Vad måste man göra för att garantin skall gälla?

Du måste på egen bekostnad göra underhåll på din TORO GTS 150 motor genom att följa underhållsschemat i ägarhandboken. Du måste föra in utfört arbete i bifogade underhållsjournal och spara inköpskvittot. Du måste också årligen låta en auktoriserad TORO serviceverkstad utföra service på din TORO GTS 150 motor.

Hur får man service?

Om startvilligheten hos din TORO GTS 150 motor skulle minska så att den inte går igång efter ett eller att par försök av normal vuxen person skall följande åtgärder vidtagas:

1. Vänd dig till vilken som helst auktoriserade TORO serviceverkstad eller till TOROs generalagent.
2. Du kommer antingen att anvisas att lämna in produkten hos denne eller att rekommenderas annan TORO serviceverkstad som ligger bättre till.
3. Tag produkten, din underhållsjournal och inköpskvittot till serviceverkstaden.

Om du av någon anledning inte är nöjd med serviceverkstadens analys av motorns startförmåga eller den hjälp du erhåller, var god kontakta TOROs generalagent.

Vad täcker inte denna garanti?

Garantin täcker inte:

1. Reparation på produkt som används yrkesmässigt.
2. Normalt underhåll inklusive byte av tändstift, luftfilter, bränslefilter och förgasarjustering.
3. Oljebyte och smörjning.
4. Reparation eller justering på grund av:
   a. Underlåtenhet att utföra anvisade serviceåtgärder;
   b. Att rotorkniven slår i föremal;
   c. Föroreningar i bränslesystemet;
   d. Oriktigt bränsle eller oriktig bränsleblandning (konsultera vid tveksamhet din ägarhandbok);
   e. Underlåtenhet att följa anvisade förvaringsåtgärder enligt ägarhandboken;
   f. Felaktig användning, vanvård eller olyckshändelse;
   g. Reparation eller försök till reparation av annan än auktoriserade TORO serviceverkstad.
5. Särskilda driftsbetingelser när start kan kräva mer än två försök, bl.a.:
   a. Start första gången efter längre tids stillestånd eller vinterförvaring;
   b. Start vid låg temperatur tidigt på våren eller sent på hösten kan kräva ett par försök till (gäller endast rotorprodukter);
   c. Felaktig startprocedur. Om du har problem med att starta din maskin bör du kontrollerar i ägarhandboken att du förfar enligt anvisningarna för start. Detta kan spara onödigt besök hos serviceverkstaden.

Samtliga reparationer som ersätts enligt denna garanti måste utföras av auktoriserad TORO serviceverkstad med reservdelar godkända av TORO.

Ovannämnda gottgörelse genom reparation av auktoriserad TORO serviceverkstad är köparens enda gottgörelse.

UNDERHÅLLSJOURNAL BETRÄFFANDE STARTGARANTI

För att startgarantin skall gälla måste följande underhållsåtgärder utföras var 25:te timme, oftare under smutsiga förhållanden. Följ de rutiner som anges i denna instruktionsbok och gör en notering om utfört arbete i nedanstående schema.

Datum	Antal driftstimmar	Luftrenar-service	Oljebyte Gäller ej tvåtakt	Smörjning av hjul	Kontrollera tändstift	Förvaring