DUTCH FORMULIER NR. 3320-825

TORO®

MODEL NR. 20764B - 4900001 & HOGER
MODEL NR. 20766B - 4900001 & HOGER

BEDIENINGS-HANDLEIDING

21" RECYCLER®

Maaier

⚠ VEILIGHEIDSVOORSCHRIFTEN

WAARSCHUWING: De uitlaatgassen van de motor bevatten koolmonoxide, een reukloos en dodelijk giftig gas. Volgens informatie uit Californië, U.S.A., kan deze stof aangeboren afwijkingen veroorzaken. Laat de motor daarom niet binnenshuis of in een afgesloten ruimte lopen.

VOOR INGEBRUIKNAME

1. Lees deze handleiding aandachtig door voordat u de maaimachine gaat gebruiken. Let op de plaats en de functie van de bedieningselementen en hoe u de machine moet gebruiken. U dient erop toe te zien dat de machine niet door kinderen wordt bediend of door volwassenen die niet van de instructies op de hoogte zijn.

2. Houd iedereen weg uit het gebied waarin u de machine gebruikt, met name kinderen en huisdieren. Inspecteer het gebied waar u de maaier gaat gebruiken, grondig en verwijder stokken, stenen, draad en rommel.

3. Draag een lange broek en stevige schoenen. Draag tijdens het maaien geen schoenen met open tenen, sieraden of loshangende kleding en loop niet op blote voeten.

4. Controleer het brandstofpeil voordat u de motor aanzet. Vul de brandstoftank niet binnenshuis, wanneer de motor loopt of voordat de motor na gebruik een aantal minuten is afgekoeld. Veeg gemorste benzine op voordat u de motor aanzet.

5. Zorg ervoor dat alle schermen, schilden, beveiligingsmiddelen en de als extra verkrijgbare zijafvoerkoker op hun plaats blijven. Repareer of vervang beschadigde onderdelen, waaronder ook stickers. Controleer voor gebruik steeds alle beveiligingen.

6. De tractieaandrijving is zodanig ontworpen dat deze stopt zodra de bedieningsstang wordt losgelaten.

7. Ontkoppel het zelfaandrijvingsmechanisme of de aandrijfkoppeling voordat u de motor start.

TIJDENS GEBRUIK

8. Laat de motor niet binnenshuis draaien.

9. Zorg dat u altijd stevig staat. Houd de handgreep goed vast terwijl u gewoon loopt; ga niet rennen. Gebruik de maaier nooit op nat gras. Maai alleen bij daglicht of een goede verlichting

10. Maai dwars over de zijde van een helling, nooit naar boven en beneden. Ga zeer zorgvuldig te werk wanneer u van richting verandert op een helling. Maai niet op al te steile hellingen.

11. Draag tijdens het maaien altijd een veiligheidsbril of oogbeschermer om de ogen te beschermen tegen vreemde voorwerpen die door de machine worden uitgeworpen. Houd, terwijl de motor draait, uw gezicht, handen en voeten uit de buurt van de maaikast en het maaimes. Blijf achter de handgreep staan totdat de motor stilstaat.

12. Wanneer u het gras in een zak verzamelt, dient u de motor af te zetten en ervoor te zorgen dat het afvoerdeurtje gesloten is alvorens de zak te verwijderen en te legen.

13. Zet de motor af en wacht tot alle draaiende delen stilstaan voordat u de afvoertunnel ontstopt, of de graszak of de afsluiter van de afvoertunnel verwijdert.

14. Aangezien het mes nog een paar seconden doordraait nadat de motor is afgezet, dient u achter de handgreep te blijven totdat alle draaiende delen stilstaan.

15. Wanneer u een vreemd voorwerp raakt of de maaier abnormaal trilt, dient u de motor af te zetten en de draad van de bougie te verwijderen. Controleer de machine op beschadigingen en voer alle benodigde reparaties uit alvorens hem weer te gebruiken.

16. Zet de motor stil voordat u de maaihoogte instelt.

17. Zet de motor af wanneer u een grindpad, weg of trottoir oversteekt.

18. Zet de motor af voordat u de bedieningspositie - achter de handgreep - verlaat. Maak de draad van de bougie los als u de maaier onbeheerd achterlaat of hem niet gebruikt.

19. Raak de motor niet aan terwijl hij draait of kort nadat hij is afgezet, aangezien deze dan zo heet is dat u zich eraan kunt branden.

20. Motor af laten koelen alvorens brandstof bij te vullen.

ONDERHOUD

21. Voer slechts de onderhoudsinstructies uit die in deze handleiding worden beschreven. Als er grote reparaties moeten plaatsvinden of wanneer u hulp nodig hebt, kunt u contact opnemen met de plaatselijke erkende TORO-Servicedealer.

22. Voordat u de maaier gaat schoonmaken, controleren, een servicebeurt geven of afstellen, dient u de motor stil te zetten en de draad van de bougie te verwijderen. Zorg ervoor dat de draad de bougie niet per ongeluk raakt en de motor daardoor onbedoeld kan starten.

23. Controleer de maaier regelmatig en draai alle moeren, bouten en schroeven strak aan, zodat de machine steeds veilig in gebruik is. Zorg ervoor dat de bout op het mes zeer stevig is aangedraaid tot (68 N•m.).

24. Om brandgevaar te beperken dient de motor steeds te worden vrijgemaakt van een overmaat aan vet, gras, bladeren en opgehoopt vuil.

25. Controleer de grasopvangzak regelmatig op slijtage en beschadigingen. Wanneer de zak is versleten of beschadigd, dient u deze voor uw eigen veiligheid te vervangen. Controleer of de nieuwe zakken voldoen aan de oorspronkelijke aanbevelingen of specificaties van TORO.

VEILIGHEIDSVOORSCHRIFTEN

26. Laat de motor afkoelen voordat u de maaimachine in een afgesloten ruimte opbergt. Berg de maaier niet op in de buurt van open vuur of op een plaats waar benzinedampen door een vonk kunnen worden ontstoken.

27. Laat de motor niet te snel draaien door de instellingen te veranderen.

28. Wanneer de maaier de fabriek verlaat, voldoet hij aan de veiligheidsnormen die voor draaiende maaimachines gelden. Gebruik steeds originele TORO-onderdelen en accessoires om ervoor te zorgen dat de prestaties optimaal blijven en de machine voortdurend veilig is. Reserveonderdelen en accessoires van andere fabrikanten kunnen ertoe leiden dat niet aan de veiligheidsnormen wordt voldaan, hetgeen gevaarlijk kan zijn.

OVERZICHT VAN VEILIGHEIDSSYMBOLEN



Veiligheidsalarm



Houd handen en voeten uit de buurt van het draaiende mes



Motorsnelheid (gasklep)



Contactschakelaar uit



Tractieaandrijving AANGESLOTEN



Tractieaandrijving NIET AANGESLOTEN



Houd omstanders weg uit het te maaien gebied



Vrijstand



Choke open



Snel



Langzaam



Zet motor stil alvorens bedieningspositie te verlaten



Afgesloten



Niet afgesloten



Laat alle beveiligingen op hun plaats



Trek de draad van de bougie en lees de bedieningshandleiding voordat u onderhouds- of verstelwerkzaamheden uitvoert

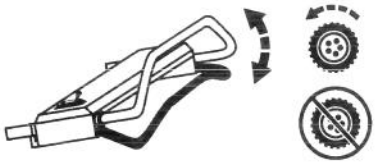

Trek aan de vingerstarter om de maaier te starten



Lees zorgvuldig de bedieningshandleiding

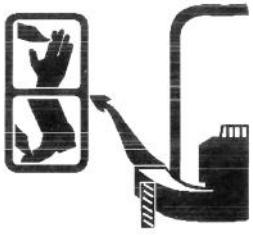

Steek uw handen of voeten niet in de afvoertunnel

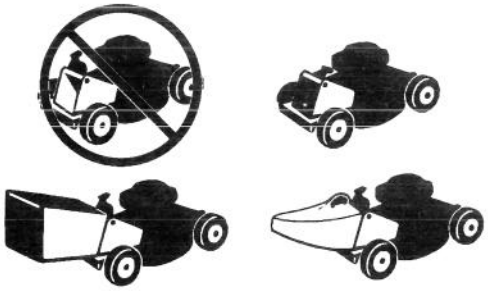

Laat de maaimachine nooit werken tot de afvoertunnelafsluiter, de graszak of de zijafvoer geïnstalleerd is



Open nooit kokerdeur op maaier bij draaiende motor, tenzij er een graszak of extra hulpstuk voor zijafvoer is gemonteerd

INHOUDSOPGAVE

	Blz.
Montageaanwijzingen	3
Vóór ingebruikname	4
Tips voor gebruik van de Recycler® maaier	6
Aanwijzingen voor gebruik	8
Onderhoud	12
Onderhoud van het luchtfilter	12
Vervangen van de bougie	12
Aftappen van benzine	12
Vervangen van de carterolie	12
Instellen van de gasklep	13
Instellen van de wielaandrijving	13
Controleren/verwijderen/slijpen van het mes	14
Smeren	15
Accu opladen	15
Schoonmaken van maaikast, afvoertunnel, banddeksel en afsluiter	15
Maaimachine gereedmaken voor opslag	16
Identificatie produkt	17
Serviceondersteuning van Toro	17
Extra onderdelen	17
Garantie voor het opstarten van de Toro	18
Onderhoudsschema voor de garantie voor het opstarten	19

MONTAGEAANWIJZINGEN

PLAATSEN VAN DE HANDGREEP

1. Breng de stangen op één lijn en draai de knoppen op de binnenste stang vast (fig. 1). Buig de handgreep-bevestigingen enigszins naar elkaar toe (fig. 1).

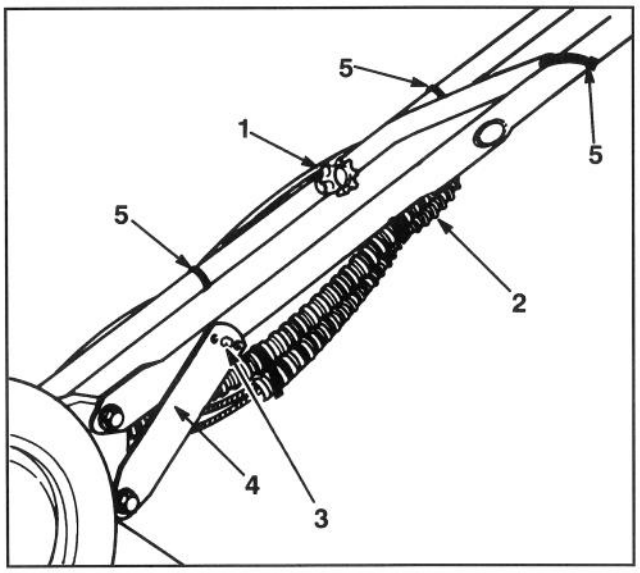

Figuur 1

1. **Knop op de handgreep**
2. **Regelkabel**
3. **Handgreepnopje**
4. **Handgreepbevestiging**
5. **Kabelbandje**

2. Draai de handgreep naar achteren totdat het nopje erop in het middelste gat van de handgreepbevestiging valt (fig. 1). Als de handgreep zich niet op de goede hoogte bevindt, kunt u deze aanpassen door het nopje in een ander gat te laten vallen. Maak de besturingskabel vast met de kabelbandjes.

3. Schroef de dop van de benzinetank. Als er een plastic dop op de tankopening zit, dient u deze te verwijderen en weg te gooien. Daarna kunt u de dop van de benzinetank weer plaatsen.

PLAATSEN VAN DE AFVOERTUNNELAFSLUITER

1. Overtuig u ervan dat de motor afstaat.

2. Doe het afvoerdeurtje open door de hendel naar voren te trekken en hem vervolgens naar achteren te bewegen (fig. 2). Houd de hendel van het deurtje vast om te voorkomen dat het deurtje tijdens het plaatsen van de afsluiter vanzelf terugspringt vanwege de veer.

3. Omdat de afsluiter iets breder is dan de opening in de afvoertunnel, moet u de afsluiter enigszins naar rechts draaien tijdens het plaatsen (fig. 2). Zorg ervoor dat de pijl op de sticker die op de afsluiter zit, naar boven wijst.

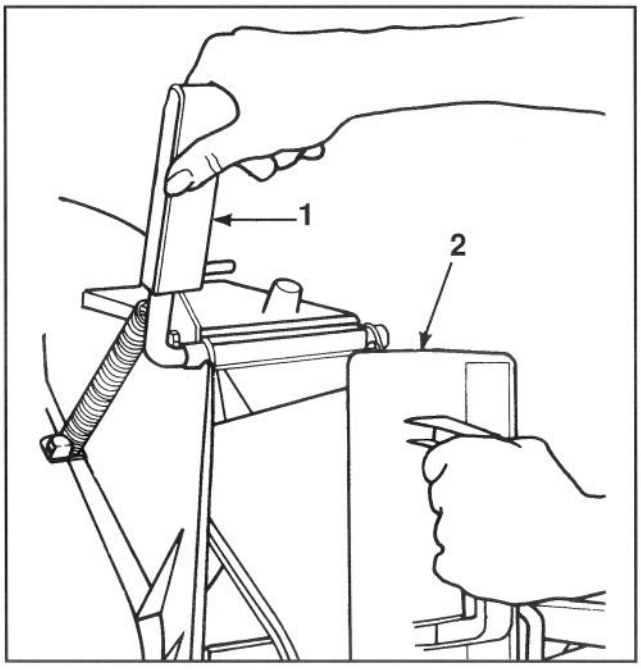

Figuur 2

1. **Hendel van het afvoerdeurtje**
2. **Afsluiter naar rechts draaien**

MONTAGEAANWIJZINGEN

4. Duw de afsluiter helemaal naar binnen totdat de veerclip aan de onderkant ervan op zijn plaats klikt. De afsluiter zit nu stevig in de afvoertunnel (fig. 3). Wanneer u de hendel van het afvoerdeurtje loslaat, wordt ook de bovenzijde van de afsluiter vergrendeld.

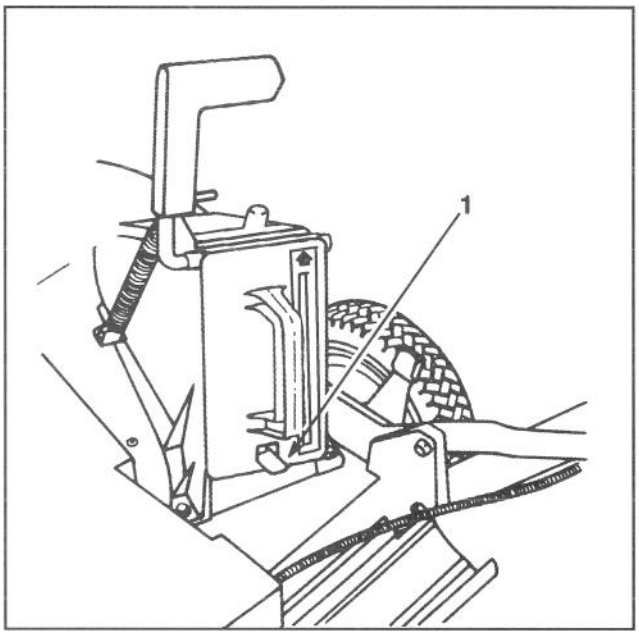

Figuur 3

1. Veerclip

INSTALLEREN ACCU (ELEKTRISCH START MODEL)

1. Verwijs naar "Accu opladen", pagina 15. Schuif de accu, met plaatje naar boven, tussen de gleuven aan de achterkant van het bedieningspaneel en verbindt de draden (Afb. 4). Doe de sleutel in het contact wanneer u gereed bent om de motor te starten.

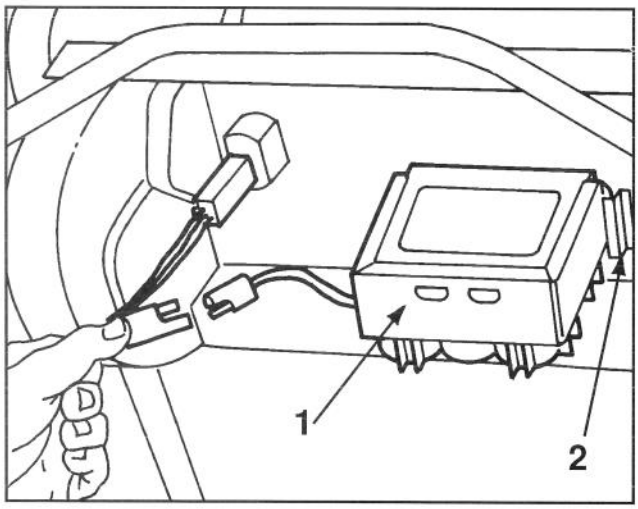

Afbeelding 4

1. Accu 2. Accuhouders

VOOR INGEBRUIKNAME

CARTER MET OLIE VULLEN

Het carter vullen met SAE 30 op 10W30 olie totdat het oliepeil op de peilstok de markering VOL bereikt (fig. 5). De maximumcapaciteit van het carter is 0.75 liter olie. U kunt elke detergente olie van goede kwaliteit gebruiken die van het American Petroleum Institute (API) de "service classification" SE, SF of SG heeft gekregen.

Controleer steeds voor gebruik of het oliepeil tussen de markeringen FULL (VOL)- en ADD (BIJVULLEN) op de peilstok (fig. 5) staat. Vul olie bij als het peil te laag is.

1. Plaats de maaier op een horizontale ondergrond en maak het deel rond de peilstok schoon.

2. Verwijder de peilstok door de dop 1/4 slag naar links te draaien.

3. Veeg de peilstok af en plaats hem in de vulopening. Draai de dop 1/4 slag in de richting van de wijzers van de klok. Verwijder de peilstok dan en controleer het oliepeil aan de kant van de peilstok waar de FULL- en ADD-markering staan (fig. 5). Als het peil te laag is, vult u juist zoveel olie bij dat het peil tot aan de FULL-markering op de peilstok komt. **VUL NIET MEER OLIE BIJ DAN TOT DE FULL-MARKERING OMDAT DE MOTOR HIER-DOOR KAN BESCHADIGEN BIJ HET AANZETTEN. GIET DE OLIE LANGZAAM BIJ.**

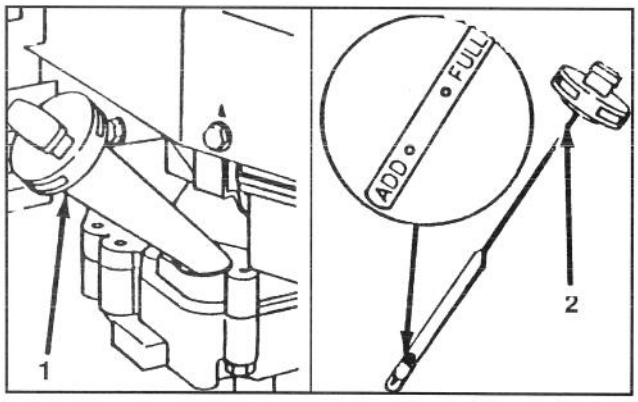

Figuur 5

1. Vulopening 2. Pijlstok

4. Plaats de peilstok in de vulopening en draai de dop 1/4 slag naar links om hem te vergrendelen.

N.B.: Controleer het oliepeil elke keer wanneer u de maaier gaat gebruiken èn telkens na 5 bedrijfsuren. Bij eerste gebruik vervangt u de olie na twee bedrijfsuren; daarna vervangt u de olie telkens na 25 bedrijfsuren. Wanneer er veel stof of vuil aanwezig is, moet de olie vaker worden vervangen.

VOOR INGEBRUIKNAME

WAARSCHUWING

GEVAAR: Benzine is onder bepaalde omstandigheden uitermate brandbaar en explosief. Rook niet wanneer u met benzine bezig bent en houd de brandstof weg van open vlammen of vonken. Koop nooit meer benzine dan u in 30 dagen kunt gebruiken. Bewaar het in een goedgekeurde tank. Houd benzine buiten bereik van kinderen.

Vul brandstof alleen in de open lucht bij en altijd bij koude motor. Vul de tank niet helemaal, maar slechts tot 6-13 mm vanaf de bovenrand van de tank. De vulopening mag zelf niet volstaan, omdat deze ruimte nodig is voor het uitzetten van de brandstof. Gebruik een trechter of tuit om morsen te voorkomen. Veeg gemorste benzine meteen op.

VULLEN VAN DE BRANDSTOFTANK MET BENZINE

N.B.: Toro raadt u ten sterkste aan om in haar met benzine aangedreven machines verse, schone LOODVRIJE benzine met normaal octaangehalte te gebruiken. Loodvrije benzine brandt schoner, verlengt de levensduur van uw machine en zorgt voor goed starten doordat er minder afzetting in de verbrandingskamer plaatsvindt. Als er geen loodvrije benzine verkrijgbaar is, kunt u ook gelode benzine gebruiken.

Toro raadt u aan in haar met benzine aangedreven machines regelmatig een brandstofstabilisator te gebruiken tijdens gebruik en opslag. Een stabilisator houdt tijdens het gebruik de motor schoon en zorgt ervoor dat er tijdens de opslag geen rubberachtige harsresten in de motor worden afgezet.

1. Maak de omgeving van de brandstoftankdop schoon en verwijder de dop van de tank (fig. 6). Wanneer u loodvrije benzine gebruikt, dient u de tank te vullen tot op 6 à 13 mm vanaf de bovenrand van de tank, en niet tot in de vulopening. Vul de tank niet helemaal.
2. Open de ontluchtingsschroef bovenaan de dop van de brandstoftank (fig. 6) door de schroef naar links te draaien.

N.B.: De ontluchtingsschroef dient alleen gesloten te worden als de maaimachine gekanteld wordt voor onderhoudswerkzaamheden aan het mes en de kast of om de olie af te tappen.

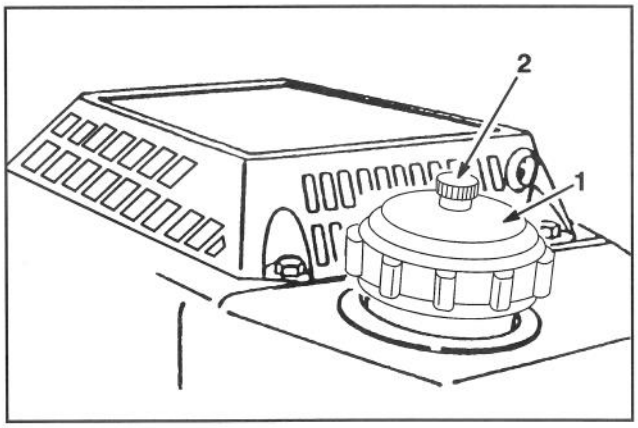

Figuur 6

1. Brandstoftankdop
2. Ontluchtingsschroef

3. Plaats de dop weer op de brandstoftank en veeg eventueel gemorste benzine weg.
4. Open de brandstofafsluitklep op de motor (fig. 7).

BELANGRIJK: MENG NOOIT OLIE DOOR DE BENZINE. GEBRUIK NOOIT METHANOL, BENZINE DIE METHANOL BEVAT, GASOHOL DIE MEER DAN 10% ETHANOL BEVAT, OF WITTE BENZINE OMDAT HET BRANDSTOFSYSTEEM VAN DE MOTOR HIERDOOR BESCHADIGD KAN RAKEN.

GEBRUIK TIJDENS DE OPSLAG GEEN ANDERE BRANDSTOFTOEVOEGINGEN DAN PRODUKTEN DIE SPECIAAL VOOR BRANDSTOFSTABILISERING TIJDENS DE OPSLAG ZIJN VERVAARDIGD. TORO ADVISEERT U GEEN STABILISATOREN OP ALCOHOLBASIS, ZOALS ETHANOL, METHANOL OF ISOPROPYL, TE GEBRUIKEN. STABILISATOREN MOGEN NIET WORDEN GEBRUIKT OM HET VERMOGEN OF DE PRESTATIE VAN DE MOTOR TE VERBETEREN.

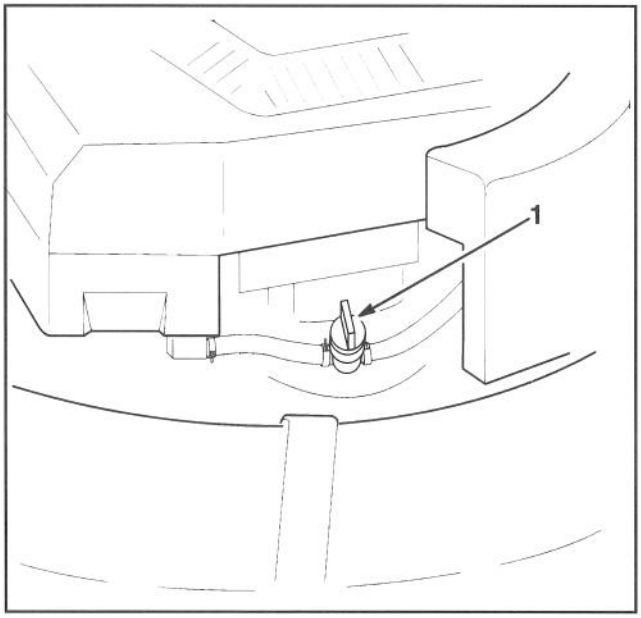

Figuur 7

1. Brandstofafsluitklep

TIPS VOOR GEBRUIK VAN DE RECYCLER® MAAIMACHINE

TIPS VOOR GEBRUIK VAN DE RECYCLER® MAAIMACHINE

De Toro Recycler® maaimachine gaat uit van een nieuw en totaal ander maaiconcept, waardoor uw grasveld eruitziet alsof het afgemaaide gras afgevoerd is, terwijl dit niet het geval is.

De Recycler® is uitgevoerd met speciale onderdelen waardoor hij in staat is afgemaaid gras, bladeren en ander afval af te snijden en te versnipperen, waarna het haksel weer in het gras wordten geinjecteerd. Deze onderdelen zijn:

A. Een speciaal mes en een versneller (fig. 8)

B. Drie speciale "stootplaten" die zich op strategische punten aan de onderzijde van het maaivlak bevinden (fig. 8).

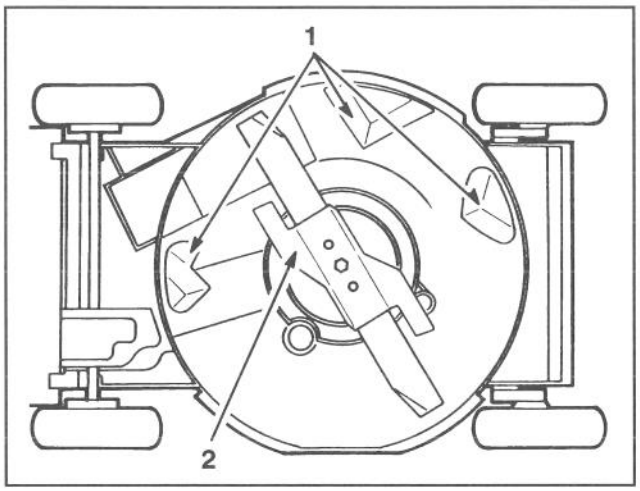

Figuur 8

1. Stootplaten 2. Versneller

C. Een speciale afsluiter die in de afvoertunnel van de maaier past (hierop bevindt zich een vierde stootplaat) (fig. 9).

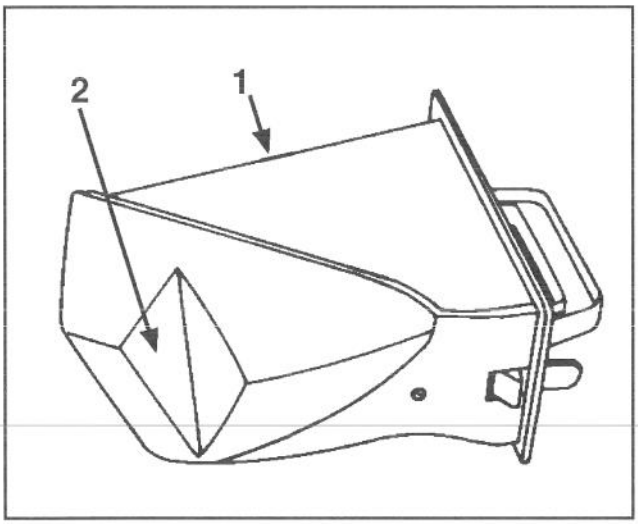

Figuur 9

1. Afsluiter 2. Stootplaat

Het mes en de drie stootplaten vormen permanente onderdelen van uw maaimachine. Het mes mag alleen worden verwijderd om het te slijpen of te vervangen. De stootplaten mogen nooit worden verwijderd, behalve om ze te vervangen. Ze belemmeren de normale werking van het apparaat met opvang in zakken of afvoer via de zijkant, niet.

De afsluiter is echter een verwijderbaar onderdeel, evenals de graszak en de als extra leverbare zijafvoerkoker. Deze afsluiter moet niet worden gebruikt in combinatie met de graszak of de zijafvoerkoker.

Het is mogelijk te maaien zonder de afsluiter te gebruiken door het deurtje van de afvoertunnel te sluiten. Het is echter beter voor het gazon wanneer u de afsluiter wel plaatst, aangezien zich hierop een extra stootplaat bevindt (fig. 9), die meehelpt het maaisel diep tussen het gras te brengen.

WAARSCHUWING

- **Afgemaaid gras en ander afval kunnen met kracht uit de afvoertunnel worden geworpen.**
- **Deze voorwerpen kunnen de bestuurder en omstanders ernstig verwonden of zelfs doden.**
- **Start en gebruik de maaier nooit tenzij aan één van de volgende voorwaarden is voldaan.**
  1. **De afvoertunnelafsluiter zit stevig in de afvoertunnel.**
  2. **De graszak zit stevig op zijn plaats.**
  3. **De als extra leverbare koker voor de zijafvoer zit stevig op zijn plaats.**
  4. **Het deurtje van de afvoertunnel is goed gesloten.**

WAARSCHUWING

- **Op nat gras kunt u uitglijden en in aanraking komen met het maaimes.**
- **Hierdoor kunt u ernstig verwond raken.**
- **Maai daarom alleen onder droge omstandigheden.**

WAARSCHUWING

- **Door de maaimachine te gebruiken zonder dat de versneller geïnstalleerd is, loopt men het risico dat het mes zal buigen, kromtrekken of breken.**
- **Een gebroken mes kan de bestuurder of omstanders ernstig verwonden of zelfs doden.**
- **Laat de maaimachine niet zonder de versneller werken.**

TIPS VOOR GEBRUIK VAN DE RECYCLER® MAAIMACHINE

TIPS VOOR HET FIJNMAKEN VAN AFGEMAAID GRAS

Zelfs met de Recycler® maaier kunt u in een situatie komen waar het niet mogelijk is al het fijngesneden gras of de bladeren altijd in het gras te verbergen. Door de volgende aanwijzingen te volgen, krijgt u de beste maairesultaten en het mooiste gazon.

- Houd het **mes scherp** gedurende het hele maaiseizoen. Vijl regelmatig de bramen op het mes weg.
- Maak steeds na gebruik de onderzijde van de maaikast, de stootplaten en de afsluiter schoon. Zie ook blz. 15: Schoonmaken van maaikast, afvoertunnel, banddeksel en afsluiter.
- Wanneer u gras maait dat meer dan 15 cm hoog staat, kunt u dit het beste in twee ronden doen om het afgemaaide gras goed in het gazon te verbergen.
- Wanneer het 's zomers heet is, is het over het algemeen aan te raden het gras te maaien op maaihoogte C, D, of E. Slechts ongeveer 1/3 van de lengte van het gras moet worden afgemaaid. Afgeraden wordt om onder de C-hoogte te maaien, tenzij er weinig gras is of het laat in de herfst is, en het gras langzamer groeit. Als er hoog gras moet worden gemaaid, moet u het mes wellicht wat hoger instellen en langzamer lopen; vervolgens maait u het gras dan nog eens op een normalere hoogte. Als het gras te lang is en er plukken gras op het gazon achterblijven, kan de maaier verstopt raken waardoor de motor afslaat.
- Maai steeds in wisselende richtingen. Hierdoor wordt het gemaaide gras beter over het gazon verspreid en vindt een betere bemesting plaats.

Als het gemaaide grasveld er niet goed uitziet, kunt u één of meer van de volgende remedies proberen:

- Slijp het mes.
- Loop langzamer tijdens het maaien.
- Stel de maaier in op een hogere maaihoogte.
- Maai het gras vaker.
- Laat de maaibanen overlappen in plaats van steeds een volledig nieuwe baan te maaien.
- Maai de randzones een tweede maal.
- Stel de maaihoogte van de voorwielen één inkeping hoger in dan die van de achterwielen (stel de voorwielen bijvoorbeeld in op "C" en de achterwielen op "D").

TIPS VOOR HET FIJNMAKEN VAN BLADEREN

In de herfst kunt u bladeren fijnsnijden in plaats van ze in een zak te verzamelen. Als u toch besluit de bladeren te verzamelen, hebt u met de Recycler® minder bladerzakken nodig omdat de machine ze fijnsnijdt voordat ze in de zak terechtkomen. Een deel van de bladersnippers wordt in de grond teruggeinjecteerd. In de daaropvolgende lente zijn deze delen dan gecomposteerd en voorzien de grond van waardevolle voedingsstoffen.

- Zorg ervoor dat de bladeren droog zijn.
- Wanneer u klaar bent met maaien, moet steeds nog 50% van het gazon door de laag fijngemaakte bladeren te zien zijn. Soms is het nodig hiervoor één of meer keeren over de bladeren heen te gaan.
- Als u slechts een lichte bladlaag wilt maken, zet u alle wielen op dezelfde maaihoogte.
- Als er meer dan 13 cm bladeren op het gazon ligt, stelt u de voorwielen één of twee inkepingen hoger in dan de achterwielen. Hierdoor kunnen de bladeren gemakkelijker onder het maaivlak worden ingevoerd.
- Wanneer de bladeren niet fijn genoeg worden gesneden om in het gras te worden verborgen, moet u misschien wat langzamer lopen met de machine.
- Als u veel eikebladeren fijnmaakt, is het aan te raden in het voorjaar kalk op het gras aan te brengen. Hierdoor wordt het zuur uit de eikebladeren geneutraliseerd.

AANWIJZINGEN VOOR GEBRUIK

TIPS VOOR GEBRUIK

1. CONTROLEER HET OLIEPEIL – Zorg ervoor dat het oliepeil zich bevindt tussen de ADD- en FULL-markering op de peilstok (fig. 5).

2. VOORAFGAAND AAN HET MAAIEN – Zorg ervoor dat de zelfaandrijving en de functies van de bedieningsstang goed werken. Wanneer de stang wordt losgelaten, moet de zelfaandrijving stoppen.

STARTEN, STOPPEN EN ZELFAANDRIJVING

1. BEDIENING - Het contact (model met elektrische startmotor), de gasregelknop, grondsnelheidsknop, bedieningsstang en repeteerstarter bevinden zich op de bovenste handgreep (fig. 10).

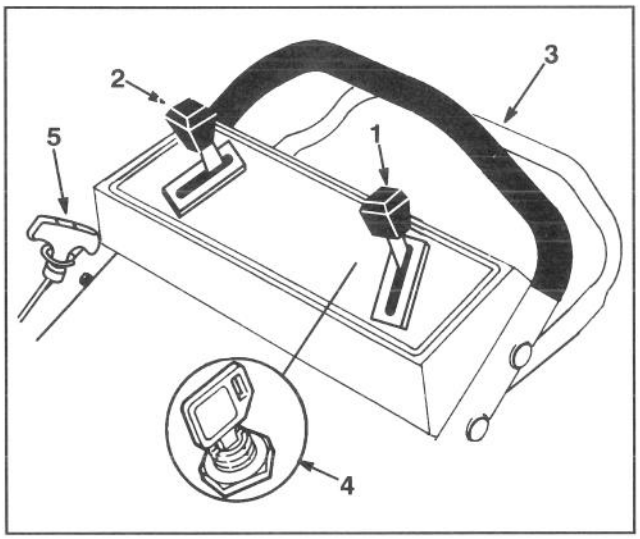

Figuur 10

1. Gasregelknop
2. Grondsnelheidsknop
3. Bedieningsstang voor zelfaandrijving
***4. Sleutelschakelaar**
5. Repeteerstarter
*** Elektrische startmodellen**

2. Druk de draad op de bougie.

3. Open de brandstofafsluitklep (fig. 7) als deze nog niet open is.

4. Zet de grondsnelheidsknop in de stand (N) en zet de gasregelknop op CHOKE.

5. KEY-LECTRIC STARTEN – Draai de sleutel op START en laat los, wanneer de motor begint te draaien. Als de motor gestart is, zet u de gasknop uit de choke-stand en regelt u de motor naar wens. Indien de accuspanning te laag is om de motor te starten, de repeteer starter gebruiken (fig. 10).

6. MANUEEL STARTEN – Zet de grondsnelheidsknop in de stand (N) en zet de gasregelknop op (CHOKE). Trek de repeteerstarter uit totdat u weerstand voelt; trek daarna stevig om de motor te starten. Als de motor gestart is, zet u de gasknop uit de choke-stand en regelt u de motor naar wens.

7. GRONDSNELHEID (fig. 10) – De grondsnelheid verandert evenredig met de afstand tussen de bedieningsstang en de handgreep. U kunt deze instellen door de grondsnelheidsknop in de gewenste stand te zetten. Nummer "1" is langzaam, "2" is gemiddeld en "3" is snel lopen. Wanneer u de maaier gebruikt voor het bijwerken van de kanten of hem even laat staan, zet u de knop in de stand (N).

8. BEDIENING VAN DE WIELAANDRIJVING (fig. 11) – Zet de bedieningsstang in de stand RUN/SHIFT. Zet de grondsnelheidsknop in de gewenste stand en trek de bedieningsstang tegen de handgreep om te rijden.

N.B.: Verander niet van snelheid terwijl de bedieningsstang tegen de handgreep wordt getrokken in de stand DRIVE; de transmissie kan hieronder lijden. Zet de bedieningsstang in de stand RUN/SHIFT (fig. 11) als u van grondsnelheid verandert.

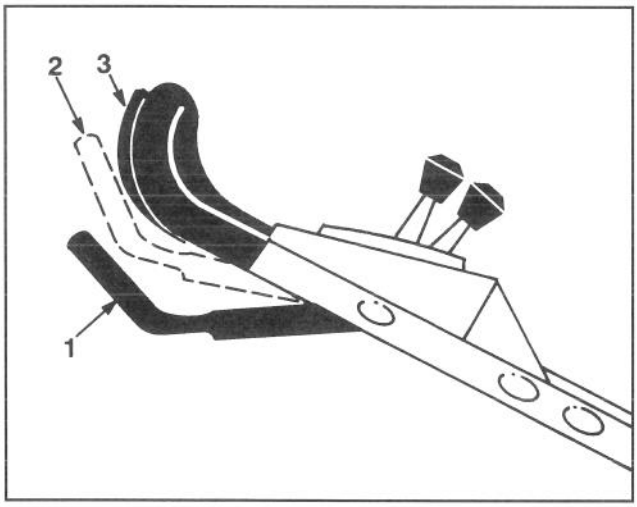

Figuur 11

1. Bedieningsstang
2. Stand RUN/SHIFT
3. Stand DRIVE

N.B.: De aandrijfwielen zijn uitgerust met vrijlopende koppelingen, waardoor het gemakkelijker is de maaimachine naar achteren te trekken wanneer de wielaandrijving ontkoppeld is. Om de koppelingen vrij te maken, moet de maaier tenminste 2,5 cm naar voren worden geduwd nadat de wielaandrijving is gestopt.

9. STOPPEN – Om de motor af te zetten, zet u de gasregelknop in de stand "motor uit" . Verwijder de sleutel uit het contact of trek de draad uit de bougie, indien de maaier on bewaakt wordt achtergelaten of niet wordt gebruikt.

GEBRUIK VAN DE AFVOERTUNNELAFSLUITER

1. Overtuig u ervan dat de motor afstaat. Open het afvoerdeurtje door de hendel naar voren te trekken en vervolgens naar achteren te bewegen (fig. 12). Houd de hendel vast om te voorkomen dat de veerbelasting het deurtje weer sluit terwijl u de afsluiter plaatst.

2. Aangezien de afsluiter iets breder is dan de opening van de afvoertunnel, moet u hem tijdens het plaatsen enigszins naar rechts draaien (fig. 12). Zorg ervoor dat de pijl op de sticker die op de afsluiter zit, naar boven wijst.

AANWIJZINGEN VOOR GEBRUIK

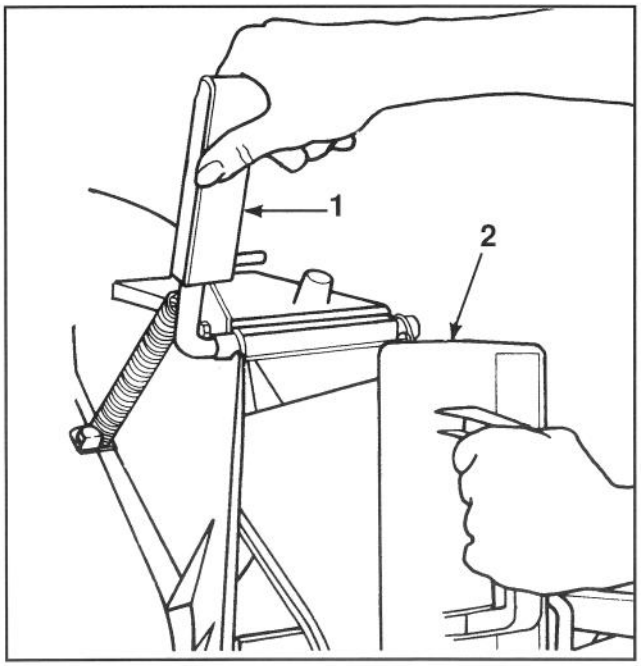

Figuur 12

1. **Hendel van het afvoerdeurtje**
2. **Afsluiter naar rechts draaien**

3. Druk de afsluiter helemaal naar binnen totdat de veerclip aan de onderkant van de afsluiter op zijn plaats klikt. Nu is de afsluiter stevig in de afvoertunnel vergrendeld (fig. 13). Laat vervolgens de hendel van het afvoerdeurtje los, waardoor ook de bovenkant van de afsluiter vergrendeld raakt.

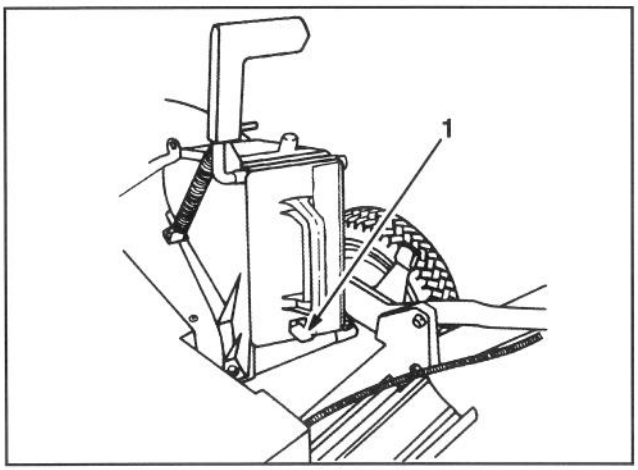

Figuur 13

1. **Veerclip**

4. Om de afsluiter te verwijderen, beweegt u de hendel van het afvoerdeurtje naar achteren terwijl u tegelijkertijd de veerclip aan de onderzijde van de afsluiter omhoog beweegt. Als de afsluiter eenmaal ontgrendeld is, kunt u hem uit de afvoertunnel trekken.

GEBRUIK VAN DE GRASZAK

Soms wilt u misschien de graszak gebruiken om hierin extra lang of dik gras, of bladeren te verzamelen .

1. Zet de motor af en wacht tot alle draaiende delen stilstaan. Verwijder de sleutel uit het contact bij elektrische startmodellen.

2. Zorg ervoor dat de hendel van het afvoerdeurtje geheel naar voren staat en de pen zich in de vergrendeling bevindt (fig. 14).

3. PLAATSEN VAN DE ZAK – Schuif het gat in het frame van de zak op het pinnetje op de kast (fig. 14) en steun de achterzijde van het frame van de zak op de laagste handgreep.

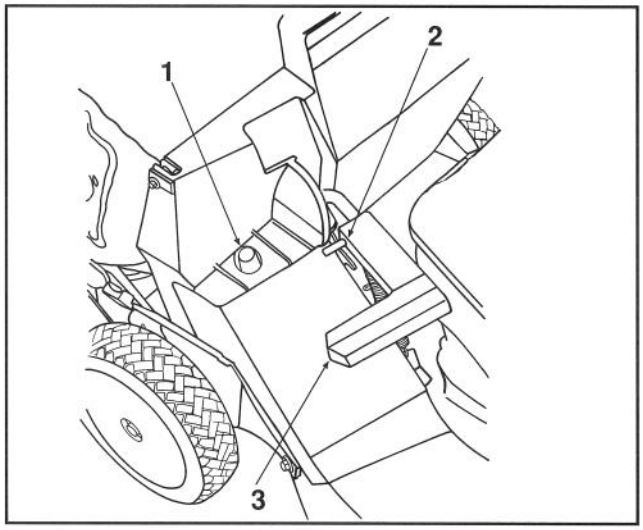

Figuur 14

1. **Zakframe op pin**
2. **Pin valt in vergrendeling**
3. **Hendel in voorste stand. Afvoerdeurtje is dicht.**

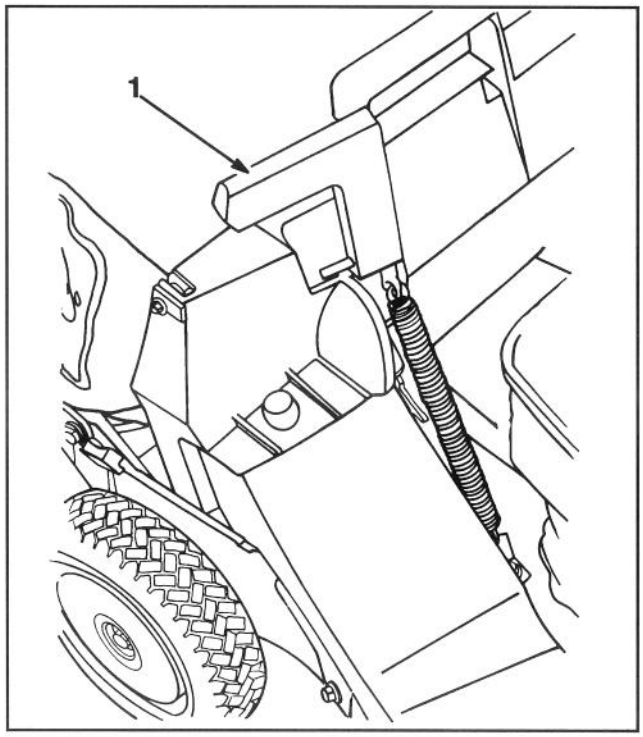

Figuur 15

1. **Pin valt in inkeping zak**

AANWIJZINGEN VOOR GEBRUIK

4. Trek de hendel van het afvoerdeurtje naar voren totdat de pin uit de vergrendeling komt en beweeg de hendel naar achteren totdat de pin in de inkeping voor de zak valt (fig. 15). Het afvoerdeurtje in de maaikast is nu open.

PAS OP!

- **Afgemaaid gras en ander afval kunnen met kracht uit de afvoertunnel worden geworpen.**
- **Deze voorwerpen kunnen de bestuurder en omstanders ernstig verwonden of zelfs doden.**
- **Doe het deurtje op de afvoertunnel nooit open wanneer de motor draait, tenzij er een graszak, als extra leverbaar zijafvoerhulpstuk of een afsluiter op de tunnel is geplaatst.**

PAS OP!

- **Door een beschadigde graszak kunnen steentjes en andere soortgelijke voorwerpen naar de bestuurder of omstanders worden geworpen.**
- **Deze voorwerpen kunnen de bestuurder en omstanders ernstig verwonden of zelfs doden.**
- **Controleer de graszak regelmatig. Indien hij beschadigd is, dient hij door een nieuwe originele TORO-zak te worden vervangen, waar deze of een soortgelijke waarschuwing opstaat.**

PAS OP!

- **Indien het afvoerdeurtje niet goed gesloten is, kunnen voorwerpen worden uitgeworpen.**
- **Dergelijke voorwerpen zouden u kunnen verwonden of doden.**
- **Als het afvoerdeurtje niet sluit doordat het gebied eromheen vervuild is met afgemaaid gras, dient u de motor af te zetten en de hendel van het deurtje voorzichtig naar achteren te bewegen zodat deze niet beschadigd raakt. Als het deurtje nu nog niet dicht kan, zet u de motor af en verwijdert u de obstakels.**

5. LEGEN VAN DE ZAK – Zet de motor af en wacht tot alle delen stilstaan. Breng de hendel van het afvoerdeurtje omhoog en beweeg hem naar voren zodat de pin in de vergrendeling valt (fig. 14). Pak de handgrepen aan de voor- en achterzijde van de zak vast en til de zak van de maaier. Kantel de zak langzaam naar voren zodat het gemaaide gras eruit valt.

6. Om de zak weer te plaatsen, herhaalt u de stappen 3 en 4.

INSTELLEN VAN DE MAAIHOOGTE

Het exclusieve SmartWheel™ van Toro verschaft een eenvoudige werkwijze om de maaihoogte in te stellen.

Het SmartWheel heeft twee maaischalen - SPARSE/NORMAL [DUN/NORMAAL] en LUSH [DIK] - om de beste instelling van de maaihoogte onder alle omstandigheden te verzekeren (fig. 16). Gebruik de schaal SPARSE/NORMAL voor het meeste maaiwerk tijdens de warme zomermaanden. De schaal LUSH is voor het dikke, malse en sappige gras dat normaal in de lente groeit.

Over het algemeen gelden de volgende aanbevelingen:

- Gras wordt gewoonlijk gemaaid met de instelling C, D of E, of er wordt een graslengte van 5 à 7,5 cm aangehouden.
- Afgeraden wordt om onder de C-hoogte te maaien, tenzij er weinig gras is of het laat in de herfst is, en het gras langzamer groeit. Als er hoog gras moet worden gemaaid, moet u het mes wellicht wat hoger instellen en langzamer lopen; vervolgens maait u het gras dan nog eens op een normalere hoogte. Als het gras te lang is en er plukken gras op het gazon achterblijven, kan de maaier verstopt raken waardoor de motor afslaat.
- Het Smartwheel berekent de juiste instelling om zeker te stellen dat niet meer dan 1/3 van de lengte van het gras wordt afgemaaid.

PAS OP!

- **Bij het verstellen van de maaistandhendels kunnen uw handen in aanraking komen met het draaiende mes.**
- **Bij aanraking van het mes kunt u ernstig verwond raken.**
- **Verstel de maaistand niet als de motor loopt en het mes draait.**
- **Steek uw vingers niet onder de maaikast bij het optillen van de maaier om de maaistandhendels te verstellen.**

1. Alvorens de motor te starten en met maaien te beginnen, dient u de maaier tot op het gras te duwen. Stop wanneer de letters op het Smartwheel™ label op het linker achterwiel vertikaal staan (fig. 16).

2. Met behulp van de kleurcodes van SmartWheel (fig. 16), vergelijkt u de tipjes van de grashalmen met de kleuren/letters op het wiel. De overeenkomst tussen de kleur/letter en de grastipjes bepaalt de juiste maaihoogte.

AANWIJZINGEN VOOR GEBRUIK

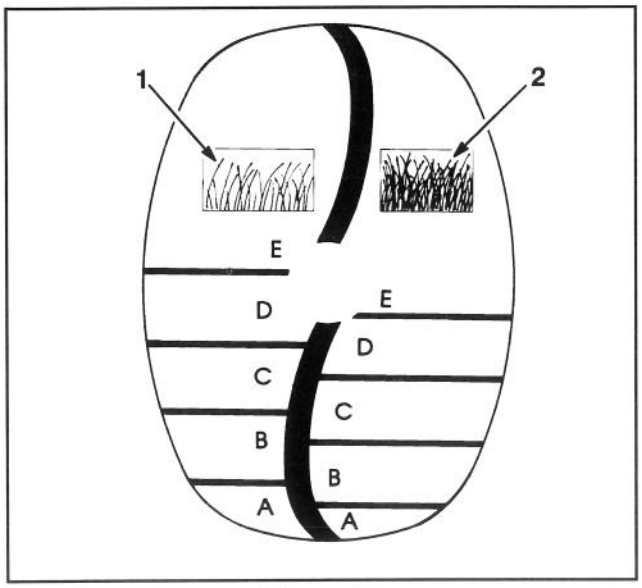

Figuur 16

1. Maaischaal voor dun/normaal gras **2. Maaischaal voor dik gras**

3. Trek de instelhendel voor de maaihoogte in de richting van het wiel en zet hem in de overeenkomstige stand van de kleur/letter op de maaikast (fig. 17). De hoogte is gemakkelijker in te stellen, wanneer u de kast optilt zodat het wiel van de grond komt. Let erop dat u uw vingers hierbij niet onder de kast steekt. Zorg ervoor dat de pen op de instelhendel in de gleuf op de kast valt. Stel alle wielen in op dezelfde kleur/letter-stand.

N.B.: De voorwielen kunnen worden ingesteld op 1 cm. Beweeg de instelhendel voorbij "A" en laat de pin in het gat op de kast vallen.

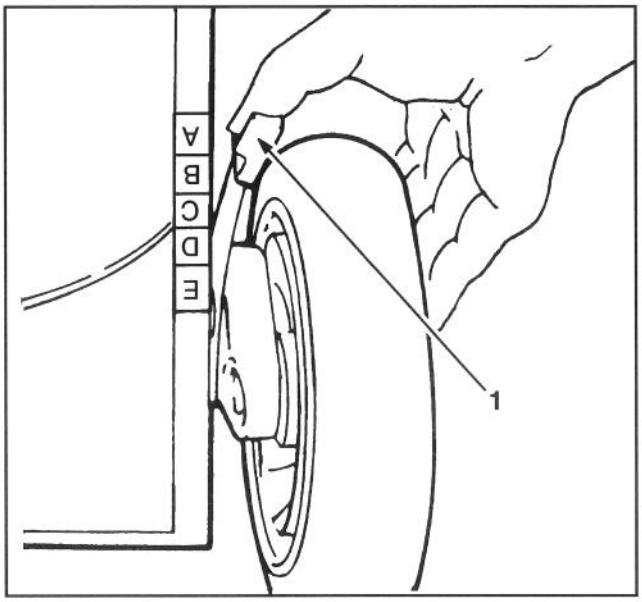

Figuur 17

1. Afstellingshefboom maaihoogte

ONDERHOUD

VOORZICHTIG

- **De motor kan onbedoeld aanslaan.**
- **Onbedoeld starten van de motor kan ernstige verwondingen toebrengen aan de bestuurder of de omstanders.**
- **Trek de draad van de bougie voordat u onderhouds- of verstelwerkzaamheden uitvoert.**

ONDERHOUD VAN HET LUCHTFILTER

Normaliter dient het luchtfilter telkens na 25 bedrijfsuren te worden schoongemaakt. Wanneer de maaimachine in stoffige of vuile omstandigheden wordt gebruikt, moet het vaker worden schoongemaakt. Voor reserveonderdelen kunt u terecht bij uw erkende Toro-Servicedealer.

1. Zet de motor af en trek de draad van de bougie. Verwijder de sleutel uit het contact bij elektrische startmodellen.
2. Draai aan de knop waarmee het deksel van het luchtfilter op de motor is bevestigd totdat het deksel kan worden verwijderd (fig. 18).

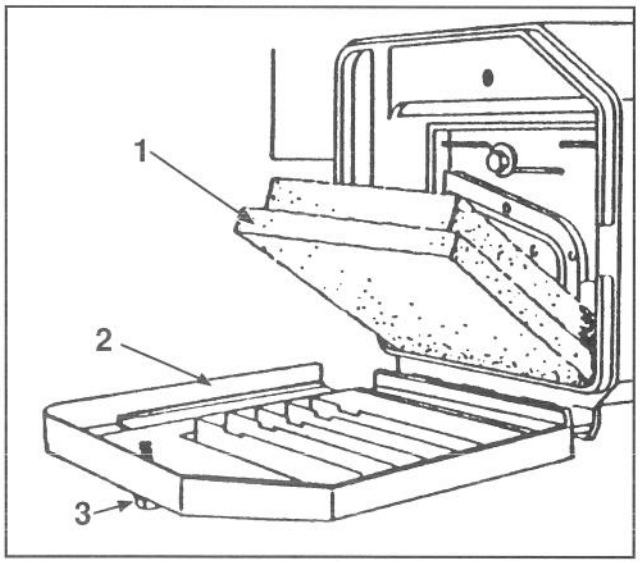

Figuur 18

1. Schuimfilter
2. Deksel
3. Knop

3. Verwijder het schuimfilter indien het vuil is uit de houder (fig. 18). Filter grondig schoonmaken.

A. Schuimfilter WASSEN in warm water met vloeibare zeep. Knijpen om het vuil los te maken, maar niet wringen, omdat het schuim dan kan scheuren. Goed uitspoelen in schoon water.

B. Filter DROGEN door het in een schone doek te wikkelen. Knijp in doek en filter om het filter te drogen.

C. Filter DOORDRENKEN met ongeveer 15 ml SAE 30 motorolie. Knijp in het filter om een teveel aan olie te verwijderen en de olie goed te verdelen. Een vochtig filter is het beste.

4. Schuimfilter en luchtfilterdeksel terugzetten.

BELANGRIJK: De motor mag nooit draaien zonder luchtfilterelement. Hierdoor kan namelijk overmatige slijtage en beschadiging van de motor ontstaan.

VERVANGEN VAN DE BOUGIE

Gebruik een Champion RC12YC of gelijkwaardige bougie. De elektrodenafstand moet 0,78 mm groot zijn. Verwijder de bougie telkens na 25 bedrijfsuren ter controle.

1. Zet de motor af en trek de draad van de bougie.
2. Maak de omgeving van de bougie schoon en verwijder hem van de cilinderkop.

BELANGRIJK: Vervang gescheurde, verstopte of vervuilde bougies. De elektroden mogen niet worden geschuurd, afgeschraapt of anderszins schoongemaakt omdat er motorschade kan ontstaan wanneer er gruis in de cilinder komt.

3. Stel de elektrodenafstand in op 0,76 mm (fig. 19). Plaats de bougie met de juist afgestelde afstand en de pakkingsluiting. Draai de bougie goed vast tot 19 N•m.

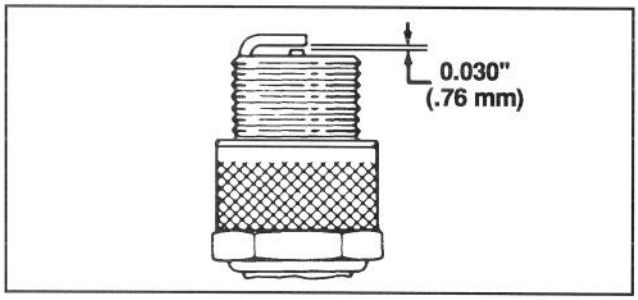

Figuur 19

AFTAPPEN VAN BENZINE

1. Zet de motor af en wacht tot hij afgekoeld is. Trek de draad van de bougie af. Verwijder de sleutel uit het contact bij elektrische startmodellen.

N.B.: Benzine mag alleen worden afgetapt van een koude motor.

2. Zet de brandstofafsluitklep (fig. 7) in de OFF-stand.
3. Verwijder de dop van de brandstoftank (fig. 6) en gebruik een pomphevel om de brandstof in een schoon benzineblik te laten lopen.

N.B.: Het aftappen van brandstof mag alleen op deze manier gebeuren.

4. Open de brandstofafsluitklep alvorens de maaier te gebruiken.

VERVANGEN VAN DE CARTEROLIE

Vervang de olie na de eerste 2 bedrijfsuren en vervolgens telkens na 25 uur.

1. Zet de brandstofafsluitklep (fig. 7) in de OFF-stand.
2. Draai de ontluchtingsschroef op de dop van de brandstoftank (fig. 6) naar rechts om deze te sluiten.
3. Laat de motor draaien totdat hij afslaat. Probeer de motor nog eenmaal te starten om u te verzekeren dat alle benzine uit de carburator is.
4. Trek de draad van de bougie. Verwijder de sleutel uit het contact bij elektrische startmodellen.
5. Als er een graszak op de maaier zit, sluit u het deurtje op de maaikast en verwijdert u de zak.

6. Verwijder de peilstok uit de vulopening en zet links van de maaier een opvangbak.

7. Zet de maaimachine op zijn linkerzijkant en laat de olie in de bak lopen (fig. 20).

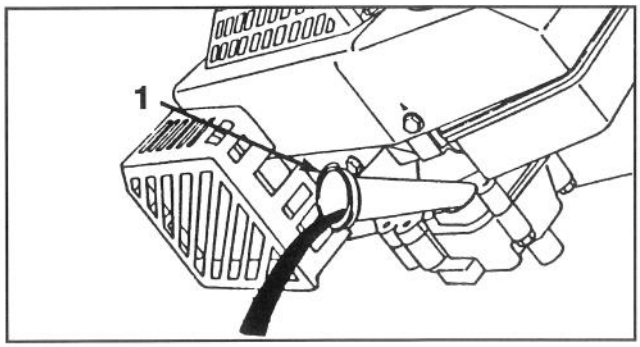

Figuur 20

1. Olievulopening

8. Na het aftappen de maaier weer rechtop zetten en de motor met verse olie vullen. Zie hiervoor de paragraaf: Carter met olie vullen, blz. 4.

9. Open de ontluchtingsschroef op de dop van de brandstoftank, open de brandstofafsluitklep en maak de draad van de bougie weer vast.

INSTELLEN VAN DE GASKLEP

Als de motor niet start of stopt, is het misschien nodig de gasklepregeling opnieuw af te stellen. Dit moet eveneens telkens gebeuren, wanneer er een nieuwe gasklepregelingskabel wordt geinstalleerd.

1. Zet de motor af en trek de draad van de bougie. Verwijder de sleutel uit het contact bij elektrische startmodellen.

2. Zet de gasregelknop naar voren in de FAST-stand.

3. Maak de schroef van de kabelklem los totdat u de gasklepkabel kunt wegschuiven (fig. 21).

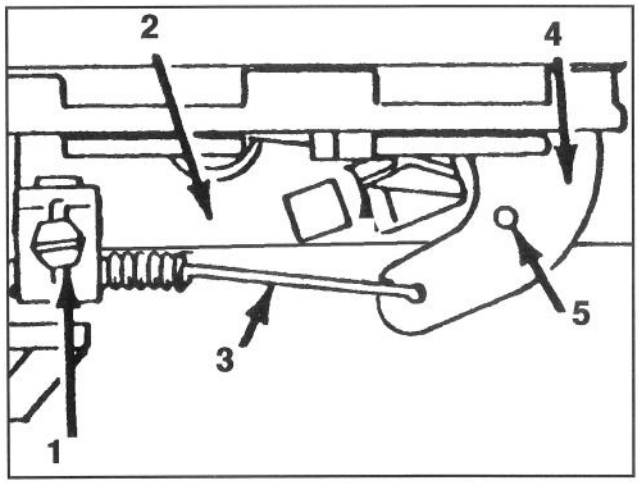

Figuur 21

1. Kabelklemschroef
2. Gasklepbeugel
3. Gasklepkabel
4. Gashendel
5. Gaatjes op één lijn

4. Beweeg de gaskabel naar links of naar rechts tot de gaatjes in de gashendel en de gasklepbeugel op één lijn liggen (fig. 21).

5. Trek de gaskabel voorzichtig strak en draai de kabelklemschroef aan om het geheel op deze manier vast te zetten.

INSTELLEN VAN DE WIELAANDRIJVING

Als de maaier niet uit zichzelf rijdt, of dit juist wel doet wanneer de bedieningsstang zich op meer dan 4 cm van de handgreep bevindt, moet de knop voor de wielaandrijving aan de achterzijde van de tandwielkast worden ingesteld.

1. Zet de motor af en trek de draad van de bougie. Verwijder de sleutel uit het contact bij elektrische startmodellen.

2. Indien de graszak op de maaier gemonteerd is, dient u de deur in de maaikast te sluiten en de graszak te verwijderen.

VOORZICHTIG

- **Indien de kabel te veel bijgeregeld wordt, bestaat de kans dat de maaier zich voortbeweegt zonder dat de aandrijving ingeschakeld wordt.**
- **Het contact met een bewegende maaier kan de bestuurder en omstanders ernstig verwonden.**
- **Regel de kabel van de wielaandrijving niet te veel bij.**

3. INSTELLING (fig. 22) – Draai, als de machine niet uit zichzelf beweegt, de knop 1/2 slag naar rechts. Als de maaier naar voren kruipt, draait u de knop 1/2 slag naar links om de band losser te maken.

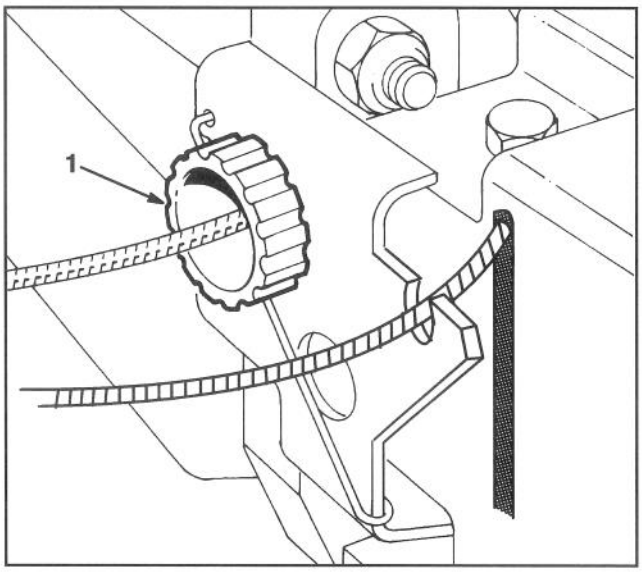

Figuur 22

1. Bedieningsknop

4. CONTROLEREN VAN DE INSTELLING – De instelling is goed wanneer de wielen vrij beginnen te draaien als de bedieningsstang zich op ongeveer 4 cm van de handgreep bevindt (fig. 23).

5. Herhaal de stappen 2 en 3 net zolang tot de instelling goed is.

ONDERHOUD

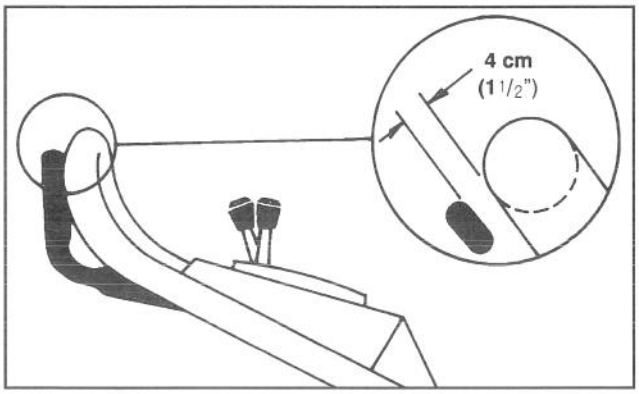

Figuur 23

CONTROLEREN/VERWIJDEREN/SLIJPEN VAN HET MES

Maai altijd met een scherp mes. Wanneer het mes scherp is, wordt het gras netjes afgesneden en wordt het gras niet uitgetrokken of beschadigd, zoals met een bot mes gebeurt.

1. Zet de brandstofafsluitklep (fig. 7) in de OFF-stand.

2. Draai de ontluchtingsschroef op de dop van de brandstoftank (fig. 6) naar rechts om deze te sluiten.

3. Laat de motor draaien totdat hij afslaat. Probeer de motor nog eenmaal te starten om u te verzekeren dat alle benzine uit de carburator is.

4. Trek de draad van de bougie. Verwijder de sleutel uit het contact bij elektrische startmodellen.

5. Als er een graszak op de maaier zit, sluit u het deurtje op de maaikast en verwijdert u de zak.

6. Plaats de maaier op zijn rechterzijkant (fig. 24). Zorg ervoor dat het mes niet draait, omdat hierdoor startproblemen kunnen ontstaan.

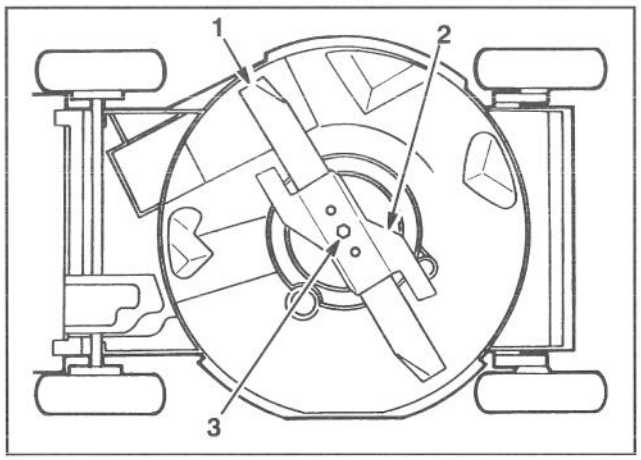

Figuur 24

1. Mes
2. Versneller
3. Mesbout

7. CONTROLEREN VAN HET MES- Bekijk het mes zorgvuldig op scherpte en slijtage, met name op het raakvlak van vlakke en gebogen delen (fig. 25A). Het metaal dat deze delen verbindt kan door zand en schurend materiaal afslijten. De maaier moet daarom voor gebruik worden gecontroleerd. Als u gleuven of slijtage constateert (fig. 25B & C), dient het mes te worden vervangen. Zie hiervoor stap 8.

⚠ PAS OP!

- **Een versleten of beschadigd mes kan breken en in een dergelijk geval kan een stuk van het mes worden uitgeworpen naar bestuurder of omstanders.**
- **Een uitgeworpen stukje mes kan bestuurder of omstanders ernstig verwonden of zelfs doden.**
- **Controleer het mes daarom regelmatig op slijtage of beschadigingen. Vervang versleten of beschadigde messen.**

N.B.: U bereikt het beste resultaat, wanneer u voor het begin van het maaiseizoen een nieuw mes plaatst. In de loop van het jaar kunt u dan kleine onregelmatigheden wegvijlen om de snijrand scherp te houden.

8. VERWIJDEREN VAN HET MES – Pak het uiteinde van het mes vast met behulp van een oude lap of dikke gewatteerde handschoen. Verwijder de mesbout, de versneller en het mes (fig. 24).

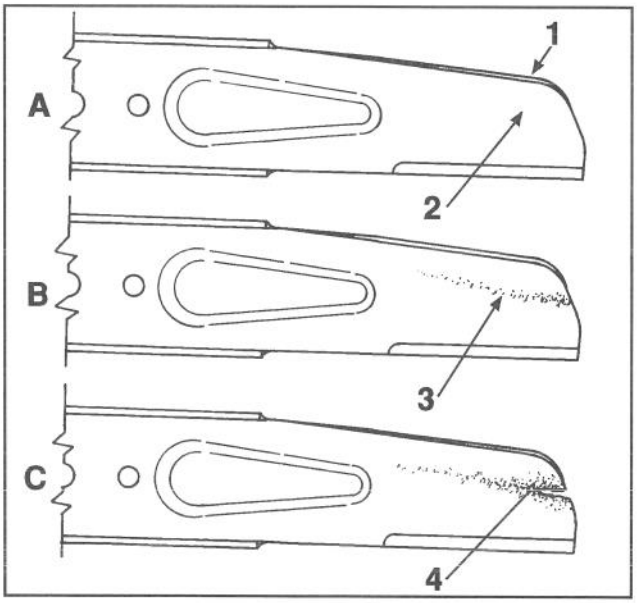

Figuur 25

1. Wiek
2. Platte deel van het mes
3. Slijtage
4. Gevormde gleuf

9. SLIJPEN VAN HET MES – Met behulp van een vijl kunt u de bovenkant van het mes slijpen, waarbij u de oorspronkelijke snijhoek in stand houdt (fig. 26).

Als u aan beide snijranden evenveel materiaal verwijdert, blijft het mes in evenwicht.



Figuur 26

ONDERHOUD

BELANGRIJK: Controleer de balans van het mes door het op een mesbalans te leggen. In de ijzerwinkel kunt u een goedkope balans kopen. Wanneer een mes in evenwicht is, blijft het horizontaal liggen. Is het mes niet in balans, dan helt het over naar de zwaardere kant. In dit geval moet nog wat metaal van snijrand aan deze kant worden afgevijld.

10. Breng het scherpe, gebalanceerde TORO-mes, de versneller en de mesbout weer op hun plaats. Het wiekdeel van het mes moet naar de bovenkant van de maaikast wijzen. Draai de bout op het mes aan tot 68 N•m.

11. Zet de maaier weer rechtop.

12. Open de ontluchtingsschroef op de dop van de brandstoftank, open de brandstofafsluitklep en maak de draad van de bougie weer vast.

SMEREN

De voor- en achterwielen moeten telkens na 25 bedrijfsuren en aan het eind van het seizoen worden gesmeerd.

1. Breng 2 à 3 druppels lichte olie aan op de binnenkant bij de voorwielen en aan de buitenkant van alle wielbouten. Laat de wielen draaien om de olie in de naafbussen te brengen. Veeg het teveel aan olie weg.

2. Zet de maaihoogtehendels van de achterwielen in de "C"-stand. Veeg de vetpunten af met een schoon doekje (fig. 27). Zet een vetspuit op de punten en pomp voorzichtig 2 à 3 maal. Gebruik hiervoor #2 Multi-Purpose Vet op Lithiumbasis. Bij overmatige druk kunnen de dichtingen beschadigen.

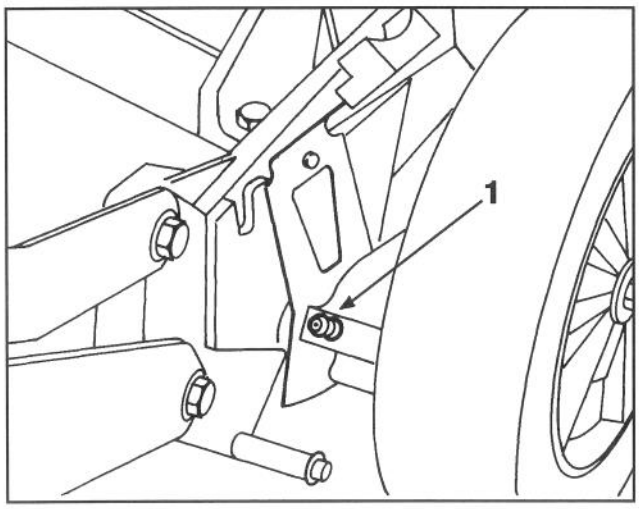

Figuur 27

1. Vetpunt

ACCU OPLADEN (Elektrisch start model)

Ofschoon een nieuwe accu niet volledig is opgeladen, levert een gedeeltelijke oplading van 4 uur voldoende energie om de motor verschillende keren te starten. Een nieuwe accu moet echter 72 uren achter elkaar worden opgeladen om zeker te zijn van een volle accu. Laad de accu eveneens gedurende 72 uur op, wanneer de maaier een tijd heeft gestaan en in het voorjaar. Bij een normale bediening zorgt de alternator ervoor dat de accu geladen blijft. Indien de accu leeg is, laadt u deze dan op gedurende 48 uren.

1. Zet de motor af en koppel de ontstekingsdraad los van de accupool (fig. 28).

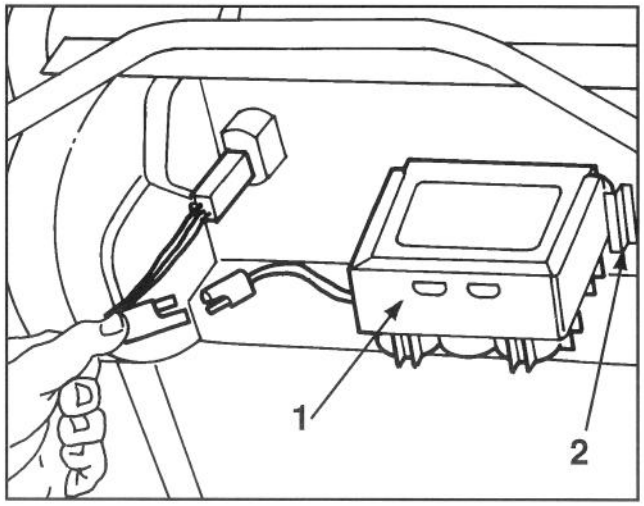

Figuur 28

1. Accu **2. Houder**

2. De accu kan, indien gewenst, uit de bevestigingsgleuven verwijderd worden. De accu hoeft echter niet verwijderd te worden, indien de maaier dichtbij een stopcontact geplaatst kan worden.

3. Verbind de TORO electrische lader met de accu en steek de stekker in een 220V stopcontact. Nadat de accu voor een bepaalde tijd is opgeladen, schakel de acculader uit en koppel de accu los.

4. Verbind de ontstekingsdraad aan de poolklem van de accu.

BELANGRIJK: Het is raadzaam slechts een TORO electrische acculader te gebruiken, omdat andere laders de accu kunnen beschadigen. Gebruik de lader altijd binnenshuis en laad de accu zo mogelijk op bij kamertemperatuur (22° C). Laad de accu niet langer dan 72 uur, omdat dit tot beschadiging kan leiden.

SCHOONMAKEN VAN MAAIKAST, AFVOERTUNNEL, BANDDEKSEL EN AFSLUITER

Voor een zo goed mogelijk resultaat moet de afvoertunnelafsluiter telkens na gebruik worden schoongemaakt. Wanneer het gras dik en dicht is, kunnen er plukken gemaaid gras op en rond de afsluiter achterblijven; hierdoor kan het moeilijk zijn de afsluiter te verwijderen. Na ieder gebruik moet de afsluiter van de afvoertunnel worden verwijderd en worden ontdaan van alle afval.

Houd de onderzijde van de maaikast schoon. Zorg er vooral voor dat de stootplaten aan de onderzijde van de maaikast altijd vrij van verontreinigingen zijn (fig. 29).

Zorg ervoor dat het deurtje van de afvoertunnel altijd in gesloten toestand vergrendeld is wanneer de hendel losgelaten is. Als dit door verontreinigingen niet mogelijk is, dient u de binnenkant van de afvoertunnel en het deurtje grondig schoon te maken.

1. Zet de brandstofafsluitklep (fig. 7) in de OFF-stand.

2. Draai de ontluchtingsschroef op de dop van de brandstoftank (fig. 6) naar rechts om deze te sluiten.

3. Laat de motor draaien totdat hij afslaat. Probeer de motor nog eenmaal te starten om u te verzekeren dat alle benzine uit de carburator is.

4. Trek de draad van de bougie. Verwijder de sleutel uit het contact bij elektrische startmodellen.

6. Zet de maaier op zijn rechterzijkant (fig. 29). Zorg ervoor dat het mes niet draait omdat hierdoor start-problemen kunnen ontstaan.

7. Verwijder vuil en gemaaid gras dat aan de kast kleeft met een hardhouten schraper. Raak de gietnaden en scherpe kanten niet aan.

8. Zet de maaier weer rechtop.

9. Verwijder verontreinigingen aan de binnenkant van de afvoertunnel.

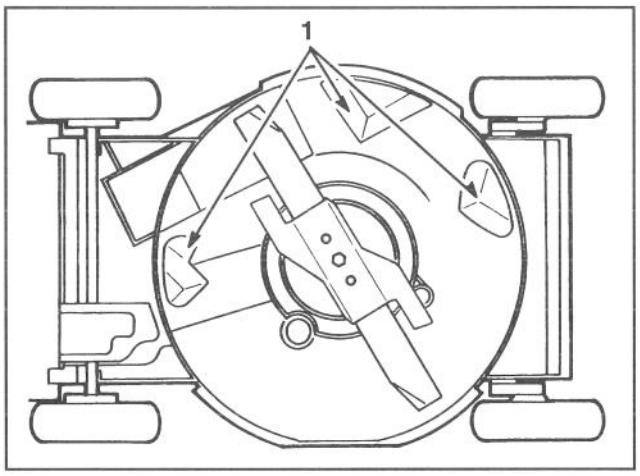

Figuur 29

1. Stootplaten

10. Verwijder de bouten waarmee het banddeksel (fig. 30) aan de maaikast is bevestigd. Til het deksel op en verwijder alle verontreinigingen rondom deband. Plaats daarna het deksel weer op de band.

11. Maak de afvoertunnelafsluiter schoon.

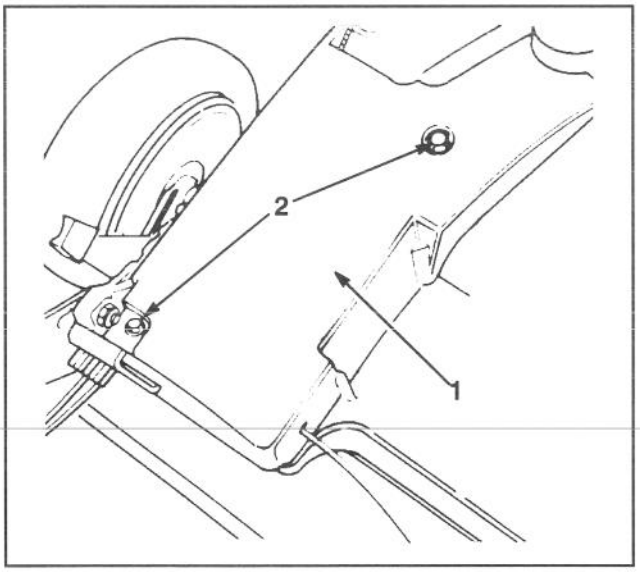

Figuur 30

1. Banddeksel **2. Schroeven**

12. Open de ontluchtingsschroef op de dop van de brandstoftank, open de brandstofafsluitklep en maak de draad van de bougie weer vast.

MAAIMACHINE GEREEDMAKEN VOOR OPSLAG

1. Wanneer de maaier voor langere tijd niet gebruikt wordt, dient u de benzine uit de brandstoftank af te tappen of een brandstofadditief aan de benzine toe te voegen. Zie voor het aftappen van de benzine de betreffende paragraaf op blz. 12. Nadat de brandstof is afgetapt, zet u de motor aan en laat u hem draaien totdat alle brandstof is verbruikt en de motor afslaat. Herhaal de startprocedure nog tweemaal om u te verzekeren dat alle benzine uit de motor is verwijderd. Als de benzine niet wordt afgetapt en er geen stabilisator wordt toegevoegd, ontstaan er rubberachtige harsresten die de werking van de motor belemmeren en zelfs tot startproblemen kunnen leiden.

De brandstof kan alleen in de benzinetank blijven als er vóór opslag een brandstofstabilisator, zoals de Stabilizer/ Conditioner van Toro, aan de benzine wordt toegevoegd. Dit is een stabilisator/conditioner op basis van een aardoliedestillaat. Toro raadt u af stabilisatoren op alcoholbasis, zoals ethanol, methanol of isopropyl te gebruiken. Gebruik de brandstofstabilisator in de aanbevolen hoeveelheden zoals op de verpakking wordt vermeld.

Onder normale omstandigheden behouden deze toevoegingen aan de brandstof 6-8 maanden hun werking.

2. Aftappen van de olie: zie hiervoor de paragraaf: Vervangen van de carterolie, blz. 12. Nadat de olie is afgetapt, vult u het carter niet met olie voordat u de hierna volgende stappen 3 tot en met 10 hebt uitgevoerd.

3. Verwijder de bougie en giet 2 eetlepels SAE 30-olie in het gaatje in de cilinder. Trek langzaam aan het starttouw zodat de olie zich in de cilinder verspreidt. Breng de bougie weer op zijn plaats en draai hem vast tot 19 N•m. **PLAATS DE DRAAD NIET OP DE BOUGIE.**

4. Maak de maaikast schoon: zie hiervoor Schoonmaken van maaikast, afvoertunnel, banddeksel en afsluiter, blz. 15.

5. Controleer de toestand van het mes: zie hiervoor Controleren/verwijderen/slijpen van het mes, blz. 14.

6. Draai alle moeren, bouten en schroeven goed aan.

7. Maak de cilinder, cilinderkop en het blazerhuis schoon van vuil en fijngemaakt materiaal. Verwijder ook afgemaaid gras en vuil van de uitwendige delen van de motor, dekplaat en bovenzijde van de maaikast.

8. Maak het luchtfilter schoon: zie hiervoor Onderhoud van het luchtfilter, blz. 12.

9. Smeer de wielen: zie hiervoor Smeren, blz. 15.

10. Werk allege roeste of afgeschilferde geverfde oppervlakken bij. Bij de erkende TORO-Servicedealer kunt u hiervoor Toro Re-Kote-verf kopen.

11. Vul het carter met olie; zie hiervoor de betreffende paragraaf op blz. 4.

12. Accu opladen gedurende 72 uur (elektrische start-modellen); raadpleeg hiervoor "Accu opladen" op pagina 15.

13. Zet de maaier op een schone, droge plaats. Dek hem af zodat hij schoon blijft en beschermd wordt.

IDENTIFICATIE PRODUKT

Een sticker met het model- en serienummer is aangebracht op de rechterkant van de maaikast vóór de afvoertunnel. Wanneer u ons schrijft of reserveonderdelen bestelt, dient u deze specifieke nummers altijd te vermelden.

SERVICEONDERSTEUNING VAN TORO

Als u ondersteuning nodig hebt - met betrekking tot veiligheid, installatie, bedrijf, onderhoud of defecten - kunt u contact opnemen met de plaatselijke erkende TORO-Servicedealer of -distributeur. Deze kunt u in de Gouden Gids vinden. De dealer en distributeur hebben naast bevoegde onderhoudstechnici ook door de fabrikant goedgekeurde accessoires en reserveonderdelen. Zorg ervoor dat uw Toro volledig TORO blijft, door alleen echte TORO-onderdelen en -accessoires te kopen.

EXTRA ONDERDELEN

Voor bijzondere omstandigheden kunt u de volgende accessoires kopen bij uw plaatselijke erkende TORO-Servicedealer.

1. **Zijafvoerset, modelnr. 59110** – in enkele seconden te plaatsen. Wordt aan de achterzijde geplaatst in plaats van de graszak. Verspreidt het gemaaide gras en werkt tegelijkertijd aan beide zijden de kanten bij (fig. 31).
2. **Vonkenvanger, onderdeelnr. 77-9040** – Als u vanwege plaatselijke of landelijke regelingen verplicht bent een vonkenvanger te installeren, kunt u deze bij een erkende Toro-Servicedealer kopen. Als de maaier in Californie wordt gebruikt op land dat met bossen, struikgewas of gras is begroeid zonder naar behoren werkende vonkenvanger, overtreedt de gebruiker hiermee de wet van deze staat. Paragraaf 4442 Public Resources Code.

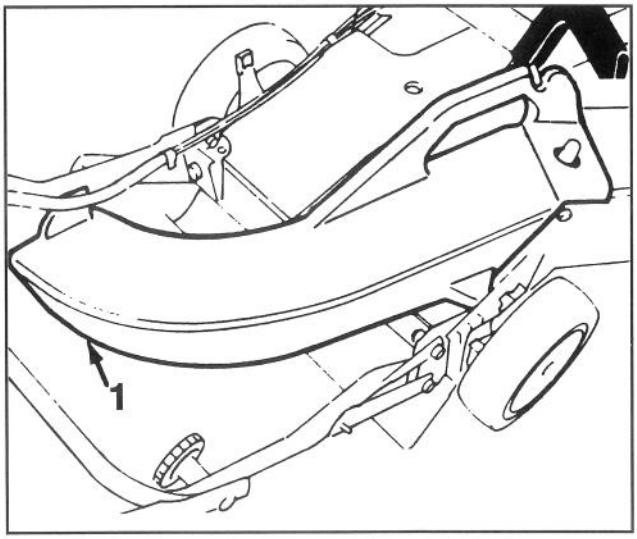

Figuur 31

1. Zijafvoerkoker

3. **Verticuteermechanisme, Modelnr. 59131** – In enkele minuten geïnstalleerd. Zit aan de voorkant voor makkelijk manoeuvreren. De verende harktanden verticuteren oude grasresten zodat ze makkelijk in de vangzak gezogen worden (fig. 32) en zo kunnen worden verwijderd.

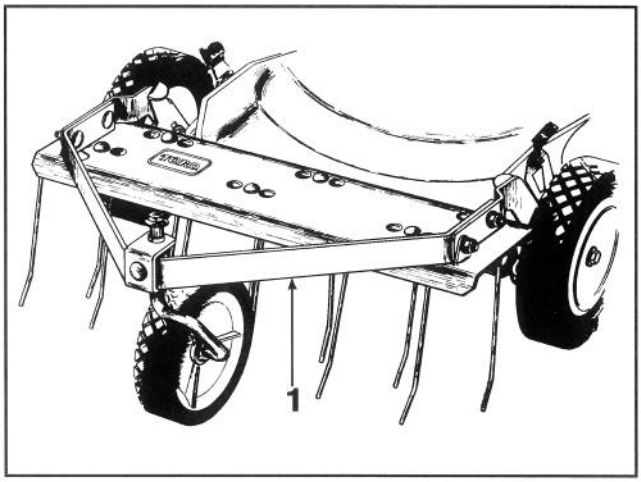

Figuur 32

1. Verticuteermechanisme

GARANTIE VOOR HET OPSTARTEN VAN DE TORO

Beperkte garantie van vijf jaar
op de TORO GTS 150 OHV motor

Wat valt er onder de garantie?

Voor een periode van vijf jaar vanaf de datum van aankoop garandeert Toro dat de uw TORO GTS 150 motor bij het eerste of tweede maal trekken zal starten, op voorwaarde dat u voor het vereiste routine-onderhoud zorgt. De kosten voor onderdelen en arbeid zijn inbegrepen maar de verzendkosten zijn voor uw rekening. Deze garantie is voor TORO GTS 150 motoren die na 1 september 1991 zijn gekocht.

Hoe blijft de garantie geldig?

U moet uw TORO GTS 150 motor onderhouden door het onderhoudsplan in de Bedieningshandleiding te volgen en dit op eigen kosten. U moet het onderhoudswerk in de speciale onderhoudstabel invullen en de ontvangstbewijzen bijhouden. Uw TORO GTS 150 motor moet ook een jaarlijkse onderhoudsbeurt krijgen door een erkende TORO service dealer.

Hoe kunt u van de gegarandeerde diensten gebruik maken?

Als het startvermogen van uw TORO GTS 150 motor vermindert tot op het punt waar hij niet start na een- of tweemaal trekken door een gezonde volwassene, moet u deze stappen volgen:

1. Neem contact op met een erkende TORO service dealer of een TORO distributeur.
2. Deze zal u vragen de machine naar hem terug te sturen of een andere erkende TORO-dienst aanbevelen die meer geschikt is.
3. Breng de machine, uw onderhoudspapieren en ontvangstbewijzen naar de Service dealer.

Als u om de een of andere reden niet tevreden bent met de diagnose van de dealer inzake het startvermogen van uw motor, of met de verstrekte hulp, neem a.u.b. contact op met uw TORO distributeur.

Wat valt er niet onder de garantie?

De volgende punten vallen niet onder de garantie:

1. Reparaties van machines die voor commerciële doeleinden worden gebruikt.
2. Normaal onderhoud, inclusief vervanging van de bougies, luchtfilter, brandstoffilter, het bijstellen van de carburator.
3. Olieverversing en smering.
4. Reparaties of bijstellen tengevolge van:
   a. het niet volgen van vereiste onderhoudsmaatregelen,
   b. het stoten van het draaimes tegen een voorwerp,
   c. bevuiling van het brandstofsysteem,
   d. verkeerde brandstof of brandstofmengsel (ingeval van twijfel, raadpleeg de bedieningshandleiding),
   e. het niet volgen van de vereiste maatregelen voor het opbergen zoals in de bedieningshandleiding beschreven staat,
   f. verkeerd gebruik, verwaarlozing of ongevallen,
   g. reparaties of pogingen tot reparaties door iemand die geen erkend TORO service dealer is.
5. Speciale omstandigheden waarbij men bij het starten meer dan tweemaal moet trekken, inclusief:
   a. gebruik na langdurige periode van niet gebruik of na de eizengebonden opberging;
   b. bij het opstarten bij lagere temperatuur zoals in de vroege lente of de late herfst moet men eventueel meer dan tweemaal trekken (alleen van toepassing op roterende produkten);
   c. verkeerde handelswijze bij het starten. Indien u moeilijkheden hebt bij het starten, raadpleeg de bedieningshandleiding om u te verzekeren dat u op de juiste wijze start. Hierdoor kunt u een onnodig bezoek aan de service dealer vermijden.

Alle terugbetaalbare reparaties die onder deze garantie vallen moeten uitgevoerd worden door een erkende TORO Service dealer en enkel met erkende TORO onderdelen.

Het enig verhaal waarop de koper zich kan beroepen is de reparatie door een erkende TORO service dealer te laten uitvoeren zoals hierboven beschreven.