DUTCH FORM NO. 3320-783

TORO®

MODEL NO. 03420 - 20001 EN BOVEN
MODEL NO. 03425 - 20001 EN BOVEN

GEBRUIKERS-HANDLEIDING

REELMASTER 216-D



©The TORO Company - 1992

INHOUD

Pag.

VEILIGHEIDSINSTRUKTIES EN STICKERS DU-1
- Alvorens te gaan werken DU-1
- Tijdens werken DU-1
- Onderhoud DU-2

VEILIGHEIDS- EN INSTRUCTIESTICKERS DU-4

TECHNISCHE GEGEVENS DU-6

VOOR HET GEBRUIK DU-7
- Controleren van carterolie DU-7
- Vullen van brandstoftank DU-7
- Controleren van koelsysteem DU-8
- Controleren van vloeistof in hydraulieksysteem DU-9
- Inspecteren van het brandstoffilter DU-10

WEES VERTROUWD MET UW BEDIENINGSORGANEN DU-11

BEDIENING DU-14
- Starten/stoppen van motor DU-14
- Ontluchten van brandstofsysteem DU-14
- Ontluchten van het koelsysteem DU-15
- Controleren van de veiligheidsschakelaars DU-16
- Afstellen van de stuurkolom DU-16
- Slepen van de tractor DU-16
- Trainingperiode DU-17
- Alvorens te gaan maaien DU-17
- Werken met de machine DU-17
- Naar en van werkterrein rijden DU-17
- Inspectie en reinigen na maaien DU-17
- Maaieenheid kenmerken DU-17
- Dagelijkse afstelling van maaieenheid DU-18

Pag.

SMERING DU-19
- Smeren van lagers en bussen DU-19

ONDERHOUD DU-21
- Afnemen van motorkap DU-21
- Algemeen onderhoud van luchtfilter DU-21
- Onderhoud van stofkom en keerschot DU-21
- Onderhoud van luchtfilter DU-22
- Inspecteren van het filterelement DU-22
- Reinigen van radiator en grille DU-23
- Verversen van motorolie en vervangen van olie filter DU-23
- Verversen van hydraulieksysteemvloeistof en vervangen van filter DU-23
- Vervangen van brandstoffilter DU-24
- Afstellen van transmissie neutraalstand ... DU-25
- Snaarafstellingen DU-26
- Afstellen van stuuraanslagen DU-27
- Afstellen van tractiepedaal DU-27
- Afstellen van handrem DU-27
- Afstellen van motorkapgrendel DU-28
- Onderhoud van accu DU-28
- Opslag van accu DU-29
- Slijpen van de maaieenheden DU-29

IDENTIFICATIE EN BESTELLINGEN DU-30
- Model- en serienummer DU-30

VOORZICHTIG

Bewustheid, betrokkenheid en goede training van het personeel dat betrokken is met de bediening, onderhoud en stallen van de machine, zijn van vitaal belang voor uw veiligheid. Onjuist gebruik van de machine of slecht onderhoud kan verwonding of dood tot gevolg hebben. Om de kans op verwondingen of dood te verminderen, de volgende veiligheidsinstrukties opvolgen.

VEILIGHEIDSINSTRUKTIES EN STICKERS

ALVORENS TE GAAN WERKEN

1. Deze handleiding grondig doorlezen. De machine alleen laten bedienen door getraind personeel, dat ervaren in hellingswerk is, en deze handleiding heeft gelezen.

2. Nooit de machine laten bedienen door kinderen of door volwassenen, die niet behoorlijk geïnstrueerd zijn.

3. Geen loszittende kleding of sieraden dragen, die door bewegende delen gegrepen kunnen worden. Altijd lange broek en stevige schoenen dragen. Dragen van veiligheidsbril, veiligheidsschoenen, en helm wordt aanbevolen.

4. Beschermkappen, grasgeleideplaten en veiligheidsinrichtingen op hun plaats houden. Beschermkappen, veiligheidsinrichtingen of stickers die beschadigd zijn, niet meer werken of onleesbaar zijn, laten repareren of vervangen alvorens de machine te bedienen. Verzekeren dat alle moeren, bouten en schroeven vast zitten om zeker te zijn dat de machine in veilig te bedienen staat verkeert.

5. Vuil en voorwerpen, die door de messen opgepikt en weggeworpen kunnen worden, verwijderen. Omstanders tijdens bediening uit de buurt houden en nooit passagiers meenemen.

6. Dagelijks de veiligheidsschakelaars op goede werking controleren. Verzekeren dat veiligheidsschakelaars juist zijn ingesteld, zodat de machine niet start tenzij het tractiepedaal in NEUTRAL (vrij) staat en de maaieenheden op DISENGAGED (ontkoppeld). Niet alleen op de veiligheidsschakelaars vertrouwen - gebruik uw gezond verstand. Als een schakelaar niet goed werkt, deze vervangen alvorens de machine te bedienen. Het veiligheids systeem is voor uw bescherming; niet omzeilen. Alle veiligheidsschakelaars om de 2 jaar vervangen.

7. Aangezien diesel olie hoogst brandbaar is, deze met zorg behandelen.

A. Een goedgekeurde brandstofbus gebruiken.

B. Tankdop niet verwijderen terwijl de motor draait of nog heet is.

C. Niet roken tijdens hanteren van brandstof.

D. Brandstoftank buiten vullen en alleen tot op 25mm *van de bovenkant van de tank, niet de vulpijp*. Niet overvullen.

E. Gemorste brandstof met doek opnemen.

TIJDENS WERKEN

8. Op de zitplaats zitten tijdens starten en bediening van de machine. Zitplaatscapaciteit is één persoon. Nooit passagiers laten meerijden.

9. Alvorens de motor te starten:

A. Parkeerrem bedienen.

B. Verzekeren dat tractiepedaal in NEUTRAL staat en de PTO (Power Take Off) schakelaar op DISENGAGED.

C. Na het starten van de motor uw voet van het tractiepedaal af houden en de parkeerrem loszetten. De machine mag niet bewegen. Als de machine toch beweegt is het pedaalterugzetmechanisme onjuist ingesteld. De motor stoppen. Het pedaalterugzetmechanisme door een erkende monteur laten afstellen.

10. Motor niet in gesloten ruimte zonder voldoende ventilatie laten draaien. Uitlaatgassen zijn gevaarlijk en kunnen de dood tot gevolg hebben.

11. Veilig omgaan met de machine vraagt aandacht. Om verlies van de macht over het stuur te voorkomen:

A. Alleen bij daglicht of goede kunstverlichting werken.

B. Langzaam maaien. Uitkijken voor kuilen en andere verborgen gevaren en deze ontwijken.

C. De machine niet in de buurt van los zand, greppels, sloten, of andere gevaren gebruiken. Alvorens achteruit te rijden altijd achter de machine kijken.

D. Voor een scherpe bocht of een bocht op een helling snelheid verminderen.

E. Plotseling stoppen en wegrijden vermijden.

VEILIGHEIDSINSTRUKTIES EN STICKERS

12. GEEN RISICO'S NEMEN DIE TOT VERWONDING KUNNEN LEIDEN! Als iemand onverwachts in of nabij het werkgebied komt, STOP met MAAIEN. Onachtzame bediening in combinatie met slecht terrein, markeringen of onjuist ingestelde beschermkappen kan leiden tot verwondingen door wegschietende voorwerpen. Niet doorgaan met maaien totdat het terrein opgeruimd is.

13. Voorzichtig zijn tijdens werken op hellingen. De maaieenheden op lage stand houden tijdens het afdalen van hellingen, om verlies van de macht over het stuur te voorkomen. Onachtzaamheid op heuvels en hellingen kan verlies van de macht over het stuur en kantelen of rollen van de machine tot gevolg hebben, mogelijk resulterend in verwonding of dood. Als de motor afslaat of als de machine vaart verliest en de top van de helling niet kan halen, de machine niet omkeren. Altijd recht acheruit van de helling afrijden. Snelheid verminderen bij scherpe bochten, abrupt stoppen vermijden en naar achteren kijken alvorens achteruit te rijden. Om de machine te stoppen, voetdruk op het tractie pedaal verminderen en naar de middenstand laten terug komen. Eventueel ook de remmen gebruiken. Uitkijken voor verkeer in de nabijheid of bij het oversteken van wegen. Altijd voorrang verlenen.

14. Alvorens naar een ander werkterrein te rijden, altijd de maaieenheden omhoog brengen en deze veilig in transportstand grendelen.

15. Motor, knaldemper of uitlaat niet aanraken tijdens het draaien van de motor, of kort na stopzetten. Deze kunnen heet genoeg zijn om brandwonden te veroorzaken.

16. Alvorens de zitplaats te verlaten:

A. Parkeerrem bedienen.

B. Tractiepedaal in NEUTRAL zetten.

C. De maaieenheden ontkoppelen en wachten tot kooien niet meer bewegen.

D. Motor uitschakelen en sleutel uit contact nemen.

E. Niet op hellingen parkeren, tenzij de wielen vastgezet of geblokkeerd zijn.

17. Als het nodig is de machine te slepen, alleen een trekstang gebruiken. Voor gewoon transport een trailer gebruiken.

ONDERHOUD

18. Vóór onderhoudsbeurten, afstellen of stallen van machine, motor stoppen, sleutel uit contact nemen.

19. Motor afzetten alvorens het motoroliepeil te controleren of bij te vullen.

20. Alvorens onderhoud aan de motor te plegen, de kabels van de accu afnemen. Als spanning nodig is voor het opsporen van defekten of testen, de accu *tijdelijk* weer aansluiten.

21. Moeren, bouten en schroeven stevig aantrekken om verzekerd te zijn van een veilige staat van bediening.

22. Alvorens het hydraulisch systeem onder druk te zetten, verzekeren dat hydrauliekleiding koppelingen vast zitten en hydrauliekslangen en -leidingen in goede staat verkeren.

23. Handen en lichaam weghouden van speldepriklekken en aansluitingen, die hydrauliekolie onder hoge druk uitstoten. Papier of karton, geen handen, gebruiken voor het opsporen van lekken. Hydrauliekvloeistof, die onder druk ontsnapt kan met sterke kracht de huid binnendringen en ernstige verwonding tot gevolg hebben. Als vloeistof de huid is binnengedrongen, moet deze binnen enkele uren chirurgisch worden verwijderd door een dokter, die bekend is met deze vorm van verwonding, anders kan dit bloedvergiftiging tot gevolg hebben.

24. Alvorens losmaken of verrichten van werk aan het hydraulisch systeem, alle druk van het systeem afnemen door de motor te stoppen en werktuigen op de grond neer te laten.

25. Als tijdens onderhoud of afstellen de motor moet draaien, handen, voeten, gezicht, kleding en andere lichaamsdelen uit de buurt van knaldemper en andere hete en alle bewegende of draaiende delen houden – met name de maaieenheden. Houd omstanders op een afstand. Verzekeren dat de versnelling in z'n vrij staat en de parkeerrem vastgezet is.

26. Voor het verminderen van potentiëel brandgevaar, de motor vrijhouden van overmatig vet, gras, bladeren en vuilopbouw. Het rooster aan de zijkant van de machine regelmatig schoonmaken.

27. De motor niet op een te hoog toerental laten lopen door de regulateurstand te veranderen. Om veiligheid en accuraatheid te verzekeren, het maximum toerental door een erkende TORO Distributeur laten controleren.

VEILIGHEIDSINSTRUKTIES EN STICKERS

28. DE ASBEST REMVOERINGEN BEVATTEN ASBESTVEZELS. INADEMEN VAN ASBESTSTOF KAN GEVAARLIJK VOOR UW GEZONDHEID ZIJN EN KAN ERNSTIGE BESCHADIGING VAN ADEMHALINGSORGANEN OF ANDERE LICHAAMSDELEN TEN GEVOLGE HEBBEN. Ter bescherming:

A. Vorming van stof voorkomen..

B. De remtrommel niet verwijderen zonder de juiste apparatuur.

C. Niet aan remvoeringen werken zonder de juiste beschermende apparatuur.

D. De remvoeringen in geen enkel geval schuren, slijpen, beitelen, vijlen, hameren, of veranderen zonder de juiste beschermende apparatuur.

29. Voor het verzekeren van optimale prestatie en veiligheid, altijd de originele TORO vervangende onderdelen en accessoires gebruiken. Onderdelen en accessoires van andere merken kunnen gevaarlijk zijn. Gebruik van dergelijke onderdelen kan de garantie van de TORO company doen vervallen.

VEILIGHEIDS- EN INSTRUCTIESTICKERS



AANWIJZINGEN LEZEN



PERSOONLIJKE VEILIGHEIDSAANWIJZING



CONTACTSLOT



CONTACT UIT



CONTACT AAN



STARTER



TOERENTELLER (OMW/MIN)



SNEL

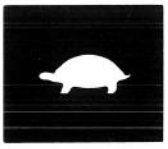

LANGZAAM

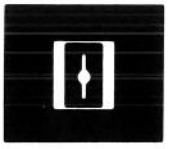

CHOKEKLEP OPEN



CHOKEKLEP GESLOTEN



PARKEERREM

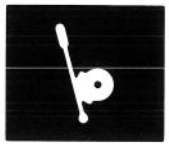

PARKEERREM VAST



PARKEERREM LOS



VRIJ

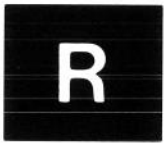

ACHTERUIT



KOPPELING VAST

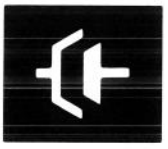

KOPPELING LOS

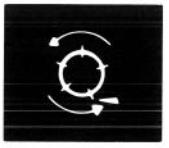

MAAIKOOI VOORUIT



MAAIKOOI ACHTERUIT



OMHOOG



OMLAAG



ZWEEF (WERK) STAND

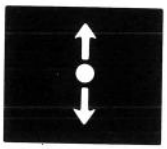

RICHTING VAN BEDIENINGSHENDEL

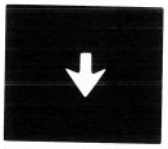

ACHTERUIT

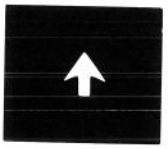

VOORUIT



LOODVRIJE BENZINE



DIESELBRANDSTOF



BRANDSTOF



MOTOROLIEDRUK

VEILIGHEIDS- EN INSTRUCTIESTICKERS


GLOEIBOUGIE


KOELWATER-
TEMPERATUUR


HOGE
MOTORTEMPERATUUR
OVERRIDE


LUCHTFILTER



AMPEREMETER


UURMETER


BRANDSTOF
AFGESLOTEN


HYDRAULIEKOLIEDRUK


HYDRAULIEK-
OLIETEMPERATUUR



HYDRAULIEKOLIE
LAAG


HYDRAULIKOLIEFILTER


ALLEEN
HYDRAULIEKOLIE


VERKLIKKER
CONTROLE


LICHTSCHAKELAAR


AFTAKAS IN


AFTAKAS UIT


TRACTIE
VOORUIT/ACHTERUIT



ALARM
UITSCHAKELEN


ACCU
LAADTOESTAND


BRANDSTOFTANK
VOL PEIL


STUURINSTELLING
VAST/LOS


CLAXON

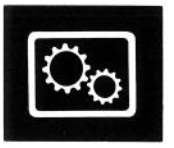
TRANSMISSIE
HOOG/LAAG
BEREIK


TRACTIE





MAAIER
INSCHAKELEN
(580-D)

TECHNISCHE GEGEVENS

MOTOR

Perkins, viertakt, 3-cilinder, watergekoelde vertikale dieselmotor met kopkleppen en centrifugaalwaterpomp, 16,5PK, maximum regulateurtoerental 3200omw/min, inhoud 616cc. Tandwielpomp voor geforceerde smering. Mechanische brandstofopvoerpomp. Brandstoffilter/waterafscheider met uitwisselbaar filterelement. Op afstand gemonteerd zwaar luchtfilter.

RADIATOR

Opzij gemonteerde radiator van industriële constructie. Inhoud koelsysteem 5 liter.

ELECTRISCHE INSTALLATIE

12 volt starter, veiligheidsschakelaars, 14A wisselstroomdynamo met op afstand gemonteerde regelaar/gelijkrichter.

BRANDSTOFTANKINHOUD

24,6 liter

TRACTIEAANDRIJVING

Hydrostatisch; pomp met variabele opbrengst, traploos regelbaar op zowel vooruit als achteruit. Hydraulische wielmotoren met hoog koppel.

HYDRAULIEKOLIE-INHOUD/FILTER

Op afstand gemontterd oliereservoir, inhoud 8,7 liter; totale systeeminhoud 12,5 liter. Op afstand gemonteerd, 10 micron opschroefbaar filter.

RIJSNELHEID

Traploos regelbare snelheid vooruit en achteruit.

Maaisnelheid:	0-8km/u
Transportsnelheid:	0-12,9km/u
Achteruitsnelheid:	0-3km/u

BANDEN/WIELEN

Twee tractiebanden vooraan, 18x8,50-8, tubeless, 4 koordlagen. Stuurband achter, 18x6,5-8, 4 koordlagen met binnenband. Aanbevolen bandenspanning 12-16 psi.

FRAME

Frame opgebouwd uit gevormd stalen, gelast stalen en stalen buis componenten.

Model 03420: Driewielmodel met 2-wiel tractieaandrijving vóór en achterwielbesturing

Model 03425: Driewielmodel met 3-wiel tractieaandrijving en achterwielbesturing.

STUURINRICHTING

Verstelbaar stuurwiel. Pignon en kwadrant met massieve stuurstang naar achterwiel.

REMMEN

Bedrijfsrem via dynamische eigenschappen van de hydrostaat. De parkeer- of noodrem wordt door een remhevel bediend.

BEDIENINGSORGANEN

Voetbediend tractiepedaal en tractiepedaalaanslag. Handgas, contactslot, kooischakelaar, maaieenheid-hefhendel en parkeerrem. Alleen model 03425: keuzeklep voor 2- of 3-wiel aandrijving.

METERS EN BEVEILIGINGSSYSTEMEN

Uurmeter, temperatuurmeter, 4-lamps verklikkercluster: oliedruk, watertemperatuur, ampère en gloeibougie. Hoge watertemperatuur uitschakeling.

MAAIEENHEIDHEF

Hydraulische hef met automatische kooi-uitschakeling.

BUITENAFMETINGEN

Spoorbreedte:	137,2cm
Wielbasis:	139,7cm
Breedte:	205,7cm
Lengte:	233,7cm
Hoogte:	109,2cm

Gewicht:

Model 03420: 449,8kg met 5-mes maaieenheid.
Model 03425: 461 kg met 5-mes maaieenheid.

EXTRA LEVERBAAR

Volledige rollenset	Model Nr. 03440
Sectierollenset	Model Nr. 03445
Wiehle-rollenset	Model Nr. 03450
Glijsloffenset	Model Nr. 03446
Anti-scalpeerset	Model Nr. 03447
Grasvangbakkenset	Model Nr. 03433
Rollenschraperset	Ond. Nr. 60-9560
Kamset	Ond. Nr. 67-9400
Grote poelie set	Ond. Nr. 67-9540
Achtergewichtset	Ond. Nr. 83-9370
Zitplaatsgewichtset	Ond. Nr. 80-4210
Kaliberstangset	Ond. Nr. 13-8199

VOOR HET GEBRUIK

⚠ VOORZICHTIG

Alvorens onderhoud of afstellingen aan de machine te verrichten, motor stoppen en sleutel uit contactslot nemen.

CONTROLEREN VAN CARTEROLIE
(Fig. 1–2)

De motor wordt verzonden met olie in het carter; vóór en na het eerste maal starten van de motor moet het oliepeil echter gecontroleerd worden. (Carterinhoud is 3,8 liter met filter).

1. Machine op vlakke grond parkeren.

2. Peilstok uitnemen en met een schone doek afvegen. Peilstok in peilstokbuis steken en controleren dat hij geheel ingezet is. Peilstok uitnemen en oliepeil controleren. Als peil laag is, genoeg olie bijvullen tot het bij het FULL streepje op de peilstok staat.

3. Als het oliepeil laag is, olievuldop verwijderen (fig 2) en geleidelijk kleine hoeveelheden olie bijvullen. Hierbij oliepeil vaak controleren, tot het peil het FULL streepje bereikt.

4. De motor gebruikt hoogwaardige 10W30 reinigende olie met American Petroleum Institute - API - "service classification" CD.

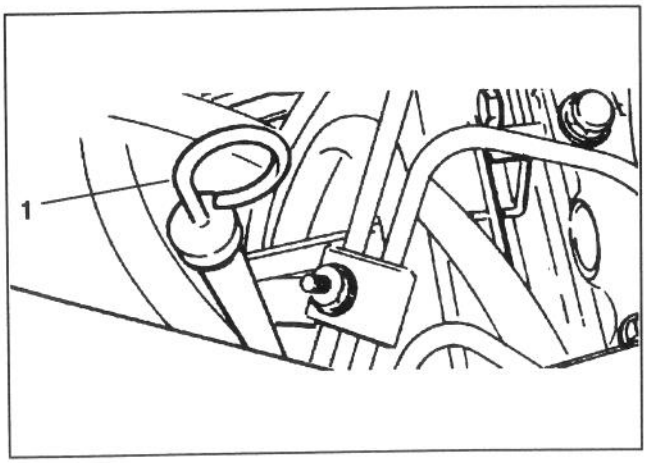

Figuur 1

1. Peilstok

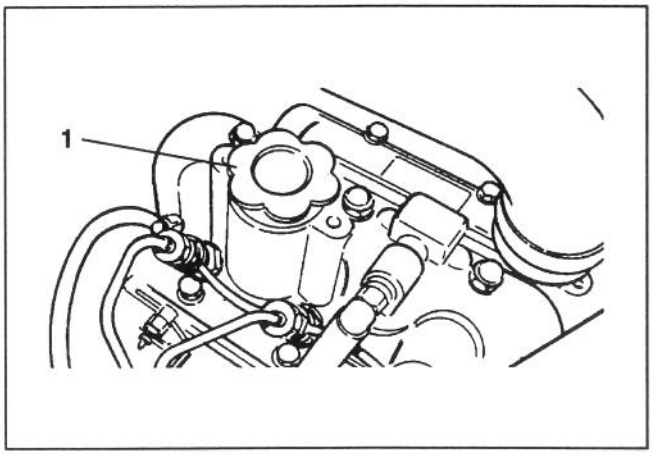

Figuur 2

1. Olievuldop

BELANGRIJK: Oliepeil elke 5 bedrijfsuren of dagelijks controleren. Olie na elke 50 bedrijfsuren verversen.

VULLEN VAN BRANDSTOFTANK (Fig. 3)

De motor loopt op Nr. 2 dieselbrandstof. Brandstoftankinhoud 24,6 liter.

1. Omgeving van brandstoftankdop reinigen.

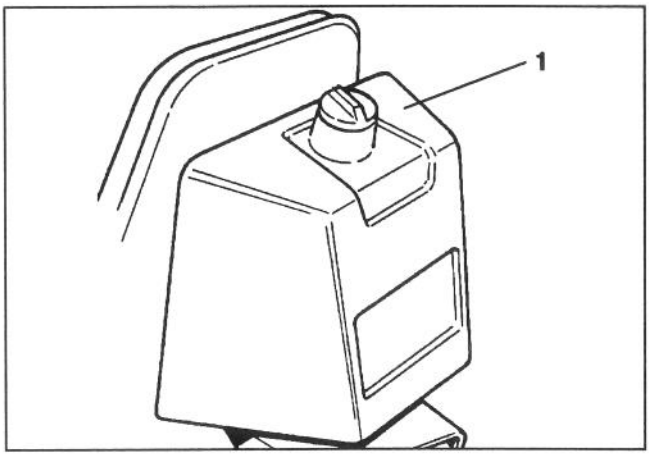

Figuur 3

1. Brandstoftankdop

2. Brandstoftankdop afnemen.

⚠ GEVAARLIJK

Omdat dieselbrandstof brandbaar is, voorzichtigheid in acht nemen bij opslag of hanteren hiervan.

- **Niet roken tijdens vullen van de brandstoftank.**
- **Brandstoftank niet vullen terwijl de motor loopt of wanneer de machine zich in een gesloten ruimte bevindt.**
- **Brandstoftank altijd buiten vullen en eventueel gemorste dieselbrandstof opnemen alvorens de motor te starten.**
- **Brandstof in een schone, op veiligheid goedgekeurde bus opslaan en de dop gesloten houden.**
- **Dieselbrandstof alleen voor de motor gebruiken, niet voor andere doeleinden.**

3. Tank vullen tot ongeveer 2,5cm onder bovenkant van de tank (onderkant van vulpijp). **NIET OVERVULLEN**. Dan dop terugzetten.

4. Om brandgevaar te voorkomen, eventueel gemorste brandstof opnemen.

CONTROLEREN VAN KOELSYSTEEM

(Fig. 4–5)

Vuil en rommel dagelijks van radiatorgrille, radiator en oliekoeler verwijderen (fig 3), of elk uur bij uiterst stoffige of vuile omstandigheden; zie *Reinigen van radiator en grille*, pag. DU–23.

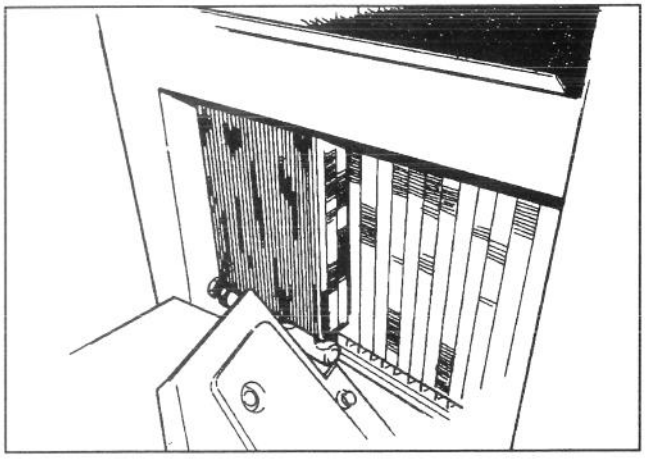

Figuur 4

1. Radiatorgrille
2. Radiator
3. Oliekoeler

Het koelsysteem is gevuld met een 50/50 oplossing van water en permanent ethyleenglycol antivries. Koelwaterpeil controleren aan het begin van elke dag, alvorens de motor te starten. Inhoud van koelsysteem is 5,0 liter.

⚠ WAARSCHUWING

Als de motor gelopen heeft, kan onder druk staand heet koelwater ontsnappen bij afnemen van radiatordop, en brandwonden veroorzaken.

1. Dop geleidelijk van radiator afnemen.

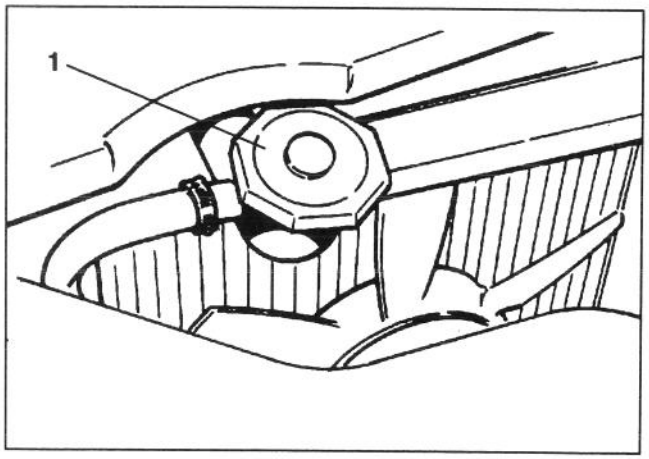

Figuur 5

1. Radiatordop

2. Peil van koelwater in radiator controleren. De radiator moet tot de bovenkant van de vulpijp gevuld zijn.

3. Als het koelwaterpeil laag is, het systeem bijvullen. **NIET OVERVULLEN**. Als koelwater bijgevuld werd, kan het nodig zijn het systeem te ontluchten; zie *Ontluchten van het koelsysteem*.

4. Radiatordop terugzetten.

VOOR HET GEBRUIK

CONTROLEREN VAN VLOEISTOF IN HYDRAULIEKSYSTEEM (Fig. 6)

Het hydraulieksysteem is ontworpen voor gebruik met Mobil DTE26 of gelijkwaardige anti-slijt hydrauliekvloeistof. Het systeem van de machine is op de fabriek gevuld met ongeveer 12,5 liter vloeistof. Alvorens de motor voor het eerst te starten echter het vloeistofpeil controleren, en daarna elke dag.

Hydrauliekolie (aanbevolen merken): (ISO 68)

Mobil	DTE26
Shell	Tellus 68
Esso	Nuto 68
Kendall	Kenoil R&O AW 68
Pennzoil	Penreco 68
Phillips	Magnus A 68
BP	Energol HLP 68
Sun	Sunvis 831 WR
Union	Unaz AW 68
Chevron	AW Hydraulic Oil 68

Opm: Alle merken zijn onderling uitwisselbaar.

BELANGRIJK: Alleen de gespecificeerde hydrauliekoliën gebruiken. Andere vloeistoffen kunnen het systeem beschadigen.

Opm: Een rode kleurstof voor toevoeging aan de hydrauliekolie is leverbaar in 20g flesjes. Eén flesje is voldoende voor 15-23 liter hydrauliekolie. Bestellen met Ond. Nr. 44-2500 bij uw erkende TORO dealer.

1. Machine op vlakke grond parkeren.

2. Controleren dat met de machine gewerkt is, zodat de olie warm is. Oliepeil controleren door op het peilglas te kijken. Als het oliepeil op het midden van het peilglas staat, is het voldoende.

3. Als het oliepeil niet op het midden van het peilglas staat, dop van het hydrauliekoliereservoir nemen en het reservoir langzaam met Mobil DTE26 of gelijkwaardige hydrauliekolie vullen tot het peil het midden van het peilglas bereikt. **NIET OVERVULLEN**.

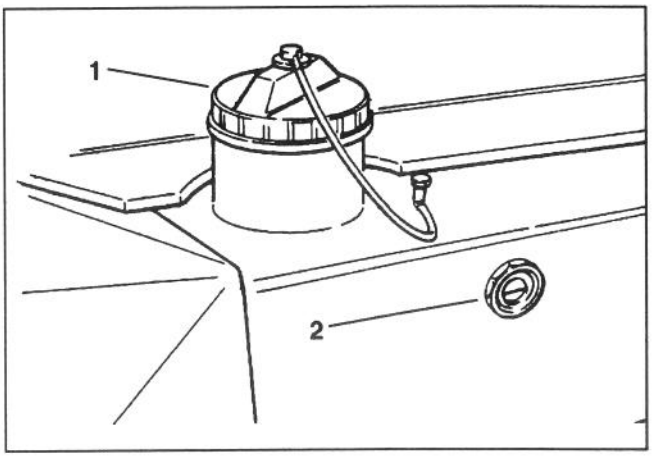

Figuur 6

1. Hydrauliekreservoirdop 2. Peilglas

BELANGRIJK: Om vervuiling van het systeem te voorkomen, de bovenkant van hydrauliekoliebussen reinigen alvorens het zegel te verbreken. Controleren dat tuit en trechter schoon zijn.

4. Dop op reservoir terugzetten. Eventueel gemorste olie opnemen.

INSPECTEREN VAN HET BRANDSTOFFILTER (Fig. 7)

Brandstoffilterkom dagelijks op water of andere vervuiling controleren. Als water of andere vervuiling aanwezig is, moet dit verwijderd worden alvorens met de machine te gaan werken.

1. De brandstofkraan boven het filter sluiten.

2. De moer waarmee de kom aan de filterkop bevestigd is, losschroeven. Water of andere vervuiling uit de kom verwijderen.

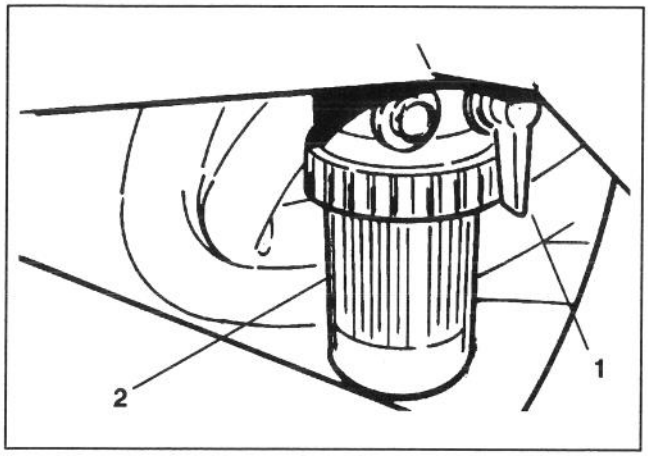

Figuur 7

1. Brandstofkraan *2. Brandstoffilter*

3. Brandstoffilter inspecteren en vervangen als het vuil is. Zie *Vervangen van het brandstoffilter*, pag. DU-24.

⚠ GEVAARLIJK

Omdat dieselbrandstof brandbaar is, voorzichtigheid in acht nemen bij opslag of hanteren hiervan.

- **Niet roken tijdens vullen van de brandstoftank.**
- **Brandstoftank niet vullen terwijl de motor loopt of wanneer de machine zich in een gesloten ruimte bevindt.**
- **Brandstoftank altijd buiten vullen en eventueel gemorste dieselbrandstof opnemen alvorens de motor te starten.**
- **Brandstof in een schone, op veiligheid goedgekeurde bus opslaan en de dop gesloten houden.**
- **Dieselbrandstof alleen voor de motor gebruiken, niet voor andere doeleinden.**

4. Kom weer op filterkop monteren. Zorgen dat de O-ring juist tussen de kom- montagemoer en de filterkop geplaatst wordt.

5. Brandstofkraan boven het filter openen om dit weer met brandstof te vullen. Ontluchtingsschroef sluiten.

6. Ontluchtingsschroef op de filterhouder openen zodat de kom weer met brandstof gevuld kan worden. Ontluchtingsschroef sluiten.

WEES VERTROUWD MET UW BEDIENINGSORGANEN

Tractie- en stoppedaal (fig 8 & 9)

De tractiepedaal heeft drie functies: één, de machine vooruit te laten rijden; twee, hem achteruit te laten rijden; en drie, hem te stoppen. Met behulp van de hiel en tenen van uw rechtervoet, bovenkant van pedaal indrukken om vooruit te rijden, en onderkant van pedaal voor achteruit of om met stoppen te helpen bij vooruit rijden. Om de machine te stoppen, het pedaal op de vrij stand zetten. Voor uw gemak, de hiel van uw voet niet op achteruit laten rusten wanneer u vooruit rijdt.

Snelheidsregelaar (fig 8)

De nokhendel opzij van het tractiepedaal kan gedraaid worden om de gewenste snelheid te handhaven.

De achteruitaanslag van het pedaal (onder het pedaal) is op de fabriek ingesteld op een maximum snelheid van 4,8km/u in achteruit.

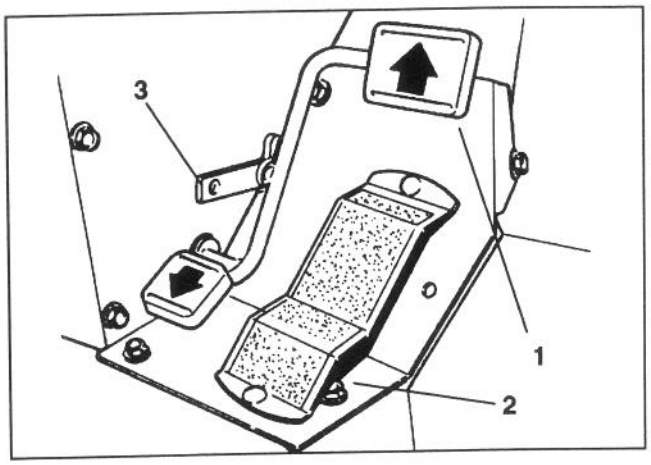

Figuur 8

1. *Tractiepedaal*
2. *Snelheidsregelaar*
3. *Pedaalaanslag*

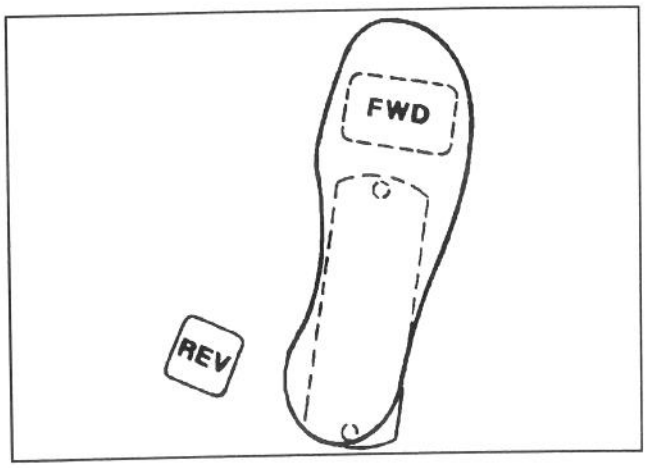

Figuur 9

Contactslot (fig 10)

Het contactslot wordt gebruikt om de motor te starten, stoppen en voorverwarmen, en heeft vier standen OFF, ON,START en GLOW PLUGS (VOORVERWARMING).

Om de motor te starten, sleutel linksom draaien - naar GLOW PLUG - en daar 20 à 30 seconden vast te houden, dan sleutel rechtsom naar START draaien om de startmotor in te schakelen. Wanneer de motor start, sleutel loslaten. De sleutel springt automatisch naar **ON**. Om de motor uit te schakelen, sleutel linksom draaien naar **OFF**. Sleutel uit contact nemen en deksel op contactslot zetten om ongewild starten te voorkomen.

Handgas (fig 10)

Het handgas wordt gebruikt om het motortoerental te regelen. Bij omhoog zetten van het handgas neemt het toerental toe, bij omlaag zetten neemt het af.

Het handgas regelt de snelheid van de kooimessen en, in samenwerking met het tractiepedaal, regelt de rijsnelheid van de machine.

Handgas op MOW zetten voor normaal maaien. Voor TRANSPORT het handgas op MOW zetten, naar rechts duwen, en dan omhoog naar FAST (snel).

Maaieenheid hefhendel (fig 10)

De hefhendel heeft drie standen: LOWER, RAISE en NEUTRAL (omlaag, omhoog en vrij). Voor omlaag zetten van de maaieenheid, de hefhendel naar voren zetten.

Bij het omlaag zetten van de maaieenheid, controleren dat de hydrauliekcilinder geheel ingetrokken is alvorens het hefhendel los te laten. De maaieenheden kunnen alleen maar werken als de cilinder ingetrokken is.

Voor omhoog zetten van de maaieenheid, het hefhendel naar achteren trekken op RAISE. Om speling in het hendel te verminderen, de bevestigingsborgmoer aantrekken.

Maaieenheidschakelaar (fig 10)

De schakelaar heeft twee standen: ENGAGE en DISENGAGE (gekoppeld en ontkoppeld). De tuimelschakelaar schakelt een electromagnetische koppeling in om de maaikooien aan te drijven. Een gele verklikker op het dashbord geeft aan wanneer de kooien draaien. Bij het schakelen van ontkoppeld op gekoppeld de schakelaarhendel uittrekken.

WEES VERTROUWD MET UW BEDIENINGSORGANEN

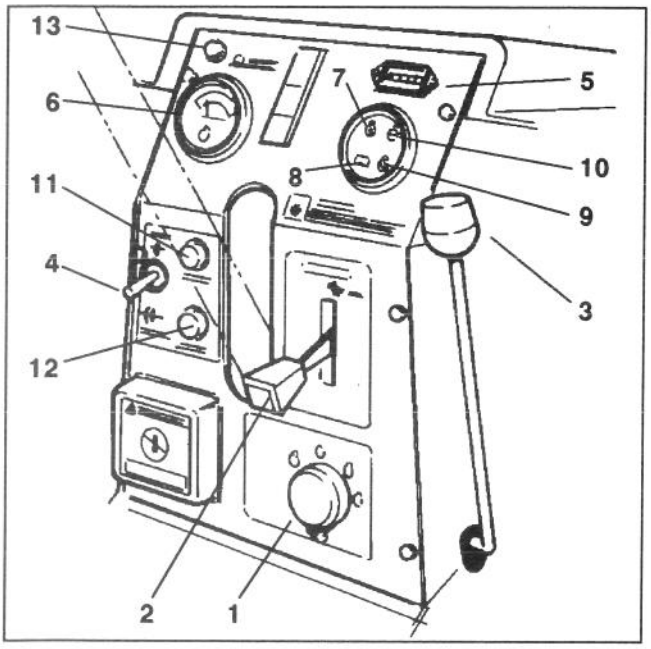

Figuur 10

1. *Contactslot en deksel*
2. *Handgas*
3. *Maaieenheid hefhendel*
4. *Maaieenheidschakelaar*
5. *Uurmeter*
6. *Watertemperatuurmeter*
7. *Oliedrukverklikker*
8. *Ampèremeter*
9. *Gloeibougieverklikker*
10. *Hoge watertemperatuur uitschakelverklikker*
11. *Motorzekering*
12. *Hulpzekering*
13. *Kooidraaiverklikker*

Uurmeter (fig 10)

Geeft het totaal aantal werkuren van de machine aan. De meter begint te lopen telkens wanneer het contact op "**ON**" gezet wordt.

Zekeringhouders (fig 10)

Twee 15A zekeringen beveiligen de motor en hulpcircuits. Om een zekering te vervangen, de knop linksom draaien en de zekering uit de houder halen. Zekering monteren, knop inzetten en rechtsom draaien om hem in het paneel vast te zetten.

Temperatuurmeter (fig 10)

Geeft de koelwatertemperatuur in het systeem aan.

Oliedrukverklikker (fig 10)

Brandt wanneer de motoroliedruk onder een veilige waarde daalt.

Watertemperatuurverklikker (fig 10)

Deze verklikker brandt en de motor wordt automatisch uitgeschakeld wanneer de koelwatertemperatuur te hoog oploopt.

Laadstroomverklikker (fig 10)

De laadstroomverklikker moet uit zijn wanneer de motor loopt. Als hij brandt, moet het laadsysteem gecontroleerd en eventueel gerepareerd worden.

Gloeibougieverklikker (fig 10)

Deze verklikker gaat branden wanneer de gloeibougies werken.

Parkeerrem

Telkens wanneer de motor uitgeschakeld wordt, moet de parkeerrem bediend worden om ongewild rijden van de machine te voorkomen. Voor bedienen van de parkeerrem, de hendel naar achteren trekken.

Aandrijvingschakelknop - alleen model 03425 (fig 11)

Bevindt zich onder aan de linkerzijde van de bestuurder. Knop uittrekken voor 2-wiel aandrijving; knop indrukken voor 3-wiel aandrijving. De maaier moet geheel stilstaan alvorens van 2- naar 3-wiel aandrijving over te schakelen.

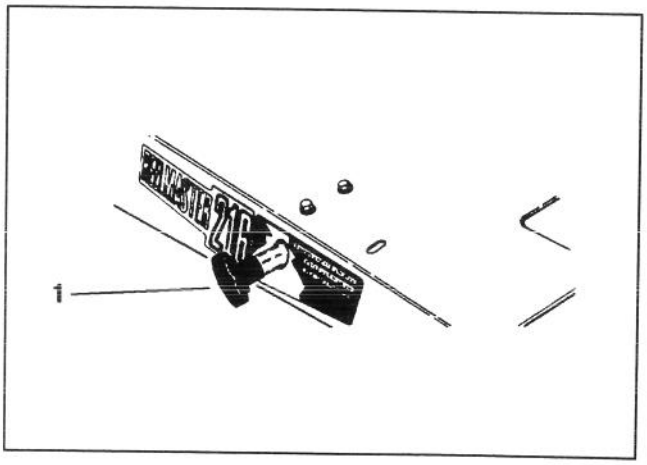

Figuur 11

1. *Aandrijvingschakelknop: uittrekken - 2-wiel aandrijving. Indrukken - 3-wiel aandrijving.*

WEES VERTROUWD MET UW BEDIENINGSORGANEN

Afstellen van zitplaats (fig 12)

Vooruit/achteruit: Hendel opzij van de zitplaats naar buiten zetten, zitplaats in gewenste stand schuiven en hendel loslaten om zitplaats in de gewenste stand te vergrendelen.

Afstellen van Deluxe zitplaats (fig 12)

Gewichtsinstelling: Hendel omhoog of omlaag zetten om op gewicht van bestuurder in te stellen. Hendel omhoog - lichte bestuurder, hendel in middenstand - middelzware bestuurder, hendel omlaag - zware bestuurder.

Verstelbare rugleuning: Hendel draaien om hoek van rugleuning te veranderen (alleen Deluxe zitplaats).

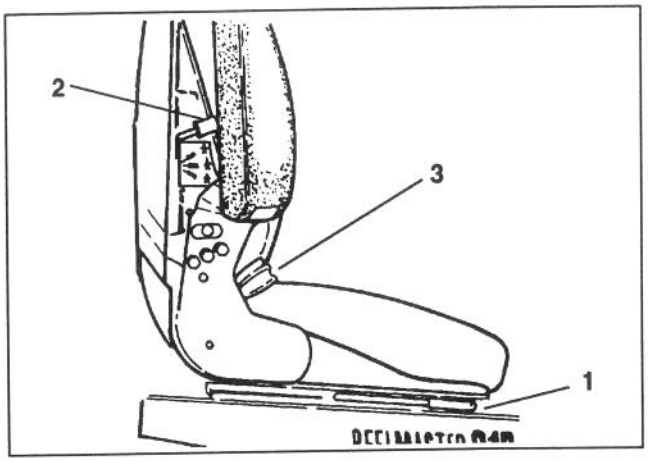

Figuur 12

1. *Vooruit/achteruit hendel*
2. *Gewichtsinstellinghendel*
3. *Rugleuninginstelling*

Brandstofkranen (fig 13 & 14)

Bij stallen van de machine de brandstofkraan onder de brandstoftank en op het brandstoffilter sluiten.

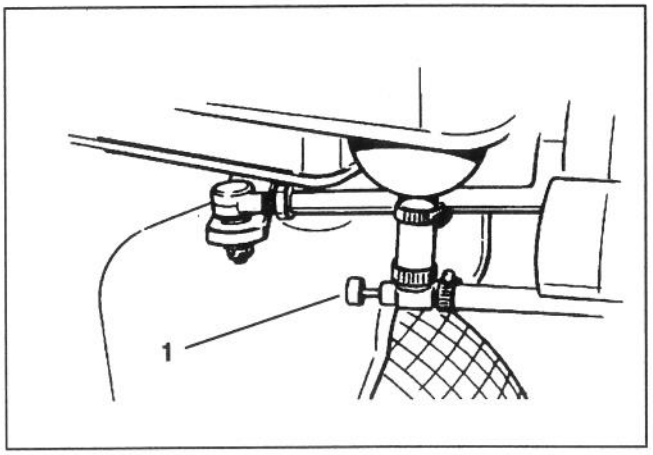

Figuur 13

1. *Brandstofkraan (onder brandstoftank)*

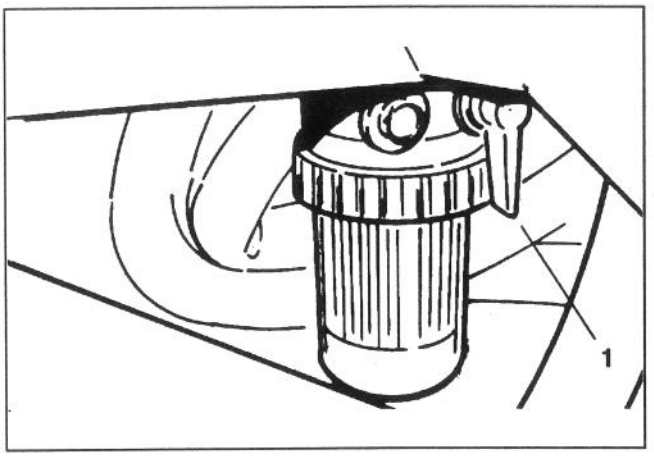

Figuur 14

1. *Brandstofkraan (op brandstoffilter)*

BEDIENING

STARTEN/STOPPEN VAN MOTOR

BELANGRIJK: Als een van de onderstaande situaties plaatsgevonden heeft, moet het brandstofsysteem mogelijk ontlucht worden.

- **A. Eerste maal starten van een nieuwe motor.**
- **B. De motor is afgeslagen wegens brandstofgebrek.**
- **C. Er werd onderhoud gepleegd aan brandstofsysteem componenten, bijv. filter vervangen enz.**

Zie Ontluchten van het brandstofsysteem

1. Controleren dat parkeerrem bediend is en de maaieenheidschakelaar op DISENGAGE staat.

2. Uw voet van het tractiepedaal afnemen en controleren dat het pedaal op vrij staat.

3. Handgas op vol gas zetten.

4. Deksel van contactslot afnemen. Sleutel inzetten en linksom op GLOW PLUG draaien - en ongeveer 20 à 30 seconden in deze stand houden. Dan de sleutel rechtsom naar START draaien om de startmotor in te schakelen. Sleutel loslaten wanneer motor aanslaat. De sleutel springt automatisch naar ON.

BELANGRIJK: Om oververhitting van de startmotor te voorkomen, de starter niet langer dan 10 seconden inschakelen. Na 10 seconden continu starten, 60 seconden wachten alvorens de startmotor opnieuw in te schakelen.

5. Wanneer de motor voor de eerste maal gestart wordt, of na revisie, de machine één à twee minuten vooruit en achteruit laten rijden. Tevens de hefhendel en de maaieenheidschakelaar bedienen om te controleren dat alle delen juist werken.

Stuurwiel naar links en naar rechts draaien om te zien of de stuurinrichting beantwoordt. Dan motor uitschakelen en controleren op olielekkage, loszittende onderdelen en eventuele merkbare storingen.

⚠ VOORZICHTIG

Alvorens te controleren op olielekkage, losse onderdelen en andere storingen, motor uitschakelen en wachten tot alle bewegende delen stilstaan.

6. Om motor te stoppen, handgas omlaag op IDLE (stationair) zetten, maaieenheidschakelaar op DISENGAGE en contactsleutel op OFF. Sleutel uit contactslot nemen en deksel op slot aanbrengen om ongewild starten te voorkomen.

7. Brandstofkranen sluiten alvorens machine te stallen.

ONTLUCHTEN VAN BRANDSTOFSYSTEEM (Fig. 15–16)

1. Machine op vlakke grond parkeren. Controleren dat de tank tenminste halfvol is.

2. Motorkap ontgrendelen en omhoog zetten.

⚠ GEVAARLIJK

Omdat dieselbrandstof brandbaar is, voorzichtigheid in acht nemen bij opslag of hanteren hiervan.

- **Niet roken tijdens vullen van de brandstoftank.**
- **Brandstoftank niet vullen terwijl de motor loopt of wanneer de machine zich in een gesloten ruimte bevindt.**
- **Brandstoftank altijd buiten vullen en eventueel gemorste dieselbrandstof opnemen alvorens de motor te starten.**
- **Brandstof in een schone, op veiligheid goedgekeurde bus opslaan en de dop gesloten houden.**
- **Dieselbrandstof alleen voor de motor gebruiken, niet voor andere doeleinden.**

3. Brandstofkraan onder de brandstoftank en op het brandstoffilter openen.

4. De (2) ontluchtingsschroeven opzij van de brandstoffilter montagekop openen en de kom weer met brandstof laten vollopen. Ontluchtingsschroeven sluiten wanneer kom vol is.

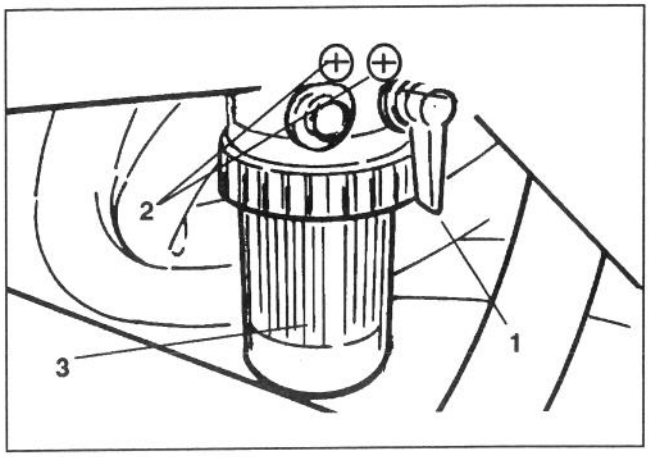

Figuur 15

1. *Brandstofkraan*
2. *Ontluchtingsschroeven (2)*
3. *Kom*

5. Links op de motor (onder de dynamo) de inlaatschroef van de opvoerpomp lokaliseren. Nota nemen van de hoek waaronder de fitting op de opvoerpompinlaat staat en de schroef loszetten (alleen linker schroef).

6. Wanneer een ononderbroken stroom brandstof uit de opvoerpompschroef stroomt, de schroef aantrekken, waarbij de fitting onder dezelfde hoek moet blijven staan als voordat hij losgezet werd.

7. De inspuitpomp inlaatschroef rechts op de machine loszetten.

8. Pomphendel bedienen tot een ononderbroken stroom brandstof uit de inspuitpomp inlaatschroef stroomt, dan de schroef aantrekken.

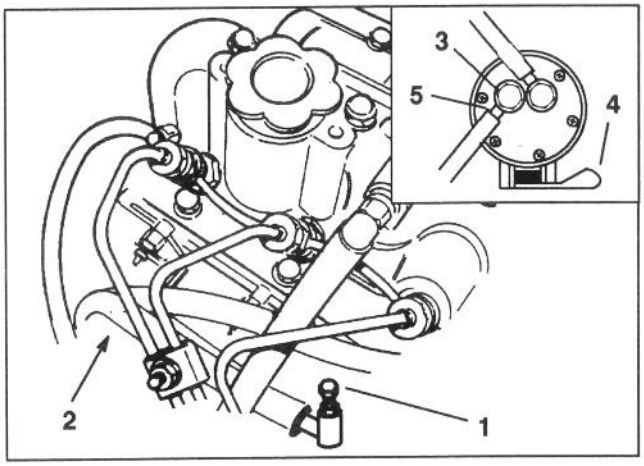

Figuur 16

1. *Opvoerpompschroef*
2. *Plaats van inspuitpomp inlaatschroef*
3. *Inspuitpomp inlaatschroef*
4. *Pomphendel*
5. *Nota nemen van montagehoek*

ONTLUCHTEN VAN HET KOELSYSTEEM (Fig. 17)

Als het systeem geheel gevuld wordt of voor meer dan een kwart bijgevuld wordt, kan het nodig zijn het koelsysteem te ontluchten.

1. Motorkap ontgrendelen en omhoog zetten.

2. Radiatordop afnemen.

VOORZICHTIG

Als de motor gelopen heeft, kan heet koelwater onder druk ontsnappen wanneer de radiatordop afgenomen wordt en brandwonden veroorzaken.

3. De vierkante plug uit de radiatorslang nemen.

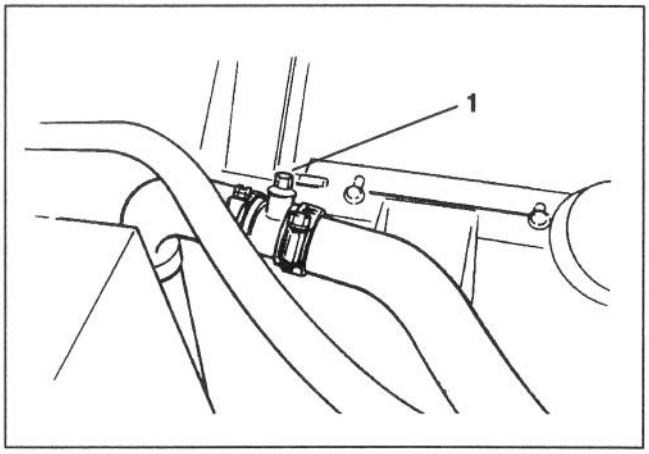

Figuur 17

1. *Slangplug*

4. Radiator langzaam met een 50/50 oplossing van water en permanent ethyleenglycol antivries vullen tot het uit de plugopening in de slang stroomt.

5. Plug weer in de slang zetten en doorgaan met vullen van radiator.

6. Radiatordop terugzetten

CONTROLEREN VAN DE VEILIGHEIDSSCHAKELAARS

⚠ VOORZICHTIG

De veiligheidsschakelaars dienen tot bescherming van de bestuurder; de aansluitingen hiervan daarom niet losmaken. Werking van de schakelaars dagelijks controleren teneinde te verzekeren dat het systeem goed functioneert. Als een schakelaar defect is, deze vervangen alvorens weer met de machine te gaan werken. De schakelaars elke twee jaar vervangen om maximale veiligheid te verzekeren.

1. Met de bestuurder op de zitplaats, de tractiepedaal op vrij en de maaieenheidschakelaar op DISENGAGE, moet de motor starten. Als ofwel de tractiepedaal ingedrukt is of de schakelaar van de maaieenheidkoppeling op ENGAGED staat, zonder de bestuurder op de zitplaats, moet de motor gestopt worden. Als de veiligheidsschakelaars niet juist werken, het probleem herstellen.

2. Met de bestuurder op de zitplaats, draaiende motor en de maaieenheidschakelaar gekoppeld, moet de koppeling ingeschakeld zijn, de verklikker branden en de tussenas draaien wanneer de hefcilinder geheel ingetrokken is. Terwijl de hefcilinder uitgeschoven wordt, moet de verklikker uitgaan, de koppeling ontkoppeld worden en de tussenas met draaien stoppen. Als de veiligheidsschakelaars niet juist werken, het probleem herstellen.

3. Met de bestuurder op de zitplaats, draaiende motor, de maaieenheidschakelaar gekoppeld, de maaieenheid omlaag en de hefcilinder geheel ingetrokken, moeten de kooien draaien en de verklikker op het dashbord branden. Als de kooien niet draaien en de verklikker niet brandt, zit er storing in het systeem, die hersteld moet worden alvorens met werken verder te gaan.

AFSTELLEN VAN DE STUURKOLOM (Fig. 18)

1. Motorkap ontgrendelen en omhoog zetten.

2. Montagebout waarmee stuurkolom op framebeugel bevestigd is, afnemen.

3. Stuurkolom in de gewenste werkstand zetten en dopschroef weer monteren. Niet het bovenste stel montagegaten in de framebeugel gebruiken.

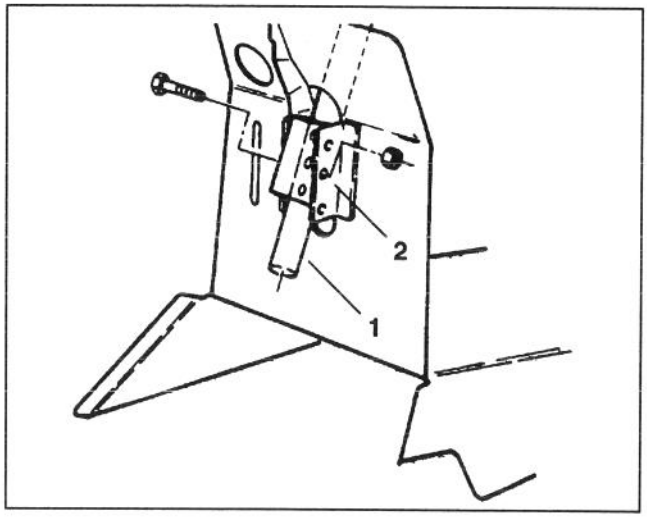

Figuur 18

1. Stuurkolom *2. Framebeugel*

SLEPEN VAN DE TRACTOR (Fig. 19)

In geval van nood kan de Reelmaster 216-D over een korte afstand gesleept worden. TORO beveelt dit echter niet aan als standaardprocedure.

BELANGRIJK: De machine niet sneller dan 3-4,8km/u slepen, daar anders de aandrijving beschadigd kan worden. Als de machine over een grote afstand vervoerd moet worden, deze op een truck of trailer transporteren.

1. De bypassklep op de pomp linksom draaien tot hij geheel open staat.

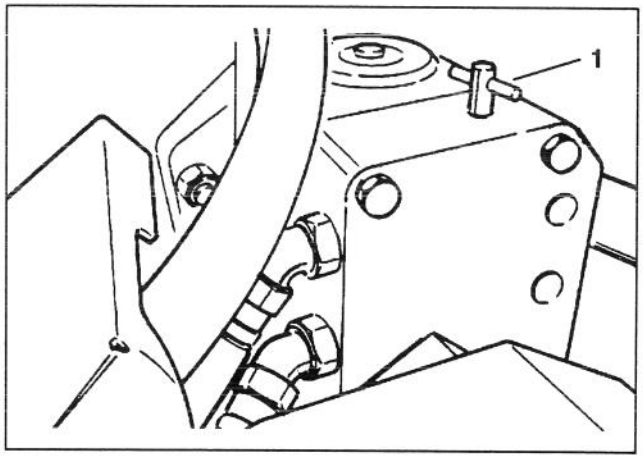

Figuur 19

1. Bypassklep

2. Alvorens de motor te starten de bypassklep geheel sluiten door hem rechtsom te draaien. Geen groter koppel dan 6-11 Nm uitoefenen. Motor niet starten wanneer klep openstaat.

BEDIENING

TRAININGPERIODE

Alvorens met de Reelmaster 216-D te gaan maaien, beveelt de TORO Company aan dat u een open ruimte zoekt om u daar te oefenen in starten en stoppen, maaieenheid omhoog en omlaag zetten, bochten maken enz. Deze trainingsperiode maakt de bestuurder meer vertrouwd met de mogelijkheden van de Reelmaster 216-D.

ALVORENS TE GAAN MAAIEN

Te maaien ruimte inspecteren op vuil, rommel enz. en dit eventueel verwijderen. Dan de beste maairichting bepalen aan de hand van de vorige maairichting. Altijd in tegeovergestelde richting van het vorige patroon maaien, zodat de grashalmen minder geneigd zijn om neer te liggen, zodat zij moeilijk door de kooimessen en het ondermes gegrepen kunnen worden.

WERKEN MET DE MACHINE

Oefen uzelf in de bediening van de Reelmaster 216-D zodat u er volledig vertrouwd mee raakt. Wegens zijn hydrostatische transmissie en keuze aan twee- of driewielaandrijving (alleen model 03425) is het werken hiermee anders dan met vele andere gazononderhoudsmachines. Punten waarop gelet moet worden zijn de tractie-aandrijving, motortoerental en de belasting op de maaieenheid. De tractiepedaal zodanig regelen dat het motortoerental tijdens het maaien min of meer constant blijft om voldoende kracht aan de tractie en de maaieenheid af te geven. De snelheidsregelaar instellen om constante rijsnelheid en maaikwaliteit te handhaven. Op heuvelachtig terrein de snelheidsregelaar echter niet gebruiken.

De bedieningsrichtlijnen in deze handleiding opvolgen en weten hoe de machine veilig op alle typen terrein te bedienen. Nooit op en neer over hellingen van meer dan 20 graden rijden of maaien, of dwars over hellingen van meer dan 15 graden. Altijd ver vooruit plannen om niet plotseling te hoeven stoppen, starten of bochten nemen. Om te stoppen, achteruitpedaal gebruiken om te remmen. Alvorens de motor te stoppen, alle bedieningsorganen los zetten, handgas op IDLE zetten en parkeerrem bedienen.

NAAR EN VAN WERKTERREIN RIJDEN

Zorgen dat de maaieenheid geheel omhoog staat, de tractiepedaalaanslag van onder de pedaal wegnemen zodat de tractiepedaal over de volle afstand ingedrukt kan worden en handgas op FAST zetten. Bij werken op hellingen en oneven terrein, altijd snelheid verminderen en uiterst voorzichtig te werk gaan alvorens om te keren om het gevaar van omkantelen of macht over het stuur te verliezen te voorkomen. Zorgvuldig uitkijken naar kuilen, plotseling aflopend terrein en andere verborgen gevaren, en deze vermijden. Om kostbare beschadiging en wachttijd te voorkomen, gewend raken aan de breedte van de Reelmaster 216-D. Nooit proberen tussen twee dicht bij elkaar staande onbewegelijke voorwerpen door te rijden.

INSPECTIE EN REINIGEN NA MAAIEN

Na het maaien de machine grondig met een tuinslang wassen - zonder mondstuk, zodat dichtingen en lagers niet door te hoge waterdruk aangetast of beschadigd worden.

Zorgen dat radiatorgrille, radiator en oliekoeler vrij van vuil en grasmaaisel gehouden worden. Na reinigen wordt aanbevolen

- De machine te inspecteren op mogelijke hydrauliekolielekkage, beschadiging of slijtage aan hydraulische of mechanische onderdelen
- De maaieenheden te controleren of zij scherp zijn en of de kooi/ondermes afstand juist is.

MAAIEENHEID KENMERKEN

Het eenknopsondermes/kooi afstellingsysteem maakt het afstellen voor optimale maaiprestaties heel wat eenvoudiger. De fijnregeling die hiermee mogelijk is, geeft de juiste instelling voor een constante zelfslijpende werking - zodat de snijranden scherp blijven en goede maaikwaliteit verzekerd is zonder dat de kooien routinematig achteruit moeten draaien.

Ook laat het achterrol instel systeem toe om het ondermes onder de optimale hoek en op de optimale plaats te zetten voor verschillende maaihoogten en toestanden van de grasmat.

DAGELIJKSE AFREGELING VAN MAAIEENHEID

Elke dag, alvorens met maaien te beginnen, of wanneer vereist, elke maaieenheid controleren op juiste ondermes/kooi afstand. **Dit moet uitgevoerd worden, zelfs als de maaikwaliteit acceptabel is.**

1. Motor uitschakelen en maaieenheid op verharde grond neerzetten.

2. Snaar naar maaieenheden ontspannen, zie *Snaar naar maaieenheden ontspannen*.

3. Kooi langzaam achteruit ronddraaien en luisteren of de kooi het ondermes raakt. Als er geen contact blijkt te zijn, de ondermes stelknop met één click tegelijk rechtsom draaien, tot licht contact voelbaar en hoorbaar is.

4. Als teveel contact voelbaar is, de ondermes stelknop met één click tegelijk linksom draaien tot er geen contact meer merkbaar is. Dan de knop weer met één click tegelijk rechtsom draaien tot licht contact voelbaar en hoorbaar is.

BELANGRIJK: Licht contact dient te allen tijde aanwezig te zijn. Als er geen licht contact onderhouden wordt, worden de ondermes-/kooimesranden onvoldoende automatisch geslepen, met als resultaat botte snijranden. Bij teveel contact slijten ondermes en kooi sneller, hetgeen ongelijkmatige slijtage kan veroorzaken, dat een nadelig effect op de maaikwaliteit kan hebben.

Opm: Wanneer de kooimessen continu tegen het ondermes aanlopen, wordt over de gehele lengte van het ondermes een lichte braam op de snijrand gevormd. Door hier af en toe een vijl overheen te halen om de braam te verwijderen, kan beter gemaaid worden.

Na langdurig gebruik wordt uiteindelijk aan beide einden van het ondermes een richel gevormd. Deze moeten afgerond of gelijkgevijld worden met de snijrand van het ondermes om van goede werking verzekerd te zijn.

SMERING

SMEREN VAN LAGERS EN BUSSEN
(Fig 20–28)

De smeerpunten op tractor en en maaieenheid moeten regelmatig met universeel lithiumvet Nr. 2 gesmeerd worden. Wanneer de machine onder normale omstandigheden gebruikt wordt, lagers en bussen na elke 25 bedrijfsuren smeren. Onder uiterst stoffige en vuile omstandigheden moeten lagers en bussen dagelijks gesmeerd worden. Bij stoffige en vuile omstandigheden kan vuil in lagers en bussen terecht komen, waardoor deze sneller slijten.

De lagers en bussen die op de tractor gesmeerd moeten worden, zijn:

Stuurkolom (fig 20), stuurtandwielen (2) (onder mantel onder stuurkwadrant), stuuras (2) (fig 21), tussenaspoelielager (2) (fig 22), hefarmen (3) (fig 23), draaistangen (3) (fig 24) en snaarspanners (3) (fig 25).

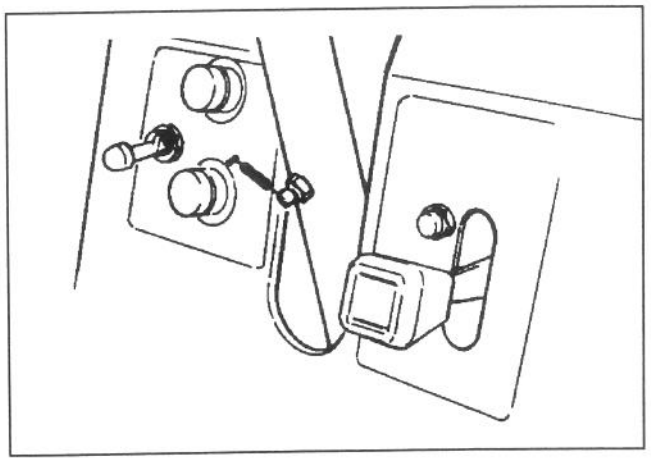

Figuur 20

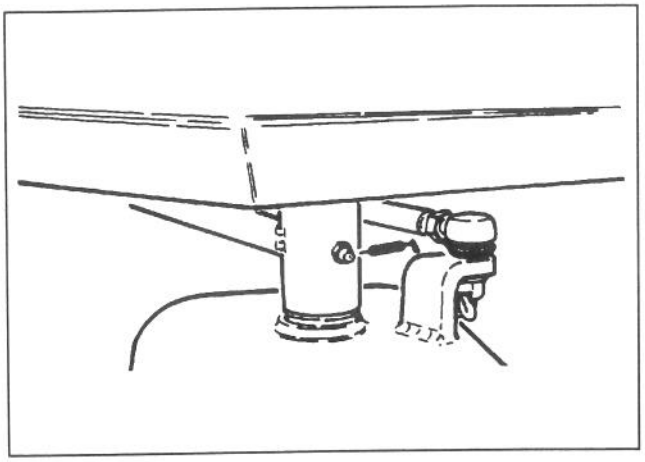

Figuur 21

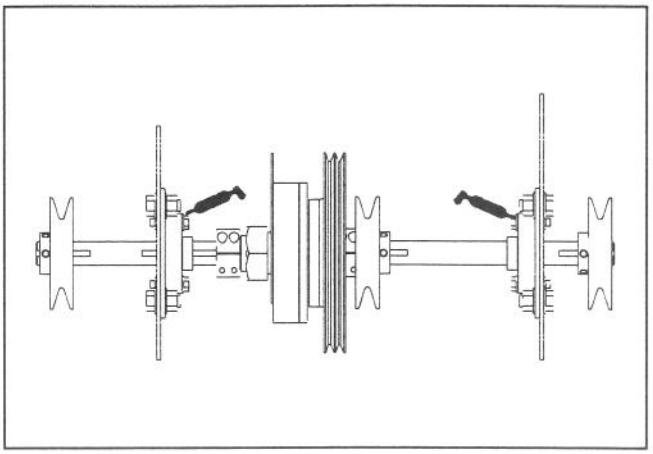

Figuur 22

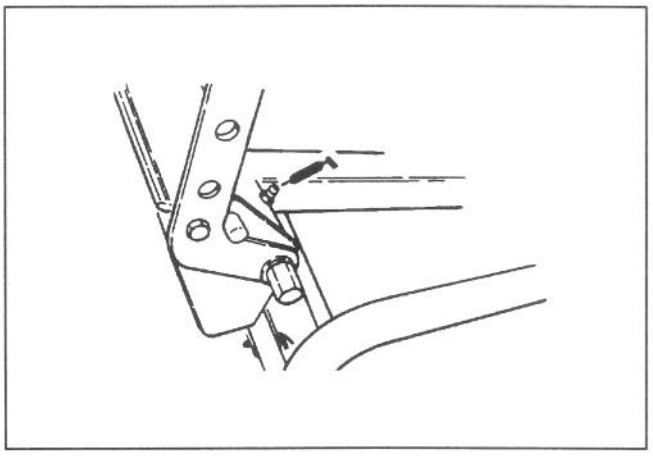

Figuur 23

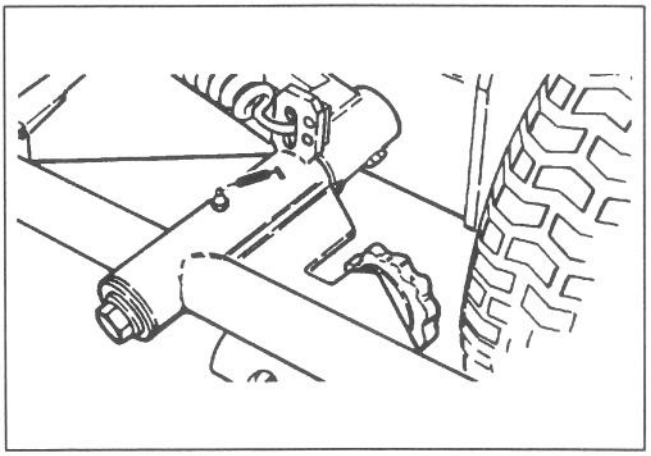

Figuur 24

SMERING

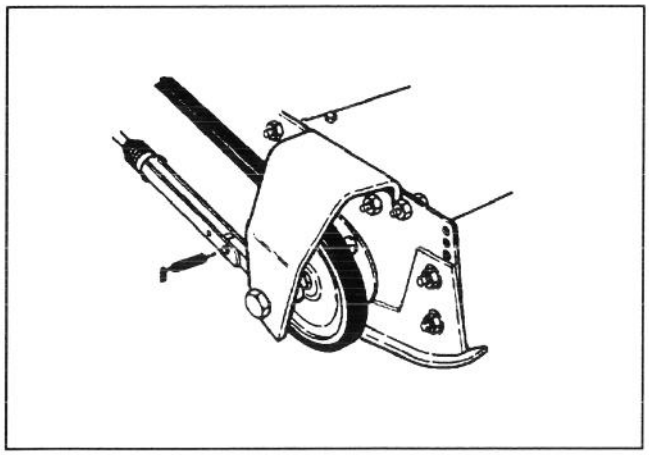

Figuur 25

Tevens sleuven in cilindersteun invetten (fig 26).

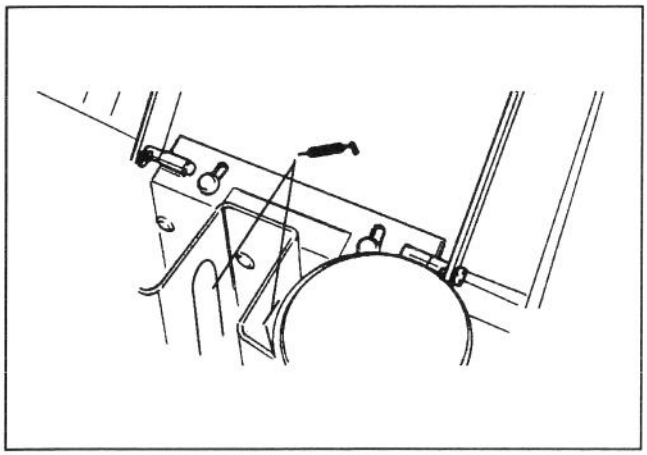

Figuur 26

Smeerpunten op de maaieenheid zijn als volgt: knop van éénknopsafstelling (2) (fig 27), kooiflenslager (2) en voor- en achterrollen (fig 28).

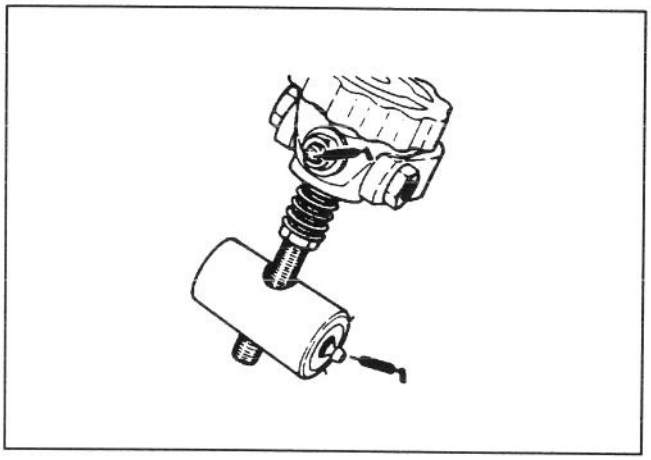

Figuur 27

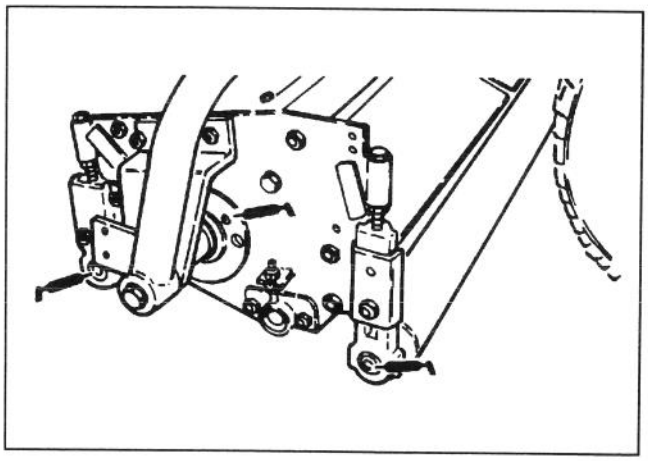

Figuur 28

ONDERHOUD

⚠ VOORZICHTIG

Alvorens onderhoud of afstellingen aan de machine uit te voeren, motor stoppen en sleutel uit contact nemen.

AFNEMEN VAN MOTORKAP (Fig. 29)

De motorkap kan eenvoudig verwijderd worden om onderhoudswerk in de motorruimte te vergemakkelijken.

1. Motorkap ontgrendelen en omhoog zetten.

2. Eén van de splitpennen verwijderen waarmee het draaipunt van de motorkap op de montagebeugels bevestigd is.

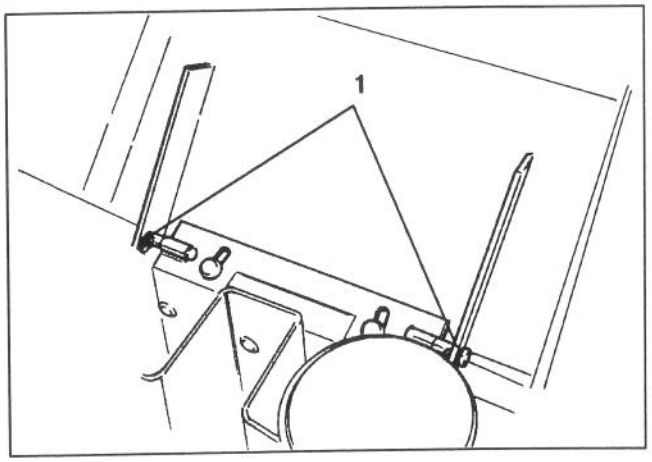

Figuur 29

1. Splitpennen

3. Motorkap naar één kant schuiven, de andere kant opheffen en hem uit de beugels trekken.

4. Terugzetten van de motorkap gebeurt in omgekeerde volgorde.

ALGEMEEN ONDERHOUD VAN LUCHTFILTER

1. Luchtfilter en slang periodiek onderzoeken om motor maximaal te beschermen en maximum levensduur te verzekeren.

2. Luchtfilterhuis controleren op deuken en andere beschadigingen die mogelijk luchtlekkage kunnen veroorzaken. Een eventueel beschadigd luchtfilterhuis vervangen.

3. Controleren dat er geen lek tussen de stofkom en het luchtfilterhuis zit.

ONDERHOUD VAN STOFKOM EN KEERSCHOT (Fig. 30–31)

Stofkom en rubber keerschot eenmaal per week of elke 50 bedrijfsuren controleren. Bij uiterst stoffige en vuile werkomstandigheden is dagelijkse of zelfs nog vakere controle vereist. Nooit het stof tot minder dan 2,5cm van het rubber keerschot laten opbouwen.

1. Duimschroef losdraaien tot stofkom verwijderd is. Stofkom en keerschot van elkaar afnemen.

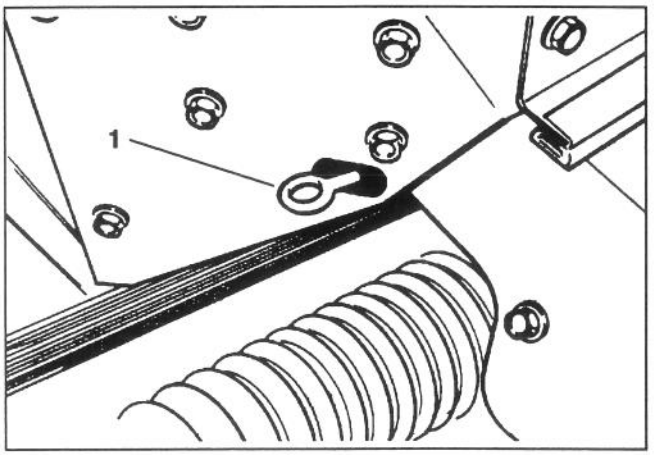

Figuur 30

1. Luchtfilterduimschroef

2. Stof uit stofkom verwijderen. Na kom en keerschot gereinigd te hebben, beide delen monteren en inbouwen.

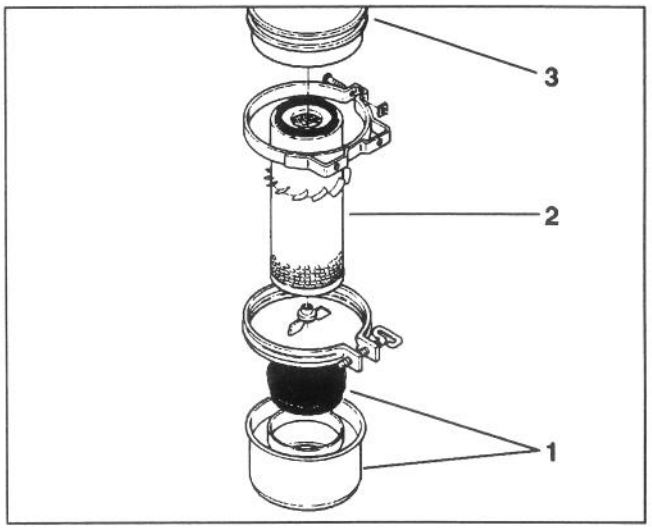

Figuur 31

1. Stofkom en keerschot
2. Filterelement
3. Luchtfilterhuis

ONDERHOUD VAN LUCHTFILTER (Fig. 31)

Onderhoud van luchtfilter elke 400 uur uitvoeren, of vaker in uiterst stoffige of vuile omstandigheden door het te wassen of met behulp van perslucht. Na elke vier reinigingsbeurten het element vervangen (1.600 uur) of eenmaal per jaar, welke van de twee het eerst plaatsvindt.

1. Stofkom uitbouwen en servicen, zie *Onderhoud van stofkom en keerschot*.

2. Vleugelmoer met pakking verwijderen en filterelement uit luchtfilterhuis schuiven.

3. Element reinigen door het te wassen in reinigingsmiddel (TORO Ond. Nr. 27- 7920) en water, of door het vuil met perslucht uit het filter te blazen.

Opm: Perslucht wordt aanbevolen wanneer het element onmiddellijk na de onderhoudsbeurt weer gebruikt moet worden, omdat een gewassen element vóór gebruik gedroogd moet worden. Wassen van het element verwijdert het vuil echter beter dan het vuil met perslucht uitblazen. Echter niet vergeten dat wanneer roet van de uitlaat in de filterporiën zit, het element gewassen moet worden.

Wasmethode

BELANGRIJK: De kunststof lamellen niet verwijderen omdat bij wassen de stof van onder de lamellen verwijderd wordt.

A. Een oplossing van filterreinigingsmiddel en water aanmaken, dan het filterelement ongeveer 15 minuten laten weken. Volledige inlichtingen vindt men op de reinigingsmiddeldoos.

B. Na het filter 15 minuten geweekt te hebben, dit met helder water spoelen. Maximum waterdruk mag niet meer dan 40 psi bedragen om beschadiging van het filterelement te voorkomen.

C. Filterelement met behulp van warme, stromende lucht (71°C max) drogen, of het element in de lucht laten drogen. Geen perslucht of een gloeilamp gebruiken om het filterelement te drogen daar dit hierdoor beschadigd kan worden.

Persluchtmethode

BELANGRIJK: De kunststof lamellen niet verwijderen omdat terugblazen met perslucht stof van onder de lamellen verwijdert.

A. Perslucht van binnen naar buiten door het droge filterelement blazen. Geen hogere druk dan 100 psi gebruiken om het element niet te beschadigen.

B. Het luchtslangmondstuk tenminste 2,5cm van het gevouwen papier vandaan houden en het mondstuk op en neer bewegen terwijl men het filterelement ronddraait. Het element inspecteren wanneer stof en vuil verwijderd zijn. Zie: *Inspecteren van het filterelement*.

4. De binnenzijde van het luchtfilterhuis met een vochtige doek afvegen om ongewenst stof te verwijderen. Filter in huis schuiven en met de vleugelmoer en pakking op zijn plaats bevestigen.

5. Stofkom en keerschot weer monteren. De duimschroef achter het filterhuis zetten en stevig aantrekken.

INSPECTEREN VAN HET FILTERELEMENT

1. Helder licht binnenin het filter plaatsen.

2. Filter langzaam ronddraaien en controleren op reinheid, breuk, gaten en scheuren. Een defect filterelement moet vervangen worden.

3. Lamellen, pakking en gaas op beschadiging controleren. Als beschadiging geconstateerd wordt, filter vervangen.

ONDERHOUD

REINIGEN VAN RADIATOR EN GRILLE (Fig. 32)

Om oververhitting van het systeem te voorkomen, moeten de radiatorgrille, radiator en oliekoeler schoon gehouden worden. Grille, radiator en oliekoeler dagelijks controleren en eventueel rommel en vuil van deze delen verwijderen. Onder stoffige en vuile omstandigheden deze delen vaker reinigen.

1. Radiatorgrille verwijderen.

2. Vanaf de ventilatorzijde van de radiator, deze ofwel met een slang schoonspoelen of met persslucht uitblazen.

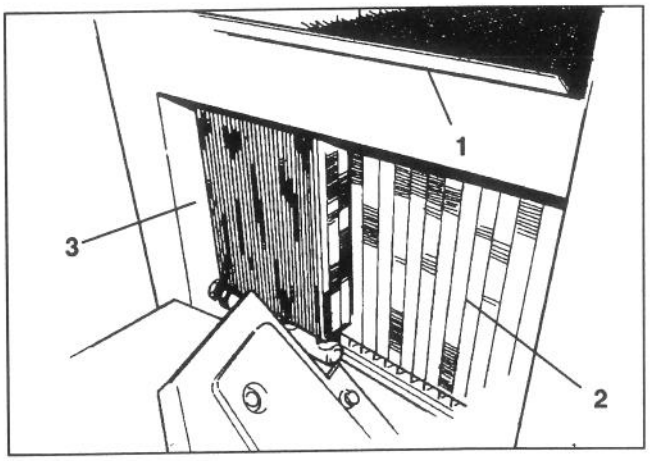

Figuur 32

1. Radiatorgrille
2. Radiator
3. Oliekoeler

3. De oliekoeler grondig reinigen en eventuele andere rommel die zich rond de delen verzameld heeft verwijderen.

4. Grille reinigen en weer monteren.

VERVERSEN VAN MOTOROLIE EN VERVANGEN VAN OLIEFILTER

Olie en oliefilter verversen resp. vervangen na de eerste 20 bedrijfsuren en daarna de olie elke 50 uur verversen en het oliefilter elke 100 uur vervangen.

1. Motorolieaftapplug onderaan, achter op carter uitnemen en olie in lekbak laten lopen. Wanneer de olie stopt, aftapplug terugzetten.

2. Motoroliefilter achter op de motor verwijderen. Nieuwe filterdichting licht met olie insmeren alvorens dit op te schroeven. NIET TE STRAK AANTREKKEN.

3. Carter met olie vullen, zie *Controleren van carterolie*.

VERVERSEN VAN HYDRAULIEKSYSTEEMVLOEISTOF EN VERVANGEN VAN FILTER (Fig. 33–34)

Het hydraulieksysteemfilter moet na de eerste 5 bedrijfsuren vervangen worden, en daarna elke 250 bedrijfsuren of jaarlijks, welk van de twee het eerste plaatsvindt. Een origineel TORO oliefilter voor vervanging gebruiken. De hydrauliekvloeistof moet elke 500 bedrijfsuren of jaarlijks ververst worden, welk van de twee het eerste plaatsvindt.

1. Machine op vlakke grond parkeren, maaieenheid omlaag zetten, parkeerrem bedienen en motor uitschakelen.

2. Als alleen maar het filter vervangen moet worden, reservoirdop afnemen en reservoirplug (fig 33) inzetten om uitlaat te blokkeren.

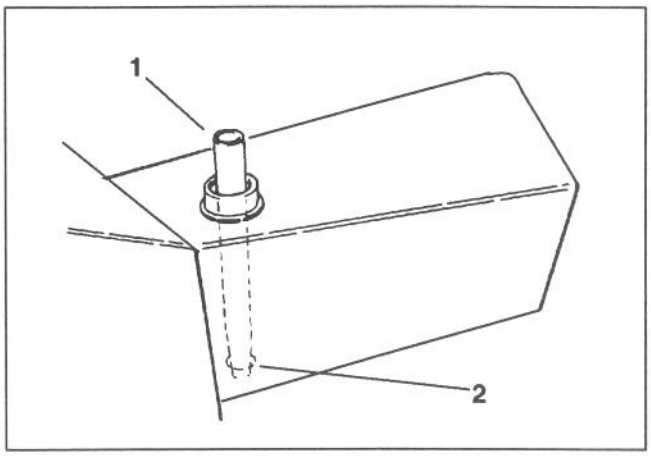

Figuur 33

1. Reservoirplug
2. Reservoiruitlaat

Hierdoor blijft de meeste vloeistof in het reservoir zitten wanneer het filter verwijderd wordt.

3. Omgeving van hydrauliekoliefilter reinigen. Filter van onder uit filterhuis nemen en olie in een lekbak laten lopen. Een bodemtype filtersleutel gebruiken.

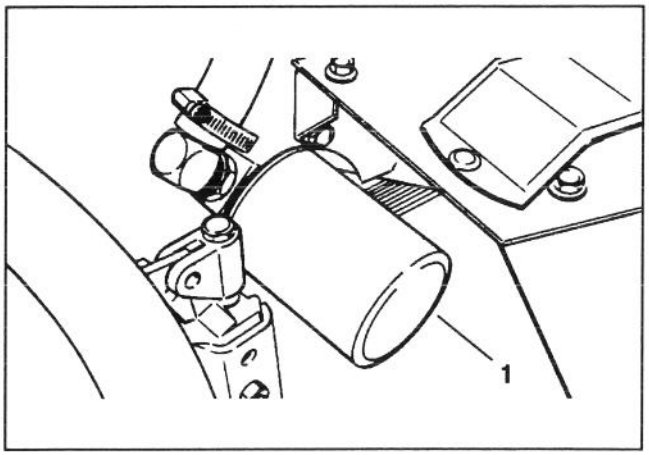

Figuur 34

1. Hydrauliekoliefilter

4. Een dun laagje olie op filterpakking aanbrengen. Filter met de hand installeren tot pakking de montagekop raakt, dan het filter nog 3/4 slag verder aantrekken.

5. Het reservoir tot het juiste peil vullen, zie *Controleren van vloeistof in hydraulieksysteem*.

6. Alle bedieningsorganen in de vrij- of ontkoppelstand zetten en motor starten. Motor op laagst mogelijk toerental laten lopen om systeem te ontluchten.

7. Motor laten lopen tot hefcilinder uitgeschoven en ingetrokken kan worden en wielen vooruit en achteruit kunnen lopen.

8. Motor stoppen en oliepeil in reservoir controleren; eventueel olie bijvullen.

9. Alle aansluitingen op lekkage controleren.

VERVANGEN VAN BRANDSTOFFILTER
(Fig. 35)

Brandstoffilterkom dagelijks op water of andere vervuiling controleren. Als water of andere vervuiling aanwezig is, moet dit verwijderd worden alvorens met de machine te gaan werken.

1. De brandstofkraan boven het filter sluiten.

2. De moer waarmee de kom aan de filterkop bevestigd is, losschroeven. Water of andere vervuiling uit de kom verwijderen.

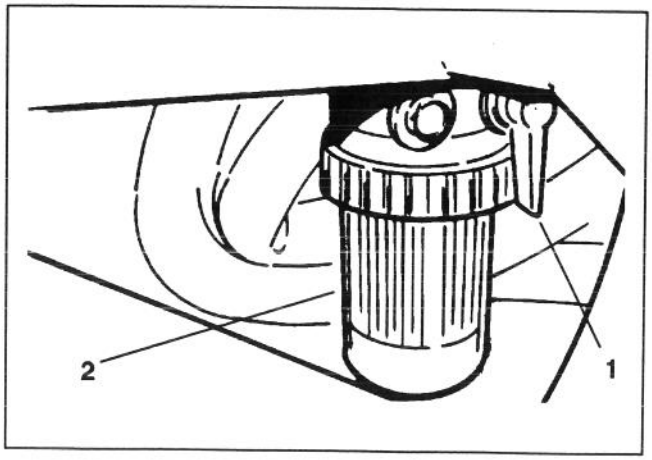

Figuur 35

1. Brandstofkraan *2. Brandstoffilter*

3. Brandstoffilter verwijderen en inspecteren. Vervangen als het vuil is.

⚠ GEVAARLIJK

Omdat dieselbrandstof brandbaar is, voorzichtigheid in acht nemen bij opslag of hanteren hiervan.

- **Niet roken tijdens vullen van de brandstoftank.**
- **Brandstoftank niet vullen terwijl de motor loopt of wanneer de machine zich in een gesloten ruimte bevindt.**
- **Brandstoftank altijd buiten vullen en eventueel gemorste dieselbrandstof opnemen alvorens de motor te starten.**
- **Brandstof in een schone, op veiligheid goedgekeurde bus opslaan en de dop gesloten houden.**
- **Dieselbrandstof alleen voor de motor gebruiken, niet voor andere doeleinden.**

4. Kom weer op filterkop monteren. Zorgen dat de O-ring juist tussen de kom- montagemoer en de filterkop geplaatst wordt.

5. Brandstofkraan boven het filter openen.

6. Ontluchtingsschroef op de filterhouder openen zodat de kom weer met brandstof gevuld kan worden. Ontluchtingsschroef sluiten.

AFSTELLEN VAN TRANSMISSIE NEUTRAALSTAND (Fig. 36–37)

Als de machine "kruipt" wanneer de tractiepedaal op vrij staat, moet het bladveersamenstel bijgesteld worden.

1. Blokken onder het frame van de machine zetten zodat één van de voorwielen van de grond af staat. De keuzeschakelaar op 2-wiel aandrijving zetten.

2. Om bij het bladveersamenstel te kunnen komen, de vier (4) bevestigingsschroeven van het rechterspatbord op het frame verwijderen en het spatbord afnemen.

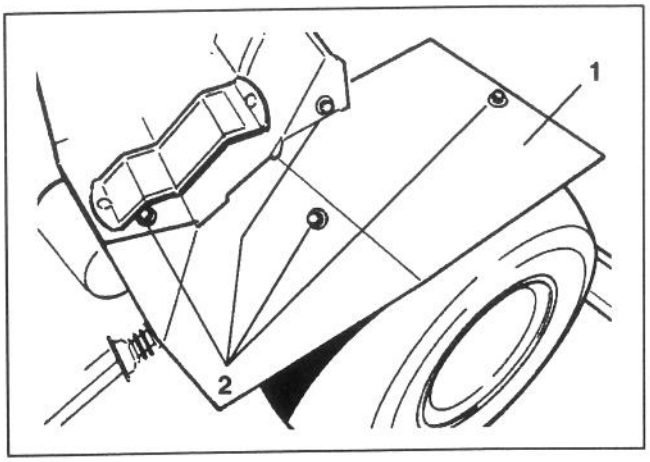

Figuur 36

1. ***Rechterspatbord***
2. ***Spatbordbevestigingsschroeven***

3. Motor starten, handgas op SLOW zetten en het voorwiel dat van de grond af staat controleren; dit mag niet draaien. Als het wiel vooruit draait, de bouten loszetten en de onderkant van de pompplaat voorzichtig linksom tikken. Als daarentegen het wiel achteruit draait, de pompplaat rechtsom tikken. Wanneer het wiel met ronddraaien ophoudt, de bouten die de pompplaat tegen de zijkant van de pomp vasthouden, weer aantrekken. De instelling controleren met handgas op SLOW en FAST.

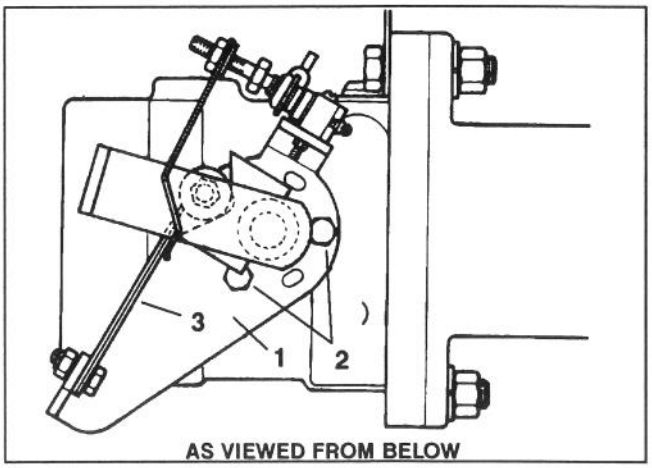

Figuur 37

1. ***Pompplaat***
2. ***Bouten***
3. ***Bladveren***

4. Als het wiel doorgaat met draaien, het volgende controleren:

A. Kogellager los of versleten.

B. Plunjer op veiligheidsschakelaar klemt.

C. Losse of ontbrekende bevestigingen.

D. Versleten bevestigingen.

E. Pomphendel los op de bedienas (Herstellen door Loctite 271 of 601 op as aan te brengen).

F. Zwakke of beschadigde bladveren. Vervangen.

G. Storing aan intern pompdeel.

SNAARAFSTELLINGEN

Controleren dat de snaren juist gespannen zijn om te verzekeren dat de machine juist functioneert en onnodige slijtage te voorkomen. Alle snaren in het midden tussen de poelies controleren. Op nieuwe snaren de spanning na 8 bedrijfsuren controleren.

Hydrauliekpompsnaar (fig 38)

1. Moer op de stelstang aantrekken (fig 38) tot de gewenste snaarspanning bereikt is.

Opm.: Snaar spannen om slippen te voorkomen (piepen onder belasting), maar niet te strak spannen.

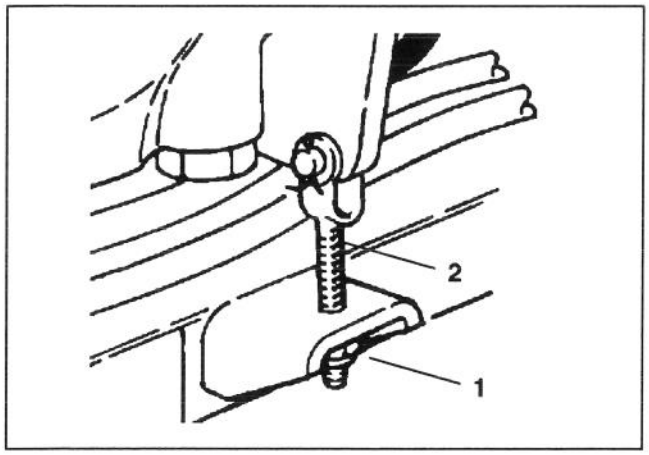

Figuur 38

1. Moer *2. Stelstang*

Snaar van motor/koppeling naar tussenas

1. Controleren dat de spanpoeliebeugel en de snaarspanner vrij kunnen bewegen.

2. Moer op de snaarspanner (linkerzijde van motor) bijstellen om veer tot een lengte van 19mm samen te drukken.

Maaieenheid drijfsnaren (fig 39)

1. De drijfsnaren van de maaieenheid mogen maximaal 32mm ingedrukt kunnen worden onder een belasting van 4,5kg.

2. Contramoer op vooreinde van snaarspanstang loszetten. Stang draaien om hem langer of korter te maken tot gewenste lengte bereikt is. Contramoer weer vastdraaien.

3. Om snaar naar maaieenheden te ontspannen, komhouder naar achteren duwen en juk omlaag scharnieren.

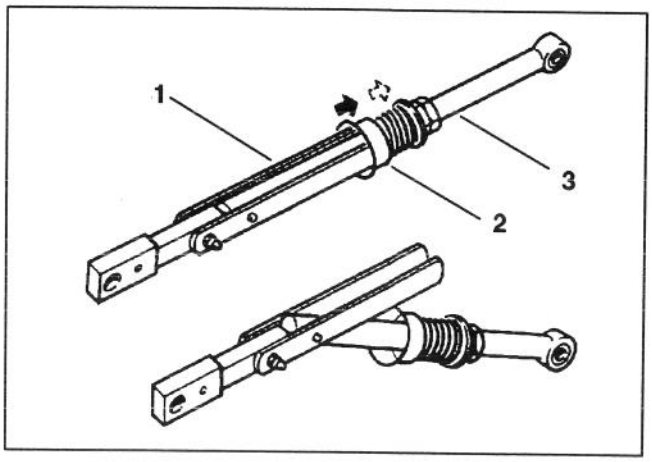

Figuur 39

1. Snaarspanstang
2. Snaarspanstangkomhouder
3. Contramoer

Waterpompsnaar

De waterpompsnaar mag onder een belasting van 1,5 kg maximaal 25mm ingedrukt worden.

1. Rechts van motor, bevestigingsbout van waterpompspanpoelie op stelbeugel loszetten.

2. Snaar op juiste spanning zetten en bout weer aantrekken.

Dynamo-/ventilatorsnaar

De dynamo-/ventilatorsnaar mag onder een belasting van 0,45 kg maximaal 25mm ingedrukt worden.

1. Bevestigingsbout van dynamo op motor en bevestigingsbout van dynamo op stelbeugel loszetten.

2. Snaar op juiste spanning afstellen en bouten aantrekken.

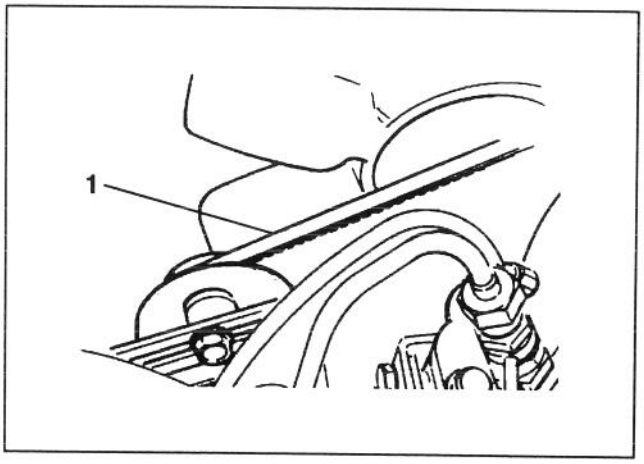

Figuur 40

1. Dynamo-/ventilatorsnaar

ONDERHOUD

AFSTELLEN VAN STUURAANSLAGEN (Fig. 41)

Om de draaicirkel van de machine te vergroten of verkleinen, kunnen de stuuraanslagschroeven versteld worden.

1. Borgmoeren waarmee aanslagschroeven op lippen van stuurkwadrant bevestigd zijn, loszetten.

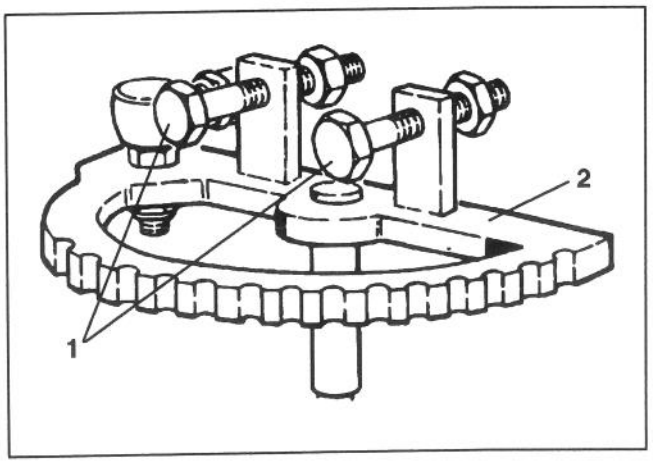

Figuur 41

1. Aanslagschroeven *2. Stuurkwadrant*

2. Aanslagschroeven in- of uitschroeven tot gewenste draaicirkel bereikt is.

3. Instelling controleren en borgmoeren weer aantrekken.

AFSTELLEN VAN TRACTIEPEDAAL (Fig. 42)

Als tractiepedaal tegen voetsteun stoot wanneer hij geheel naar voren geduwd is of wanneer maximale snelheid vooruit niet bereikt kan worden, moet de tractiepedaaloverbrenging bijgesteld worden.

1. Om tractiestang te bereiken, de vier (4) bevestigingsschroeven van het rechterspatbord (fig. 36) op het frame verwijderen en spatbord afnemen.

2. Contramoeren aan elk einde van tractiestang loszetten.

3. Stang draaien tot pedaal voldoende speling heeft of gewenste tractiesnelheid bereikt is.

4. Contramoeren weer aantrekken.

5. De aanslag voor achteruit rijden (onder pedaal) kan voor langzamer rijden afgesteld worden. Snelheden hoger dan 4,8km/u worden niet aanbevolen.

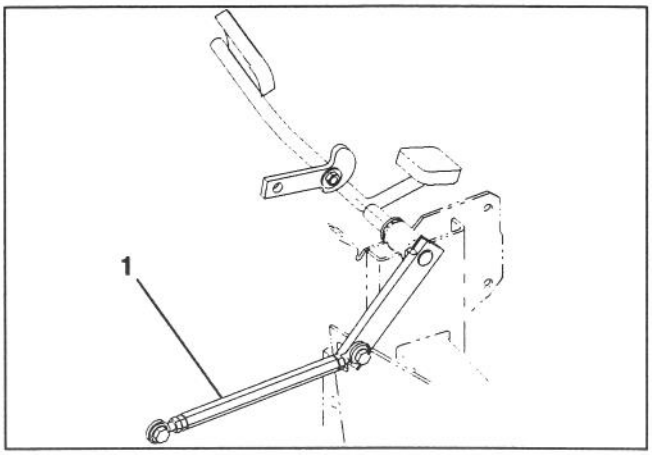

Figuur 42

1. Tractiestang

AFSTELLEN VAN HANDREM (Fig. 43)

1. Beide voorwielen afnemen.

2. Controleren dat rem op OFF staat.

3. Contramoer op gaffel loszetten. Splitpen waarmee bovenkant van gaffel op bovenste remhefboom bevestigd is, verwijderen. Gaffel één slag tegelijk draaien om afstand tussen hefbomen te verminderen.

4. Gaffel weer op bovenste remhefboom bevestigen en contramoer aantrekken. Zelfde procedure aan andere zijde van machine uitvoeren.

5. Werking van rem controleren en eventueel bijstellen.

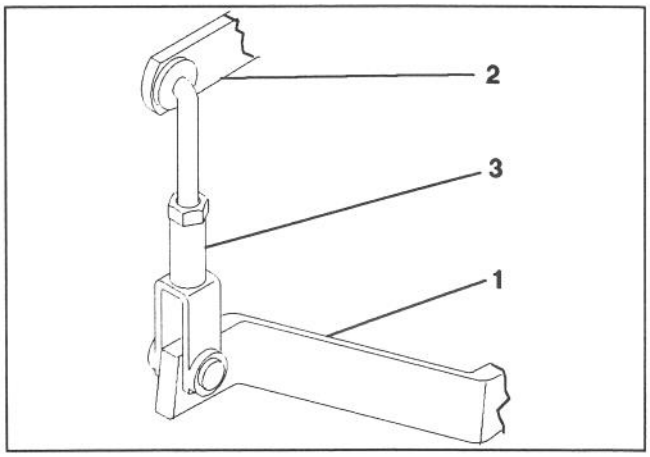

Figuur 43

1. Onderste remhefboom *3. Gaffel*
2. Bovenste remhefboom

6. Na elke remafstelling, tractor op lage snelheid laten rijden (1,5km/u of minder) en controleren dat de remmen beide wielen even sterk afremmen. Eventueel bijstellen.

AFSTELLEN VAN MOTORKAPGRENDEL (Fig. 44)

1. Voor afstellen van motorkapgrendel, de bevestigingsmoeren van de grendel op de kap loszetten en de grendel zoals vereist verstellen.

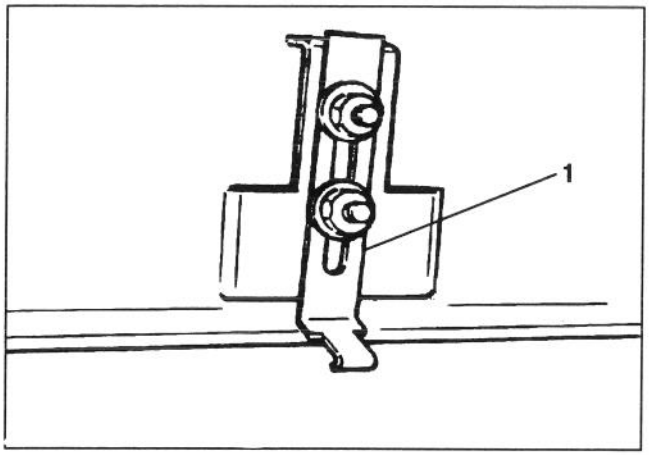

Figuur 44

1. Motorkapgrendel

ONDERHOUD VAN ACCU

1. Zuurpeil van accu moet op juiste hoogte gehandhaafd worden en de bovenkant van de accu moet altijd schoon gehouden worden. Als de machine gestald wordt op een plaats waar de temperatuur uiterst hoog kan oplopen, zal de accu sneller ontladen dan wanneer de machine gestald wordt op een koele plaats.

⚠ VOORZICHTIG

- **Bij werken met accuzuur, veiligheidsbril en rubber handschoenen dragen.**
- **Accu in een goed geventileerde ruimte opladen, zodat de tijdens het laden ontwikkelde gassen afgevoerd worden.**
- **Omdat de gassen explosief zijn, open vuur of electrische vonken uit de nabijheid van de accu houden; niet roken.**
- **Inademen van de gassen kan misselijkheid veroorzaken.**
- **Alvorens de laadkabels op de accupolen aan te sluiten of daarvan los te maken, eerst de stekker van het laadapparaat uit het stopcontact nemen.**

2. Zuurpeil elke 25 bedrijfsuren controleren of, als de machine gestald is, elke 30 dagen.

3. Zuurpeil in de cellen onderhouden met gedemineraliseerd of gedistilleerd water. Niet hoger vullen dan de onderkant van de spleetring in elke cel. Vuldoppen aanbrengen met ontluchtingsgaatje naar achteren wijzend (naar de brandstoftank toe).

4. De bovenkant van de accu schoonhouden door periodiek te wassen met een met ammonia of in een oplossing van dubbelkoolzure soda bevochtigde kwast. Na reinigen, bovenkant met water afspoelen. Tijdens reinigen de vuldoppen niet afnemen.

5. De accukabels moeten strak op de polen zitten om goed electrisch contact te maken.

⚠ WAARSCHUWING

Aansluiten van de kabels op de verkeerde pool kan persoonlijk letsel of beschadiging van de electrische installatie tot gevolg hebben.

6. Bij corrosie van de polen, de kabels losmaken - negatieve (-) eerst - en de klemmen en polen afzonderlijk schoonschrapen. De kabels weer aansluiten positieve (+) eerst - en de polen met vaseline insmeren.

7. Bij losmaken van de accukabels, altijd de massakabel (-) eerst losmaken om mogelijke beschadiging van de draden door kortsluiting te vermijden.

ONDERHOUD

OPSLAG VAN ACCU

Als de machine langer dan 30 dagen gestald wordt, de accu uitbouwen en geheel opladen. Ofwel op de lekbak opslaan of op de machine. Bij opslag op de machine, de kabels losmaken. De accu in een koele atmosfeer opslaan om snel ontladen te voorkomen. Om te voorkomen dat de accu bevriest, controleren dat hij geheel geladen is. Het soortelijk gewicht van een geheel geladen accu is 1,265–1,299.

SLIJPEN VAN DE MAAIEENHEDEN

De maaieenheden kunnen door achteruit draaien van de kooien geslepen worden. De drijfsnaren ontspannen en de bout waarmee de linkerkant van het draagframe op de maaieenheid bevestigd is, verwijderen. Alternatief, de maaieenheden geheel uitbouwen alvorens te slijpen.

Een slijpmachine op de bout aan het linkereinde van de kooias aansluiten door middel van een verlengkoppelstuk en een 9/16 inch dop. Slijpen zoals aangegeven in de TORO handleiding voor slijpen van kooi- en cirkelmaaiers, publicatie Nr. 80–300 PT.

⚠ VOORZICHTIG

Bij slijpen van de kooi voorzichtig te werk gaan, omdat contact met de kooi of andere bewegende delen persoonlijk letsel veroorzaken kan.

⚠ GEVAARLIJK

Onder geen enkele voorwaarde mag een kwast met korte steel gebruikt worden. Steelsamenstel 29–9100 compleet met losse delen is verkrijgbaar bij uw plaatselijke erkende TORO dealer.

IDENTIFICATIE EN BESTELLINGEN

MODEL- EN SERIENUMMER

De maaier heeft twee identificatienummers: een modelnummer en een serienummer. De twee nummers zijn geponst in een plaatje dat achter op de maaier bevestigd is. Bij eventuele correspondentie omtrent de maaier dienen het model- en serienummer vermeld te worden om te verzekeren dat de juiste informatie en reservedelen geleverd worden.

Opm: Geen referentienummer vermelden als men een onderdelencatalogus gebruikt; in dat geval het onderdeelnummer vermelden.

Voor bestellen van onderdelen bij een erkende TORO dealer, de volgende informatie verstrekken:

1. Model- en serienummer van de maaier.

2. Onderdeelnummer, beschrijving en gewenst aantal onderdeel(en).


TORO®