FORM NO. 3320–826 DU

TORO®

MODEL NO. 20183B – 4900001 EN BOVEN

BEDIENINGS-HANDLEIDING

46 CM RECYCLER®
MAAIER

⚠ VEILIGHEIDSINSTRUKTIES

Onjuist gebruik of onderhoud van deze maaier door de bediener of de gebruiker kan lichamelijk letsel tot gevolg hebben. Om de kans op letsel te beperken, dient men zich strikt aan deze veiligheidsinstrukties te houden en te letten op het veiligheidsalarm ⚠. Nalatigheid in deze kan lichamelijk letsel tot gevolg hebben.

WAARSCHUWING: De uitlaatgassen van de motor bevatten koolmonoxide, een reukloos, dodelijk gif. In de staat Californië, U.S.A., is bewezen dat koolmonoxide tot misvorming in pasgeborenen leidt. De motor niet in een gesloten ruimte laten draaien.

VÓÓR INGEBRUIKNEMING

1. Lees deze hendeliding zorgvuldig voordat u de grasmaaimachine in gebruik neemt. Maak uzelf vertrouwd met de bedieningsapparatuur en het juiste gebruik van de maaier. Sta kinderen beneden de 16 jaar nooit toe de machine te bedienen. Sta volwassenen nooit toe de machine te bedienen zonder de juiste bedieningsinstructies.

2. Degene die de machine bedient is ervoor verantwoordelijk dat niemand, vooral kinderen en huisdieren, in de buurt van het te maaien terrein komt. Inspecteer het gebied waar de maaier wordt gebruikt zorgvuldig en verwijder stokjes, stenen, draad en afval. Let tijdens het maaien op vreemde voorwerpen.

3. Draag een lange broek en stevige schoenen. Gebruik de maaier niet met open sandalen of blootsvoets, of met losse kleding en sieraden.

4. Controleer de hoeveelheid brandstof voor het starten van de motor. Vul de brandstoftank niet binnenshuis, bij draaiende motor, of voordat de motor is afgekoeld, d.w.z. enkele minuten na gebruik. Veeg gemorste benzine op voor het starten van de motor.

5. Beschermbakken, kleppen en veiligheidsmechanismen niet verwijderen. Repareer of vervang beschadigde onderdelen, waaronder ook stickers. Controleer voor gebruik steeds alle beveiligingen.

6. Omdat brandstof uiterst brandbaar is, dient er met zorg mee omgesprongen te worden.

- **A.** Gebruik een goedgekeurde vultank.
- **B.** Vul de brandstoftank buitenshuis, **NOOIT BINNENSHUIS EN NOOIT ALS DE MOTOR DRAAIT OF NOG WARM IS.**
- **C.** Draai de dop op de brandstofvultank en brandstoftank en veeg gemorste benzine op voor het starten van de motor.

TIJDENS GEBRUIK

7. Motor binnenshuis niet aanzetten.

8. Zet tijdens het starten van de motor de machine niet op zijn kant. Zet de maaier zo nodig schuin, met het mes van u en bijstanders af gericht.

9. Zorg dat u stevig staat. Houd de bedieningshendel stevig vast en loop gewoon; ren nooit. Gebruik de maaier nooit op nat gras. Maai alleen bij daglicht of bij een goede verlichting.

10. Maai hellingen in de lengte; nooit van beneden naar boven. Wees zeer voorzichtig bij het veranderen van richting op hellingen. Draag op hellingen anti–slipschoenen. Maai niet op zeer steile hellingen.

11. Draag altijd een veiligheidsbril of beschermende oogkleppen tijdens gebruik om de ogen tegen eventuele rondvliegende voorwerpen uit de maaier te beschermen.

12. Nooit met gezicht, handen en voeten in de buurt van de maaikast en het maaimes komen wanneer de motor draait. Het mes kan verwondingen aan handen en voeten veroorzaken.

13. Blijf achter de hendel tot alle bewegende delen stil staan; het mes draait nog enkele sekonden nadat de gashendel op AF is gezet.

14. Als u een vreemd voorwerp heeft geraakt of als de maaier meer dan normaal trilt, de motor afzetten en de verbindingsdraad van de bougie verwijderen. De maaier op beschadigingen nakijken en alle onderdelen repareren, voordat u de machine weer in gebruik neemt. Mochten ooit grote reparaties vereist zijn of indien u assistentie nodig heeft, neem dan contact op met een erkende TORO service dealer.

15. De motor afzetten en wachten tot alle bewegende onderdelen stilstaan voordat u de maaihoogte afstelt.

16. Zorg dat het mes stilstaat voordat u de machine buiten het gazon rijdt.

17. Motor afzetten voordat u weggaat –achter de hendel. De verbindingsdraad van de bougie losmaken als u de maaier onbewaakt achterlaat.

DUTCH

©The Toro Company–1993
All Rights Reserved

⚠ VEILIGHEIDSAANWIJZINGEN

18. De motor niet aanraken tijdens het draaien of kort nadat deze is afgezet, omdat de motor warm genoeg is om verbrandingen te veroorzaken.

19. Als u de machine moet optillen om hem te vervoeren, de motor afzetten en achter de hendel blijven staan tot alle bewegende onderdelen stilstaan.

ONDERHOUD

20. Alleen die onderhoudsinstrukties verrichten, die in deze hendeliding zijn beschreven. Mochten ooit grote reparaties vereist zijn of indien u assistentie nodig heeft, neem dan contact op met een erkende TORO service dealer.

21. De motor afzetten en de hoogspanningsdraad van de bougie verwijderen, voordat de maaier wordt gereinigd, gecontroleerd voor een onderhoudsbeurt of bijstelling. Houd de draad uit de buurt van de bougie om onbedoeld starten te voorkomen.

22. Controleer de machine regelmatig en ga na of alle moeren, bouten en schroeven vast aangedraaid zijn. Zorg ervoor dat de bout op het mes zeer stevig is aangedraaid (tot 68 N·m).

23. Als u onderhoud aan het mes uitvoert, het gedeelte over het onderhoud van het mes raadplegen voor de juiste installatie– en onderhoudsprocedures.

24. Zorg dat de motor vrij is van teveel smeervetten, gras, bladeren en vuilophopingen om brandgevaar te verminderen.

25. Laat de motor niet te snel draaien door de afstellingen te wijzigen.

26. Laat de motor afkoelen voordat u de maaier opbergt in een gesloten ruimte. Berg de maaier niet op naast een open vuur of op een plaats waar benzinedampen door een vonk kunnen ontbranden.

27. Tijdens de fabrikage beantwoordde de grasmaaier aan de veiligheidsnormen die op roterende maaiers van toepassing zijn. Om optimaal functioneren en een voortdurende veiligheidsgarantie van de maaier te verzekeren, alleen TORO reserve–onderdelen en toebehoren gebruiken. Door andere fabrikanten vervaardlgde reserveonderdelen en toebehoren beantwoorden wellicht niet aan de veiligheidsnormen, wat gevaar zou kunnen opleveren.

⚠ VERKLARING VAN DE SYMBOLEN



Veiligheidsalarm



Handen en voeten uit de buurt van het draaiende mes houden



Lees de bedieningshandleiding zorgvuldig



Motor afzetten voordat u weggaat



Beschermkappen niet verwijderen



Toeschouwers van het werkterrein



Steek uw handen of voeten niet in de afvoertunnel



Choke open



Contactschakelaar uit



Snel



Langzaam

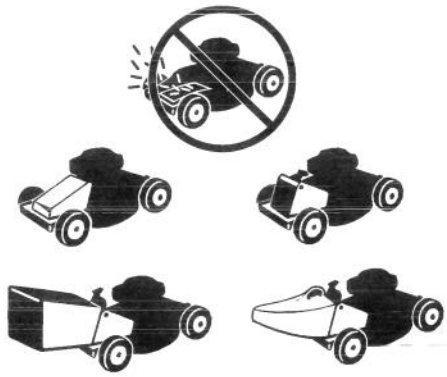

Gebruik de maaier nooit zonder dat het deksel en de afsluiter van de afvoerkoker, de grasstang of het zijafvoerstuk bevestigd zijn

INHOUD

	Pagina
Monteringsaanwijzingen	3
Vóór ingebruikneming	4
Tips voor Recycleren	5
Bedieningsinstrukties	6
Onderhoud	7
Onderhoud van het luchtfilter	7
Vervangen van de bougie	7
Aftappen van benzine	8
Verversen van carterolie	8
Afstellen gasklep	8
Controleren/verwijderen/slijpen mes	9
Smering	9
Schoonmaken maaikast	10
Opbergen maaier	10
Identificatie produkt	11
Toro Service hulp	11

MONTERINGSAANWIJZINGEN

INSTALLEREN VAN DE HANDGREEP

NB: Bepaal de linker– en rechterkant van de maaier door op de normale plaats van de gebruiker te gaan staan.

1. ONDERSTE HANDGREEP—Duw de doorvoerbussen door de onderste gaten op de onderste handgreep (Afb. 1).

2. Duw de uiteinden van de onderste handgreep samen en installeer deze op de draaipennen (Afb. 1).

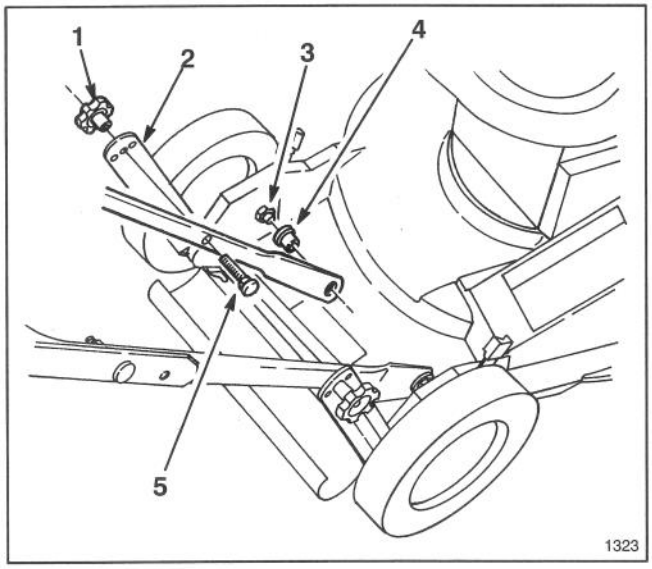

Afbeelding 1

1. **Knop**
2. **Handgreepvergrendeling**
3. **Draaipen**
4. **Doorvoerbus**
5. **Slotbout**

3. Plaats de handgreepvergrendeling (Afb. 1) zó dat de gaten in de vergrendeling op één lijn liggen met de gaten in de handgreep.

4. Steek de slotbouten door de gaten in de handgreep en de hendelvergrendeling. Installeer de knoppen op de buitenkant van de handgreep en maak deze stevig vast (Afb. 1).

NB: De gebruiker kan de hoogte van de handgreep naar wens aanpassen door de handgreepbouten en knoppen in een van de drie gaten op de hendelvergrendeling te plaatsen.

5. BOVENSTE HANDGREEP (Afb. 2)—Bevestig de bovenste en onderste handgrepen met bouten en moeren. Plaats de moeren op de binnenkant van de handgreep.

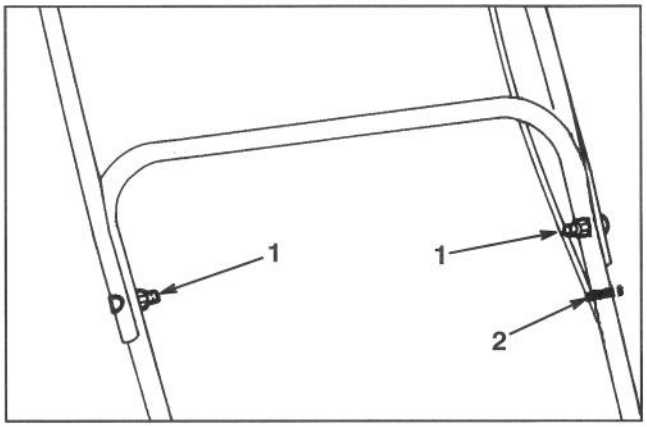

Afbeelding 2

1. **Bouten en moeren van de handgreep**
2. **Kabelbandje**

6. Zorg ervoor dat de bedieningskabel op de achterkant van de handgrepen zit. Maak de bedieningskabel met een kabelbandje aan de handgreep vast (Afb. 2).

INSTALLEREN VAN HET STARTTOUWTJE

1. Haal het touwtje van de repeteerstarter door een geleider op de handgreep (Afb. 3).

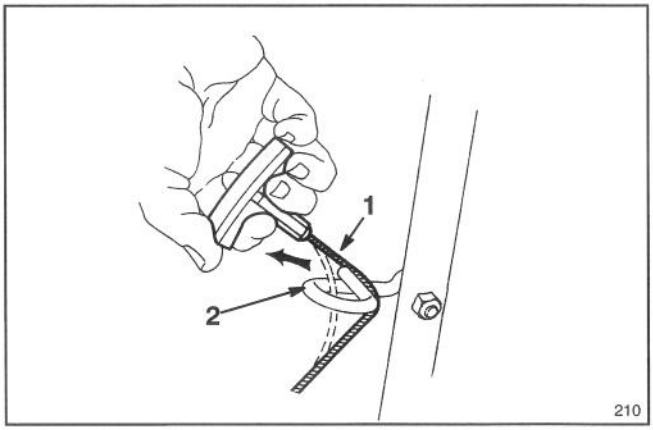

Afbeelding 3

1. **Touwtje van repeteerstarter**
2. **Geleider voor touwtje**

VÓÓR INGEBRUIKNEMING

HET CARTER MET OLIE VULLEN

In het begin moet het carter met 0,6 L SAE 30 olie gevuld worden. Als SAE 30 niet beschikbaar is, mag 10W–30 olie worden gebruikt. U kunt elke kwaliteit olie gebruiken met de "service–classificatie" SF, SG of SH van het American Petroleum Institute (API).

Vóór gebruik, zorgen dat het oliepeil tussen "ADD" en "FULL" ligt (Afb. 4). Vul olie bij wanneer het peil te laag is.

1. Zet de maaier op een effen oppervlak en verwijder de olie rondom de oliepeilstok (Afb. 4).

2. Verwijder de oliepeilstok door de dop een kwartslag naar links te draaien.

3. Veeg de oliepeilstok af en steek hem weer in het vulgat. Draai de dop een kwartslag naar rechts. Verwijder daarna de oliepeilstok weer en controleer het oliepeil (Afb. 4). **INDIEN HET PEIL TE LAAG IS, OLIE BIJVULLEN TOT AAN DE VULLIJN OP DE OLIEPEILSTOK. VUL NIET BOVEN DE VULLIJN OMDAT DE MOTOR BIJ HET STARTEN ZOU KUNNEN BESCHADIGEN. LANGZAAM BIJVULLEN.**

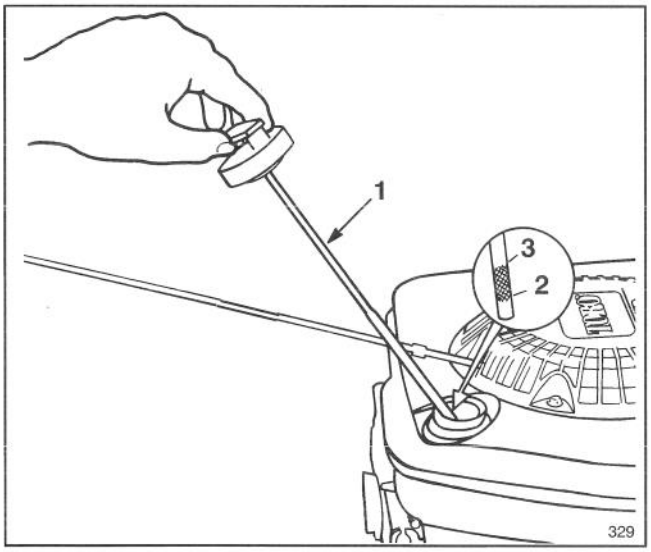

Afbeelding 4

1. Oliepeilstok 2. "ADD" lijn 3. "FULL" lijn

4. Steek de oliepeilstok in het vulgat en draai de dop een kwartslag naar rechts om het carter weer af te sluiten .

NB: Controleer het oliepeil telkens nadat u de maaier hebt gebruikt of na 5 bedrijfsuren. Ververs de olie in het begin na twee bedrijfsuren; daarna elke 25 bedrijfsuren. De olie dient vaker ververst te worden bij stoffige of vuile omstandigheden.

TANKEN

⚠ WAARSCHUWING

- **Onder bepaalde omstandigheden is benzine buitengewoon brandbaar en uiterst explosief.**
- **Een door benzine veroorzaakte brand of explosie kan tot brandwonden voor u of anderen of tot eigendomschade leiden.**
- **Gebruik een trechter en vul de benzinetank buiten op een open plek, wanneer de motor koud is. Veeg gemorste benzine op.**
- **Doe de benzinetank nooit volledig vol. Vul de tank tot ca. 6 à 13 mm van de onderkant van de vulnek. Deze ruimte wordt gevuld als de benzine bij verhitting uitzet.**
- **Rook nooit waneer u benzine hanteert en blijf weg bij open vuur of vonken die benzinedampen kunnen doen ontbranden.**
- **Bewaar benzine in een goedgekeurd blik buiten bereik van kinderen.**
- **Houd benzine nooit langer dan 30 dagen in voorraad.**

NB: Toro Company raadt ten zeerste aan dat men in Toro produkten die door een benzinemotor worden aangedreven, schone, LOODVRIJE benzine met een normaal octaangehalte gebruikt. Loodvrije benzine brandt schoner, verlengt de levensduur van de motor en vergemakkelijkt het starten, omdat neerslag in de verbrandingskamer wordt beperkt. Loodhoudende benzine kan gebruikt worden als geen loodvrije benzine verkrijgbaar is.

1. Maak de tank rond de dop schoon en verwijder de dop van de tank. Vul de tank met loodvrije benzine tot ongeveer 6-13 mm van de rand.

2. Doe de dop weer op de brandstoftank en veeg gemorste benzine op.

Toro beveelt ook het regelmatige gebruik van de "Toro Stabilizer/Conditioner" aan in alle op benzine lopende Toro–produkten zowel tijdens het hoogseizoen als bij opslag. De stabilisator/conditioner reinigt de motor terwijl hij loopt en voorkomt de vorming van een harsachtige neerslag gedurende opslag.

BELANGRIJK: Vermeng de benzine niet met olie. Gebruik nooit methanol, methanolhoudende benzine, gasohol die meer dan 10% ethanol bevat, superbenzine of witte benzine omdat dit beschadiging van het brandstofsysteem kan veroorzaken. GEBRUIK GEEN ANDERE BRANDSTOFADDITIEVEN DAN DE SPECIAAL VOOR BRANDSTOFSTABILISATIE TIJDENS OPSLAG VERVAARDIGDE STOFFEN ZOALS DE "STABILIZER/CONDITIONER" VAN TORO OF EEN DERGELIJK PRODUKT. DEZE STABILISATOR/ CONDITIONER IS GEBASEERD OP EEN AARDOLIEDESTILLAAT. TORO RAADT HET GEBRUIK VAN STABILISATOREN OP ALCOHOLBASIS ZOALS ETHANOL, METHANOL OF ISOPROPYL AF.

TIPS VOOR RECYCLEREN

ALGEMENE TIPS

Volg deze aanwijzingen bij het maaien van gras of het fijnmaken van bladeren voor optimale maairesultaten en het mooiste gazon:

- Houd het **mes scherp** gedurende het hele maaiseizoen. Vijl regelmatig de bramen op het mes weg.
- **Werk alleen met droog gras of bladeren.** Nat gras en bladeren laten plukken achter op de grond waardoor de maaier verstopt raakt en de motor afslaat. Ze zijn ook glibberig en kunnen u doen uitglijden en vallen.

⚠ WAARSCHUWING

- **Op nat gras kunt u uitglijden en in contact komen met het maaimes.**
- **Hierdoor kunt u ernstig verwond raken.**
- **Maai daarom alleen onder droge omstandigheden.**

- Stel de motor in op het hoogste toerental. Het grootste vermogen levert het beste maairesultaat op.
- Verwijder na elke maaibeurt het maaisel van gras en bladeren van de onderkant van de maaier.
- Houd de motor in goede bedrijfsconditie. Herhaaldelijk maaien vergt meer vermogen.
- Vervang het filter vaker. Herhaaldelijk maaien doet meer maaisel en stof opwaaien waardoor het luchtfilter verstopt raakt en de motorprestatie vermindert.

MAAIEN VAN GRAS

- In de loop van het jaar groeit gras niet altijd even snel. Wanneer het 's zomers heet is, is het over het algemeen aan te raden het gras te maaien op maaihoogte C, D of E. Slechts ongeveer 1/3 van de lengte van het gras moet worden afgemaaid. Afgeraden wordt om onder de C–hoogte te maaien, tenzij er weinig gras is of het laat in de herfst is en het gras langzamer groeit.
- Wanneer u gras maait dat meer dan 15 cm hoog staat, maait u waarschijnlijk het beste eerst met de hoogste maaihoogte terwijl u langzamer loopt; daarna maait u het gras nogmaals op lagere hoogte voor het mooiste gazon. Als het gras te lang is en er plukken gras op het gazon achterblijven, kan de maaier verstopt raken waardoor de motor afslaat.
- Maai steeds in wisselende richtingen. Hierdoor wordt het gemaaide gras beter over het gazon verspreid en vindt een betere bemesting plaats.

Als het gemaaide grasveld er niet goed uitziet, kunt u één of meer van de volgende remedies proberen:

- Slijp het mes.
- Loop langzamer tijdens het maaien.
- Stel de maaier in op een hogere maaihoogte.
- Maai het gras vaker.
- Laat de maaibanen overlappen in plaats van steeds een volledig nieuwe baan te maaien.
- Maai de randzones een tweede maal.
- Stel de maaihoogte van de voorwielen één inkeping hoger in dan die van de achterwielen (stel de voorwielen bijvoorbeeld in op "C" en de achterwielen op "D")

FIJNMAKEN VAN BLADEREN

- Wanneer u klaar bent met maaien, moet steeds nog 50% van het gazon door de laag fijngemaakte bladeren te zien zijn. Soms is het nodig hiervoor één of meer keren over de bladeren heen te gaan.
- Als u slechts een lichte bladlaag wilt maken, zet u alle wielen op dezelfde maaihoogte.
- Als er meer dan 13 cm bladeren op het gazon ligt, stelt u de voorwielen één of twee inkepingen hoger in dan de achterwielen. Hierdoor kunnen de bladeren gemakkelijker onder het maaivlak worden ingevoerd.
- Wanneer de bladeren niet fijn genoeg worden gesneden om in het gras te worden verborgen, moet u misschien wat langzamer lopen met de machine.
- Als u veel eikebladeren fijnmaakt, is het aan te raden in het voorjaar kalk op het gras aan te brengen. Hierdoor wordt het zuur uit de eikebladeren geneutraliseerd.

BEDIENINGSINSTRUKTIES

STARTEN EN STOPPEN

BEDIENING—Gasregelknop en repeteerstarter bevinden zich op de bovenste handgreep (Afb. 5).

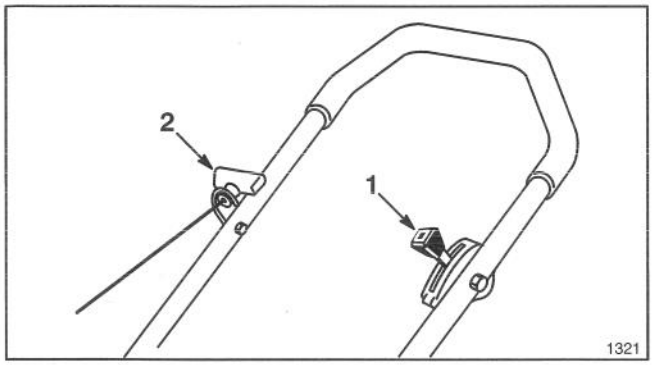

Afbeelding 5

1. Gasklep
2. Repeteerstarter

1. Duw de draad op bougie (Afb. 6).

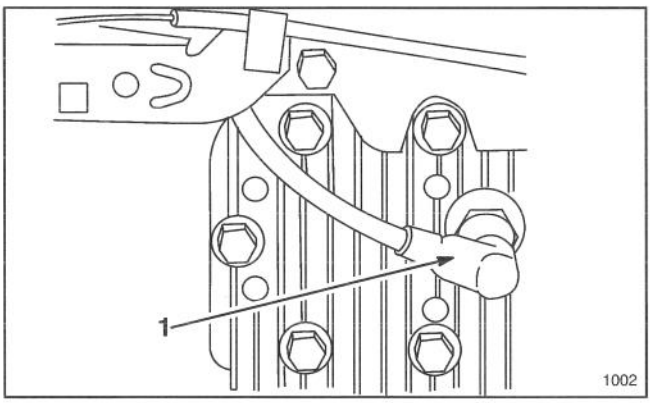

Afbeelding 6

1. Draad bougie

2. STARTEN—Zet de gasklep op ⚿ CHOKE. Trek aan de repeteerstarter tot het touwtje strak zit. Trek vervolgens krachtig om de motor te starten. Als de motor start, de gasklep op "snel" zetten of de rijsnelheid naar wens afstellen.

3. STOPPEN—Om de motor uit te schakelen, de gasklep achteruit in de ⊗ ENGINE OFF stand zetten. Trek de draad uit de bougie wanneer de maaier onbewaakt wordt achtergelaten of niet wordt gebruikt.

INSTELLEN VAN DE MAAIHOOGTE

Het exclusieve SmartWheel™ van Toro verschaft een eenvoudige werkwijze om de maaihoogte in te stellen.

Het SmartWheel heeft twee maaischalen – SPARSE/NORMAL (DUN/NORMAAL) en LUSH (DIK) – om de beste instelling van de maaihoogte onder alle omstandigheden te verzekeren. Gebruik de schaal SPARSE/NORMAL voor het meeste maaiwerk tijdens de warme zomermaanden. De schaal LUSH is voor het dikke, malse en sappige gras dat normaal in de lente groeit.

Over het algemeen gelden de volgende aanbevelingen:

- Gras wordt gewoonlijk gemaaid met de instelling C, D of E, of er wordt een graslengte van 5 à 7,5 cm aangehouden.
- Afgeraden wordt om onder de C–hoogte te maaien, tenzij er weinig gras is of het laat in de herfst is, en het gras langzamer groeit. Als er hoog gras moet worden gemaaid, moet u het mes wellicht wat hoger instellen en langzamer lopen; vervolgens maait u het gras dan nog eens op een normalere hoogte. Als het gras te lang is en er plukken gras op het gazon achterblijven, kan de maaier verstopt raken waardoor de motor afslaat.
- Het Smartwheel berekent de juiste instelling om zeker te stellen dat niet meer dan l/3 van de lengte van het gras wordt afgemaaid.

⚠ PAS OP!

- **Bij het verstellen van de maaistandhendels kunnen uw handen in aanraking komen met het draaiende mes.**
- **Bij aanraking van het mes kunt u ernstig verwond raken.**
- **Verstel de maaistand niet als de motor loopt en het me draait.**
- **Sttek uw vingers niet onder de maaikast bij het optillen ven de maaier om de maaistandhendels te verstellen.**

1. Alvorens de motor te starten en met maaien te beginnen, dient u de maaier tot op het gras te duwen. Stop wanneer de letters op het Smartwheel label op het linker achterwiel vertikaal staan (Afb. 7).

2. Met behulp van de codes van SmartWheel (Afb. 7), vergelijkt u de tipjes van de grashalmen met de letters op het wiel. De overeenkomst tussen de letter en de grastipjes bepaalt de juiste maaihoogte.

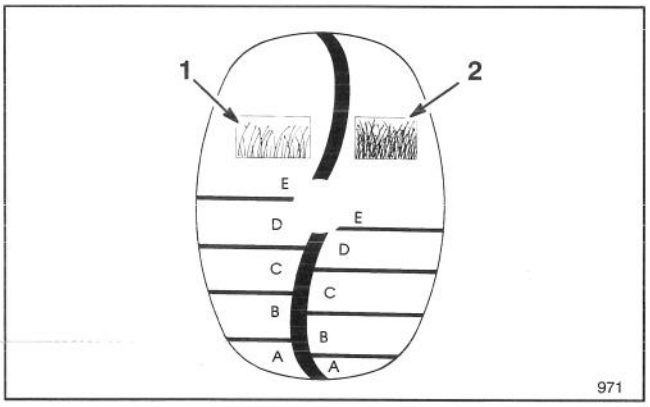

Afbeelding 7

1. Maaischaal voor dun/normaal gras
2. Maaischaal voor dik gras

BEDIENINGSINSTRUKTIES

3. Trek de instelhendel voor de maaihoogte in de richting van het wiel en zet hem in de overeenkomstige stand van de letter op de maaikast (Afb. 8). De hoogte is gemakkelijker in te stellen, wanneer u de kast optilt zodat het wiel van de grond komt. **Let erop dat u uw vingers hierbij niet onder de kast steekt.** Zorg ervoor dat de pen op de instelhendel in de gleuf op de kast valt. Stel alle wielen in op dezelfde letterstand.

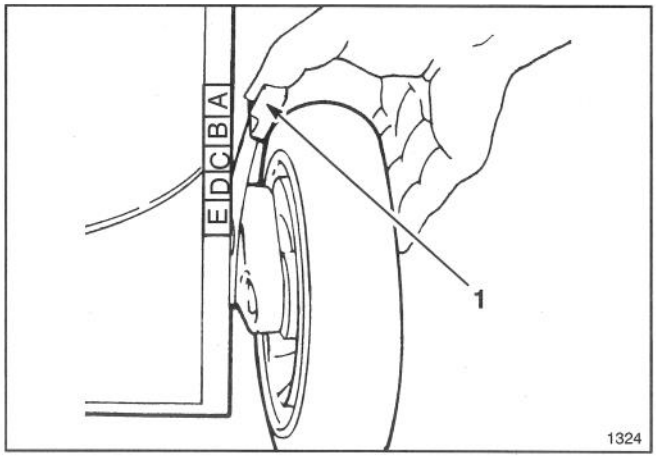

Afbeelding 8

1. **Instelhendel maaihoogte**

ONDERHOUD

⚠ VOORZICHTIG

- **De motor kan onbedoeld aanslaan.**
- **Onbedoeld starten van de motor kan ernstige verwondingen toebrengen aan de bestuurder of de omstanders.**
- **Trek de draad van de bougie voordat u onderhouds- of verstelwerkzaamheden uitvoert.**

ONDERHOUD VAN HET LUCHTFIUER

Vervang het luchtfilter onder normale omstandigheden na 25 bedrijfsuren. Het filter dient vaker vervangen te worden onder stoffige of vuile omstandigheden. Wend u tot uw Toro Service Dealer voor reserve-onderdelen.

1. Zet de motor af en trek de draad van de bougie (Afb. 6).

2. Verwijder de schroef waarmee het luchtfilterdeksel aan de motor is bevestigd (Afb. 9). Licht het deksel op en maak het grondig schoon.

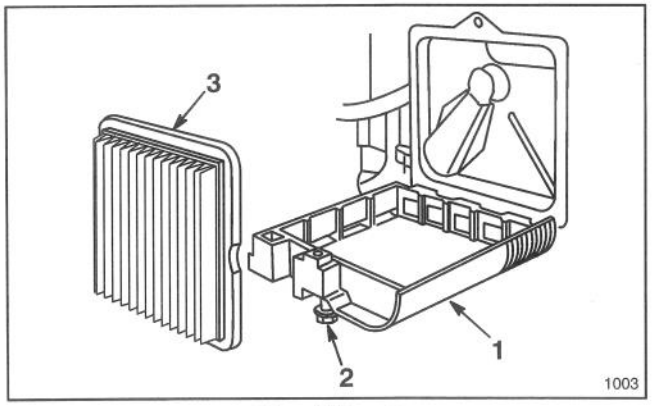

Afbeelding 9

1. **Deksel** 2. **Schroef** 3. **Papierfilter**

3. Verwijder het papieren luchtfilter en gooi het weg (Afb. 9).

4. Installeer een nieuw papieren luchtfilter.

5. Plaats het deksel terug en schroef het vast.

BELANGRIJK: Gebruik de motor niet zonder luchtfilterelement, omdat dit bijzonder veel slijtage en beschadiging van de motor tot gevolg kan hebben.

VERVANGEN VAN DE BOUGIE

Gebruik een Champion RJ19LM bougie of een gelijkwaardige bougie. De juiste elektrodenafstand is 0,76 mm. Verwijder de bougie na elke 25 bedrijfsuren voor controle.

1. Zet de motor af en trek de draad van de bougie (Afb. 6).

2. Maak het gedeelte rond de bougie schoon en verwijder de bougie van de cilinderkop.

BELANGRIJK: Vervang een gebarsten, verstopte of vuile bougie. Schuur, schraap of maak elektroden nooit schoon, omdat dit beschadiging van de motor tot gevolg kan hebben, mocht er gruis in de cilinder raken.

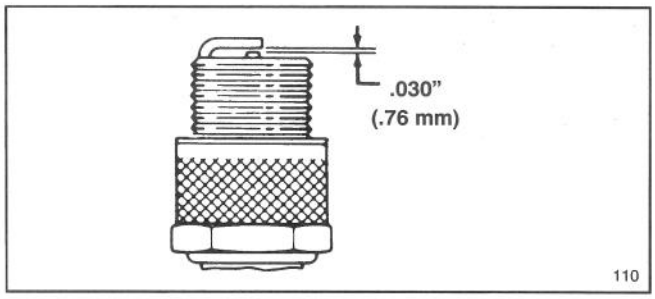

Afbeelding 10

3. Stel de elektrodenafstand af op 0,76 mm (Afb. 10). Installeer de juiste bougie en pakking en draai de bougie stevia vast tot 20 N · m.

ONDERHOUD

AFTAPPEN VAN BENZINE

1. Zet de motor af en wacht totdat de motor is afgek Trek draad van bougie (Afb. 6).

NR: Benzine alleen van een koude motor aftappen.

2. Verwijder de dop van de benzinetank en gebruik een pomphevel om de brandstof naar een schoon benzineblik over te hevelen.

NB: Dit is de enige aanbevolen methode om benzine af te tappen.

VERVERSEN VAN CARTEROLIE

Ververs de olie na de eerste twee bedrijfsuren en daarna iedere 25 uur. Omdat warme olie makkelijker afgetapt kan worden en meer verontreinigingen meevoert dan koude olie, is het aan te bevelen de motor een minuut of zo te laten lopen, alvorens de olie af te tappen.

1. Zet de motor af en trek de draad van de bougie (Afb. 6).

2. Tap benzine uit de brandstoftank: lees hiervoor "Aftappen van benzine" op pagina 8.

3. Plaats de maaier op zijn rechterzijkant (Afb. 11).

4. Plaats een opvangbak onder de maaier.

5. Verwijder de aftapdop van de onderkant van de maaier met behulp van een 3/8" vierkantijzer (Afb. 11).

6. Laat de maaier terugzakken tot alle olie is afgetapt.

7. Reinig vervolgens de aftapstop en bevestig deze weer.

8. Zet de maaier weer rechtop.

9. Veeg gemorste olie op.

10. Vul de motor met verse olie; raadpleeg "Carter vullen met olie" op pagina 4.

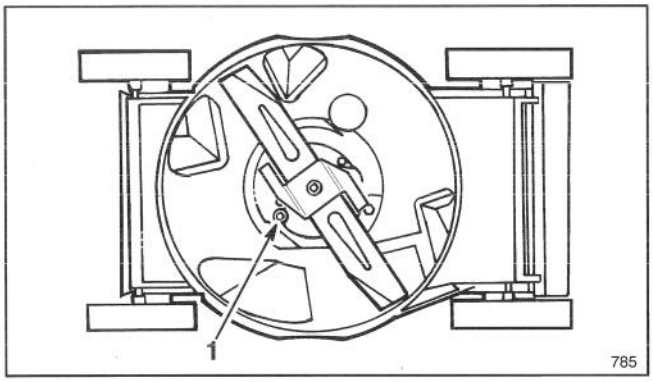

Afbeelding 11

1. Aftapopening

INSTELLEN VAN DE GASKLEP

Als de motor niet start of stopt, is het misschien nodig de gasklepregeling opnieuw af te stellen. Dit moet eveneens telkens gebeuren, wanneer er een nieuwe gasklepregelingskabel wordt geïnstalleerd.

1. Zet de motor af en trek de draad van de bougie (Afb. 12).

2. Zet de gasregelknop naar voren in de FAST-stand.

3. Maak de schroef van de kabelklem los totdat u de gasklepkabel kunt wegschuiven (Afb. 12). Breng de gaatjes in de gashendel en de gasklepbeugel op een lijn met behulp van een pen of boor met een doorsnede van 3 mm (Afb. 13). Draai de schroef van de kabelklem aan om het geheel op deze manier vast te zetten.

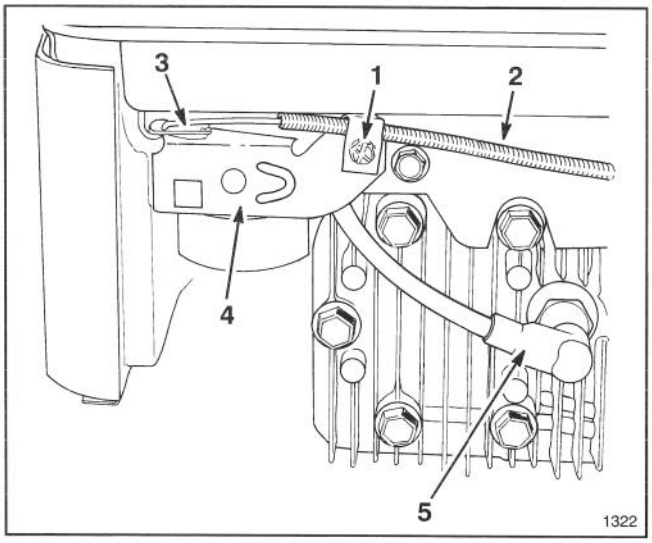

Afbeelding 12

1. Kabelklemschroef
2. Gasklepkabel
3. Gashendel
4. Gasklepbeugel
5. Draad bougie

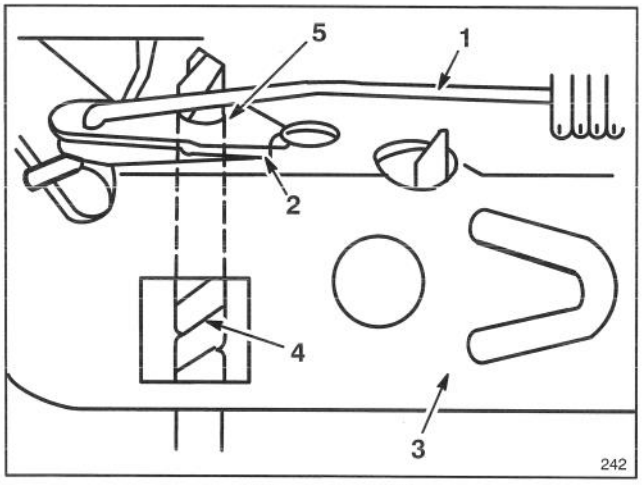

Afbeelding 13

1. Gasklepkabel
2. Gashendel
3. Gasklepbeugel
4. Boor
5. Uitgelijndegaatjes

ONDERHOUD

CONTROLEREN/VERWIJDEREN/SLIJPEN MES

1. Zet de motor af en trek de draad van de bougie (Afb. 12).

2. Tap benzine uit de brandstoftank: lees hiervoor "Aftappen van benzine" op pagina 8.

3. Plaats de maaier op zijn rechterzijkant (Afb. 14).

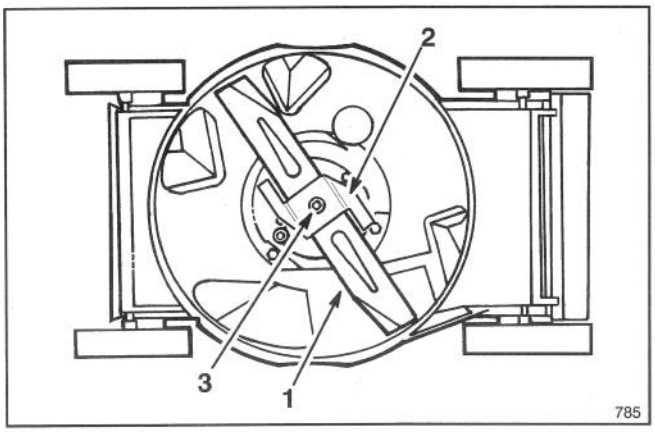

Afbeelding 14

1. **Mes**
2. **Versneller**
3. **Mesbout en veerring**

4. CONTROLEREN VAN HET MES—Inspekteer het mes zorgvuldig op scherpte en slijtage, speciaal op het raakvlak van de vlakke en ronde delen (Afb. 15A). Controleer het mes voor het gebruik van de maaier, omdat zand en ander schurend materiaal het metaal aan dat raakvlak kan doen afslijten. Vervang het mes met een nieuw TORO mes wanneer u gleuven of slijtage bemerkt (Afb. 15B & C). Zie stap 5.

NB: Monteer een nieuw TORO mes aan het begin van het maaiseizoen voor de beste resultaten. Vijl gedurende het jaar kleine inkepingen af zodat het mes scherp blijft.

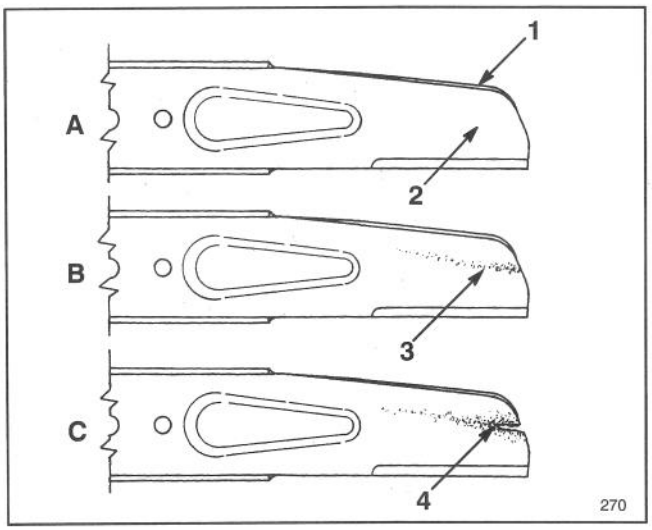

Afbeelding 15

1. **Wiek**
2. **Platte deel van het mes**
3. **Slijtage**
4. **Gevormde gleuf**

⚠ PAS OP!

- **Een versleten ot beschadigd mes kan breken en in een dergelijk geval kan een stuk van het mes worden uitgeworpen naar bestuurder of omstanders.**
- **Een uitgeworpen stukje mes kan bestuurder ot omstanders ernstig verwonden of zelts doden.**
- **Controleer het mes daarom regelmatig op slijtage of beschadlgingen.**
- **Vervang versleten of beschadigde messen.**

5. VERWIJDEREN VAN HET MES—Pak het mesuiteinde met een doek of dikke gewatteerde handschoen. Verwijder mesbout, borgring, versneller en mes (Afb. 14).

6. SLIJPEN VAN HET MES—Slijp de bovenkant van het mes (zijde gericht naar bovenkant maaikast) met een vijl en behoud de oorspronkelijke snijhoek (Afb. 16). Het mes blijft in evenwicht, wanneer van beide snijkanten evenveel wordt weggeslepen.

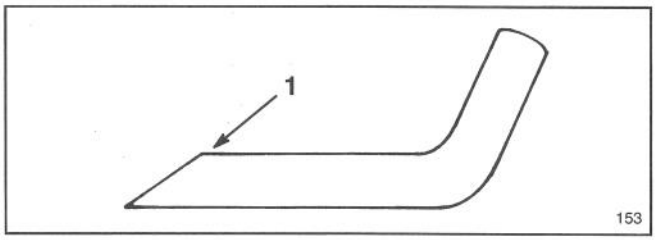

Afbeelding 16

1. **Slijp alleen op deze hoek**

BELANGRIJK: Controleer de gewichtsverdeling van het mes met een messchaal. Een goedkope messchaal is verkrijgbaar bij een ijzerwarenwinkel. Een uitgebalanceerd mes blijft horizontaal terwijl een ongebalanceerd mes naar de zware kant doorweegt. Als het mes niet in evenwicht is, vijl dan wat metaal af van het zware "uiteinde" van het mes.

7. Installeer een scherp, gebalanceerd TORO–mes, de versneller, borgring en mesbout. Het wiekgedeelte van het mes moet bij de juiste installering naar de maaikast gericht zijn. Draai de bout op het mes aan tot 68 N·m.

SMERING

Voor– en achterwielen moeten elke 25 bedrijfsuren of aan het eind van het seizoen gesmeerd worden.

1. Breng 2 of 3 druppels lichte olie aan op de binnenen buitenkant van de wielbouten. Draai de wielen voor een gelijkmatige verdeling van de olie in de naafbussen. Veeg het teveel aan olie af.

ONDERHOUD

SCHOONMAKEN MAAIKAST

Onderkant van de maaikast

Houd de onderkant van de maaikast schoon om een optimale prestatie te verzekeren. Zorg er vooral voor dat de stootplaten altijd vrij van verontreinigingen zijn (Afb. 18).

Wassen

Ga na ieder gebruik als volgt te werk om afval van de onderkant van de maaikast te wassen.

1. Plaats de maaier op een effen ondergrond van beton of asfalt in de buurt van een tuinslang.
2. Start de motor.
3. Houd de tuinslang vast op de hoogte van de handgreep en richt het water op de grond juist vóór de rechter achterband (Afb. 17). Het ronddraaiende mes zal het water onder de maaikast voeren en het maaisel wegwassen. Laat het water enkele minuten lopen tot alle maaisel van onder de kast is weggewassen.

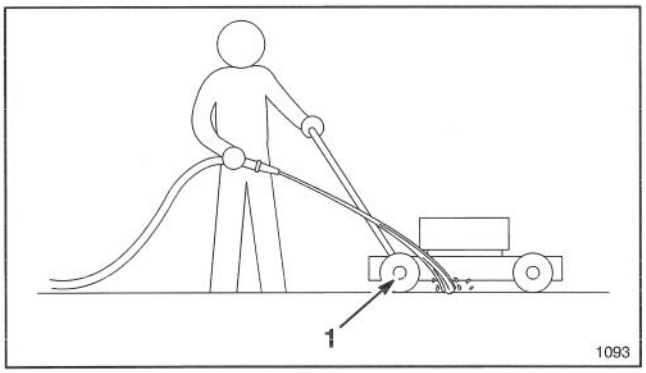

Afbeelding 17

1. Rechter achterwiel

4. Zet de motor af.
5. Draai de tuinslag dicht.
6. Start de motor opnieuw en laat hem enkele minuten lopen om de onderdelen van de maaier te laten uitdrogen.

Schrapen

Als het niet mogelijk is om alle afval van de onderkant weg te wassen, kantel dan de maaier en schraap de onderkant schoon.

1. Zet de motor af en trek de draad van de bougie (Afb. 12).
2. Tap de benzine uit de brandstoftank; zie Aftappen van benzine op pagina 8.
3. Leg de maaier op zijn linker zijkant (Afb. 18).
4. Verwijder vuil en gemaaid gras met een hardhouten schraper. Raak de braamranden en scherpe hoeken niet aan.
5. Zet de maaier weer rechtop.
6. Vul de benzinetank opnieuw.
7. Breng de bougiedraad weer aan.

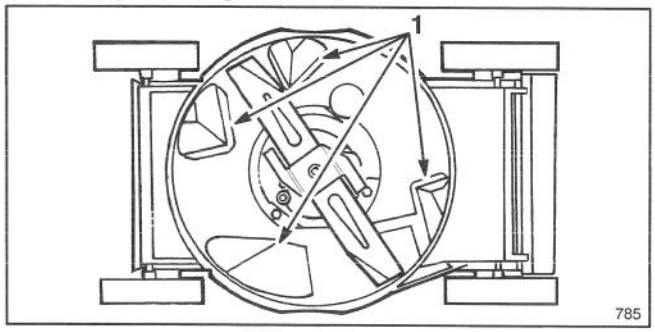

Afbeelding 18

1. Stootplaten

OPBERGEN MAAIER

1. Bij langdurige opslag de benzine aftappen of een brandstofadditief toevoegen vóór opslag. Om de benzine af te tappen wordt u verwezen naar blz. 8, Benzine–afvoer. Nadat de benzine is afgetapt, de motor starten en laten draaien tot alle resterende brandstof is verbruikt en de motor stopt. Deze procedure nog tweemaal herhalen om te verzekeren dat er geen benzine meer in de motor achterblijft. Als de benzine niet wordt afgetapt, ontstaat er een harsachtige neerslag die de werking van de motor nadelig kan belnvloeden en ook problemen bij het starten kan veroorzaken.

De brandstof kan wel in de benzinetank worden gelaten als een additief, zoals de stabilisator/conditioner van Toro, wordt toegevoegd en door de motor wordt gevoerd vóór opslag. Deze stabilisator/conditioner is gebaseerd op een aardoliedestillaat. Toro raadt het gebruik van stabilisatoren op alcoholbasis zoals ethanol, methanol of isopropyl af. De aanbevolen hoeveelheid brandstofadditief gebruiken zoals aangegeven.

Onder normale omstandigheden behouden brandstofadditieven 6 tot 8 maanden lang hun werking in brandstof.

2. Tap olie af: Raadpleeg hiervoor "Verversen van carterolie" op pagina 8. Nadat de olie is afgetapt, het carter pas met olie vullen nadat de volgende handelingen (3–10) zijn verricht.
3. Verwijder de bougie en giet 30 ml (2 eetlepels) SAE 30 olie in het bougiegat van de cilinder. Trek het startkoord langzaam omhoog zodat de olie zich binnenin de cilinder verdeelt. Bevestig de bougie en draai deze vast tot 20 N·m. **BEVESTIG DE DRAAD NIET AAN DE BOUGIE.**
4. Maak de maaikast schoon; raadpleeg hiervoor "Schoonmaken van de maaikast," pagina 10.
5. Controleer de toestand van het mes; Raadpleeg hiervoor "Controleren/Verwijderen/Slijpen van het mes" op pagina 9.
6. Draai alle moeren, bouten en schroeven vast.
7. Haal vuil en kaf, gemaaid gras en afval van de buitenkant van de motor, dekplaat en bovenkant van de maaikast.

ONDERHOUD

8. Maak het luchtfilter schoon; raadpleeg hiervoor "Onderhoud luchtfilter" op pagina 7.

9. Smeer de wielen; raadpleeg hiervoor "Smering" op pagina 9.

10. Werk alle geroeste of geschilferde verfplekken bij. Toro Re-Kote verf is verkrijgbaar bij een erkende TORO Service dealer.

11. Vul het carter met olie: Raadpleeg hiervoor "Carter vullen met olie" op pagina 4.

12. Berg de maaier op een schone, droge plaats op. Bedek de maaier om hem schoon te houden en te beschermen.

IDENTIFICATIE PRODUKT

Een sticker met het model– en serienummer bevindt zich aan de achterkant van de maaikast. Verwijs in uw correspondentie of wanneer u reserve-onderdelen nodig hebt, altijd naar de specifieke nummers op dit plaatje.

TORO SERVICE HULP

Indien u hulp nodig heeft betreffende veiligheid, montage, werking, onderhoud of hdefekten, neem dan contact op met de plaatselijke erkende TORO Service dealer of Distributeur. De dealer en distributeur hebben, naast bekwame servicemonteurs, de door de fabriek goedgekeurde accessoires en reserve-onderdelen. Zorg dat uw Toro helemaal TORO blijft. Koop de originele TORO reserve-onderdelen en accessoires.


TORO®