Form No. 3371-996 Rev A

Løftesæt til elektrisk lad

2011 og senere arbejdskøretøjer i Workman® MDE-serien

Modelnr. 07382—Serienr. 312000001 og derover

Monteringsvejledning

Sikkerhed

Sikkerheds- og instruktionsmærkater

Sikkerheds- og instruktionsmærkaterne kan nemt ses af operatøren og er placeret tæt på potentielle risikoområder. Beskadigede eller bortkomne mærkater skal udskiftes.

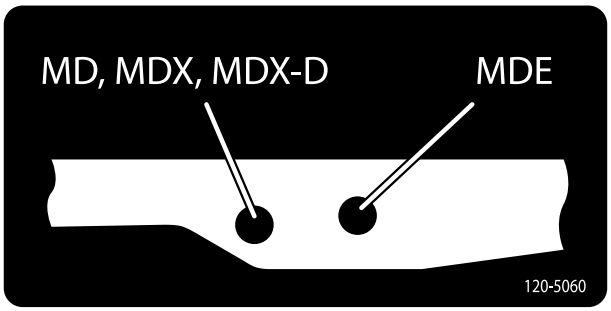

120–5060

© 2012—The Toro® Company
8111 Lyndale Avenue South
Bloomington, MN 55420

Registrer dit produkt på www.Toro.com.

CE

Oversættelse af original (DA)
Trykt i USA.
Alle rettigheder forbeholdes

Montering

Løsdele

Brug skemaet herunder til at kontrollere, at alle dele er blevet leveret.

Fremgangsmåde	Beskrivelse	Antal	Anvendelse
1	Kræver ingen dele	–	Klargør maskinen
2	Løftebeslag, øverste	1	Monter løftesættet til ladet
	Rundhovedet stjerneskrue (3/8 x 2-1/2 tommer)	4	
	Flangelåsemøtrik (Whiz) (3/8 tomme)	4	
	Løftecylinderophæng	1	
	Løfteaktuator	1	
	Bøjleskruer	2	
	Flangelåsemøtrik (Nylock) (3/8 tomme)	6	
	Bræddebolte &Bolt3_8x3_4	2	
	Gaffelbolt	1	
	Låseclips	1	
3	Magnetventil	1	Monter kontakten
	Bolt (#10 x 3/4 tomme)	2	
	Møtrik (#10)	2	
	Tilbehørsledningsnet	1	
	Kontakt	1	
	Gaffelbolt, stor	1	
	Låseclips	1	

Bemærk: Maskinens venstre og højre side er som set fra den normale betjeningsposition.

1

Klargøring af maskinen

Kræver ingen dele

Fremgangsmåde

1. Parker maskinen på en plan flade. Aktiver parkeringsbremsen, sluk tændingen, og tag nøglen ud.

⚠ ADVARSEL

Hvis du lader nøglen sidde i tændingen, kan andre personer utilsigtet komme til at starte motoren og forårsage alvorlig personskade på dig eller andre omkringstående.

Fjern nøglen fra tændingen, før vedligeholdelsesarbejde påbegyndes.

2. Løft grebet på hver side af ladet, og løft ladet op (Figur 1).

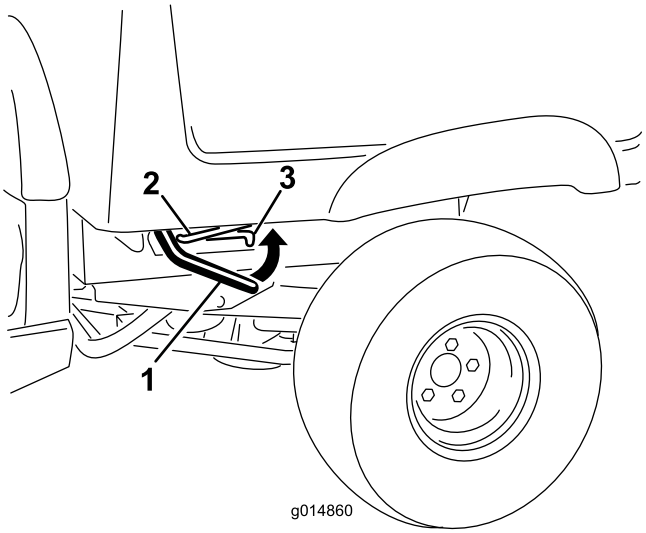

Figur 1

1. Greb
2. Støttepind
3. Holdeindgang

3. Træk støttepinden ind i den forsænkede åbning for derved at fastgøre ladet (Figur 1).

⚠ ADVARSEL

Et hævet lad kan falde ned og ramme personer, der arbejder under det.

- **Brug altid støttepinden til at holde ladet oppe, før du arbejder under det.**
- **Fjern alt lastmateriale fra ladet, før du løfter det.**

4. Fjern et kort batterikabel, der forbinder to batterier i gruppen, for at fjerne strømmen fra systemet (Figur 2).

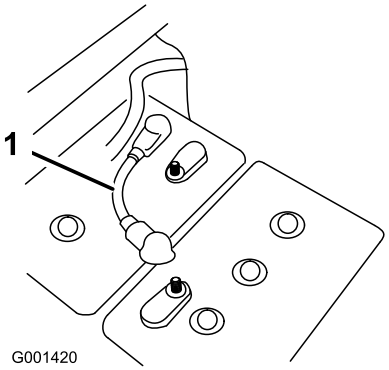

Figur 2

1. Kort batterikabel

5. Fjern de 4 flangemøtrikker, der fastgør låsestangsbeslagene til undersiden af ladet (Figur 3). Fjern stangen og låsene, og gem dem. Lad bræddeboltene sidde i hullerne, og fastgør dem til ladet med flangemøtrikkerne.

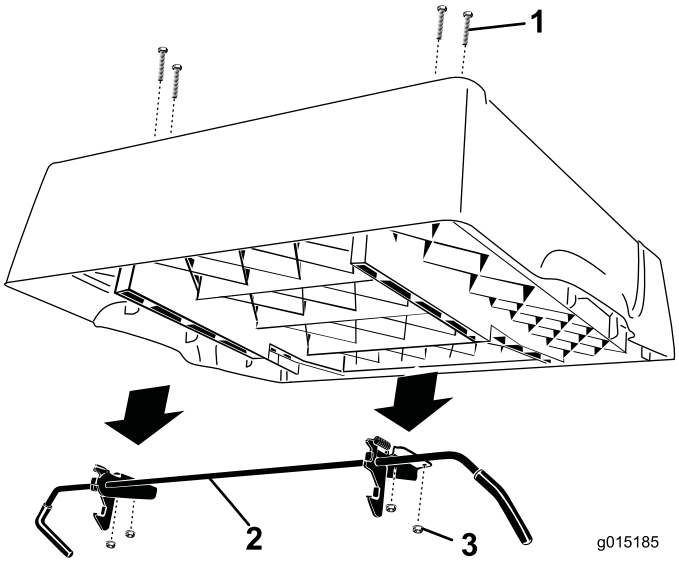

Figur 3

1. Bræddebolte – lad sidde i ladet
2. Låsestang
3. Flangemøtrik

2

Montering af løftesæt til ladet

Dele, der skal bruges til dette trin:

1	Løftebeslag, øverste
4	Rundhovedet stjerneskrue (3/8 x 2-1/2 tommer)
4	Flangelåsemøtrik (Whiz) (3/8 tomme)
1	Løftecylinderophæng
1	Løfteaktuator
2	Bøjleskruer
6	Flangelåsemøtrik (Nylock) (3/8 tomme)
2	Bræddebolte &Bolt3_8x3_4
1	Gaffelbolt
1	Låseclips

Fremgangsmåde

1. Find de 4 runde fremspring på ladets underside i højre side (Figur 4). Brug et bor med en 3/8 tomme bit til forsigtigt at bore op gennem de runde fremspring og lave fire huller gennem ladets bund.

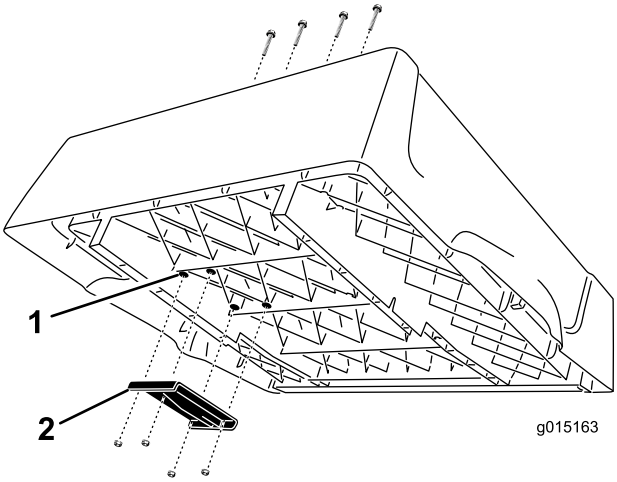

Figur 4

1. Runde fremspring
2. Øverste løftebeslag

2. Monter det øverste løftebeslag på ladets underside med 4 rundhovedede stjerneskruer (3/8 x 2-1/2 tommer) og flangelåsemøtrikker (Whiz) (3/8 tomme). Placer beslaget som vist i Figur 4.
3. Tilspænd møtrikkerne til 22,6 Nm.
4. Monter løst løftecylinderophænget i højre ende af bagakslen med 2 bøjleskruer og 4 flangemøtrikker (3/8 tomme), mens monteringshullerne rettes ind med hullerne i batteribakken (Figur 5).

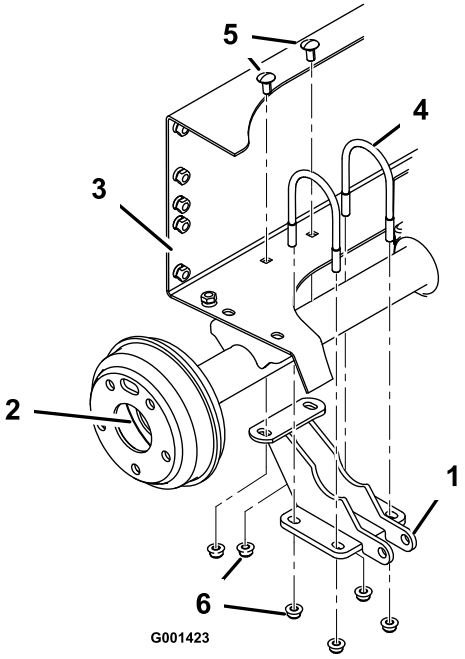

Figur 5

1. Løftecylinderophæng
2. Højre ende af akslen
3. Batteribakke i bageste ramme
4. Bøjleskrue
5. Bræddebolt, 3/8 x 3/4 tomme
6. Flangemøtrik, 3/8 tomme

5. Fastgør løftecylinderophænget til den bageste ramme med 2 bræddebolte (3/8 x 3/4 tomme) og 2 flangenøtrikker (3/8 tomme). Tilspænd de 4 flangemøtrikker ens på bøjleskruerne for at sikre, at beslaget er rettet ind efter akslen. Tilspænd de to møtrikker, der fastgør det bageste af beslaget til den bageste ramme (Figur 5).

6. Monter den bageste ende af løfteaktuatoren på løftecylinderophænget med en gaffelbolt og låseclips. Placer komponenterne som vist i Figur 6.

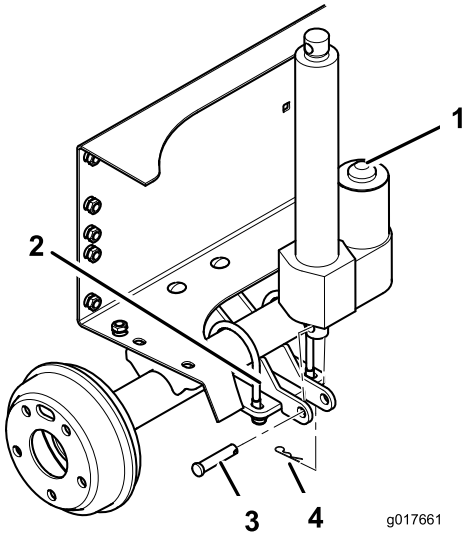

Figur 6

1. Aktuator
2. Løftecylinderophæng
3. Gaffelbolt
4. Låseclips

3

Montering af kontakten

Dele, der skal bruges til dette trin:

1	Magnetventil
2	Bolt (#10 x 3/4 tomme)
2	Møtrik (#10)
1	Tilbehørsledningsnet
1	Kontakt
1	Gaffelbolt, stor
1	Låseclips

Fremgangsmåde

1. Fjern motorhjelmen for at få adgang til hovedledningsnettet og magnetpladen.
2. Monter solenoiden på den eksisterende plade med to bolte (#10 x 3/4 tomme) og to møtrikker (#10) som vist i Figur 7.

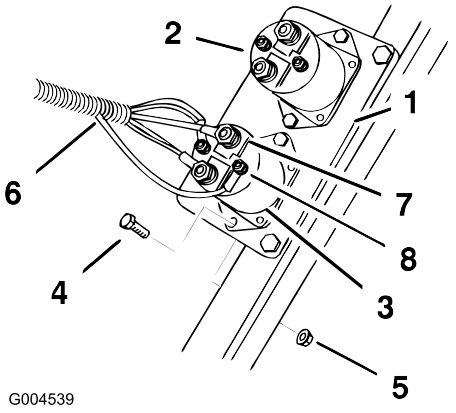

Figur 7

1. Magnetplade
2. Solenoide, eksisterende
3. Solenoide, ny
4. Bolt, #10 x 3/4 tomme
5. Møtrik, nr. 10
6. Tilbehørsledningsnet
7. Store poler
8. Små poler

3. Fastgør tilbehørsledningsnettet til solenoiden. Monter en stor ring på hver stor pol. Monter en lille ring på hver lille pol. Fastgør ledningerne med de eksisterende fastgørelsesanordninger.
4. Find det valgfri 48 V udgangsstik som markeret på hovedledningsnettet, og fjern hætten. Monter tilbehørsledningsnettet i 48 V udgangsstikket som vist i Figur 8.

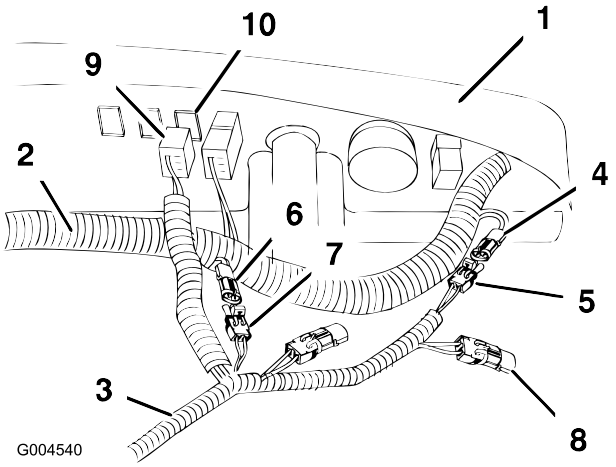

Figur 8

1. Instrumentbræt, underside
2. Hovedledningsnet
3. Tilbehørsledningsnet
4. 48 V stik, fra hovedledningsnettet
5. 48 V stik, fra tilbehørsledningsnettet
6. Stik til ladløftesæt, fra hovedledningsnet
7. Stik til ladløftesæt, fra tilbehørsledningsnet
8. 48 V stikforlængerledning, fra tilbehørsledningsnettet
9. Kontaktstik
10. Stik i instrumentbræt

5. Find stikket til ladløftesættet på hovedledningsnettet, og fjern hætten. Tilslut tilbehørsledningsnettet til ledningen til ladløftesættets stik fra hovedledningsnettet.
6. Put hætte på 48 V udgangsstikket på tilbehørsledningsnettet.
7. Flyt kontaktstikket i position bag stikket i instrumentbrættet, som vist i Figur 8.
8. Fjern proppen fra hullet i instrumentbrættets højre side (Figur 9).
9. Prop kontakten ind i instrumentbrættets tilbehørsstik. Sæt kontakten ind i hullet i instrumentbrættet (Figur 9).

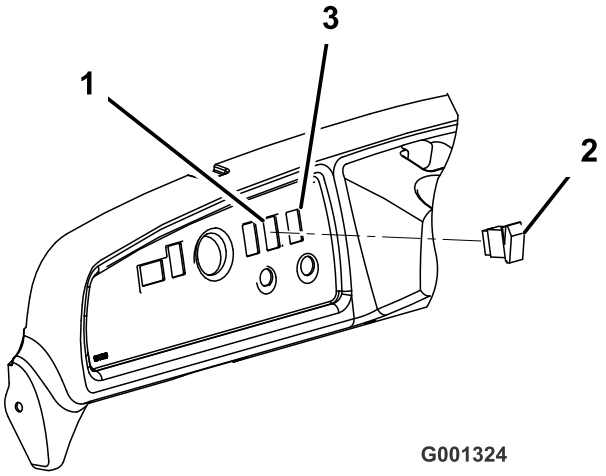

Figur 9

1. Stoppet hul
2. Kontakt
3. Skær nyt hul (om nødvendigt).

⚠ ADVARSEL

Løse batteriforbindelser eller batteriforbindelser, der ikke er ordentligt fastgjort, kan beskadige køretøjet og kablerne og danne gnister. Gnister kan få batterigasserne til at eksplodere og medføre personskade.

Sørg altid for at forbinde de rigtige poler.

10. Stik kontakten ind i instrumentbrættets ledningsnetstik. Sæt kontakten ind i hullet i instrumentbrættet (Figur 9).
11. Tryk kontakten opad for at udstrække aktuatorstangen, indtil den er rettet ind med monteringshullerne i det øverste løftebeslag.
12. Find de to sæt huller i det øverste løftebeslag (Figur 10). Vælg sættet af huller i beslaget til de elektriske køretøjer.

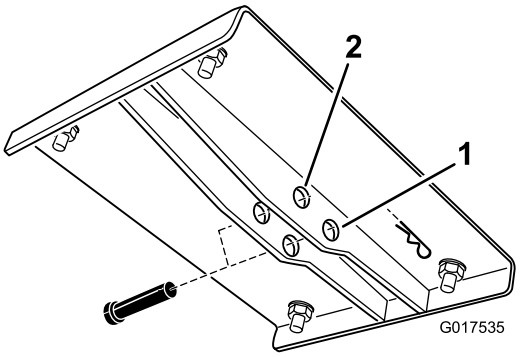

Figur 10

1. Hul til benzin- og dieseldrevne køretøjer
2. Hul til elektriske køretøjer

13. Fastgør stangen til beslaget med gaffelbolten (3-1/2 tomme) og låseclipsen.
14. Udskift det korte batterikabel, der før blev fjernet. Spænd møtrikkerne, der holder alle batterikablerne fast, til 13,5-21 Nm.
15. Smør batteripolerne med Toro beskyttelsesmiddel til batteripoler.
16. Tryk kontakten opad for at udstrække aktuatorstangen, indtil den er rettet ind med monteringshullerne i det øverste løftebeslag. Fastgør stangen til beslaget med den store gaffelbolt og låseclips.
17. Fjern møtrikkerne og beslaget, der fastgør støttepinden på ladets underside. Monter igen møtrikkerne på bræddeboltene for at fastgøre dem i ladet og dække hullerne.
18. Skyd støttepinden fremad for at fjerne den fra beslaget på rammen. Behold støttepindens komponenter til fremtidig brug.

Bemærk: Hvis den elektriske ladløfter nogen sinde fjernes, skal støttepinden monteres med de eksisterende fastspændingsanordninger og støttepindsbeslaget.

Betjening

Vigtigt: Når der høres en skraldende lyd, er ladløfteren helt udstrakt eller trukket helt tilbage. Bliv ikke ved med at trykke på kontakten.

Hævning af ladet

⚠ ADVARSEL

Kørsel med hævet lad kan medføre, at køretøjet nemmere tipper eller vælter. Ladets struktur kan blive beskadiget, hvis det er hævet i en længere periode, mens køretøjet betjenes.

- **Betjen kun køretøjet, når ladet er nede.**
- **Når lasten er læsset af, skal du sænke ladet.**

1. Drej tændingsnøglen til positionen On.
2. Tryk øverst på kontakten for at hæve ladet.

Sænkning af bunden

⚠ FORSIGTIG

Ladet kan være tungt. Hænder eller andre kropsdele kan blive knust.

Hold hænder og andre kropsdele væk, når du sænker ladet.

Tryk nederst på kontakten for at sænke ladet.

Vigtigt: Når der høres en skraldende lyd, er ladløfteren helt udstrakt eller trukket helt tilbage. Bliv ikke ved med at trykke på kontakten.

Bemærk: Aktuatoren vil evt. forårsage let deformation af ladet, efter at det er helt sænket, og før aktuatorkoblingen aktiveres. Slip kontakten, når der høres en skraldende lyd,

Toro Total dækningsgaranti

En begrænset garanti

Fejl og produkter, der er dækket

The Toro Company og dets søsterselskab, Toro Warranty Company, garanterer i fællesskab i henhold til en aftale mellem dem, at dit Toro-produkt (”produktet”) er frit for materialefejl og fejl i den håndværksmæssige udførelse i to år eller 1500 driftstimer*, hvad end der måtte indtræde først. Denne garanti gælder for alle produkter med undtagelse af dybdeluftere (se de separate garantierklæringer for disse produkter). Hvis der forekommer en fejl, som er dækket af garantien, vil vi reparere produktet uden omkostninger for dig. Dette inkluderer fejldiagnose, arbejdsløn, reservedele og transport. Denne garanti træder i kraft på den dato, produktet leveres til den person, som oprindeligt køber det i detailleddet.
* Produkt udstyret med timetæller.

Sådan får du udført service, der er dækket af garantien

Det påhviler dig at underrette produktforhandleren eller den autoriserede produktforhandler, som du har købt produktet hos, så snart du tror, der er opstået en fejl, som er dækket af garantien. Hvis du har brug for hjælp til at finde frem til en produktforhandler eller en autoriseret forhandler, eller hvis du har spørgsmål vedrørende dine rettigheder eller ansvar i henhold til garantien, kan du kontakte os her:

Toro Commercial Products Service Department
Toro Warranty Company
8111 Lyndale Avenue South
Bloomington, MN 55420-1196, USA

+1–952–888–8801 eller +1–800–952–2740
E-mail: commercial.warranty@toro.com

Ejerens ansvar

Du er som ejer af produktet ansvarlig for at udføre den vedligeholdelse og de justeringer, som er nødvendige i henhold til din *betjeningsvejledning*. Hvis du ikke udfører den nødvendige vedligeholdelse og de nødvendige justeringer, kan dette danne grundlag for at afvise en reklamation i henhold til garantien.

Genstande og fejl, der ikke er dækket

Der er ikke alle produktfejl eller funktionsfejl, der måtte opstå i garantiperioden, som udgør materialefejl eller fejl i den håndværksmæssige udførelse. Denne garanti dækker ikke følgende:

- Produktfejl, som er en følge af brug af ikke-originale Toro-reservedele eller af installation og brug af ekstra eller modificeret eller ikke-originalt Toro-tilbehør og -produkter. Der kan medfølge en separat garantierklæring fra producenten af sådanne enheder.
- Produktfejl, som er en følge af manglende udførelse af anbefalet vedligeholdelse og/eller justeringer. Undladelse af at udføre korrekt vedligeholdelse af Toro-produkterne i henhold til skemaet over anbefalet vedligeholdelse i *betjeningsvejledningen* kan danne grundlag for afvisning af et garantikrav.
- Produktfejl, der stammer fra brug af produktet på ødelæggende, uagtsom eller hensynsløs vis.
- Reservedele, som forbruges ved brug, medmindre de skønnes at være defekte. Eksempler på reservedele, som forbruges eller opbruges under normal betjening af produktet omfatter, men er ikke begrænset til, bremseklodser og -belægninger, koblingsbelægninger, skæreknive, knivcylindre, ruller og lejer (forseglede eller smørbare), bundknive, tændrør, styrehjul, lejer, dæk, filtre, remme samt visse sprøjtekomponenter såsom membraner, dyser og kontraventiler osv.
- Fejl, der forårsages af eksterne forhold. Forhold, der anses for at være eksterne forhold, omfatter, men er ikke begrænset til, vejrlig, opbevaringsforhold, forurening, brug af ikke-godkendte brændstoffer, kølevæsker, smøremidler, tilsætningsstoffer, gødningsmidler, vand eller kemikalier osv.
- Funktions- eller driftsfejl forårsaget af brændstoffer (f.eks. benzin, diesel eller biodiesel), der ikke overholder deres respektive branchestandarder.
- Normal støj, vibration, slid og ælde samt forringelse.
- Normalt slid omfatter, men er ikke begrænset til beskadigelse af sæder som følge af slitage eller afslidning, slid på malede overflader, ridsede mærkater eller vinduer osv.

Reservedele

Reservedele, der planmæssigt skal udskiftes i forbindelse med nødvendig vedligeholdelse, er kun dækket af garantien i tidsrummet frem til det planmæssige tidspunkt for udskiftning af den pågældende reservedel. Reservedele, der udskiftes i henhold til denne garanti, er dækket af garantien i den originale produktgarantis løbetid og bliver Toros ejendom. Toro træffer endelig beslutning om, hvorvidt en reservedel eller en samlet enhed skal repareres eller udskiftes. Toro har ret til at bruge fabriksrenoverede reservedele til reparationer, der er dækket af garantien.

Garanti på dybdeafladnings- og litium-ion-batterier:

Dybdeafladnings- og litium-ion-batterier kan levere et samlet, specificeret antal kilowatttimer i løbet af deres levetid. Brugs-, opladnings- og vedligeholdelsesteknikker kan forlænge eller forkorte den samlede batterilevetid. I takt med at batterierne i dette produkt forbruges, vil mængden af nyttigt arbejde mellem opladningsintervaller langsomt formindskes, indtil batteriet er helt faldt. Udskiftning af flade batterier efter almindeligt forbrug er produktejerens ansvar. Det kan være nødvendigt at udskifte batterier under produktets normale garantiperiode for ejerens regning. Bemærk: (kun litium-ion-batteri): Et litium-ion-batteri har en garanti, der kun dækker delen og dækker forholdsmæssigt, med start i år 3 til år 5 baseret på driftstiden og de brugte kilowatttimer. Der findes flere oplysninger i *betjeningsvejledningen*.

Omkostninger til vedligeholdelse afholdes af ejeren

Motorjustering, smøring, rengøring og polering, udskiftning af filtre, kølevæske og udførelse af anbefalet vedligeholdelse er eksempler på normal service, som Toro-produkter kræver, og omkostninger i forbindelse hermed afholdes af ejeren.

Generelle betingelser

Det eneste retsmiddel, du har til rådighed i henhold til nærværende garanti, er reparation hos en autoriseret Toro-forhandler.

Hverken The Toro Company eller Toro Warranty Company er ansvarlig for indirekte-, hændelige- eller følgeskader i forbindelse med brugen af de Toro-produkter, der er dækket af nærværende garanti, herunder omkostninger eller udgifter til at fremskaffe erstatningsudstyr eller service i de perioder, der med rimelighed medgår i forbindelse med funktionsfejl eller manglende rådighed over produktet, mens der udføres reparationer i henhold til garantien. Bortset fra den emissionsgaranti, der er nævnt nedenfor, og kun såfremt denne måtte finde anvendelse, gives ingen anden udtrykkelig garanti. Alle underforståede garantier om salgbarhed og brugsegnethed er begrænset til denne udtrykkelige garantis varighed.

I visse stater er det ikke tilladt at fragå ansvar for hændelige- og følgeskader eller at begrænse tidsrummet for en underforstået garantis varighed, så ovenstående ansvarsfragåelser og begrænsninger gælder muligvis ikke for dig. Denne garanti giver dig bestemte juridiske rettigheder, men derudover kan du også have andre rettigheder, som varierer fra stat til stat.

Bemærk vedrørende motorgaranti:

Emissionskontrolsystemet på dit produkt kan være dækket at en separat garanti, som overholder de krav, der er fastsat af det amerikanske miljøbeskyttelsesagentur (Environmental Protection Agency, EPA) og/eller rådet for luftressourcer i Californien (California Air Resources Board, CARB). De timemæssige begrænsninger, der er anført ovenfor, gælder ikke for garantien på emissionskontrolsystemet. Der henvises til garantierklæringen om motoremissionsgaranti, som er vedlagt dit produkt eller er indeholdt i motorfabrikantens dokumentation, for yderligere oplysninger.

Andre lande end USA og Canada

Kunder, som har købt Toro-produkter, der er eksporteret fra USA eller Canada, skal kontakte deres Toro-forhandler for at få en garantipolice, som gælder for deres land, provins eller stat. Såfremt du af en eller anden grund er utilfreds med din forhandlers service eller har problemer med at få oplysninger om garantien, bedes du kontakte Toro-importøren.