Form No. 3372-106 Rev A

Elektrisk flaklyftanordning

Workman® MDE-arbetsfordon, 2011 och senare

Modellnr 07382—Serienr 312000001 och högre

Monteringsanvisningar

Säkerhet

Säkerhets- och instruktionsdekaler

Säkerhetsdekalerna och säkerhetsinstruktionerna är fullt synliga för föraren och finns nära alla potentiella farozoner. Dekaler som har skadats eller försvunnit ska bytas ut eller ersättas.

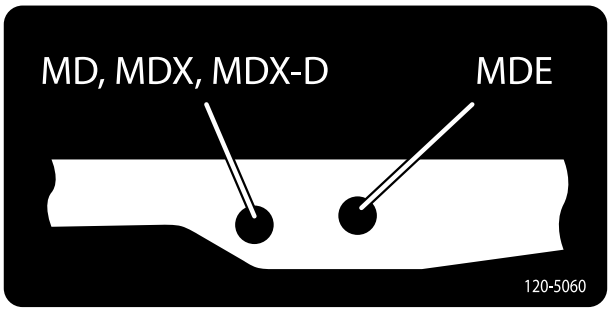

120–5060

© 2012—The Toro® Company
8111 Lyndale Avenue South
Bloomington, MN 55420

Registrera din produkt på www.Toro.com.

CE

Översättning av originalet (SV)
Tryckt i USA.
Med ensamrätt

Montering

Lösa delar

Använd diagrammet nedan för att kontrollera att alla delar finns med.

Tillvägagångssätt	Beskrivning	Antal	Användning
1	Inga delar krävs	–	Förbered maskinen
2	Lyftfäste, övre	1	Montera lyftanordningen
	Krysskruv med koniskt huvud (3/8 x 2–1/2 tum)	4	
	Låsmutter med fläns (Whiz lock) (3/8 tum)	4	
	Lyftcylinderstöd	1	
	Lyftmanövreringsorgan	1	
	U-bultar	2	
	Låsmutter med fläns (Nylock) (3/8 tum)	6	
	Vagnsbultar (3/8 x 3/4 tum)	2	
	Sprintbult	1	
	Hårnålssprint	1	
3	Elektromagnet	1	Montera omkopplaren
	Bult (nr 10 x 3/4 tum)	2	
	Mutter (nr 10)	2	
	Tillbehörskablage	1	
	Omkopplare	1	
	Sprintbult, stor	1	
	Hårnålssprint	1	

Obs: Vänster och höger sida på maskinen är lika med förarens vänstra respektive högra sida vid normal körning.

1

Förbereda maskinen

Inga delar krävs

Tillvägagångssätt

1. Ställ maskinen på ett plant underlag. Dra åt parkeringsbromsen, stäng av tändningen och ta ut nyckeln.

⚠ VARNING

Om du lämnar nyckeln i tändningslåset kan någon starta maskinen av misstag och skada dig eller någon annan allvarligt.

Ta ut nyckeln ur tändningslåset innan du utför något underhåll.

2. Lyft upp spaken på någon sida om lådan och lyft upp lådan (Figur 1).

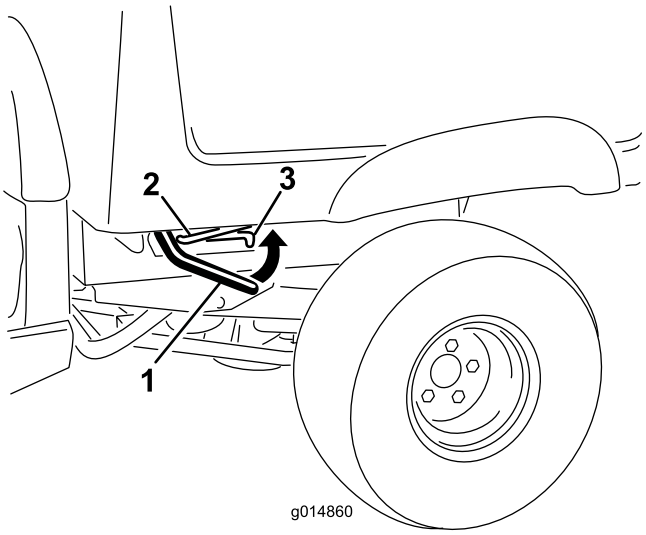

Figur 1

1. Spak
2. Stötta
3. Skåra

3. Säkra lådan genom att skjuta in stöttan i skåran (Figur 1).

⚠ VARNING

En upplyft låda kan falla och skada personer som arbetar under den.

- **Sätt alltid upp lådan med stöttan innan du påbörjar arbetet under den.**
- **Ta bort eventuellt lastmaterial från lådan innan du lyfter den.**

4. Ta bort en kort batterikabel som ansluter två valfria batterier i batterigruppen så att strömmen bryts till systemet (Figur 2).

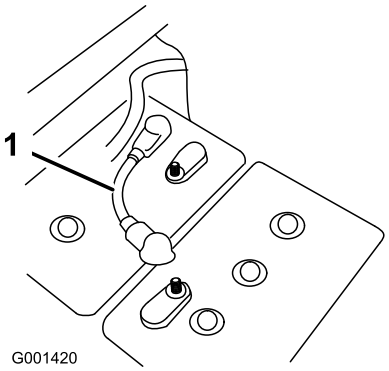

Figur 2

1. Kort batterikabel

5. Ta bort de fyra flänsmuttrarna som håller fast spärrstångens fästen på lådans undersida (Figur 3). Ta bort och spara stången och spärrarna. Lämna kvar vagnskruvarna i hålen och sätt fast dem i flaket med flänsmuttrarna.

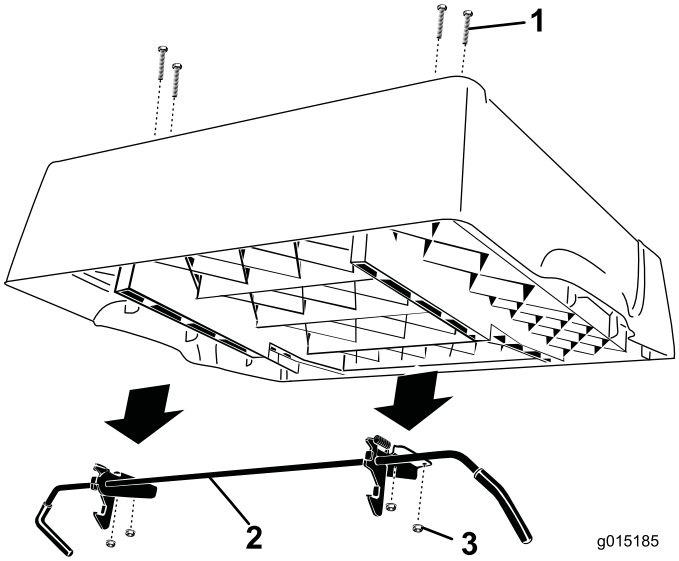

Figur 3

1. Vagnskruvar – lämna i flaket
2. Spärrstång
3. Flänsmutter

2

Montera lyftanordningen

Delar som behövs till detta steg:

1	Lyftfäste, övre
4	Krysskruv med koniskt huvud (3/8 x 2–1/2 tum)
4	Låsmutter med fläns (Whiz lock) (3/8 tum)
1	Lyftcylinderstöd
1	Lyftmanövreringsorgan
2	U-bultar
6	Låsmutter med fläns (Nylock) (3/8 tum)
2	Vagnsbultar (3/8 x 3/4 tum)
1	Sprintbult
1	Hårnålssprint

Tillvägagångssätt

1. Leta upp de fyra naven på undersidan av lådans högra sida (Figur 4). Använd en borr med ett borrskär på 9,5 mm och borra försiktigt upp genom naven och gör fyra hål genom flakets golv.

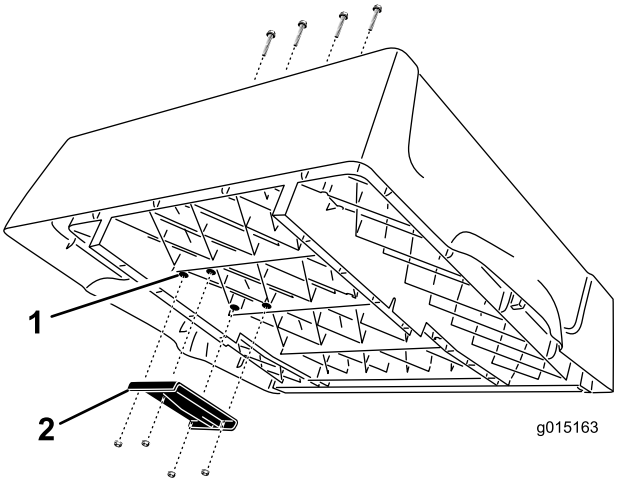

Figur 4

1. Nav
2. Övre lyftfäste

2. Montera det övre lyftfästet till lådans undersida med fyra krysskruvar med koniskt huvud (3/8 x 2–1/2 tum) och låsmuttrar med fläns (Whiz lock) (3/8 tum). Placera fästet i enlighet med Figur 4.
3. Dra åt muttrarna till ett moment på 22,6 Nm.
4. Montera lyftcylinderstödet löst till bakre axelns högra sida med två U-bultar och fyra flänsmuttrar (3/8 tum) samtidigt som du riktar in monteringshålen med hålen i batteribrickan (Figur 5).

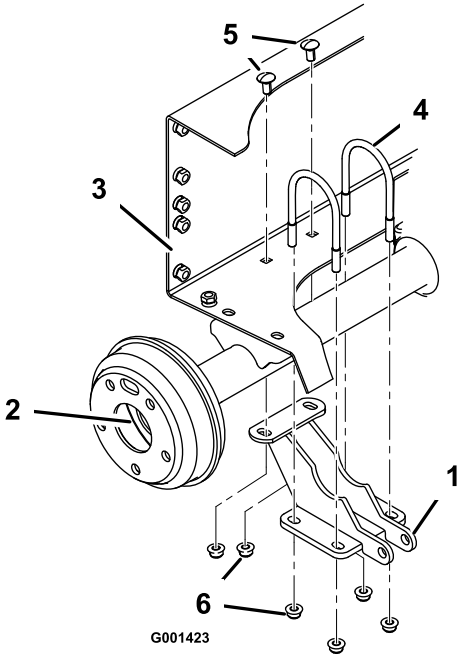

Figur 5

1. Lyftcylinderstöd
2. Axelns högra sida
3. Bakre ramens batteribricka
4. U-bult
5. Vagnsbult, 3/8 x 3/4 tum
6. Flänsmutter, 3/8 tum

5. Fäst lyftcylinderstödet till den bakre ramen med två vagnsbultar (3/8 x 3/4 tum) och två flänsmuttrar (3/8 tum). Dra åt de fyra flänsmuttrarna på U-bultarna lika mycket för att vara säker på att fästet är inriktat mot axeln. Dra åt de två muttrarna som fäster den bakre delen av fästet till den bakre ramen (Figur 5).

6. Montera den nedre delen av lyftmanövreringsorganet till lyftcylinderstödet med en sprintbult och en hårnålssprint. Placera komponenterna i enlighet med Figur 6.

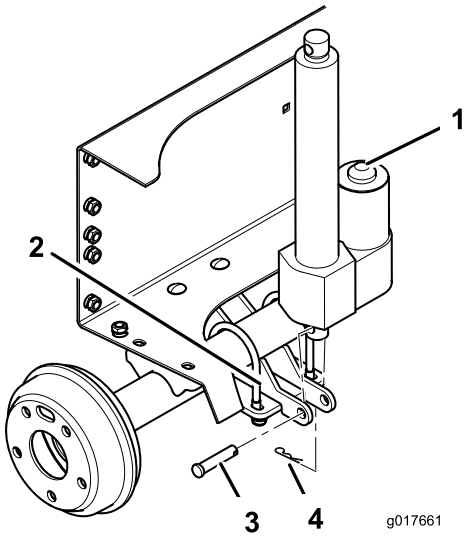

Figur 6

1. Manövreringsorgan
2. Lyftcylinderstöd
3. Sprintbult
4. Hårnålssprint

3

Montera omkopplaren

Delar som behövs till detta steg:

1	Elektromagnet
2	Bult (nr 10 x 3/4 tum)
2	Mutter (nr 10)
1	Tillbehörskablage
1	Omkopplare
1	Sprintbult, stor
1	Hårnålssprint

Tillvägagångssätt

1. Ta bort kåpan så att du kommer åt huvudkablaget och elektromagnetplattan.
2. Montera elektromagneten på den befintliga plattan med två bultar (nr 10 x 3/4 tum) och två muttrar (nr 10) i enlighet med Figur 7.

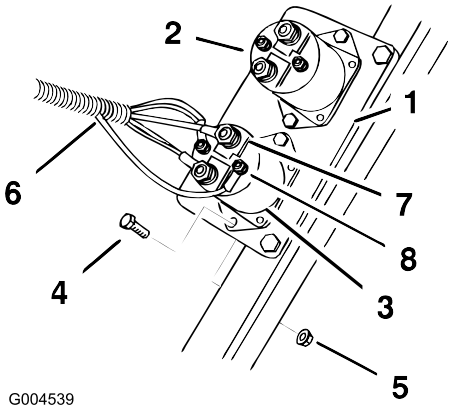

Figur 7

1. Elektromagnetplatta
2. Elektromagnet, befintlig
3. Elektromagnet, ny
4. Bult, nr 10 x 3/4 tum
5. Mutter, nr 10
6. Tillbehörskablage
7. Stora poler
8. Små poler

3. Fäst tillbehörskablaget på elektromagneten. Anslut en stor ring till varje stor pol. Anslut en liten ringkabel till varje liten pol. Fäst kablarna med de befintliga fästelementen.
4. Leta upp den extra kontakten på 48 V enligt etiketten på huvudkablaget och ta bort locket. Anslut

tillbehörskablaget till kontakten på 48 V i enlighet med Figur 8.

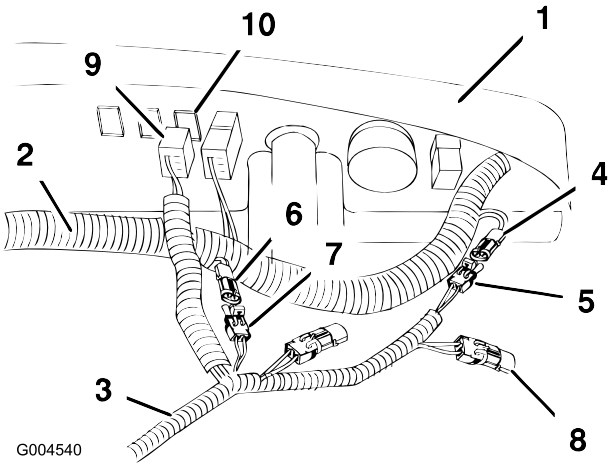

Figur 8

1.	Instrumentbräda, undersida	6.	Lådlyftanordningens kontakt, från huvudkablaget
2.	Huvudkablage	7.	Lådlyftanordningens kontakt, från tillbehörskablaget
3.	Tillbehörskablage	8.	Lock på 48 V kontaktens förlängning, från tillbehörskablaget
4.	48 V kontakt, från huvudkablaget	9.	Omkopplarkontakt
5.	48 V kontakt, från tillbehörskablaget	10.	Kontakt på instrumentbrädan

5. Leta upp lådlyftanordningens kontakt på huvudkablaget och ta bort locket. Fäst tillbehörskablaget till lådlyftanordningens kontaktkabel från huvudkablaget.
6. Lock på 48 V kontakten på tillbehörskablaget.
7. Placera omkopplarkontakten på rätt plats bakom kontakten på instrumentbrädan i enlighet med Figur 8.
8. Ta bort pluggen från hålet på instrumentbrädans högra sida (Figur 9).
9. Anslut omkopplaren till tillbehörskontakten i instrumentbrädan. För in omkopplaren i hålet i instrumentbrädan (Figur 9).

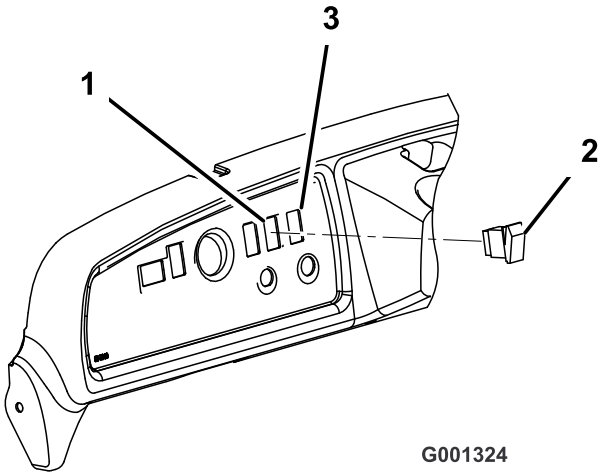

Figur 9

1.	Igensatt hål	3.	Gör ett nytt hål (om det behövs).
2.	Omkopplare		

⚠ VARNING

Lösa eller felmonterade batterikopplingar kan förorsaka skada på fordonet och leda till att kablarna orsakar gnistor. Gnistorna kan få batterigaserna att explodera, vilket kan leda till personskador.

Kontrollera alltid att du vänder batterierna åt rätt håll när du ansluter dem.

10. Anslut omkopplaren till kablagekontakten i instrumentbrädan. För in omkopplaren i hålet i instrumentbrädan (Figur 9).
11. Tryck omkopplaren uppåt för att förlänga manövreringsstången tills den passar in i monteringshålen i det övre lyftfästet.
12. Lokalisera de två håluppsättningarna i det övre lyftfästet (Figur 10). Välj håluppsättning i fästet för elfordon.

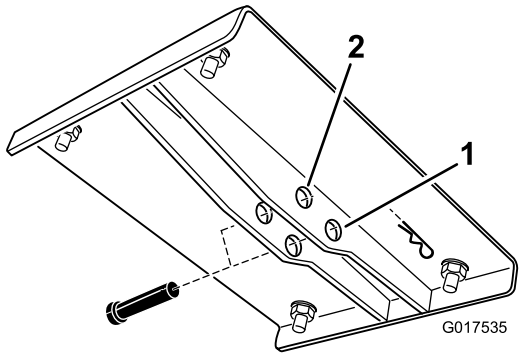

Figur 10

1. Hål för bensin- och dieseldrivna fordon
2. Hål för elektriska fordon

13. Fäst stången på fästet med sprintbulten (3 1/2 tum) och hårnålssprinten.
14. Sätt tillbaka den korta batterikabeln som du tog bort tidigare. Dra åt muttrarna som håller fast alla batterikablar till ett moment på 13,5–21 Nm.
15. Stryk på Toros batteriuttagsskydd på batteriuttagen.
16. Tryck omkopplaren uppåt för att förlänga manövreringsstången tills den är inriktad med monteringshålen i det övre lyftfästet. Fäst stången till fästet med den stora sprintbulten och saxpinnen.
17. Ta bort muttrarna och fästet som håller fast stöttan till flakets undersida. Montera muttrarna på vagnskruvarna igen för att fästa dem på flaket och täck hålen.
18. Skjut fram stöttan så att det går att ta bort den från fästet på ramen. Spara stöttans delar för framtida bruk.

    Obs: Om den elektriska lådhissen någonsin tas bort kan du montera stöttan med hjälp av de befintliga fästelementen och stöttans fäste.

Körning

Viktigt: När det hörs ett spärrljud har lådhissen helt lyfts upp eller dragits in. Tryck inte mer på omkopplaren.

Lyfta flaket

⚠ VARNING

Om fordonet körs med lastlådan i upphöjt läge, kan fordonet lättare tippa eller välta. Lådans konstruktion kan skadas om lådan är upphöjd under en längre period medan fordonet används.

- **Kör bara fordonet när lastlådan är nersänkt.**
- **Sänk ner lastlådan då du har tömt en last.**

1. Vrid tändningsnyckeln till det påslagna läget.
2. Tryck högst upp på omkopplaren för att lyfta lådan.

Sänka flaket

⚠ VAR FÖRSIKTIG

Lådans vikt kan vara tung. Händer eller andra kroppsdelar kan krossas.

Håll händer och andra kroppsdelar borta när du sänker lådan.

Tryck längst ned på omkopplaren för att sänka lådan.

Viktigt: När det hörs ett spärrljud har lådhissen helt lyfts upp eller dragits in. Tryck inte mer på omkopplaren.

Obs: Manövreringsorganet kan eventuellt göra att flaket deformeras en aning efter att det har sänkts helt och innan manövreringskopplingen kopplas in. Släpp omkopplaren när du hör ett spärrljud.

Toros heltäckande garanti

Begränsad garanti

Fel och produkter som omfattas

The Toro Company och dess dotterbolag Toro Warranty Company garanterar gemensamt, och i enlighet med ett avtal dem emellan, att din Toro-produkt (”produkten”) är utan material- och tillverkningsfel i två år eller 1 500 arbetstimmar*, beroende på vilket som inträffar först. Den här garantin gäller för alla produkter förutom luftare (och för dem finns det separata garantiförklaringar). Om ett fel som omfattas av garantin föreligger, kommer vi att reparera produkten utan kostnad. Detta omfattar feldiagnos, utförande av arbetet, reservdelar och transport. Denna garanti börjar gälla det datum då produkten levereras till den ursprungliga köparen i återförsäljarledet.
* Produkten är försedd med en timmätare.

Anvisningar för garantiservice

Du är ansvarig för att meddela produktdistributören eller den auktoriserade återförsäljaren som du köpte produkten av så snart du tror att ett fel som omfattas av garantin föreligger. Om du behöver hjälp med att hitta en produktdistributör eller auktoriserad återförsäljare, eller om du har några frågor som rör dina rättigheter och skyldigheter beträffande garantin, kan du kontakta oss på:

Toro Commercial Products Service Department
Toro Warranty Company
8111 Lyndale Avenue South
Bloomington, MN 55420-1196 USA

+1–952–888–8801 eller +1–800–952–2740
E-post: commercial.warranty@toro.com

Ägarens ansvar

Som ägare till produkten är du ansvarig för att utföra det underhåll och de justeringar som krävs, i enlighet med anvisningarna i *bruksanvisningen*. Om du inte utför det underhåll och de justeringar som krävs kan detta leda till att ett eventuellt garantianspråk inte godkänns.

Produkter och fel som inte omfattas

Det är inte alla produkt- eller funktionsfel som kan inträffa under garantiperioden som beror på material- eller tillverkningsfel. Den här garantin omfattar inte följande:

- Produktfel som orsakats av att andra reservdelar än Toro-originaldelar har använts eller av att extra, modifierade tillbehör och produkter som inte har tillverkats av Toro har monterats och använts. I vissa fall erbjuder tillverkaren en separat garanti för sådana produkter.
- Produktfel som orsakas av underlåtenhet att utföra det underhåll och/eller de justeringar som rekommenderas. Garantianspråk kan komma att underkännas om Toro-produkten inte underhålls i enlighet med anvisningarna i stycket Rekommenderat underhåll i *bruksanvisningen*.
- Produktfel som orsakas av felaktig, slarvig eller vårdslös användning av produkten.
- Slitdelar som förbrukas vid användning, förutom om dessa visar sig vara defekta. Exempel på slitdelar som förbrukas eller slits ut vid normal användning av produkten omfattar, men är inte begränsade till, bromsklossar, bromsbelägg, lamellbelägg, knivar, cylindrar, valsar och lager (tätade eller smörjbara), underknivar, tändstift, svänghjul och svänghjulslager, däck, filter, remmar samt vissa sprutkomponenter som membran, munstycken och backventiler m.m.
- Fel som orsakats av yttre påverkan. Yttre påverkan omfattar, men är inte begränsat till, väder, förvaringsomständigheter, föroreningar, användning av bränslen, kylvätskor, smörjmedel, tillsatser, konstgödningsmedel, vatten eller kemikalier m.m. som ej har godkänts.
- Fel eller problem med prestandan på grund av att bränslen (t.ex. bensin, diesel eller biodiesel) som inte uppfyller respektive industristandarder har använts.
- Normalt förekommande buller, vibrationer, slitage och försämringar.
- Normalt slitage omfattar, men är inte begränsat till, skador på säten till följd av slitage eller nötning, slitage på målade ytor, repor på dekaler eller fönster m.m.

Reservdelar

Reservdelar som planeras att bytas ut i förbindelse med nödvändigt underhåll omfattas endast av garantin under perioden fram till den planerade tidpunkten för utbytet av delen. Delar som byts ut i enlighet med den här garantin omfattas av garantin under hela den återstående produktgarantin och tillfaller Toro. Toro fattar det slutliga beslutet om huruvida en befintlig del eller enhet ska repareras eller bytas ut. Toro har rätt att använda omarbetade reservdelar vid garantireparationer.

Garanti för djupurladdnings- och litiumjonbatterier:

Djupurladdnings- och litiumjonbatterier har en total livslängd på ett visst antal kilowattimmar. Användnings-, laddnings- och underhållstekniker kan förlänga eller minska den totala batterilivslängden. I och med att batterierna i produkten används minskar gradvis mängden användbart arbete mellan laddningsintervallerna tills dess att batteriet är helt urladdat. Ansvaret för att ersätta urladdade batterier, på grund av normal användning, faller på produktens ägare. Batterierna måste kanske bytas ut under garantiperioden, och det sker då på ägarens bekostnad. Observera (endast litiumjonbatterier): Garantin för litiumjonbatterier är begränsad och beräknas proportionellt från år tre till fem baserat på användningstid och antal förbrukade kilowattimmar. Se *bruksanvisningen* för mer information.

Ägaren bekostar underhållet

Den vanliga service som krävs för Toro-produkter omfattar bland annat att finjustera motorn, smörja, rengöra och polera maskinen, byta filter och kylvätska samt att utföra det underhåll som rekommenderas. Sådan service får ägaren själv bekosta.

Allmänna villkor

Reparation av en auktoriserad Toro-distributör eller Toro-återförsäljare är den enda kompensation som du har rätt till under denna garanti.

Varken The Toro Company eller Toro Warranty Company är ansvariga för indirekta eller oförutsedda skador eller följdskador i samband med användningen av de Toro-produkter som omfattas av denna garanti. Detta inkluderar alla kostnader eller utgifter för att tillhandahålla ersättningsutrustning eller service under rimliga perioder med funktionsfel eller avsaknad av möjlighet av använda produkten medan reparationer som omfattas av garantin utförs. Med undantag för den emissionsgaranti som nämns nedan, och endast om denna är tillämplig, finns ingen annan uttrycklig garanti. Alla indirekta garantier i fråga om säljbarhet och användningslämplighet är begränsade till denna uttryckliga garantis varaktighet.

I vissa stater är det inte tillåtet att undanta oförutsedda skador eller följdskador, eller tidsbegränsa en indirekt garantis varaktighet, och i dessa fall är det möjligt att ovanstående undantag och begränsningar inte gäller. Denna garanti ger dig specifika juridiska rättigheter, och du kan även ha andra rättigheter som varierar från stat till stat.

Anmärkning om motorgarantin:

Produktens emissionskontrollsystem kan omfattas av en separat garanti som uppfyller de krav som fastställts av den amerikanska miljömyndigheten (Environmental Protection Agency, EPA) och/eller Kaliforniens luftskyddsmyndighet (California Air Resources Board, CARB). Tidsbegränsningarna som anges ovan är inte tillämpliga i fråga om garantin för emissionskontrollsystem. Se garantiförklaringen om emissionskontroll som medföljer produkten eller finns i motortillverkarens dokumentation för ytterligare information.

Andra länder än USA och Kanada

Kunder som har köpt Toro-produkter som har exporterats från USA eller Kanada ska kontakta sin Toro-distributör (återförsäljare) för att få garantipolicyn för sitt eget land eller sin provins eller stat. Om du av någon anledning är missnöjd med din distributörs service eller har svårt att få garantiupplysningar bör du kontakta Toro-importören.