Form No. 3366-957 Rev C

Kit éclairage de route

Groundsmaster 360 à usages multiples avec cabine pour le marché nord-américain

N° de modèle 30517

Instructions de montage

Montage

Pièces détachées

Reportez-vous au tableau ci-dessous pour vérifier si toutes les pièces ont été expédiées.

Procédure	Description	Qté	Utilisation
1	Aucune pièce requise	–	Préliminaires
2	Aucune pièce requise	–	Trou d'accès du panneau de plancher
3	Support de colonne Fixation de support de colonne Vis de carrosserie 3/8" x 1" Écrou à embase 3/8" Couvercle de colonne Vis	1 1 2 2 1 2	Montez la colonne de commutateur
4	Centrale clignotante à double fréquence Vis à tête-embase 10 x 3/4" Écrou à embase #10	1 2 2	Posez la centrale clignotante à double fréquence
5	Phare Rondelle, dia. int. 0,344" Contre-écrou à embase 5/16"	2 2 2	Montez les phares
6	Feu de détresse avant Passe-câble Feu de détresse arrière Vis 10 x 1" Contre-écrou à embase 10" Connecteur cylindrique	2 2 2 4 4 8	Montez les feux de détresse
7	Faisceau de câblage Passe-câble Serre-câble 184 mm (7–1/4") Serre-câble 368 mm (14–1/2")	1 1 13 2	Installez le faisceau de câblage
8	Aucune pièce requise	–	Procédures de fin

Médias et pièces supplémentaires

Description	Qté	Utilisation
Instructions de montage	1	Pour la mise en place du kit
Catalogue de pièces	1	Pour obtenir les numéros de référence des pièces

© 2012—The Toro® Company
8111 Lyndale Avenue South
Bloomington, MN 55420

Enregistrez votre produit à www.Toro.com.

Traduction du texte d'origine (FR)
Imprimé aux États-Unis.
Tous droits réservés

1

Préliminaires

Aucune pièce requise

Procédure

1. Garez la machine sur une surface plane et horizontale, arrêtez le moteur, serrez le frein de stationnement et enlevez la clé de contact.
2. Débranchez le câble négatif (–) de la batterie.

⚠ ATTENTION

Portez des lunettes de sécurité et des gants en caoutchouc pour manipuler des batteries. Ces gaz étant explosifs, tenez les batteries à l'écart des flammes nues ou sources d'étincelles. Ne fumez pas.

3. Enfoncez la pédale de la tour de direction et pivotez la tour en avant aussi loin que possible. Relâchez la pédale pour verrouiller la tour en position avant.
4. Déplacez le verrou du siège, situé sur le côté gauche du siège, vers l'arrière pour déverrouiller le siège et tirez le haut du siège en avant (Figure 1).

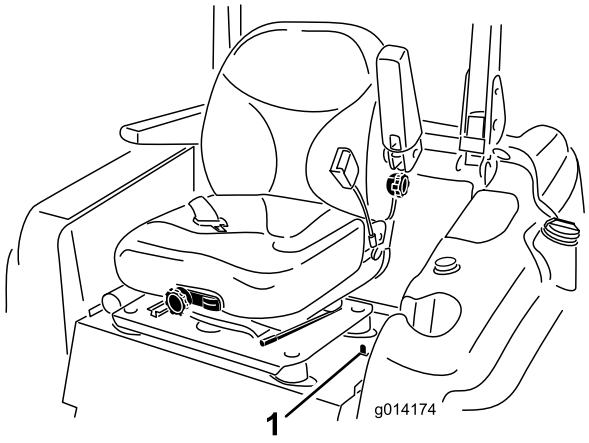

Figure 1

1. Verrou du siège

5. Levez et fixez le capot comme suit :
   - Ouvrez les verrous du capot.
   - Soulevez le capot jusqu'à ce que la béquille puisse être placée derrière le tube du châssis (Figure 2).

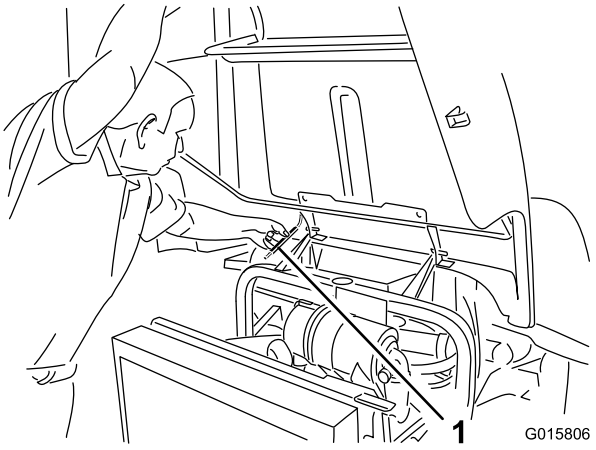

Figure 2

1. Béquille

   - Abaissez le capot jusqu'à ce la béquille se trouve devant et en appui contre le tube de châssis.

2

Trou d'accès du panneau de plancher

Aucune pièce requise

Procédure

1. Retirez le cache amovible situé entre la pédale de frein et la colonne de direction dans le panneau de plancher (Figure 3). Si le panneau de plancher ne comporte pas de cache amovible, passez à l'opération suivante pour les instructions de perçage.

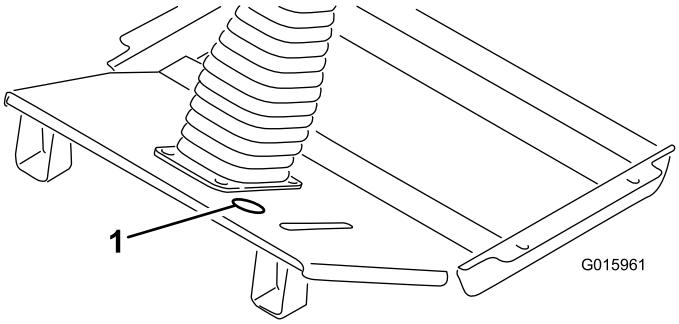

Figure 3

1. Emplacement du cache amovible

2. En vous aidant des dimensions données à la Figure 4, localisez, repérez et percez un trou de 51 mm (2") de diamètre dans le panneau de plancher.

Remarque: Assurez-vous que rien ne gêne le perçage sous le panneau de plancher.

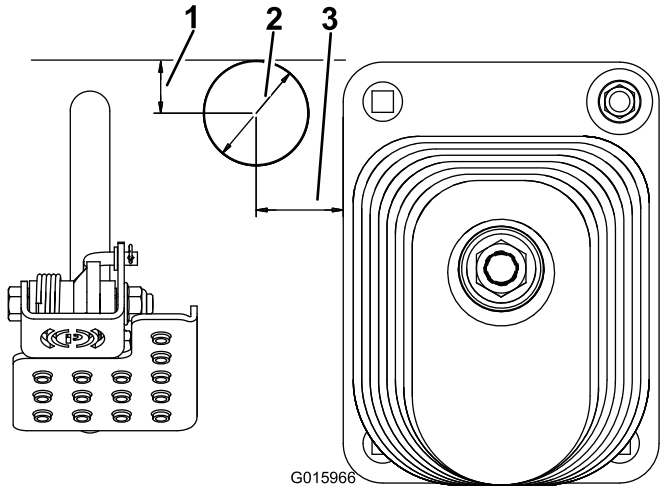

Figure 4

1. 51 mm (1")
2. Trou de 51 mm (2") de diamètre
3. 41 mm (1–5/8")

3

Montage de la colonne de commutateur

Pièces nécessaires pour cette opération:

1	Support de colonne
1	Fixation de support de colonne
2	Vis de carrosserie 3/8" x 1"
2	Écrou à embase 3/8"
1	Couvercle de colonne
2	Vis

Procédure

1. Montez le support de colonne sur la colonne de direction avec la fixation, (2) vis de carrosserie 3/8" x 1" et écrous à embase 3/8". Positionnez le support de colonne aussi haut que possible sur la colonne de direction, comme illustré à la Figure 5. Le support de la colonne de direction ne doit pas gêner le volant.

   Remarque: Ne serrez pas excessivement les vis de carrosserie et les écrous à embase, car cela pourrait déformer le support et empêcher la pose du couvercle.

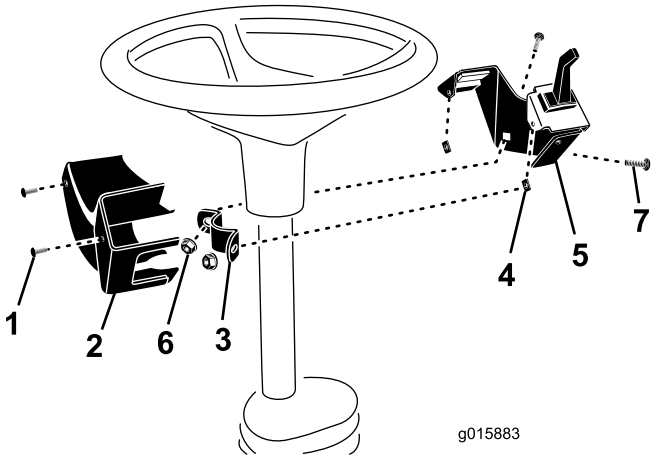

Figure 5

1. Vis (2)
2. Couvercle de colonne
3. Fixation de support de colonne
4. Écrou de verrouillage (2)
5. Support de colonne
6. Écrou à embase
7. Vis de carrosserie

2. Après avoir connecté le faisceau de câblage, posez les écrous de verrouillage qui fixent le couvercle au support de colonne avec deux vis (Figure 5).

4

Pose de la centrale clignotante à double fréquence

Pièces nécessaires pour cette opération:

1	Centrale clignotante à double fréquence
2	Vis à tête-embase 10 x 3/4"
2	Écrou à embase #10

Procédure

1. Placez la centrale clignotante à double fréquence sous le panneau de siège en l'alignant sur les trous de fixation du panneau (Figure 6).

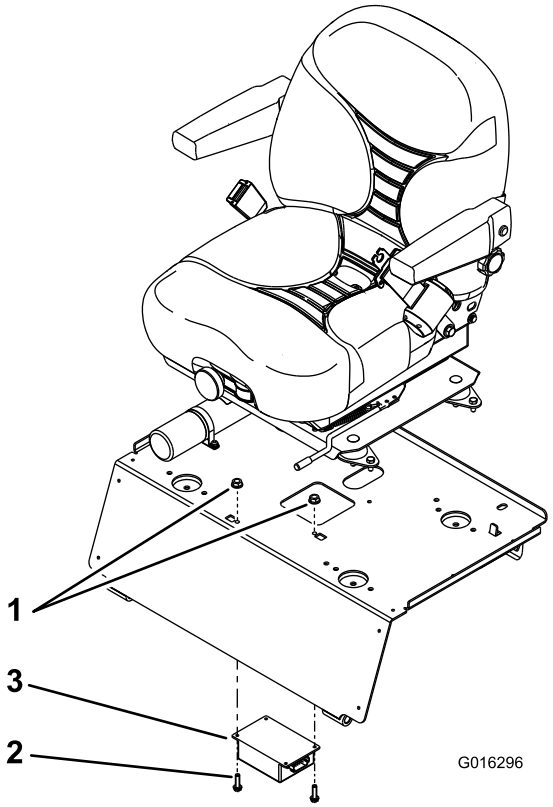

Figure 6

1. Écrou à embase
2. Boulon à embase
3. Centrale clignotante à double fréquence

2. Fixez la centrale clignotante à double fréquence au panneau de siège avec (2) vis à embase 10 x 3/4" (Figure 6).

5

Montage des phares

Pièces nécessaires pour cette opération:

2	Phare
2	Rondelle, dia. int. 0,344"
2	Contre-écrou à embase 5/16"

Procédure

Fixez un phare de travail à chaque support avec une rondelle 0,344" de diamètre intérieur et un contre-écrou à embase 5/16". Mettez au rebut les boulons, les rondelles de blocage et les écrous fournis avec les phares (Figure 7).

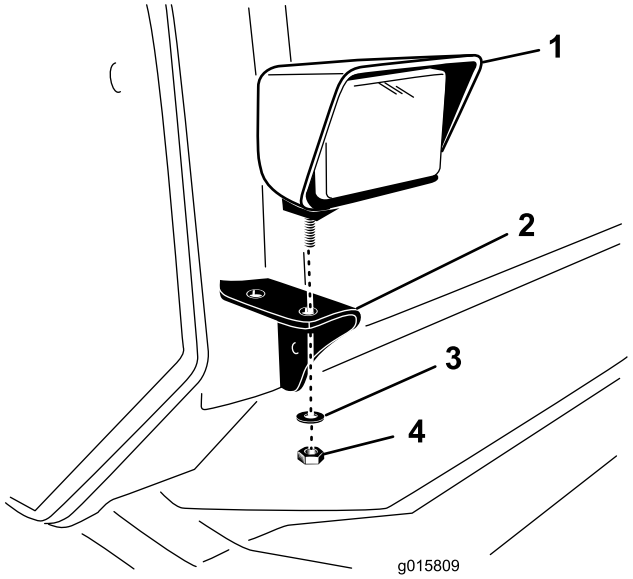

Figure 7

1. Phare
2. Support de phare
3. Rondelle
4. Contre-écrou à embase

6

Montage des feux de détresse

Pièces nécessaires pour cette opération:

2	Feu de détresse avant
2	Passe-câble
2	Feu de détresse arrière
4	Vis 10 x 1"
4	Contre-écrou à embase 10"
8	Connecteur cylindrique

Accès au toit de la cabine

Retirez les (4) écrous, rondelles et bagues qui fixent le toit de cabine à la garniture de pavillon (Figure 8). Retirez également la petite vis qui fixe le bord avant du toit à la garniture de pavillon. Soulevez et soutenez le toit avec précaution pour accéder à l'intérieur de la garniture de pavillon.

Remarque: Ne débranchez pas les canalisations de frigorigène de la climatisation.

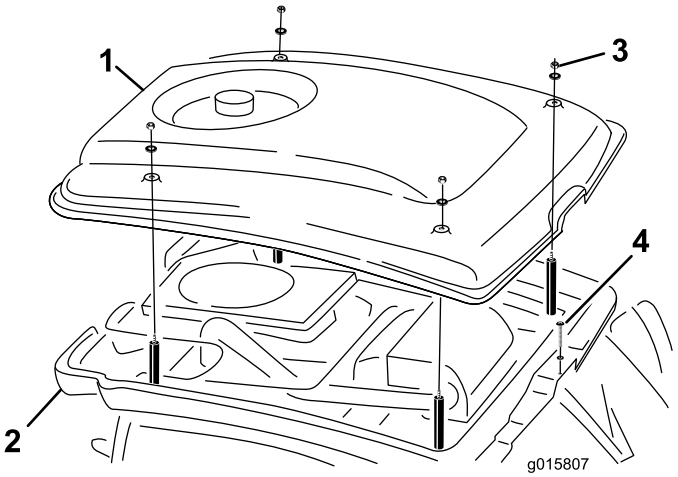

Figure 8

1. Toit
2. Garniture de pavillon
3. Écrou, rondelle et bague
4. Petite vis

Feux de détresse avant

1. Découpez le gabarit page 11.
2. À l'avant de la garniture de pavillon, utilisez le gabarit (Figure 9) pour localiser et repérer les deux trous de fixation des feux de détresse (Figure 9).

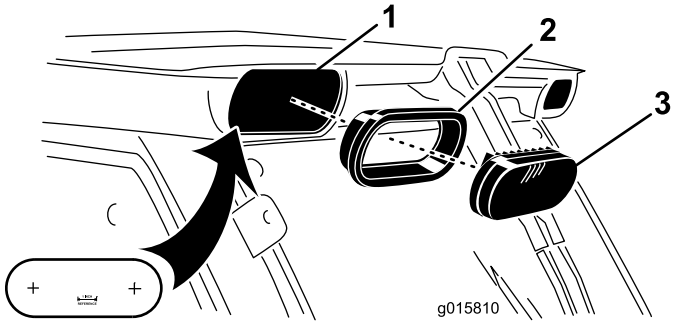

Figure 9

1. Gabarit
2. Joint
3. Feu de détresse

3. Découpez soigneusement chaque trou dans la garniture de pavillon. Limez les bords.

   Important: Vérifiez que les câbles à l'intérieur de la garniture de pavillon sont éloignés de la zone découpée.

4. Insérez un joint et un feu de détresse dans chaque trou de la garniture de pavillon (Figure 9).
5. Localisez les connecteurs du faisceau de câblage dans la garniture de pavillon, et branchez-les aux feux.

Feux de détresse arrière

1. Découpez le gabarit page 13.
2. À l'arrière de la garniture de pavillon, utilisez le gabarit (Figure 10) pour localiser et repérer les (3) trous de fixation de chaque feu de détresse (Figure 10).

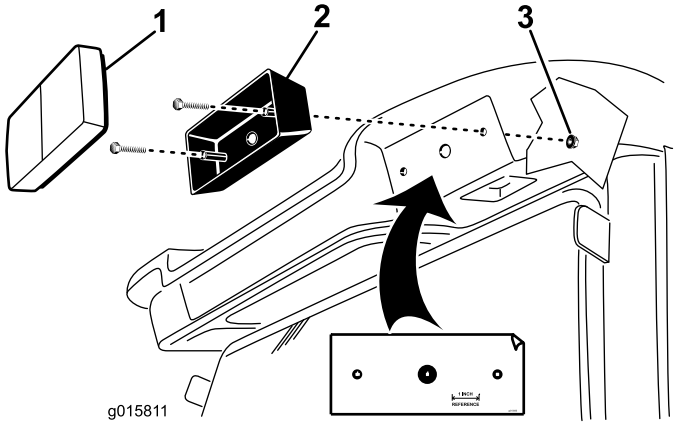

Figure 10

1. Verre de feu de détresse
2. Corps de feu de détresse
3. Gabarit

3. Découpez soigneusement les trous dans la garniture de pavillon. Limez les bords.

   Important: Vérifiez que les câbles à l'intérieur de la garniture de pavillon sont éloignés de la zone de perçage.

4. Faites un repère sur le côté jaune (ampoule à un filament) du corps de chaque feu de détresse.
5. Retirez les vis qui fixent le verre au corps de chaque feu de détresse. Déposez le verre du corps.
6. Montez un feu de détresse à chaque emplacement sur la garniture de pavillon au moyen de (2) vis 10 x 1" et écrous à embase 10" (Figure 10).

   Remarque: Positionnez le côté jaune (ampoules à un filament) des feux vers l'extérieur de la machine.

7. Localisez le bout des fils du faisceau de garniture de pavillon et faites-les passer par les passe-câble au dos du corps des feux.
8. Sertissez un connecteur cylindrique sur chacune des extrémités de fil (4 de chaque côté).
9. Branchez les connecteurs cylindriques aux bornes de feux appropriées, en les positionnant comme montré à la Figure 11 et la Figure 12.

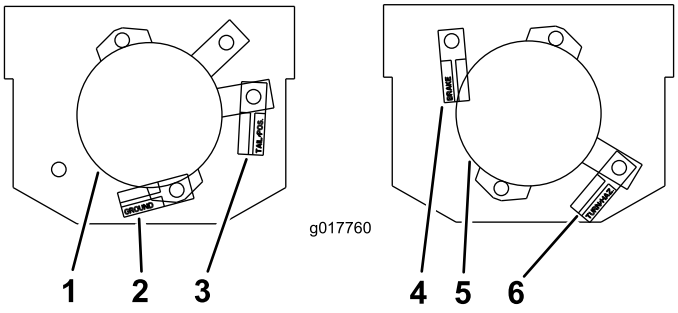

Figure 11
Côté droit

1. Ampoule à deux filaments
2. Fil noir ici
3. Fil violet ici
4. Fil gris ici
5. Ampoule à un filament
6. Fil bleu ici

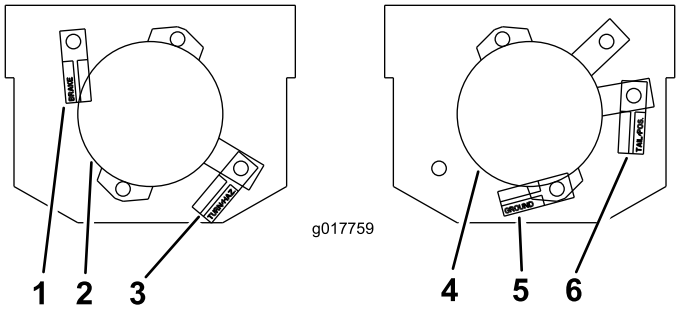

Figure 12
Côté gauche

1. Fil orange ici
2. Ampoule à un filament
3. Fil marron ici
4. Ampoule à deux filaments
5. Fil noir ici
6. Fil violet ici

10. Placez un verre sur chaque feu de détresse. Veillez à orienter le verre jaune du feu vers l'extérieur de la machine.
11. Reposez le toit de la cabine sur la garniture de pavillon au moyen des fixations retirées précédemment.

Important: Fonction de feu stop non utilisée.

7

Installation du faisceau de câblage

Pièces nécessaires pour cette opération:

1	Faisceau de câblage
1	Passe-câble
13	Serre-câble 184 mm (7–1/4")
2	Serre-câble 368 mm (14–1/2")

Procédure

Acheminez, connectez et fixez le faisceau de câblage comme suit :

- En commençant à l'avant de la machine et sous le panneau de plancher, acheminez l'extrémité du faisceau avec les (2) connecteurs à travers le trou ouvert dans le panneau de plancher et le long de la colonne de direction jusqu'aux interrupteurs des indicateurs de direction et des phares. Branchez les connecteurs du faisceau de câblage aux interrupteurs appropriés.

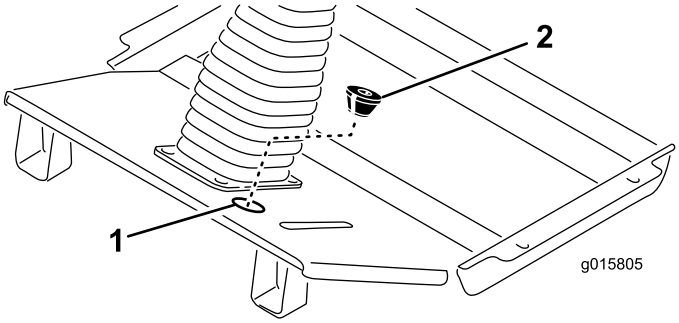

Figure 13

1. Trou ouvert
2. Passe-câble

- Faites une entaille dans le passe-câble fourni et découpez l'ouverture inférieure. Tournez le cône du passe-câble vers le bas, passez-le autour du faisceau et insérez-le dans le trou ouvert du panneau de la plate-forme (Figure 13).
- Acheminez les connecteurs de faisceau gauche et droit le long de l'avant de la plate-forme vers chaque phare (Figure 14).
- Branchez les connecteurs de faisceau aux phares et placez les clips du faisceau dans les trous des supports de phare (Figure 14).

- Attachez le faisceau aux trous de gousset du cadre.

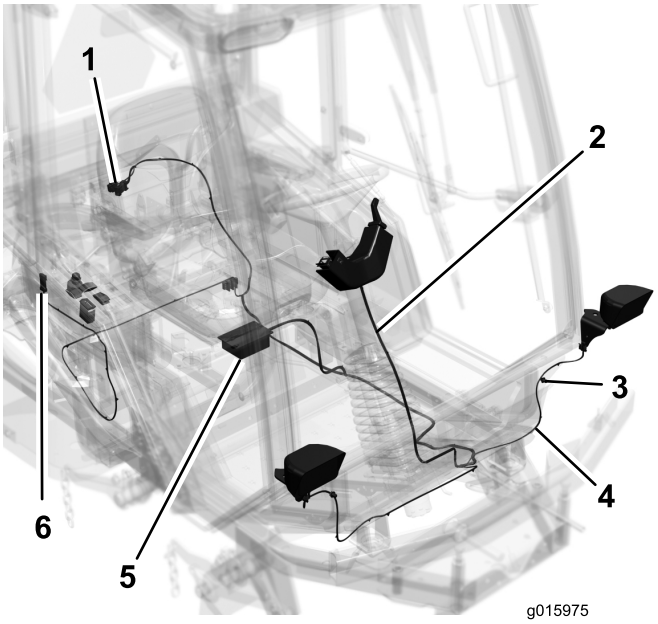

Figure 14

1. Connexion de cabine
2. Connexion d'interrupteur
3. Connexions des phares
4. Clip de faisceau de câblage
5. Connexion de centrale clignotante à double fréquence
6. Connexion auxiliaire

- Acheminez le faisceau le long du faisceau de câblage existant et sous la plate-forme jusqu'à la centrale clignotante à double fréquence. Attachez le faisceau au faisceau de câblage existant près de chaque clip. Branchez le connecteur à la centrale clignotante à double fréquence.
- Suivez le faisceau de câblage existant et acheminez le faisceau sous le support de siège jusqu'au panneau de commande sur le côté droit de la machine.
- Retirez les (5) vis de fixation du panneau de commande au couvercle de réservoir.
- Levez le panneau de commande et localisez le connecteur du faisceau de câblage portant la mention **accessory**.
- Amenez et branchez le connecteur du faisceau au connecteur auxiliaire.
- Posez le panneau de commande sur le couvercle de réservoir avec les vis retirées précédemment. Serrez les vis à 2,8 Nm (25 lb-po) **Ne serrez pas les vis excessivement.**

  Acheminez le faisceau le long du faisceau de câblage existant sous le support de siège jusqu'à l'arrière de la cabine. Connectez le faisceau à la cabine comme suit :

  – À l'arrière de la cabine, débranchez le faisceau de câblage de la cabine du faisceau de câblage du groupe de déplacement (connecteurs à 8 broches) (Figure 15).

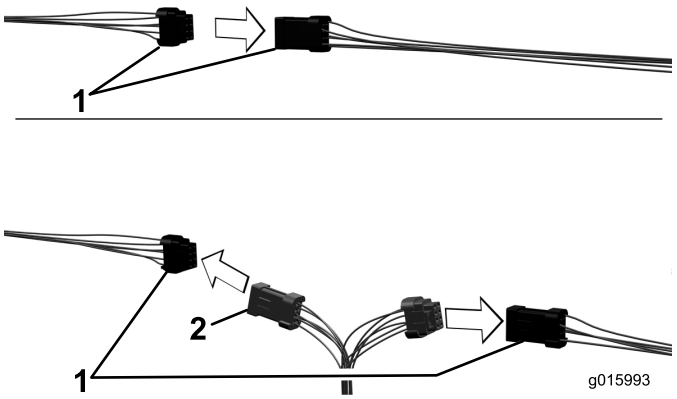

Figure 15

1. Faisceau de cabine et faisceau de groupe de déplacement
2. Faisceau de kit d'éclairage

  – Branchez le faisceau du kit d'éclairage aux faisceaux de cabine et de groupe de déplacement (Figure 15).

Important: Tenez le faisceau à l'écart des composants chauds, coupants ou mobiles.

8

Procédures de fin

Aucune pièce requise

Procédure

1. Tirez sur la barre de déblocage du verrou de siège et abaissez le siège en position verrouillée.
2. Branchez le câble négatif de la batterie à la borne de la batterie.
3. Relevez le capot jusqu'à ce que la béquille puisse être élevée au-dessus du tube du cadre, puis abaissez le capot. Fermez les verrous du capot.

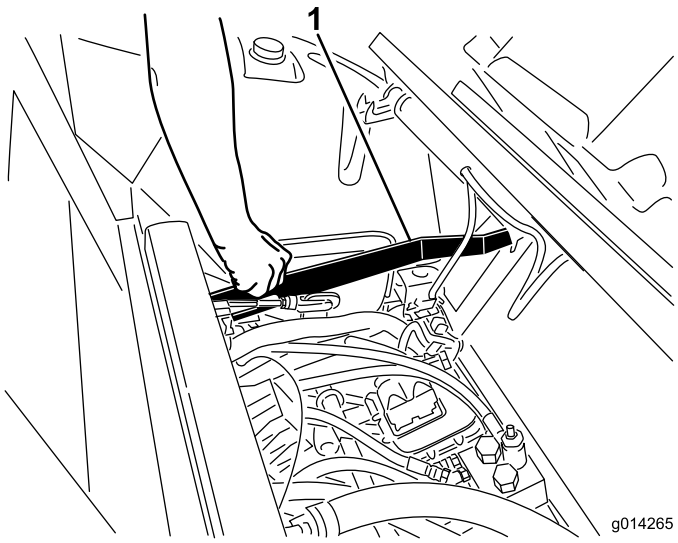

Figure 16

1. Barre de déblocage du verrou de siège

Utilisation

Le kit éclairage de route comprend 2 phares avant, 2 feux de détresse avant et 2 feux de détresse arrière.

Interrupteur d'éclairage

Appuyez sur le côté extérieur de l'interrupteur d'éclairage (Figure 17) pour allumer les phares et les feux arrière.

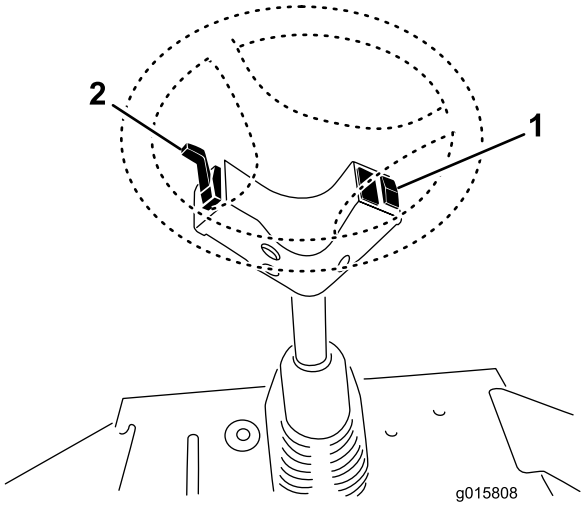

Figure 17

1. Interrupteur d'éclairage
2. Indicateur de direction

Indicateur de direction

Poussez sur la manette des indicateurs de direction vers le bas (Figure 17) pour allumer l'indicateur de direction gauche.

Poussez sur la manette des indicateurs de direction vers le haut (Figure 17) pour allumer l'indicateur de direction droit.

Pour tourner à GAUCHE :

Le combiné feu de détresse/indicateur de direction/feu arrière gauche s'allume comme suit :

- Le feu jaune clignote.
- Le feu de position arrière rouge de basse intensité s'allume en continu.
- Le feu de position arrière rouge de haute intensité clignote rapidement.

Le combiné feu de détresse/indicateur de direction/feu arrière droit s'allume comme suit :

- Le feu jaune s'allume en continu.
- Le feu de position arrière rouge (haute et basse intensité) s'allume en continu.

Pour tourner à DROITE :

Le combiné feu de détresse/indicateur de direction/feu arrière droit s'allume comme suit :

- Le feu jaune clignote.
- Le feu de position arrière rouge de basse intensité s'allume en continu.
- Le feu de position arrière rouge de haute intensité clignote rapidement.

Le combiné feu de détresse/indicateur de direction/feu arrière gauche s'allume comme suit :

- Le feu jaune s'allume en continu.
- Le feu de position arrière rouge (haute et basse intensité) s'allume en continu.

Réglage des phares

1. Desserrez les écrous de fixation et positionnez chaque phare de sorte à diriger le faisceau droit devant. Serrez l'écrou de fixation juste suffisamment pour maintenir le phare dans cette position.
2. Placez un bout de tôle plat sur la face du phare.
3. Montez un rapporteur magnétique sur la tôle. Tout en maintenant l'ensemble en place, inclinez délicatement le phare de 3 degrés vers le bas, puis serrez l'écrou.
4. Procédez de même pour l'autre phare.

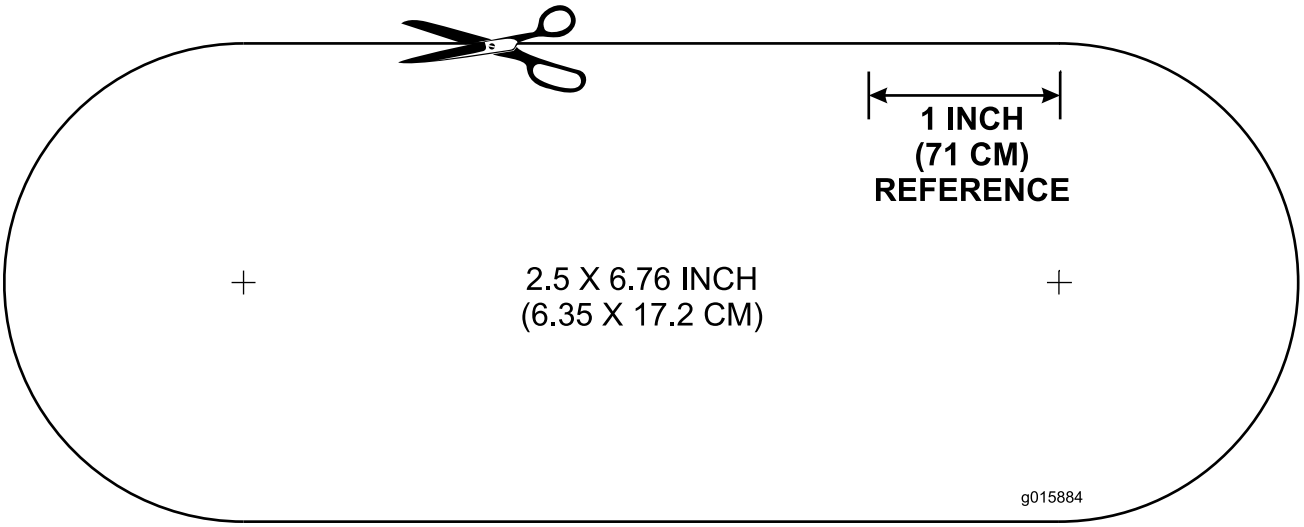
1 INCH
(71 CM)
REFERENCE
2.5 X 6.76 INCH
(6.35 X 17.2 CM)
g015884

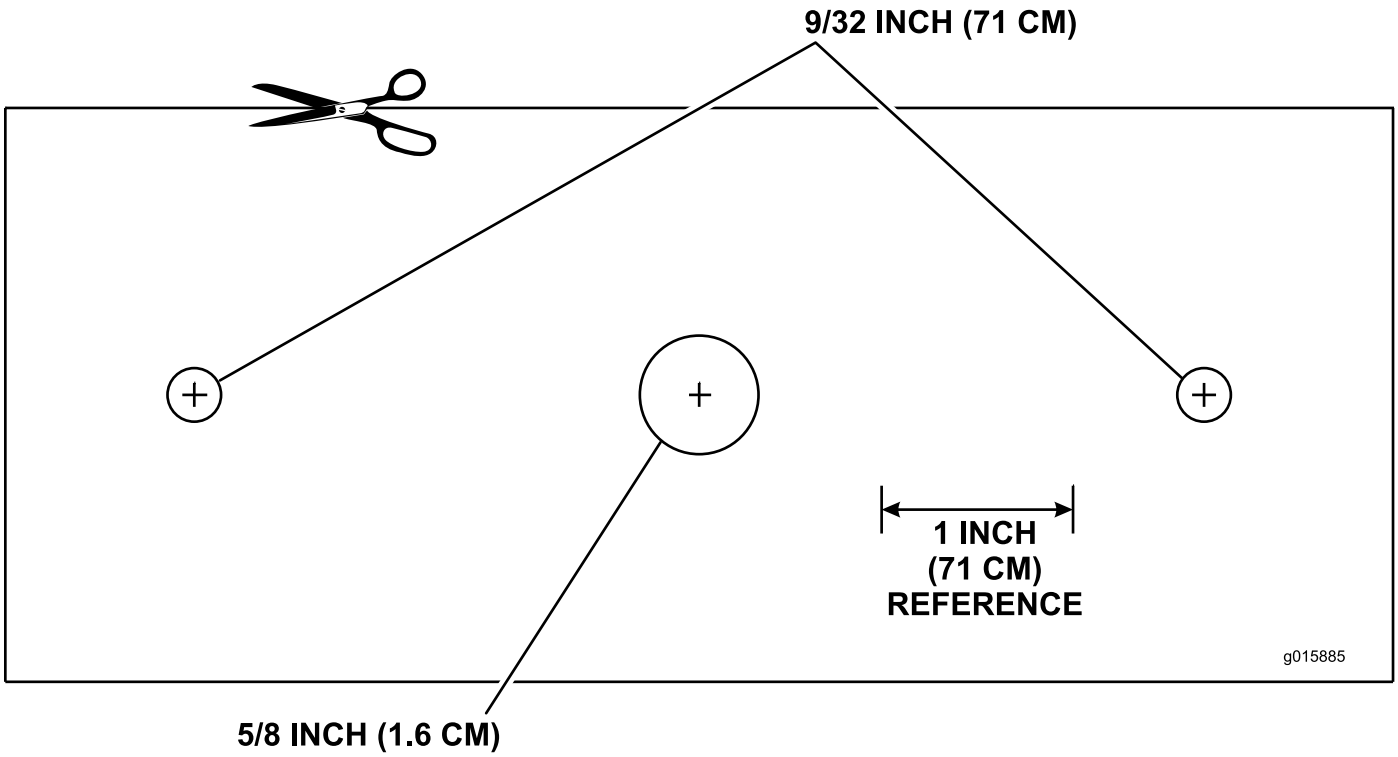
9/32 INCH (71 CM)
1 INCH
(71 CM)
REFERENCE
g015885
5/8 INCH (1.6 CM)

Remarques:

Remarques:



Count on it.